TUGAS AKHIR

REDESAIN STRUKTUR GEDUNG D3 EKONOMI BLOK-B UNIVERSITAS ISLAM INDONESIA

Disusun Oleh :

Nama : Sonny Ardihansyah
No. Mhs : 97 511 031

Nama : Ana Fatmawati
No. Mhs : 97 511 360

JURUSAN TEKNIK SIPIL

FAKULTAS TEKNIK SIPIL DAN PERENCANAAN

UNIVERSITAS ISLAM INDONESIA

JOGJAKARTA

2003

PERSEMBAHAN

Tugas Akhir yang kami buat bersama, muali dari awal yang berupa gambar rencana dan berbekal sedikit ilmu dan pengetahuan, kami berusaha menyelesakan tugas akhir hingga terwujud sebuah laporan tertulis, sebagai bukti bahwa kami memang mahasiswa yang berusaha untuk memenuhi persaratan dalam menyelesaikan studi kesarjanaan strata 1.

Semua itu kami upayakan dengan segala daya pikir, tenaga dan psikologis yang kami punya seiring berjalannya sang waktu, bergantinya siang dan malam, hingga bumi mengelilingi matahari, sekalilagi manusia hanyalah tempat untuk berusaha, tapi Allah SWT yang menentukan. Berusaha dan berusaha untuk selalu menjadikan yang baik daripada yang telah lalu adalah suatu kebijakan yang arif, tetapi tetaplah kesempurnaan dalam sebuah karya adalah milik Yang Maha Agung, yang menguasai alam pikiran manusia dan segala yang dipikirkan manusia, yang kita sembah hingga seluruh tubuh berubah jadi debu, yang kita junjung tinggi keEsaan-Nya sampai darah mongering dalam tubuh.

Keberadaan karya kami di muka bumi adalah berkat kesempatan yang diberikan kepada kami dari yang Maha Memberi Kesempatan. Kesempatan itu akan sia-sia, jika kami seorang yang egois, yang tidak mau membuka mata bahwa disamping kita ada kamu, dia mereka dan beliau semua.

Untuk itulah kami ingin mempersembahkan karya ini, karena memang inilah yang dapat kami berikan, kepada :

1. *Yang sangat kami cintai kedua Orang tua dirumah yang selalu berusaha memberikan dan mendoakan yang terbaik buat anak-anaknya*
2. *saudara-saudara kami dimanapun mereka berada, selalu memberikan dorongan dan semangat yang tiada hentinya.*
3. *Saudara-saudara kami yang seiman dan seagama yang senan tiasa selalu saling mendoakan satu sama lain.*

KATA PENGANTAR

Bismillaahirrahmaanmirrahiim,

Assalamu'alaikum Wr.Wb.

Puji syukur penyusun panjatkan kehadirat Allah SWT yang telah melimpahkan rahmat dan hidayah-Nya berupa keimanan, kekuatan, kesabaran dan kelancaran selama penyusunan Tugas Akhir hingga dapat terselesaikan. Shalawat serta salam tercurah kepada panutan kita Nabi Muhammad SWT beserta keluarga dan para pengikutnya.

Untuk menyelesaikan laporan ini dibutuhkan pemikiran dan kerja keras dalam waktu yang panjang, selama proses yang pajang itu banyak pihak yang ikut membantu dalam penyusunan dan penyempurnaan ini sehingga pada kesempatan ini penyusun mengucapkan terima kasih kepada:

1. Bapak Ir Tri Fajar Budiono, MT., selaku dosen pembibing I.
2. Bapak Ir. H. Suharyatmo, MT., selaku dosen pembibing II.
3. Bapak Prof. Ir . H. Widodo, MSCE, Ph.D, selaku Dekan Fakultas Teknik Sipil dan Perencanaan.
4. Bapak Ir Helmi Akbar Bale, MT., selaku dosen tamu.
5. Dosen dan karyawan Jurusan Teknik SipiL, Fakultas Teknik Sipil dan Perencanaan, Universitas Islam Indonesia.

6. Yang tercinta bapak, ibu, dan saudaraku yang senantiasa memberikan semangat dan doa-nya.
7. Buat Teman-teman di Pondok Kenaga Enam, Zapar, Ateng, makasih Printernya dan Teman-teman yang lain *thanks alot for your support.*
8. Semua pihak yang tidak dapat disebutkan satu persatu.

Penyusun menyadari sepenuhnya bahwa penyusunan tugas akhir ini masih jauh dari sempurna, oleh karena itu segala kritik dan saran yang sifatnya membangun selalu penyusun harapkan. dan semoga Tugas Akhir ini, dapat bermanfaat bagi penyusun kesusnya dan bagi mahasiswa yang membutuhkan umumnya. Akhir kata, semoga Allah SWT selalu melimpahkan rahmat serta hidayah-Nya kepada kita semua, Amin ya robbal 'alamin.

Billahi taufik walhidayah, Wassalamu 'alaikum Wr. Wb.

Yogyakarta, Oktober 2003

Penyusun

DAFTAR ISI

LEMBAR JUDUL i

LEMBAR PENGESAHAN ii

LEMBAR PERSEMBAHAN iii

KATA PENGANTAR iv

DAFTAR ISI vi

DAFTAR TABEL x

DAFTAR GAMBAR xiii

BAB I PENDAHULUAN **1**

1.1 Latar Belakang 1

1.2 Gambaran Umum dan Lokasi Gedung 2

1.3 Rumusan Masalah 4

1.4 Tujuan 4

1.5 Manfaat 4

1.6 Batasan Masalah 4

BAB II TINJAUAN PUSTAKA **6**

BAB III LANDASAN TEORI **8**

3.1 Tingkat Daktilitas 8

3.2 Dasar Perencanaan Struktur Rangaka Baja 10

3.2.1 Peraturan-peraturan 10

3.2.1 Analisis Struktur 10

3.2.2 Perencanaan Struktur Baja 11

3.3 Dasar Perencanaan Struktur Beton Bertulang 21

3.3.1 Peraturan-peraturan 21

3.3.2 Pembebanan 22

3.3.3 Analisis Struktur 25

3.3.4 Perencanaan Pelat 25

3.3.5 Perencanaan Struktur Portal Beton Bertulang

dengan Daktilitas Penuh 27

3.3.6 Penulangan Balok 23

3.3.7 Penulangan Kolom 46

BAB IV PERENCANAAN ATAP 55

4.1 Perencanaan Gording 56

4.1.1 Pembebanan Gording 56

4.1.2 Pendimensian Gording 57

4.2 Perencanaan Sagrot 61

4.2.1 Pembebanan Sagrot 61

4.2.2 Pendimensian Sagraot 62

4.3 Perencanaaan Kuda-kuda Rangka Baja 62

4.3.1 Perencanaan Pembebanaan Kuda-kuda 63

4.3.2 Pendimensian Kuda-kuda Rangka Baja 68

4.4. Perencanaan Sambungan Baut 81

BAB V PERENCANAAN PLAT DAN TANGGA 83

5.1 Perencanaan Plat Lantai 83

5.1.1 Pembebanan Plat Lantai 84

5.1.2 Penulangan Plat Lantai 85

5.2 Perencanaan Plat Tangga 97

5.2.1 Perencanaan Optrede dan Antrede 97

5.2.2 Pembebanan Plat Tangga dan Bordes 98

5.2.3 Analisis Struktur Tangga dan Bordes 99

5.2.4 Penulangan Plat Tangga dan Bordes 99

BAB VI PERENCANAAN STRUKTUR PORTAL BETON BERTULANG 102

6.1 Perhitungan Pembebanan Portal 103

6.2 Desain Balok 111

6.2.1 Momen Rencana Balok 111

6.2.2 Penulangan Lentur Balok dan 112

6.2.3 Gaya Geser Rencana Balok 118

6.2.4 Penulangan Geser Balok 121

6.3 Desain Kolom 127

6.3.1 Momen Rencana Kolom 127

6.3.2 Gaya Aksial Rencana Kolom 134

6.3.3 Perhitungan Diagram Interaksi Kolom 140

6.3.4 Perhitungan Kelangsingan Kolom dan Faktor Perbesaran Momen 161

6.3.5 Analisis Keruntuhan Kolom 165

6.3.6 Gaya Geser Rencana Kolom 168

6.3.7 Penulangan Geser Kolom 172

6.4 Desain Pertemuan Balok Kolom 175

BAB VII KESIMPULAN 179

DAFTAR PUSTAKA

LAMPIRAN

DAFTAR TABEL

Tabel 3.1 Beban Mati 22

Tabel 4.1 Pembebanan dan Arah Momen Sumbu-X dan Sumbu-Y Gording. 57

Tabel 4.2 Kombinasi Momen AISC-LRFD 93. 58

Tabel 4.3 Beban Mati Kuda-kuda I 65

Tabel 4.4 Beban Angin Kuda-kuda I 66

Tabel 4.5 Beban Mati Kuda-kuda II 67

Tabel 4.6 Beban Angin Kuda-kuda II 67

Tabel 4.7 Batang Tarik Rangka Kuda-kuda I 71

Tabel 4.8 Batang Tekan Rangka Kuda-kuda I 74

Tabel 4.9 Batang Tarik Rangka Kuda-kuda II 78

Tabel 4.10 Batang Tekan Rangka Kuda-kuda II 79

Tabel 5.1 Pelat Satu Arah 89

Tabel 5.2 Pelat Dua Arah 94

Tabel 6.1 Reaksi Tumpuan Kuda-kuda I 107

Tabel 6.2 Reaksi Tumpuan Kuda-kuda II 108

Tabel 6.3 Reaksi Tumpuan Tangga 108

Tabel 6.4 Distribusi Gaya Geser Gempa 110

Tabel 6.5 Penulangan Lentur dan Penulangan Momen Nominal Aktual Balok 115

Tabel 6.6 Gaya Geser Rencana Balok, Gaya Geser Maksimum Balok, dan Gaya Geser Terpakai Balok. 119

Tabel 6.7 Penulangan Geser Balok 123

Tabel 6.8 Momen Rencana Kolom 131

Tabel 6.9 Momen Rencana Maksimum Kolom 132

Tabel 6.10 Momen Terpakai Kolom 133

Tabel 6.11 Gaya Aksial Rencana Kolom 137

Tabel 6.12 Gaya Aksial Maksimum Kolom. 138

Tabel 6.13 Gaya Aksial Terpakai Kolom 139

Tabel 6.14 Interaksi Kolom 1K 50 X 50 142

Tabel 6.15 Interaksi Kolom KB 45 X 50 145

Tabel 6.16 Interaksi Kolom 3KB 45 X 45 148

Tabel 6.17 Interaksi Kolom 4KB 30 X 30 151

Tabel 6.18 Interaksi Kolom 5K 30 X 25 154

Tabel 6.19 Interaksi Kolom 6B 30 X 50 157

Tabel 6.20 Pehitungan Kelangsingan Kolom dan Faktor Perbesaran Momen 164

Tabel 6.21 Analisis Keruntuhan Kolom 167

Tabel 6.22 Gaya Geser Kolom Rencana 169

Tabel 6.23 Gaya Geser Kolom Maksimum 170

Tabel 6.24 Gaya Geser Kolom Terpakai 171

Tabel 6.25 Penulangan Geser Kolom 174

Tabel 6.26 Penulangan Geser Horizontal dan Vertikal pada Pertemuan Balok Kolom 178

DAFTAR GAMBAR

Gambar 1.1 Peta lokasi gedung D3 Ekonomi Universitas Islam Indonesia..... .3

Gambar 3.1 Kurva hubungan beban dan difleksi lateral suatu struktur (Kusuma dan Andriono, 1997)..... .8

Gambar 3.2 Ukuran Las Sudut.....19

Gambar 3.3 Efek Lubang tak Segaris Terhadap Luas Bersih 21

Gambar 3.4 Daerah Yang Disarsir Dapat Terjadi Kegagalan Robekan.....23

Gambar 3.5 Hubungan Koefisien Gempa Gasar dengan Waktu Getar Struktur (PPKGURDG, 1987).....23

Gambar 3.6 Pembebanaan Gempa Menurut PPKGRUDG 1987. 24

Gambar 3.7 Analisis Balok Bertulang Sebelah 27

Gambar 3.8 Balok Portal Dengan Sendi Plstis pada Kedua Ujungnya.....30

Gambar 3.9 Pertemuan Balok Kolom Dengan Sendi Plastis pada Kedua Ujung 33

Gambar 3.10 Kolom Lantai Dasar dan Kolom Lantai Atas Dengan $M_{u,k}$ yang Ditetapkan Berdasar Kapasitas Sendi Plastis Balok.....35

Gambar 3.11 Panel pertemuan balok dan kolom portal dalam kondisi terjadinya sendi-sedi plastis pada kedua ujung balok 36

Gambar 3.12 Analisis balok beton bertulang tumpuan momen negatif.....44

Gambar 3.13 Analisis balok beton bertulang tumpuan momen positif.....45

Gambar 3.14 Penampang dengan tulangan terdistribusi merata pada keempat sisinya.....45

Gambar 4.1 Rangkaian Profil Kuda – Kuda I 55

Gambar 4.2 Rangkaian Profil Kuda – Kuda II 56

Gambar 4.3 Arah pembebanan gording 57

Gambar 4.4 Rencana pembebanan kuda-kuda I 63

Gambar 4.5 Rencana pembebanan kuda-kuda II 64

Gambar 5.1 Denah Plat Lantai I 83

Gambar 5.2 Denah Plat Lantai Atap 84

Gambar 5.3 Tangga Tampak Atas 97

Gambar 6.1 Distribusi bebam merata pada bentang pendek. 104

Gambar 6.2 Distribusi beban merata pada bentang panjang. 105

Gambar 6.3 Distribusi beban terpotong 106

Gambar 6.4 Pembagian beban amplop pada balok 106

Gambar 6.5 Grafik P_n - M_n 1K 50 x 50 144

Gambar 6.6 Grafik P_n - M_n KB 50 x 45 147

Gambar 6.7 Grafik P_n - M_n 3KB 45 x 45 150

Gambar 6.8 Grafik P_n - M_n 4KB 30 x 30 153

Gambar 6.9 Grafik P_n - M_n K 30 x 25 156

Gambar 6.10 Grafik P_n - M_n 6K 30 x 50 160

Gambar 6.7 Grafik Pn Mn 3KB 45 x 45 150

Gambar 6.8 Grafik Pn Mn 4KB 30 x 30 153

Gambar 6.9 Grafik Pn Mn K 30 x 25 156

Gambar 6.10 Grafik Pn Mn 6K 30 x 50 160

BAB I

PENDAHULUAN

1.1 Latar Belakang

Seiring pesatnya pembangunan konstruksi di Indonesia menuntut para lulusan sarjana agar mampu mengaplikasikan ilmunya secara maksimum di lapangan bukan hanya memiliki kemampuan secara teoritis saja.

Majunya perkembangan perangkat lunak komputer dalam analisis struktur seperti SAP 2000, ETAB dan STAAD yang mampu menghitung secara cepat dan tepat. Dan dalam pengerjaannya lebih mudah dan mampu menganalisis tiga dimensi. Program komputer analisis tersebut telah banyak digunakan dalam menghitung struktur di proyek-proyek di dunia. Maka dari itu setiap sarjana teknik sipil dituntut untuk menguasainya.

Untuk mengaplikasikan permasalahan ini penulis mengambil tugas akhir tentang perencanaan Gedung Kampus D-3 Ekonomi Universitas Islam Indonesia sebagai penerapan ilmu yang didapat di bangku kuliah untuk merencanakan suatu bangunan sebagai bekal untuk mempersiapkan diri dalam dunia kerja yang akan dijalani.

Lokasi gedung berada di Kompleks Kampus Terpadu Jl. Kaliurang Km. 14,4 Sleman Yogyakarta. Menurut Pedoman Perencanaan Ketahanan Gempa untuk Rumah dan Gedung, 1987, Daerah Istimewa Yogyakarta berada dalam wilayah gempa 3 yang memiliki resiko gempa cukup tinggi. Bedasarkan hal tersebut struktur utama gedung perlu dirancang tahan terhadap gempa, untuk mengurangi resiko kerusakan dan korban akibat gempa.

Perencanaan struktur beton bertulang tahan gempa, berdasarkan SK-SNI T-15-1991-03 menetapkan tingkatan daktilitas rencana, yang dibagi dalam tiga kelas yaitu tingkatan daktilitas 1 (elastis), tingkat daktilitas 2 (daktilitas terbatas), dan tingkat daktilitas 3 (daktilitas penuh). Pada tugas akhir ini struktur gedung ruang kuliah dan kantor kampus D3 Fakultas Ekonomi Universitas Islam Indonesia Yogyakarta. Direncanakan dengan daktilitas penuh.

1.2 Gambaran Umum dan Lokasi Gedung

Gedung kampus D3 Fakultas Ekonomi Universitas Islam Indonesia Yogyakarta terdiri dari 4 lantai dan 1 basement. Struktur utama gedung adalah beton bertulang, dan struktur rangka atap adalah baja. Luas keseluruhan gedung adalah 5.550 m^3.

Lokasi gedung Kampus D3 Fakultas Ekonomi Universitas Islam Indonesia terletak di Komplek Kampus Terpadu Jl. Kaliurang Km. 14,4 Sleman Yogyakarta.

Adapun batas-batas lokasi gedung dijelaskan pada Gambar 1.1 (peta lokasi gedung) sebagai berikut :

a) Sebelah utara : Gedung Perpustakaan Terpadu Universitas Islam Indonesia

b) Sebelah timur : Lahan Kosong

c) Sebelah selatan : Lapangan Sepak bola

d) Sebelah barat : Gedung Registrasi

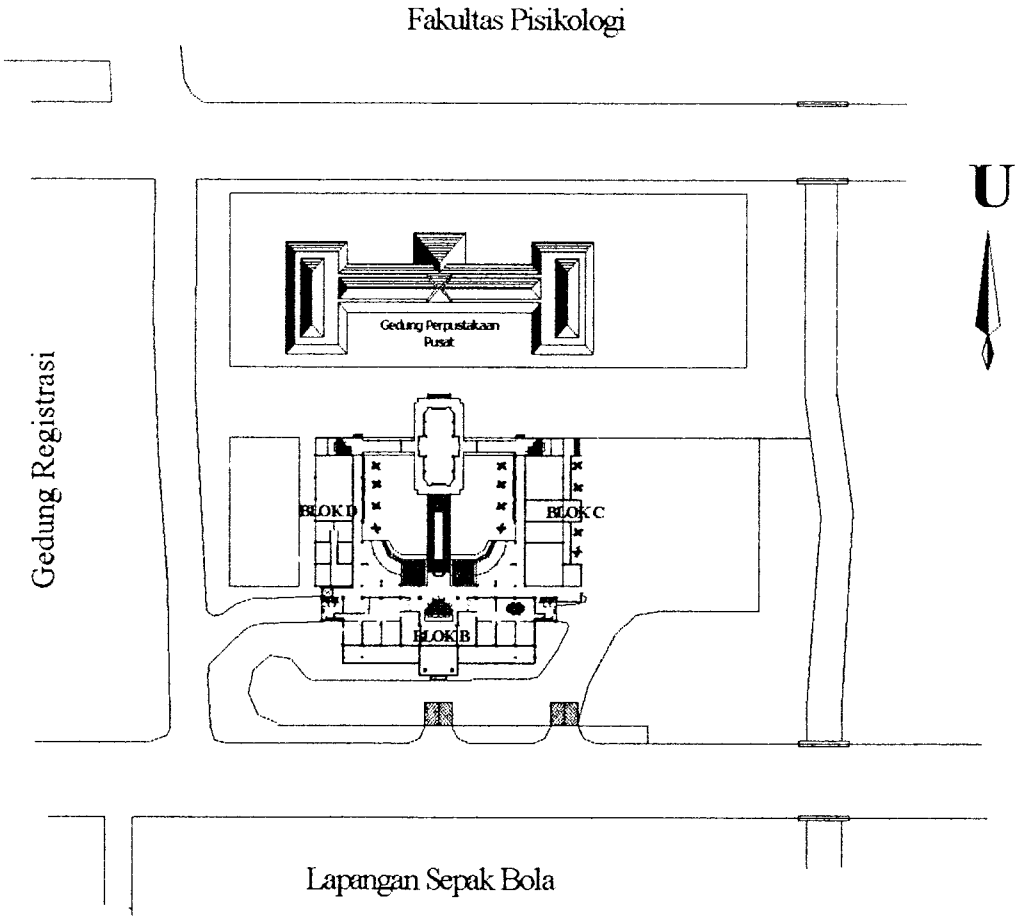

Gambar 1.1 Peta Lokasi Gedung D3 Ekonimi UII

1.3 Rumusan Masalah

Rumusan masalah tugas akhir ini adalah strukur beton bertulang tahan gempa yang memerlukan pendetailan khusus pada penulangan sehingga dapat berperilaku menahan gempa dengan baik. Perencanaan dengan daktilitas penuh.

1.4 Tujuan

Merencanakan struktur rangka baja atap dan struktur beton bertulang dengan SAP 2000 dan hitungan manual, sehingga dihasilkan perencanaan struktur yang stabil, efisein, aman, dan berguna sesuai dengan fungsi yang diharapkan,

1.5 Manfaat

Perencanaan ulang ini dimaksudkan untuk, memberikan tambahan pengetahuaan tentang tahapan perencanaan dan kesulitan dalam menganalisis perencanaan pada suatu kontruksi bangunan gedung bertingkat.

1.6 Batasan Masalah

Batasan masalah perencanaan tugas akhir ini adalah :

a) Desain ulang berupa desain struktur gedung kampus D3 ekonomi Universitas Islam Indonesia

b) Perencanaan meliputi :

- Struktur rangka baja atap.
- Struktur pelat lantai dan pelat tangga
- Struktur portal beton bertulang terdiri dari ; balok dan kolom.

c) Data teknis, spesifikasi, dan persyaratan teknis perencanaan ditentukan terlebih dahulu.

d) Perencanaan struktur portal menggunakan daktilitas penuh.

BAB II

TINJAUAN PUSTAKA

Desain struktur dapat didefinisikan sebagai suatu paduan dari sains dan seni yang mengkombinasikan mengenai perilaku struktur denngan pengetahuan yang mendalam mengenai prinsip-prinsip statika, dinamika, mekanika bahan, dan analisis struktural, untuk menciptakan suatu stuktur yang aman dan ekonomis sehingga dapat berfungsi sesuai yang diharapkan. (Salmon dan Johson, 1992)

Setiap struktur merupakan perpaduan antara arsitektur dan teknik (rekayasa) sehingga memenuhi fungsi tertentu. Bentuk dan fungsi sangat erat kaitannya dan sistem struktur terbaik adalah salah satunya memenuhi kebutuhan calon pemakai disamping menarik, dan ekonomis. (Nawy, 1985)

Perencanaan struktur baja dengan metoda Load and Resistance Factor Design menggunakan beban-beban terfaktor serta membandingkan kekuatan yang diperoleh terhadap beban. Dalam kasus manapun, kekuatan tergantung pada keadaan batas atau modus kegagalan, seperti leleh, retak, dan tekuk. (Salmon dan Johson, 1992)

Beton bertulang adalah merupakan gabungan logis dari dua jenis bahan : beton polos, yang memiliki kekuatan tekan yang tinggi akan tetapi kekuatan tarik yang

rentan, batangan-batangan baja yang ditanamkan di dalam beton dapat memberikan kekuaan tarik yang diperlukan. (Wang dan Salmon, 1993)

Struktur yang direncanakan dengan peraturan-peraturan pembebanan gempa dapat menahan gaya gempa lebih besar, karena struktur tersebut direncanakan dan didesain dengan baik agar dapat berdeformasi sampai keadaan elastisnya tanpa menunjukkan keruntuhan. (Kusuma dan Andriono, 1997)

Daktilitas struktur pada hakikatnya adalah perbandingan antara simpangan maksimum rencana dengan simpangan luluh awal pada komponen struktur yang ditinjau. Standar SK SNI T-15-1991-03 menetapkan tingkatan daktilitas rencana untuk struktur beton bertulang yang dibagi dalam tiga kelas yaitu daktilitas penuh, daktilitas terbatas, dan elastis. (Dipohusodo, 1996)

Daktilitas berarti kemapuan suatu batang saat mengalami pembebanan bolak-balik di atas titk lelehnya tanpa mengalamii pengurangan dalam kemapuan kapasitas penampangnya. (Kusuma dan Andriono, 1997)

BAB III

LANDASAN TEORI

Landasan teori meliputi uraian mengenai tingkat daktilitas, dasar perencanaan struktur rangka baja dan dasar perencanaan struktur beton bertulang.

3.1 Tingkat Daktilitas

Daktilitas struktur pada hakikatnya adalah perbandingan antara simpangan maksimum rencana dengan simpangan luluh awal pada komponen struktur yang ditinjau, ditunjukkan pada Gambar 3.1 Kurva hubungan beban dan defleksi lateral suatu struktur, sebagai berikut. (Kusuma dan Andriono, 1997)

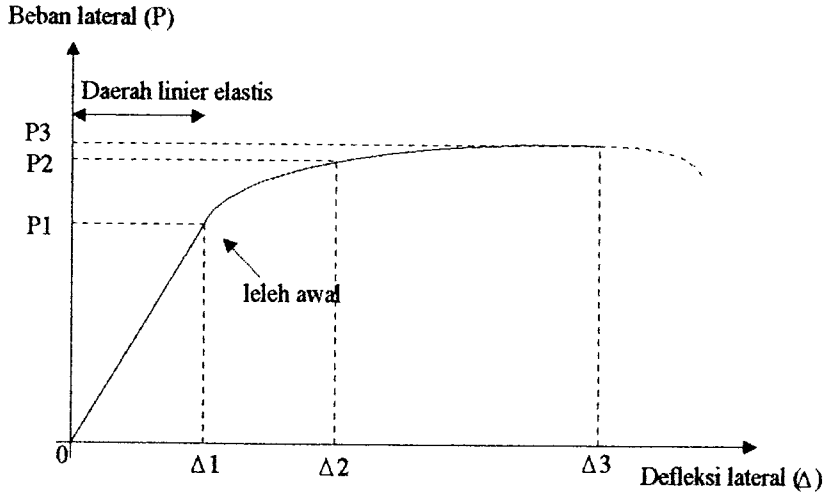

Gambar 3.1 Kurva hubungan beban dan defleksi lateral suatu struktur (Kusuma dan Andriono, 1997)

- Daktilitas tingkat 1 (elastis) : daktilitas simpangan struktur, $\mu = \Delta_1/\Delta_1 = 1$
- Daktilitas tingkat 2 (terbatas) : daktilitas simpangan stuktur, $\mu = \Delta_2/\Delta_1 = 2$
- Daktilitas tingkat 3 (penuh) : daktilitas simpangan stuktur, $\mu = \Delta_3/\Delta_1 = 4$

Standar SK SNI T-15-1991-03 menetapkan tingkatan daktilitas rencana untuk struktur beton bertulang, yang dibagi dalam tiga kelas sebagai berikut. (Kusuma dan Andriono, 1997) :

a) Tingkat daktilitas 1 (elastis)

Struktur beton bertulang diproposikan sedemikian rupa sehingga ketentuan tambahan atas penyelesaian detail struktur hanya sedikit. Struktur sepenuhnya berperilaku elatis, $\mu = 1$ (dimana μ adalah daktilitas simpangan struktur). Beban gempa rencana harus dihitung berdasarkan faktor $K = 4$, (K adalah faktor jenis strukur, suatu konstanta yang menggambarkan kemampuan respons inelastik struktur akibat bekerjanya beban gempa. Merupakan fungsi tipe struktur dan kemapuan daktilitas bahan .Semakin tinggi nilai K, semakin rendah kemapuan daktilitasnya.

b) Tingkat daktilitas 2 (terbatas) :

Struktur beton bertulang diproporsikan berdasarkan suatu ketentuan penyelesaian detail khusus yang memungkinkan struktur memberikan respons inelastik terhadap beban siklis yang bekerja tanpa mengalami keruntuhan getas,$\mu = 2$. Kondisi demikian dinamakan juga sebagai daktilitas terbatas. Dalam hal ini beban gempa rencana harus diperhitungkan dengan menggunakan faktor K minimum = 2.

c) Tingkat daktilitas 3 (penuh)

Struktur beton bertulang diproporsikan berdasarakan suatu ketentuan penyelesaian detail khusus yang memungkinkan struktur memberikan respons inelastik terhadap beban siklis yang bekerja dan mampu menjamin pengembangan mekanisme terbentuknya sendi-sendi plastis dengan kapasitas energi yang diperlukan tanpa mengalami keruntuhan, μ = 4. Kondisi ini dinamakan juga sebagai daktilitas penuh. Dalam hal demikian beban gempa rencana harus diperhitungkan dengan menggunakan nilai faktor K minimum = 1.

3.2 Dasar Perencanaan Struktur Rangka Baja

Dasar perencanaan struktur rangka baja, pada struktur meliputi, peraturan-peraturan, dan perencanaan struktur baja.

3.2.1 Peraturan-Peraturan

Peraturan-peraturan yang digunakan dalam perencanaan antara lain sebagai berikut :

a) Tata Cara Perencanaan Struktur Baja Untuk Bangunan Gedung (AISC-LRFD93).

b) Pedoman Perencanaan Pembebanan Untuk Rumah dan Gedung 1987.

3.2.2 Analisis Struktur

Analisis struktur menggunakan program aplikasi komputer SAP2000, dengan input data-data koordinat-koordinat titik nodal sesuai bentuk dan ukuran struktur rangka atap, luas penampang profil, inersia profil, modulus elastisitas

baja E = 200000 Mpa sebagai data elemen-elemen batang, dan beban titik pada tiap titik buhul. Data-data keluaran program berupa reaksi dukungan dan gaya-gaya batang untuk kepentingan perencanaan.

3.2.3 Perencanaan Struktur Baja

Perencanaan struktur baja menurut Tata Cara Perencanaan Struktur Baja Untuk Bangunan Gedung (AISC-LRFD93) meliputi kombinasi pembebanan, perencanaan untuk lentur, perencanaan akibat gaya tekan, perencanaan akibat gaya tarik, perencanaan sambungan las dan baut.

1. Kombinasi Momen

Pembebanan menurut *Load and Resistance Factor Dsigen* (AISC-LRFD93) dengan kombinasi pembebanan dibawah ini :

$$1{,}4\ M_D \tag{3-1}$$

$$1{,}2\ M_D + 1{,}6\ M_L \tag{3-2}$$

$$1{,}2\ M_D + 0{,}5\ M_L + 1{,}3\ M_W \tag{3-3}$$

$$1{,}2\ M_D + 0{,}5\ M_L - 1{,}3\ M_W \tag{3-4}$$

$$0{,}9\ M_D + 1{,}3\ M_W \tag{3-5}$$

$$0{,}9\ M_D - 1{,}3\ M_W \tag{3-6}$$

dengan :

M_D = Momen akibat beban mati (beban dari elemen-elemen struktural dan tempelan permanen), Nmm

M_L = Momen akibat beban hidup (beban peralatan yang dapat bergerak), Nmm

M_W = Momen akibat beban angin, Nmm

2. Perencanaan Untuk Lentur

Perencanaan untuk lentur terdapat pada perencanaan gording, komponen struktur yang memikul lentur harus memenuhi kekuatan :

$$Mu \leq \phi . Mn \qquad (3\text{-}7)$$

dengan :

Mu = momen lentur terfaktor, Nmm

ϕ = 0,9 (faktor reduksi)

Mn = kuat nominal dari momen lentur penampang, Nmm

Kuat nominal ditentukan menurut penampang kompak, penampang tidak kompak, dan penampang langsing dengan ketentuan batas maksimal sebagai berikut :

- penampang kompak : $\lambda \leq \lambda p$
- penampang tidak kompak : $\lambda p < \lambda \leq \lambda p$

dengan

- untuk pelat sayap

$$\lambda = \frac{b_f}{t_f} \leq \lambda_p = \frac{170}{\sqrt{fy}}$$

- untuk pelat badan

$$\lambda = \frac{h_c}{t_w} \leq \lambda_p = \frac{1680}{\sqrt{fy}}$$

dengan :

- Penampang kompak

Kekuatan nominal Mn untuk penampang kompak, adalah :

$$Mn = Mp \qquad (3\text{-}8)$$

dengan :

Mp = kekuatan momen plastik = $Z.fy$, Nmm

Z = modulus plastik

fy = tegangan leleh yang ditentukan, Mpa

- Penampang tidak kompak

Kekuatan nominal Mn untuk penampang tidak kompak, adalah :

$$Mn = Mp - (Mp - Mr)\frac{(\lambda - \lambda p)}{(\lambda r - \lambda p)} \qquad (3\text{-}9)$$

a. Kontol tegangan

$$\frac{fb_x}{0{,}66.fy} + \frac{fb_y}{0{,}75.fy} \leq 1{,}0 \qquad (3\text{-}10)$$

dengan :

$$f = \frac{M}{Z}$$

f = tegangan yang terjadi, MPa

M = momen lentur terfaktor, Nmm

Z = modulus plastis, mm^3

fb_x = tegangan pada arah – x

fb_y = tegangan pada arh – y

b. Kontrol lendutan

$$\Delta = \frac{5}{384}.\frac{q.L^4}{E.I} + \frac{1}{48}.\frac{P.L^3}{E.I} \leq \frac{L}{360} \qquad (3\text{-}11)$$

dengan :

q = beban merata, N/mm

P = beban terpusat, N

E = modulus elatis baja, MPa

I = inersia profil, cm^3

3. Kontrol berat

$W < W_{taksiran}$ (3-12)

Dengan :

W = berat profil yang digunakan

$W_{taksiran}$ = berat prifil yang ditaksir

3. Perencanaan Akibat Gaya Tarik Aksial

a) Kuat tarik rencana

Komponen struktur yang memikul gaya tarik aksial terfaktor Pu, harus memenuhi

$$\frac{Pu}{\phi.Pn} \leq 1 \quad (3\text{-}13)$$

dengan :

ϕ = 0,9 untuk $Pn = Ag.fy$

ϕ = 0,75 untuk $Pn = Ant.fu$

Ag = luas penampang brutto, mm^2

Ant = luas penampang netto, mm^2

fy = tegangan ijin leleh, MPa

fu = tegangan tarik putus, Mpa

b) Syarat angka perbandingan kelangsingan batang tarik

$$\frac{k.L}{r} < 240 \qquad (3\text{-}14)$$

dengan :

k = 1, faktor panjang tekuk

L = panjang batang tarik, mm

r = jari-jari girasi profil, mm

4. Perencanaan Akibat Gaya Tekan Aksial

Suatu komponen struktur yang mengalami gaya tekan konsentrasi akibat beban terfaktor, Nu, harus memenuhi persyaratan kelangsingan sebagai berikut :

a) Syarat angka perbandingan kelangsingan batang tekan

$$\frac{k.L}{r} < 200 \qquad (3\text{-}15)$$

dengan : k = 1, faktor panjang tekuk L = panjang batang, mm

r = jari-jari girasi profil terkecil, mm

b) Syarat kuat tekan nominal terfaktor

$$\frac{Pu}{\phi.Pn} \leq 1 \qquad (3\text{-}16)$$

dengan :

ϕ = 0,85

Pn = kuat tekan nominal, N

Pu = gaya batang tekan hasil kombinasi faktor beban terbesar, N

c) Kuat tekan nominal dihitung sebagai berikut

$$\phi.Pn = \phi.Ag.(fy/\omega) \qquad (3\text{-}17)$$

dengan :

untuk $\lambda c \leq 0{,}25$ maka $\omega = 1$

untuk $0{,}25 < \lambda c < 1{,}2$ maka $\omega = 1{,}43/(1{,}6\text{-}0{,}67\lambda c)$

untuk $\lambda c \geq 1{,}2$ maka $\omega = 1{,}25\ \lambda^2$

Keterangan :

Ag = luas penampangan brutto, mm^2

fcr = tegangan kritis penampang, MPa

fy = tegangan leleh baja, Mpa

$$\lambda_c = \frac{k.L}{\pi.r}\sqrt{\frac{fy}{E}} \qquad (3\text{-}18)$$

dengan :

λc = parameter kelangsingan batang tekan

$k.$ = 1, faktor panjang tekuk

L = panjang batang, mm

r = jari-jari girasi terkecil dari profil, mm

fy = tegangan leleh baja, Mpa

E = modulus elastisitas baja, Mpa

6. Perencanaan Sambungan Baut

a) Kekuatan baut

Suatu baut yang memikul gaya terfaktor, Ru, harus memnuhi

$$Ru \leq \phi.Rn \qquad (3\text{-}19)$$

dengan :

ϕ = faktor reduksi kekuatan

Rn = kuat nominal baut

b) Baut dalam geser

Kuat geser rencana dari satu baut dihitung sebagai berikut :

$$V_d = \phi_f . V_n = \phi_f . r_1 . f_u^b . A_b \qquad (3\text{-}20)$$

dengan :

r_1 = 0,5 untuk baut tanpa ulir pada bidang geser

r_1 = 0,4 untuk baut dengan ulir pada bidang geser

ϕ_f = 0,75 (faktor reduksi kekuatan untuk faktur)

f_u^b = tegangan tarik putus baut

A_b = luas brutto penampang baut pada daerah tak berulir

Kekuatan geser nominal baut yang mempunyai beberapa geser (bidang geser majemuk) adalah jumlah kekuatan masing-masing yang dihitung untuk setiap bidang geser.

c) Baut yang memikul gaya tarik

Kuat tarik rencana satu baut dihitung sebagai berikut :

$$T_d = \phi_f . T_n = \phi_f . r_1 . f_u^b . A_b \qquad (3\text{-}21)$$

dengan :

ϕ_f = 0,75 = faktor reduksi kekuatan untuk fraktur

f_u^b = tegangan tarik putus

A_b = luas bruto penampang baut pada daerah tak berulir

d) Kuat tumpu

Kuat tumpu rencana bergantung pada yang terlemah dari baut atau komponen pelat yang disambung. Apabila jarak lubang tepi terdekat dengan sisi pelat dalam arah kerja gaya lebih dari pada 1,5 kali diameter lubang, jarak antar lubang lebih besar daripada 3 kali diameter lubang, dan ada lebih dari satu baut dalam arah kerja gaya, maka kuat rencana tumpu dapat dihitung sebagai berikut,

$$R_d = \phi_f . R_n = 2{,}4 . \phi_f . d_b . t_p . f_u . \qquad (3\text{-}22)$$

dengan :

ϕ_f = 0,75 = faktor reduksi kekuatan untuk fraktut

d_b = diameter baut normal pada daerah tak berulir

t_p = tebal pelat

f_u = tegangan tarik putus yang terendah dari baut atau pelat

e) Tata letak baut

Tata letak baut harus memenuhi persyaratan :

- Jarak antar pusat baut tidak boleh kurang dari 3 kali diameter nominal baut
- Jarak antara pusat pengencang tidak boleh melebihi 15 t_p (t_p = tebal lapis tertipis didalam sambungan)
- Jarak tepi minimum : 1,75. d_b (tepi dipotong dengan tangan), 1,50. d_b (tepi dipotong dengan mesin) dan 1,25. d_b (tepi profil bukan hasil potongan)

  dengan d_b = diameter nominal baut
- Jarak tepi maksimum : 15. t_p dan 150 mm

f) Efek lubang baut terhadap luas netto penampang profil

Efek lubang baut mempengaruhi luas bersih penampang profil, dijelaskan pada Gambar 3.3

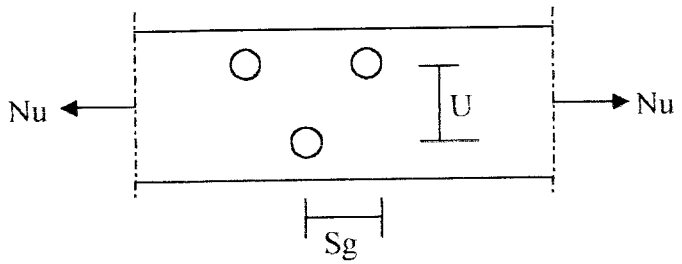

Gambar 3.3 Efek lubang-lubang tak segaris terhadap luas bersih

$$A_n = A_g - n.d.t + \frac{\Sigma S_g^{\,2}.t}{4.u} \qquad (3\text{-}23)$$

dengan :

A_n = penampang neto, mm^2

A_g = penampang brutto, mm^2

t = tebal penampang, mm

d = diameter lubang, mm

n = banyaknya lubang dalam garis potongan

S_g = jarak antara sumbu lubang pada arah sejajar sumbu komponen struktur, mm

u = jarak antara sumbu lubang pada arah tegak lurus sumbu komponen struktur, mm

7. Kegagalan Robekan pada Lubang Baut

Bila material yang direkatkan oleh baut tersebut cukup tipis, keadaan batas kegagalan robekan, yang dikenal sebagai geser balok, dapat mempengaruhi kekuatan suatu batang tarik seperti sambungan pada ujung suatu batang. Persamaan berikut ini dapat digunakan untuk mewakili kekuatan nominal *Tn* (Salmon dan Johnson, 1992).

a) Pelelehan geser-retakan tarik

$$Tn = 0{,}6.fy.Avg + fu.Ant \qquad (3\text{-}24)$$

b) Retakan geser-pelelehan tarik

$$Tn = 0{,}6.fu.Ans + fy..Atg \qquad (3\text{-}25)$$

dengan :

Avg = luas bruto yang mengalami pelelehan geser

= (panjang b-c) x tebal (lihat gambar 3.3)

Ant = luas bersih yang mengalami retakan tarik

= (panjang a-b - luas lubang) x tebal (lihat gambar 3.1)

Ans = luas bersih yang mengalami retakan geser

= (panjang b-c - luas lubang) x tebal (lihat gambar 3.3)

Atg = luas brutto yang mengalami pelelehan tarik

= (panjang a-b) x tebal (lihat gambar 3.3)

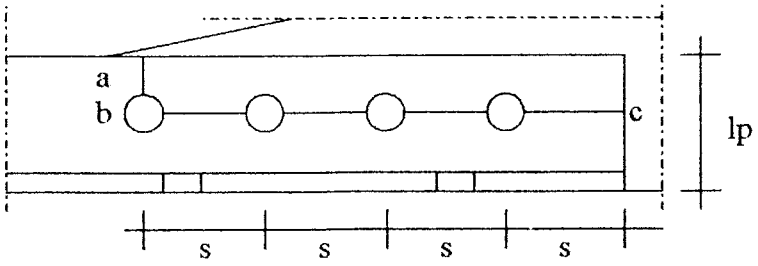

Gambar 3.4 Daerah yang diarsir dapat terjadi kegagalan robekan

3.3 Dasar Perencanaan Struktur Beton Bertulang

Dasar perencanaan struktur beton bertulang meliputi, peraturan-peraturan, analisis struktur, perencanaan pelat, perencanaan struktur portal dengan daktilitas penuh dan terbatas, penulangan balok, dan penulangan kolom.

3.3.1 Peraturan-Peraturan

Peraturan-peraturan yang digunakan antara lain :

a) Tata Cara Perhitungan Struktur Beton Untuk Bangunan Gedung SK SNI T-15-1991-03.

b) Petunjuk Perencanaan Beton Bertulang dan Struktur Dinding Bertulang Untuk Rumah dan Gedung 1987.

c) Pedoman Perencanaan Pembebanan Untuk Rumah dan Gedung 1987.

d) Pedoman Perencanaan Ketahanan Gempa Untuk Rumah dan Gedung 1987.

e) Pedoman Beton Indonesia 1971.

3.3.2 Pembebanan

a) Beban mati

Beban mati sesuai dengan PPURDG 1987, ditetapkan seperi tercantum pada Tabel 3.1

Tabel 3.1 Beban Mati

No.	Jenis Material	Beban
1.	Beton bertulang	24 KN/m^3
2.	Tegel per	24 KN/m^3
3.	Spesi	21 KN/m^3
4.	Plafond	0,18 KN/m^3
5.	Aspal	14 KN/m^3
6.	Tembok	2,5 KN/m^3

b) Beban hidup

Beban hidup menurut PPURDG 1987, untuk ruang kuliah ditetapkan = 1,5 KN/m^2 dan beban hidup pekerja atap ditetapkan = 1 KN/m^2.

c) Beban gempa

Pembebanan gempa khusus pada portal, ditentukan berdasarkan persyaratan dan analisis gaya-gaya dalam struktur dalam batas elatisitas dengan pembebanan gempa menurut PPKGURDG 1987

$$Vb = C.I.K.Wt \qquad (3\text{-}26)$$

dengan :

Vb = gaya gempa dasar

C = koefisien gempa dasar

I = faktor keutamaan struktur = 1,5 (bangunan sekolah)

K = faktor jenis struktur = 1,0 (portal daktail beton bertulang)

Wt = berat kombinasi beban mati keseluruhannya dan beban hidup vertikal yang direduksi

Koefisien gempa dasar ditentukan dari Gambar 3.4 untuk wilayah gempa 3 dengan memakai waktu getar alami struktur.

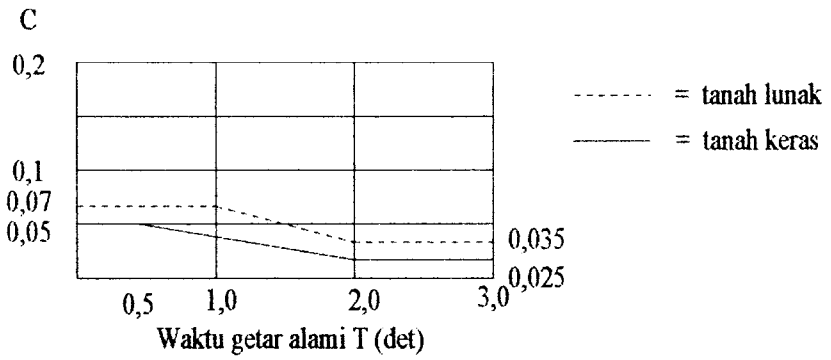

Gambar 3.5 Hubungan Koefisien gempa dasar dengan waktu getar struktur (PPKGURDG 1987)

Waktu getar alami (T) asumsi awal ditentukan untuk portal beton dengan rumus :

$T = 0{,}06\ H^{3/4}$ dengan H = tinggi struktur

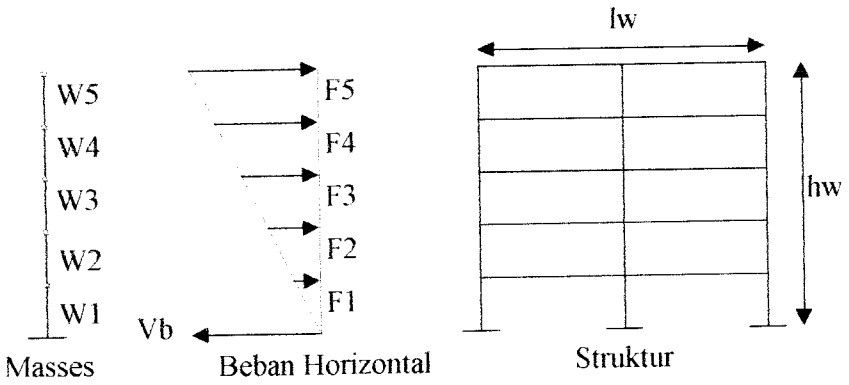

Gambar 3.6 Pembebanan Gempa menurut PPKGURDG 1987

$$F_i = \frac{W_i.h_i}{\Sigma W_i.h_i}.V_b, \text{ untuk } \frac{h_w}{l_w} < 3{,}0 \qquad (3\text{-}27)$$

$$F_i = 0{,}9.\frac{W_i.h_i}{\Sigma W_i.h_i}.V_b + (0{,}1.\mathrm{V_b} \text{ dipuncafk}), \text{ untuk } \frac{h_w}{l_w} < 3{,}0 \qquad (3\text{-}28)$$

dengan :

Fi = gaya gempa lantai ke-i

Wi = berat lantai ke-i

hi = tinggi struktur setiap lantai dari penjepit lateral

Distribusi ini mendekati ragam satu dengan suatu penyesuaian apabila ragam kedua atau ragam yang lebih besar mempengaruhi respon dinamis struktur dengan rasio tinggi dan lebar ≥ 3,0

Perhitungan waktu getar struktur dengan *T Rayleigh*, dihitung dengan rumus :

$$T = 6{,}3.\sqrt{\frac{\Sigma W_i.d_i^{\,2}}{g.\Sigma F_i.d_i}} \qquad (3\text{-}29)$$

dengan :

Wi = berat lantai ke-i

Fi = gaya gempa lantai ke-i

di = deformasi lateral total akibat Fi yang terjadi pada lantai j-i dari hasil perhitungan analisa struktur

g = percepatan gravitasi = 9,81 m/dt^3

3.3.3 Analisis Struktur

Analisis struktur menggunakan program aplikasi komputer SAP 2000, dengan input data-data koordinat-koordinat titik nodal sesuai bentuk dan ukuran portal, ukuran penampang balok dan kolom, modulus elastisitas beton E = 25700 Mpa sebagai data-data elemen, dan pembebanan titik dan merata. Data-data keluaran program berupa momen lentur, gaya geser, gaya aksial untuk kepentingan perencanaan balok dan kolom. (Wilson dan Habinullah, 1990).

3.3.4 Perencanaan Pelat

Perencanaan pelat dengan sistem pelat 2 arah ($Lx/Ly < 2$) dan system pelat 1 arah ($Lx/Ly \geq 2$), dengan ketentuan sebagai berikut.

a) Besar momen lentur dalam arah bentang pendek dan bentang panjang (PBI, 1971)

$$M = x.W_u.L_x^2 \qquad (3\text{-}30)$$

dengan :

W_u = beban merata terfaktor

x = koefisien momen menurut tabel koefisien momen (PBI 1971) yang tergantung kondisi tumpuan dan Ly/Lx

L_x = panjang bentang pendek

b) Analisis penulangan pelat

Analisis penulangan pelat dengan menganggap pelat adalah balok bertulangan tarik sebelah, dengan anggapan diagram regangan dan tegangan, kopel momen gaya-gaya dalam seperti dalam Gambar 3.7, langkah-langkah perhitungan sebagai berikut. (Kadir Aboe, 1998) :

- Hitung : $Mn = Mu / 0{,}8$ (3-31)
- Dari persamaan momen nominal

$$Mn = C.(d-a/2) \quad (3\text{-}32)$$

$$Mn = 0{,}85.fc'.b.a.(d-a/2) \quad (3\text{-}33)$$

didapat persamaan kuadrat sebagai berikut :

$$0{,}85.fc'.b.a^2 - 2.0{,}85.fc'.b.d.a + 2.Mn = 0 \quad (3\text{-}34)$$

didapat a

- Keseimbangan gaya dalam memberikan

$$C = T \quad (3\text{-}35)$$

$$0{,}85.fc'.b.a = As.fy \quad (3\text{-}36)$$

jadi dapat ditentukan luas tulangan perlu

$$A_{s,perlu} = (0{,}85.fc'.b.a)/f_y \quad (3\text{-}37)$$

- Untuk keperluan penulangan, dipilih yang terbesar antara $A_{s,perlu}$ dan $A_{s,min}$ (SK-SNI.1991)

$$A_{s,min} = 0{,}0025.b.h \quad (3\text{-}38)$$

- Tentukan luas penulangan susut (SK-SNI,1991)

$$A_{s,min} = 0{,}0014.b. \quad (3\text{-}39)$$

- Tentukan jarak antar tulangan pelat

$$S = (1/4.\ \pi.\varnothing^2.1000)/A_s \qquad (3\text{-}40)$$

dengan :

$\varnothing$ = diameter tulangan pelat

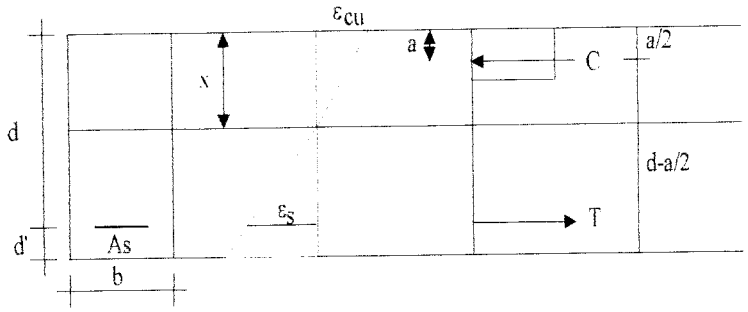

Gambar 3.7 Analisis Balok Bertulang Sebelah

3.3.5 Perencanaan Struktur Portal Beton Bertulang Dengan Daktilitas Penuh

Struktur dengan timgkat daktilitas tingkat 3 atau penuh harus direncanakan, terhadap beban siklis gempa kuat sedemikian rupa dengan pendetailan khusus sehingga mampu menjamin terjadinya sendi-sendi plastis dengan pemenaran energi yang diperlukan. Hal ini beban gempa rencana dapat diperhitungkan dengan menggunakan faktor jenis struktur, K minimum sebesar 1,0. (Kusuma dan Andriono, 1997)

Langkah-langkah perencanaan struktur portal beton bertulang dengan daktilitas penuh adalah sebagai berikut :

a) perencanaan balok portal terhadap beban lentur

Kuat lentur perlu balok portal yang dinyatakan dengan Mu,b harus ditentukan berdasarkan kombinasi pembebanan tanpa atau dengan beban gempa menurut SK-SNI-1991), sebagai berikut :

$$M_{u,b} = 1{,}2.M_{D,b} + 1{,}6.\ M_{L,b} \quad (3\text{-}41)$$

$$M_{u,b} = 1{,}05.(\ M_{D,b} + M_{L,b,R} + M_{E,b}) \quad (3\text{-}42)$$

$$M_{u,b} = 0{,}9.(\ M_{D,b} + M_{E,b}) \quad (3\text{-}43)$$

dengan :

$M_{D,b}$ = momen lentur balok portal akibat beban mati

$M_{L,b}$ = momen lentur balok portal akibat beban hidup

$M_{L,b,R}$ = momen lentur balok portal akibat beban hidup tereduksi

(koefisien reduksi beban hidup menurut PPKGURDG 1987, pengguna gedung ruang kuliah = 0,9)

$M_{R,b}$ = momen lentur balok portal akibat beban gempa

Khusus untuk portal daktilitas penuh dihitung kapasitas lentur sendi plastis balok yang besarnya ditentukan sebagai berikut :

$$M_{kap,b} = \phi_0 .M_{nak,b} \quad (3\text{-}44)$$

dengan :

$M_{kap,b}$ = kapasitas lentur aktual balok pada pusat pertemuan balok kolom dengan memperhitungkan luas tulangan yang terpasang.

$M_{nak,b}$ = kuat lentur nominal balok berdasarkan luas tulangan yang terpasang.

ϕ_0 = faktor penambahan kekuatan yang ditetapkan sebesar 1,25 untuk fy < 400 Mpa, dan 1,40 untuk fy > 400 Mpa

fy = kuat leleh tulangan lentur balok

b) perencanaan balok portal terhadap beban geser

Sesuai dengan desain kapasitas, kuat geser balok portal yang dibebani oleh beban gravitasi sepanjang bentangnya harus dihitung dalam kondisi terjadi sendi-sendi plastis kedua ujung balok tersebut, dengan tanda yang berlawanan (positif dan negatif), menurut persamaan berikut (lihat pula gambar 3.8)

$$V_{u,b} = 1{,}05V_g + 0{,}7\frac{M_{kap,ki} + M_{kap,ka}}{l_n} \qquad (3\text{-}45)$$

tetapi tidak perlu lebih besar dari

$$V_{u,b} = 1{,}05.(V_{D,b} + V_{L,b} + (4{,}0/K).V_{E,b}) \qquad (3\text{-}46)$$

dengan :

$M_{kap,ki}$ = momen kapasitas balok berdasarkan tulangan yang sebenarnya terpasang pada ujung balok kiri atau bidang muka kolom kiri.

$M_{kap,ka}$ = momen kapasitas balok berdasarkan tulangan yang sebenarnya terpasang pada ujung balok kanan atau bidang muka kolom kanan.

l_n = bentang bersih balok

$V_{D,b}$ = gaya geser balok akibat beban mati

$V_{L,b}$ = gaya geser balok akibat beban hidup

$V_{E,b}$ = beban geser balok akibat gempa

K = faktor jenis strukur ($K > 1{,}0$)

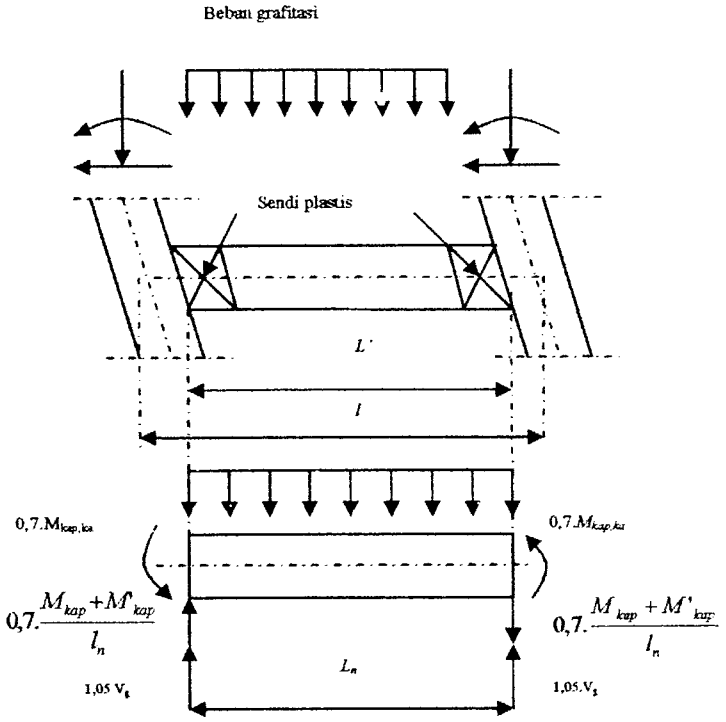

Gambar 3.8 Balok Portal dengan Sendi Plastis pada Kedua Ujungnya

3. Perencanaan Kolom Portal Terhadap Beban Lentur dan Aksial

Kuat lentur kolom portal dengan daktilitas penuh yang ditentukan pada bidang muka balok *Mu,k* harus dihitung berdasarkan terjadinya kapasitas lentur sendi platis pada kedua ujung balok yang bertemu dengan kolom tersebut, yakni sebagai berikut (lihat pula Gambar 3.9)

$$M_{u,k} = 0{,}7.\omega_d..\alpha_k.(M_{kap,ki} + M_{kap,ka}) \qquad (3\text{-}47)$$

Dalam segala hal, kuat lentur kolom portal harus memperhatikan pengaruh gempa arah tegak lurus portal sebesar 30% momen rencana kolom, dapat juga ditulis :

$$M_{u,k} = \frac{h}{h_n}.0,7.\omega_d.\alpha.\left[\begin{array}{l}\frac{l_{ki,x}}{l_{nki,x}}M_{kap,b,ki} + \frac{l_{ka,x}}{l_{nka,x}}M_{kap,b,ka} \\ +0,3.(\frac{l_{ki,y}}{l_{nki,y}}M_{kap.b.k.i.\perp} + \frac{l_{ka,y}}{l_{nka,y}}M_{kap,b,ka,\perp})\end{array}\right] \quad (3\text{-}48)$$

tetapi dalam segala hal tak perlu lebih besar dari :

$$M_{u,k} = 1,05.(M_{D,k} + M_{L,k} + (4,0/K).(M_{E,k} + 0,3M_{E,k,\perp}) \quad (3\text{-}49)$$

dengan :

h = tinggi kolom dari titik pertemuan ke titik pertemuan

h_n = tinggi bersih kolom

ω_d = faktor pembesar dinamis yang memperhitungkan pengaruh terjadinya sendi plastis pada struktur secara keseluruhan, diambil = 1,3 kecuali lantai 1 dan yang paling atas diambil = 1

α_k = faktor distribusi momen kolom portal yang ditinjau sesuai dengan kekakuan relatif kolom atas dan kolom bawah

faktor distribusi momen kolom portal dapat dihitung dengan rumus : (Kusuma dan Andriono, 1993).

– untuk faktor distribusi momen kolom atas

$$\alpha_{ka} = M_{E,k.lt\,i} + I_{atas} / (M_{E,k\,lt.i}\ i + I_{atas} + M_{E,k,kt,I,bawah})$$

untuk faktor distribusi momen kolom bawah

$$\alpha_{ka} = M_{E,k.lt\,i} + I_{bawah} / (M_{E,k\,lt.i}\ i + I_{bawah} + M_{E,k,kt,I,atas})$$

dengan :

l_{ki} = bentang balok sebelah kiri, dari titik pertemuan ke titik pertemuan

$l_{n,ki}$ = bentang bersih balok sebelah kiri

$l_{n,ka}$ = bentang balok sebelah kanan, dari titik pertemuan ke titik Pertemuan

$l_{n,ka}$ = bentang bersih balok sebelah kanan

$M_{kap,ki.}$ = momen kapasitas lentur balok sebelah kiri bidang muka kolom

$M_{kap,ka}$ = momen kapasitas lentur balok disebelah kanan bidang muka kolom

$M_{kap,ki,\perp}$ = momen kapasitas lentur balok disebelah kiri bidang muka kolom arah tegak lurus portal

$M_{kap,ka,\perp}$ = momen kapsitas lentur balok disebelah kanan bidang muka kolom arah tegak lurus portal

$M_{D,k}$ = momen pada kolom akibat beban mati

$M_{L,k}$ = momen pada kolom akibat beban hidup

$M_{E,k}$ = momen pada kolom akibat beban gempa

$M_{E,k,\perp}$ = momen pada kolom akibat beban gempa arah tegak lurus portal

K = faktor jenis struktur

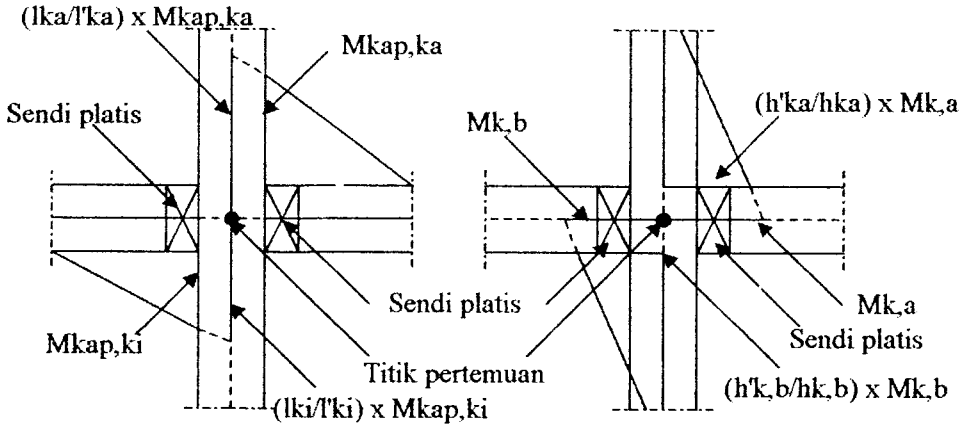

Gambar 3.9 Pertemuan balok kolom dengan sendi platis pada ujung balok di sebelah kiri dan kanan

Sedangkan beban aksial rencana, Nu,k yang bekerja pada kolom portal dengan daktilitas penuh dihitung dari :

$$N_{u,k} = [0,7Rn\ (\Sigma M_{kap,b} + 0,3\,\Sigma M_{kap,b,\perp})]/l_b + 1,05.N_{g,k} \qquad (3\text{-}50)$$

tapi dalam segala hal tidak perlu lebih besar dari :

$$N_{u,k} = 1,05\ [N_{g,k} + (4,0/K)(N_{E,k} + 0,3\,N_{E,k,\perp})] \qquad (3\text{-}51)$$

dengan :

R_n = faktor reduksi yang ditentukan sebesar

1,0 untuk $1 < n < 4$

1,1-0,025n untuk $4 < n < 20$

0,6 untuk $n > 20$

n = jumlah lantai di atas kolom yang ditinjau

l_b = bentang balok dari pusat ke pusat kolom

$\Sigma M_{kap,b}$ = Mkap,b,ki + Mkap,b,ka

$\Sigma M_{kap,b,\perp}$ = Mkap,b,ki,⊥ + Mkap,b,ka,⊥

$N_{g,k}$ = gaya aksial kolom akibat beban gravitasi

$N_{E,k}$ = gaya aksial kolom akibat beban gempa

$N_{E,k,\perp}$ = gaya aksial kolom akibat beban gempa arah tegak lurus portal

4. Perencanaan Kolom Portal Terhadap Beban Geser

Kuat geser kolom portal dengan daktilitas penuh berdasarkan terjadinya sendi-sendi plastis pada ujung-ujung balok-balok yang bertemu pada kolom tersebut, harus dihitung dengan cermat sebagai berikut (lihat pula Gambar 3.10)

Untuk kolom lantai dasar

$$V_{u,k} = (M_{u,k\ atas} + M_{kap,k\ bawah})/h' \quad (3\text{-}52)$$

Untuk kolom lantai paling atas

$$V_{u,k} = (2\,M_{kap,h})/h' \quad (3\text{-}53)$$

Untuk kolom tiap lantai

$$V_{u,k} = (M_{u,k\ atas} + M_{u,k\ bawah})/h'_k \quad (3\text{-}54)$$

dan dalam segala hal tidak perlu lebih besar dari

$$V_{u,k} = 1{,}05\,[M_{D,k} + M_{L,k} + (4{,}0/K)\,(V_{E,k} + 0{,}3V_{kap,ki,\perp})] \quad (3\text{-}55)$$

dengan :

$M_{kap,k}$ = momen kapasitas kolom

$M_{u,k\ atas}$ = momen rencana kolom pada ujung atas dihitung pada muka balok menurut persamaan 3-44 atau 3-45

$M_{u,k\ bawah}$ = momen rencana kolom pada ujung bawah dihitung pada muka balok menurut 3-44 atau 3-45

$M_{kap,k\ bawah}$ = kapasitas lentur ujung dasar kolom lantai dasar = Øo Mnak,k bawah

$M_{nak,k\ bawah}$ = kuat lentur nominal aktual ujung dasar kolom lantai dasar (berdasarkan luas tulangan aktual yang terpasang)

h'_k = tinggi bersih kolom

$V_{D,k}$ = gaya geser kolom akibat beban mati

$V_{L,k}$ = gaya geser kolom akibat beban hidup

$V_{E,k}$ = gaya geser kolom akibat beban gempa

$V_{E,k,\perp}$ = gaya geser kolom akibat beban gempa tegak lurus portal

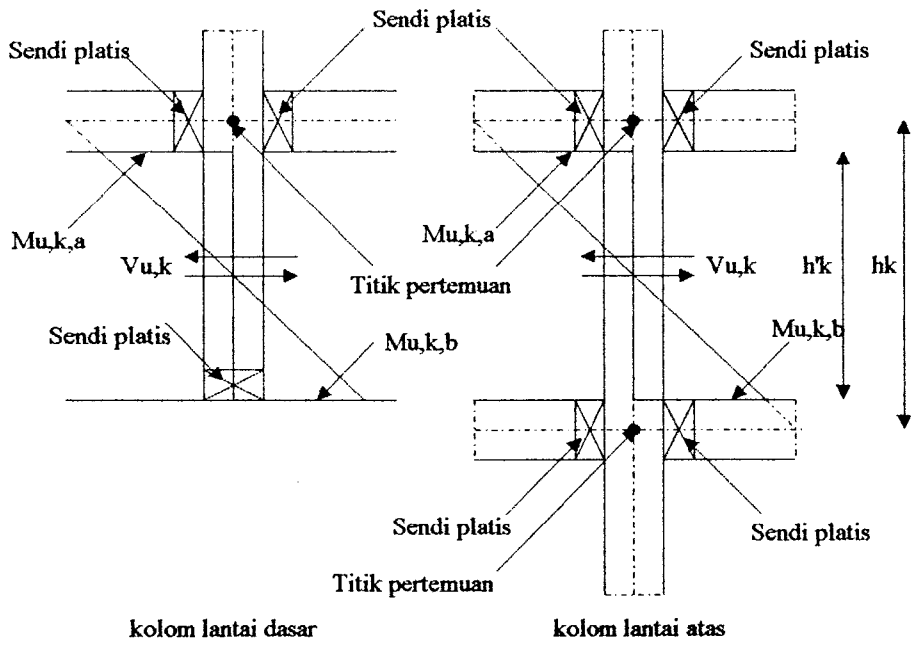

Gambar 3.10 Kolom lantai dasar dan kolom lantai atas dengan Mu,k yang ditetapkan berdasarkan kapasitas sendi platis balok

5. Perencanaan Panel Pertemuan Balok Kolom

Panel pertemuan balok kolomportal harus dipropersikan sedemikian rupa, sehingga memenuhi persyaratan kuat geser horizontal perlu *Vu,h* dan kuat geser vertikal perlu *Vu,v* yang berkaitan dengan terjadinya momen kapasitas pada sendi pada kedua ujung balok yang bertemu pada kolom itu, seperti ditunjukkan dalam Gambar 3.10.

Gaya-gaya membentuk keseimbangan pada join rangka adalah seperi yang terlihat pada Gambar 3.11, dimana gaya geser horizontal.

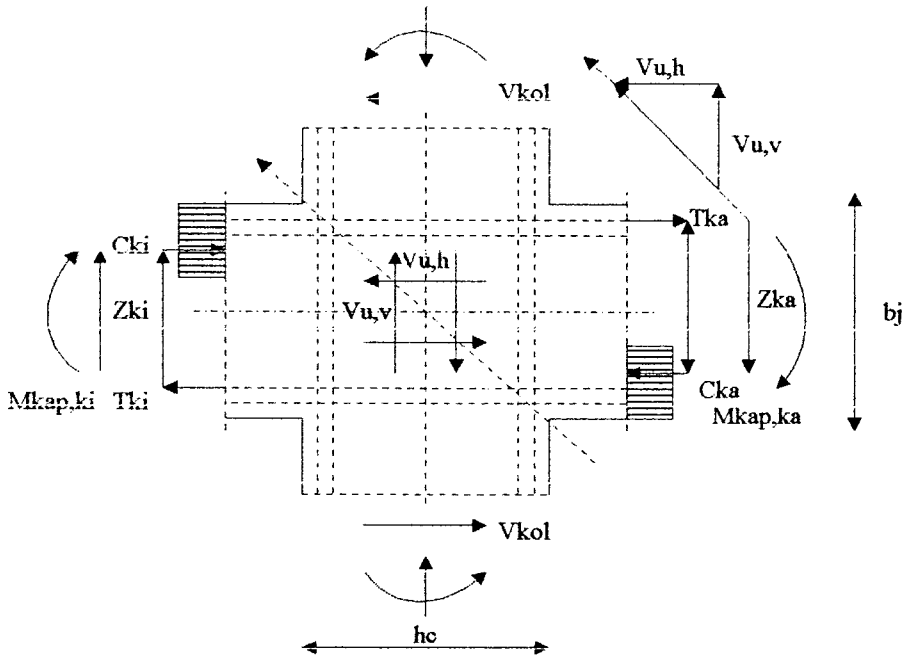

Gambar 3.11 Panel pertemuan balok dan kolom portal dalam kondisi terjadinya sendi-sendi platis pada kedua ujung balok

$$V_{jh} = C_{ki} + T_{ka} - V_{kol} \quad (3\text{-}56)$$

$$C_{ki} = T_{ki} = 0{,}70\,(M_{kap,ki}/Z_{ki}) \quad (3\text{-}57)$$

$$T_{ka} = C_{ka}\,0{,}70\,(M_{kap,ka}/Z_{ka}) \quad (3\text{-}58)$$

$$V_{kol} = 0{,}70\ \frac{((I_{ki}/l'_{ki})\,M_{kap,ki} + (I_{ka}/l'_{ka})\,M_{kap,ka})}{1/2\,(h_{k.a} + h_{k.h})} \quad (3\text{-}59)$$

Tegangan geser horizontal nominal dalam join adalah :

$$V_{jh} = V_{jh}/(b_j.h_c) \quad (3\text{-}60)$$

dengan :

b_j = lebar efektif join (mm)

h_c = tinggi total penampang kolom dalam arah geser yang ditinjau

V_{jh} tidak boleh lebih besar dari $1{,}5\sqrt{fc'}$ (Mpa)

Gaya geser horizontal V_{jh} ini ditahan oleh dua mekanisme kuat geser inti join, yaitu :

a) Strat beton diagonal yang melewati daerah tekan ujung join yang memikul gaya geser V_{ch}'

b) Mekanisme panel rangka yang terdiri dari sengkang horizontal dan strat beton diagonal daerah tarik join yang memikul gaya geser V_{sh}'

Besarnya V_{ch} harus diambil sama dengan nol kecuali bila :

a) tegangan tekan rata-rata minimal pada penampang bruto kolom beton di atas join, termasuk tegangan prategang, apabila ada, melebihi nilai $0{,}1fc'$, maka :

$$V_{ch} = 2/3\ \sqrt{(N_{u,k}/A_g)} - 0{,}1\,fc'.\,b_j.h_c \quad (3\text{-}61)$$

balok diberi gaya prategang yang melewati join maka :

$$V_{ch} = 0{,}7\,P_{cs} \quad (3\text{-}62)$$

dengan P_{cs} adalah gaya permanen dalam baja prategang yang terletak di sepertiga bagian tengah tinggi kolom.

b) Seliruh balok pada join dirancang sehingga penampang kritis dari sendi plastis terletak pada jarak yang lenih tinggi penampang balok diukur dari muka kolom maka :

$$V_{ch} = 0{,}5\ (As'/As)\ V_{jh}.(1 + (N_{u,k}/0{,}4.\ A_g.fc')) \qquad (3\text{-}63)$$

dimana rasio As'/As tidak boleh diambil lebih besar dari satu.

Bila $\rho_c < 0{,}1\ fc'$ maka

$$V_{sh} = V_{jh} - 2/3\ \sqrt{(}\ N_{u,k} / A_g) - (0{,}1\ fc')\ b_{jh} \qquad (3\text{-}64)$$

Pada join rangka dengan melakukan relokasi sendi plastis

$$V_{sh} = V_{jh} - 0{,}5\ (As' / As)\ V_{jh}.(1 + (N_{u,k} / 0{,}4.\ A_g.fc'))) \qquad (3\text{-}65)$$

Luas total efektif dari tulangan geser horizontal yang melewati bidang kritis diagonal yang diletakkan di daerah tekan join efektif *bj* tidak boleh kurang dari :

$$A_{jh} = V_{jh} / fy \qquad (3\text{-}66)$$

kegunaan sengkang horizontal ini harus didistribusikan secara merat di antara tulangan balok longitudinal atas dan bawah.

Geser join vertikal *Vjh* dapat dihitung dari :

$$V_{jv} = V_{jh}\ (h_c / b_j) \qquad (3\text{-}67)$$

sedangkan tulangan join geser vertikal didapat dari :

$$V_{sv} = V_{jv} - V_{cv} \qquad (3\text{-}68)$$

menjadi :

$$V_{cv} = A_{sc}' \frac{V_{sh}}{V_{sc}} \left[0{,}6. \frac{N_{u.k}}{A_g . fc'} \right] \qquad (3\text{-}69)$$

dengan :

A_{sc}' = luas tulangan longitudinal tekan

A_{sc} = luas tulangan longitudinal tarik luas tulangan join vertikal

luas tulangan sengkang vertikal tidak boleh kurang dari :

$$A_{jv} = V_{sw} / fy \qquad (3\text{-}70)$$

3.3.6 Penulangan Balok

a. Analisis Balok Terlentur Bertulang Rangkap

Penulangan lentur balok bertulang rangkap menyangkut penentuan kuat nominal lentur suatu penampang M_{nak}^{+} dan M_{nak}^{-} pada kedua ujung komponen balok dan penentuan momen nominal balok pada tengah bentang. Momen nominal aktual balok harus lebih besar atau sama dengan momen ultimit balok sebagai tanda tulangan lentur terpakai aman.

Langkah-langkah analisis penampang balok bertulang rangkap adalah sebagai berikut (Dipohusodo, 1996)

a) Tentukan rasio tulangan (ρ)

$$\rho_{min} < \rho \leq \rho_{maks}$$

$$\rho_b = \frac{0{,}85. fc'}{fy} \beta_1 \left(\frac{600}{600 + fy} \right) \qquad (3\text{-}71)$$

$$\rho_{min} = 1{,}4 / fy$$

$$\rho_{maks} = 0{,}75. \rho_b$$

dengan :

ρ = rasio tulangan

fc' = kuat desak beton

fy = tegangan leleh ijin baja

β_1 = 0,85 untuk fc' ≤ 30 Mpa

β_1 = 0,85 - 0,008.(fc'-30) untuk fc' > 30 Mpa

b) Anggap bahwa segenap penulangan meluluh, maka : $fs = fs' = fy$ dan $As_2 = As'$

c) Tentukan tinggi efektif balok

$$d' = p \text{ (selimut beton)} + \varnothing\text{tul. Sengkang} + 1/2.\varnothing\text{tul. lentur} \quad (3\text{-}72)$$

$$d' = h - d' \quad (3\text{-}73)$$

d) Tentukan As dan As' dengan cara berikut ini

Tentukan luas tulangan tarik (seimbang dengan beton tekan)

$$As_1 = \rho . b . d \quad (3\text{-}74)$$

hitung gaya tarik

$$T = As_1 . fy \quad (3\text{-}75)$$

untuk pasangan kopel gaya beton tekan dan tulangan tarik

$$Mn_1 = T_1.(d - a/2) \quad (3\text{-}76)$$

dengan :

$$a = \beta_1 . x$$

$$x = [\, 600 / (600 + fy) \,].d$$

Dari momen rencana balok Mu, didapat $Mn = 0{,}8Mu$

jika, $Mn_1 < (Mn = 0{,}8Mu)$

kelebihan Mn yang harus ditahan oleh tambahan tulangan tarik dan tulangan tekan.

$$Mn_2 = Mn - Mn_1 \quad (3\text{-}77)$$

$$Mn_2 = Cs.(d - d') \text{ atau } Mn_2 = T_2.(d - a/2) \quad (3\text{-}78)$$

$$T_2. = Cs = Mn_2/(d - d') \quad (3\text{-}79)$$

dianggap baja tekan leleh saat beton tekan mencapai regangan hancur 0,003 dan $fs' = fy$

Luas tulangan tekan :

$$As' = Cs / fs' \quad (3\text{-}80)$$

Tambahan luas tulangan tarik :

$$As_2 = T_2 / fy \quad (3\text{-}81)$$

Luas tulangan tarik :

$$As = As_1 + As_2 \quad (3\text{-}82)$$

e) Dengan menggunakan keseimbangan gaya-gaya dalam, hitunglah tinggi balok tegangan tekan = a

$$T = Cc + Cs \quad (3\text{-}83)$$

$$As.fy = 0{,}85.fc'.b.a + As'.(fy - 0{,}85.fc') \quad (3\text{-}84)$$

didapat a

f) Tentukan letak garis netral

$$x = a / \beta_1 \quad (3\text{-}85)$$

g) Dengan menggunakan diagram regangan memeriksa regangan tulangan baja tekan maupun tarik, untuk membuktikan apakah anggapan pada langkah awal benar.

$$\varepsilon_s' = [(x - d')/x]\varepsilon_{cu} \quad (3\text{-}86)$$

$$\varepsilon_s = [(d - x)/x]\varepsilon_{cu} \quad (3\text{-}87)$$

dengan menganggap $\varepsilon_s \geq \varepsilon_y$, yang berarti tulangan baja tarik telah meluluh, akan timbul salah satu dari dua kondisi berikut ini:

b. Kondisi 1: $\varepsilon_s \geq \varepsilon_y$ menunjukkan bahwa anggapan pada lankah awal batul dan tulangan baja tekan meluluh

b. Kondisi 2: $\varepsilon_s \leq \varepsilon_y$ menunjukkan bawa pada langkah awal tidak betul dan tulangan baja tekan belum luluh.

Kondisi 1:

h) Periksa rasio tulangan,

$$\rho = As_1/(b.d) \quad (3\text{-}88)$$

$\rho_{min} < \rho \leq \rho_{maks}$,memenuhi syarat

i) Hitung kapasitas momen teoritis M_{nak}

$$Cc = 0{,}85.fc'.b.a \quad (3\text{-}89)$$

$$Cs = As'.(fy - 0{,}85.fc') \quad (3\text{-}90)$$

$$M_{nak} = Cc\,[d - (a/2)] + Cs\,(d\text{-}d') \quad (3\text{-}91)$$

$\phi M_{nak} \geq Mu$ -tulangan aman-

dengan $\phi = 0{,}8$

Kondisi 2:

h) Mencari letak garis netral, dengan mengacu gambar 3.10 dan 3.11 menggunakan keseimbangan gaya-gaya horizontal akan didapat nilai x,

$$T = Cc + Cs \quad (3\text{-}92)$$

$$As.fy = (0,85.fc').b.a + fs'.As' \quad (3\text{-}93)$$

Sedangkan

$$a = \beta_1.c \text{ dan } fs' = \varepsilon_s'.E_s = [(x-d).0,003/x]E_s$$

dengan melakukan beberapa subtitusi didapatkan

$$As.fy = 0,85.fc'.b.\ \beta_1.x + 0,003.\ [(x-d).0,003/x]E_s.As' \quad (3\text{-}94)$$

Apabila persamaan tersebut dikalikan dengan x, akan didapat:

$$As.fy.x = 0,85.fc'.b\,\beta_1.x^2 + x.0,003\,E_s.As' - d'.0,003\,E_s.As' \quad (3\text{-}95)$$

Setelah dilakukan pengelompokan, didapatkan persamaan

$$(0,85.fc'.b.\beta_1).x^2 + 0,003\,E_s.As' - As.fy).x - d'(0,003)\,E_s.As' = 0 \quad (3\text{-}96)$$

dengan memasukan nilai E_s = 200000 Mpa, persamaan menjadi:

$$(0,85.fc'.b.\beta_1).x^2 + (600.As' - As.fy) - 600.d'.As' = 0 \quad (3\text{-}97)$$

i) Menghitung tegangan pada tulangan baja tekan,

$$fs' = [(x-d')/x].600 \quad (3\text{-}98)$$

j) Priksa rasio tulangan,

$$As_2.fy = As'.fs' \quad (3\text{-}99)$$

$$As_1 = As - As_2 \quad (3\text{-}100)$$

$$\rho = As_1/(b.d) \quad (3\text{-}101)$$

$\rho_{min} < \rho \leq \rho_{maks}$,memenuhi syarat

k) Dapatkan a dengan menggunakan persamaan: $a = \beta_1.x$

l) Hitung kapasitas momen teoritis M_{nak}

$$Cc = 0,85.fc'.b.a \quad (3\text{-}102)$$

$$Cs = As'.(fy - 0,85.fc') \quad (3\text{-}103)$$

$$M_{nak} = Cc\,[d - (a/2)] + Cs\,(d\text{-}d') \qquad (3\text{-}104)$$

$\phi M_{nak} \geq Mu$ -tulangan aman-

dengan $\phi = 0{,}8$

Dari momen rencana balok didapat momen tumpuan negatif, momen tumpuan positif, dan momen lapangan. Dengan demikian masing-masing dianalisis berbeda sesuai letak penulangan masing-masing.

a) Analisis penulangan lentur tumpuan momen negatif

Pada momen tumpuan negatif maka *As* sebagai tulangan tarik berada di atas, dan *As'* sebagai tulangan tekan berada dibawah pada penampang balok, analisis tulangan rangkap sesuai Gambar 3.11 berikut ini.

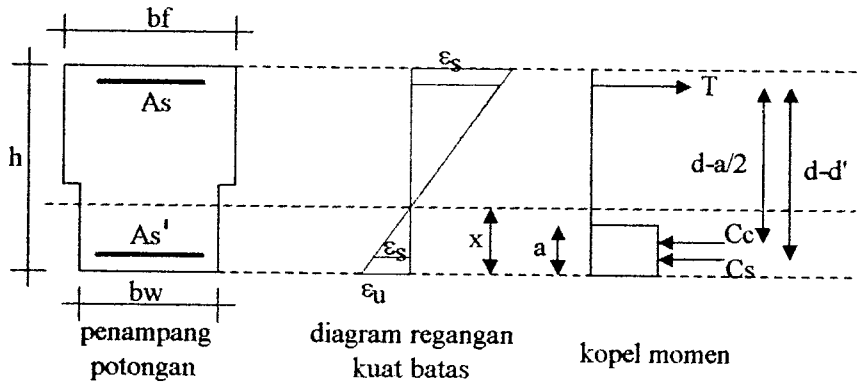

Gambar 3.12 Analisis balok bertulang rangka tumpuan momen negatif

b) Analisis penulangan lentur tumpuan momen positif dan momen lapangan

Pada momen tumpuan positif dan momen lapangan, maka *As* sebagau tulangan tarik berada di bawah, dan *As'* sebagai tulangan tekan berada diatas pada penampang balok, analisis tulangan rangkap sesuai Gambar 3.12 berikut ini:

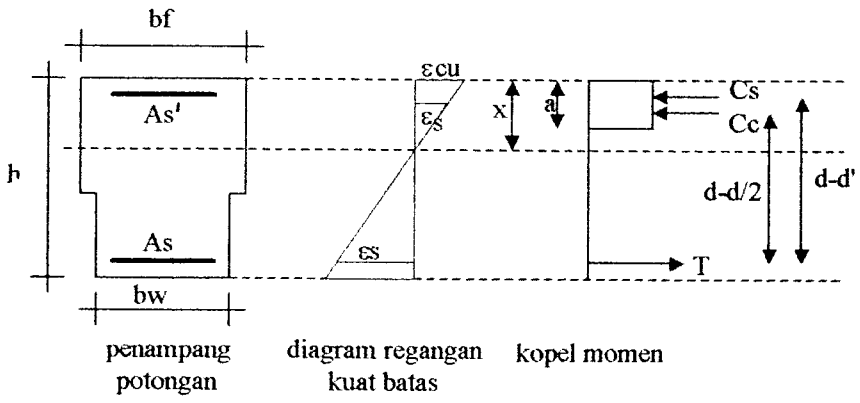

Gambar 3.13 Analisis balok bertulang rangkap tumpuan momen positif dan momen lapangan

b. Penulangan Geser Balok

Penulangan geser balok disesuaikan menurut perencanaan daktilitas penuh dan daktilitas terbatas.

a) Penulangan geser balok daktilitas penuh

Penulangan geser balok dihitung dengan rumus sebagai berikut. (Kusuma dan Andriono, 1993) :

$$V_{u,b}.\phi \leq V_c + V_s \qquad (3\text{-}105)$$

$$V_c = 1/6.\sqrt{fc'}.b_w.d \qquad (3\text{-}106)$$

$$V_s = (A_v.fy.d)/S \qquad (3\text{-}107)$$

dengan :

$V_{u,b}$ = gaya geser rencana balok

ϕ = 0,6

V_c = gaya geser yang ditahan oleh beton

V_s = gaya geser yang ditahan tulangan geser

fc' = kuat tekan beton

fy = tegangan ijin leleh baja

b_w = lebar badan penampang balok

d = tinggi efektif balok

S = jarak tulangan geser

- Penulangan geser pada daerah sendi plastis menimum 2.h dari muka kolom ke tengah bentang. $V_c = 0$
- Penulangan geser pada derah diluar sendi platis dari 2.h ke arah tengah bentang.

$$V_c = 1/6.\sqrt{fc'}.\ b_w.d \qquad (3\text{-}108)$$

- Jarak sengkang maksimum pada lokasi sendi plastis (SK-SNI, 1991)
  - d/4
  - 8.$Ø_p$. diameter tul. Pokok
  - 24 $Ø_s$. diameter sengkang
  - 200 mm
  - 1600.fy.As,l/[(As,a + As,b).fy]
  - Jarak sengkang maksimum di luar sendi plastis. D/2 (SK-SNI,1991)

3.3.7 Penulangan Kolom

a. Analisis Penulangan Lentur dan Aksial Kolom

Penulangan lentur dan aksial kolom dianalisis dengan menggunakan diagram interaksi kolom . Tulangan terdistribusi secara simetris dengan memperhatikan keserasian regangan. Misal: penampang dengan empat lapis tulangan (lihat Gambar 3.14) dengan gaya aksial tekan bekerja pada salah satu

sumbu utamanya. Jarak masing-masing tulangan terhadap serat beton yang tertekan d1 dapat ditentukan sebagai berikut (Wahyu dan Rahim, 1997) :

Untuk lapis pertama $As_1 : d_1 = d'$

kedua $As_2 : d_2 = d' + 1(h - 2d')/3$

ketiga $As_3 : d_3 = d' + 2(h - 2d')/3$

keempat $As_4 : d_4 = d' + 3(h - 2d')/3$

dengan melihat bentuk persamaan tersebut, dapat dibuat rumus umum untuk jarak tulangan di sebagai :

$$di = d' + [i - 1)(h - 2d')]/(N - 1) \qquad (3\text{-}109)$$

dengan :

i = nomir lapis tulangan

N = banyaknya garis tulangan

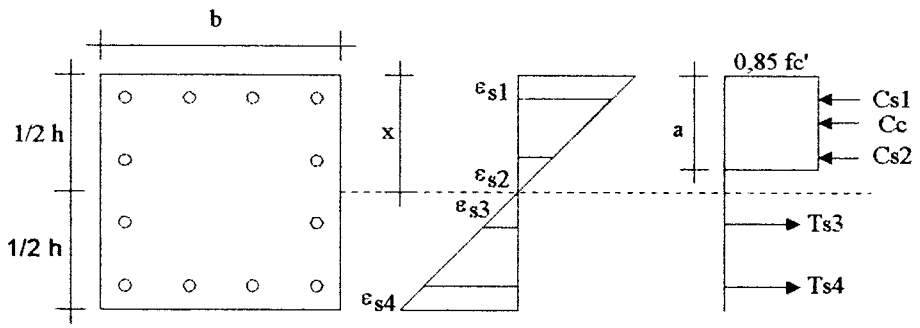

Gambar 3.14 Penampang dengan tulangan terdistribusi merata pada keempat sisinya

Besarnya regangan yang terjadi pada lapis tulangan ke-i, dapat ditetapkan melalui perbandingan segitiga, dengan regangan maksimum pada beton adalah 0,003. Dengan demikian untuk tulangan ke-i

$$\varepsilon_{si} = 0{,}003.[(x - di)/x] \quad (3\text{-}110)$$

Sebagaimana sebelumnya x adalah jarak sumbu netral terhadap serat terluar. Dengan memperhatikan persamaan tersebut, dapat diketahui bahwa harga εsi akan negatif untuk regangan tarik ataupun positif untuk regangan tekan.

Selanjutnya tegangan pada lapis tulangan ke-i dapat dirumuskan menjadi :

$$f_{si} = \varepsilon_{si} \,.\, E_s \quad (3\text{-}111)$$

$$f_{si} = 0{,}003.[(x - di)/x].200000 \quad (3\text{-}112)$$

Bila

$\varepsilon_{si} \geq fy / E_s$, maka $f_{si} = fy$

$fy / E_s > \varepsilon_{si} > -fy / E_s$, maka $f_{si} = \varepsilon_{si} \,.\, E_s$

$\varepsilon_{si} \leq -fy / E_s$, maka $f_{si} = fy$

Gaya pada tulangan ke-i, menjadi

$$Pi = f_{si} A_{si} \quad (3\text{-}113)$$

Dengan mengacu pada Gambar 3.13, dapat disusun persamaan keseimbangan :

$$Pn - Cc - \sum f_{si} A_{si} = 0 \quad (3\text{-}114)$$

$$Pn = 0{,}85 fc'.a.b - \sum f_{si} A_{si} \quad (3\text{-}115)$$

Momen terhadap pusat platisnya adalah :

$$P_n e = Cc.1/2.(h\text{-}a) + \sum_{i=1}^{n} f_{si} A_{si} (1/2.h - di) \quad (3\text{-}116)$$

Perlu diperhatikan bahwa bila :

$di < a$, maka harga $f_{si} = f_{si} - 0{,}85 fc'$

$di > a$, maka harga $f_{si} = f_{si}$

b. Analisi Keruntuhan Kolom

Analisi keruntuhan kolom dapat ditijnjau eksentrisitas kolom terhadap eksentrisitas balancenya.

a. Jika $e > e_b$ →keruntuhan akibat adanya gaya tarik, maka :

$$P_n = 0{,}85.fc'b.d.\left[\frac{h-2.e}{2.d} + \sqrt{\left[\frac{h-2.e}{2.d} + 2.m.\rho_b.\left(1-\frac{d'}{d}\right)\right]}\right] \qquad (3\text{-}117)$$

dengan :

$$\rho_b = \frac{0{,}85.fc'}{fy}.\beta_1.\left(\frac{600}{600+fy}\right)$$

$$m = \frac{fy}{(0{,}85.fc')}$$

jika $\phi.p_n < P_u$, jumlah tulangan harus diperbanyak.

b. jika $e < e_b \rightarrow$ keruntuhan akibat adanya gaya desak, maka :

$$P_n = \left[\frac{As'.fy}{\frac{e}{(d-d')}+0{,}5}\right] + \left[\frac{b.h.fc'}{\frac{3.h.e}{d^2}+1{,}18}\right] \qquad (3\text{-}118)$$

jika $\phi.p_n < P_u$, jumlah tulangan harus diperbanyak

dengan :

$$a = \frac{P_n}{0{,}85.fc'b}$$

$$c = a/\beta_1$$

$$f'_{sb} = \frac{600.(c-d')}{c} > fy$$

Penulangan dinyatakan aman jika memenuhi syarat :

$$Pu \leq \phi \; Pn \qquad (3\text{-}119)$$

dengan :

Pu = beban aksial rencana terfaktor

ϕ = 0,65 (faktor reduksi kekuatan menurut SK-SNI-1991)

c. Pengaruh Kelangsingan Kolom

Kelangsingan kolom berpengaruh kepada pembesaran kolom, syarat menurut SK-SNI-1991, kolom tidak langsing jika :

$\frac{k.L}{r} < 34 - 12.\frac{M_1 b}{M_2 b}$, untuk komponen struktur tekan yang ditahan terhadap goyangan kesamping.

$\frac{k.L}{r} < 22$, untuk komponen struktur tekan yang tidak ditahan terhadap goyangan kesamping.

Dengan :

k = faktor panjang efektif

L = panjang beban kolom tanpa penopang

r = $\sqrt{(I_g/A_g)}$ = jari-jari girasi

Faktor panjang efektif k merupakan fungsi dari faktor kekangan ujung ψ_a dan ψ_b untuk masing-masing titik ujung atas dan bawah yang didefinisikan sebagai.(Wang dan Salmon, 1993).

$$\psi = (\Sigma E.I_k/l_k)/(\Sigma E.I_b/l_b) \qquad (3\text{-}120)$$

Untuk EIk kekakuan batang kolom boleh ditetapkan sebagai :

$$E.I_k = (E_c I_g/2{,}5)/(1 + \beta_d) \quad (3\text{-}121)$$

Untuk Eib kekakuan batang balok boleh ditetapkan sebagai :

$$E.I_b = (E_c I_g/5)/(1 + \beta_d) \quad (3\text{-}122)$$

dengan :

E_c = $4700.\sqrt{fc'}$ = modulus elastisitas beton

I_g = Inersia penampang beton

β_d = rasio perbandingan momen beban mati terfaktor terhadap momen total terfaktor

Untuk menetapkan faktor panjang efektif kolom, maka dibedakan pada portal tidak bergoyang dan portal bergoyang.

Untuk portal tidak bergoyang, *British Code of Standard Practice*, 1972 menyarankan k digunakan harga terkecil dari persamaan berikut ini.

$$k = 0{,}7 + 0{,}05\ (\psi_a + \psi_b) \leq 1{,}0 \quad (3\text{-}123)$$

$$k = 0{,}85 + 0{,}05\ \psi_{min} \leq 1{,}0 \quad (3\text{-}124)$$

Untuk portal bergoyang, menurut rumus *Furlong* harga k ditentukan sebagai berikut ini.

$$k = \frac{20 - \Psi_{rata-rata}}{20}\sqrt{1 + \Psi_{rata-rata}} \quad \text{jika } \psi_{rata\text{-}rata} < 2 \quad (3\text{-}125)$$

$$k = 0{,}9.\sqrt{1 + \Psi_{rata-rata}} \quad \text{jika } \psi_{rata\text{-}rata} \geq 2 \quad (3\text{-}126)$$

d. Metode Pembesaran Momen pada Kolom Langsing

Pada kolom langsing dengan ketentuan $k.L < 100$, hitungan kekuatan kolom dilakukan dengan metode pembesaran momen. Perencangan dari kolom

tersebut didasarkan atas pembesaran momen yang bekerja sedemikian sehingga kolom tersebut bisa direncanakan sebagai kolom pendek (Sudarmoko, 1995)

Pembesaran momen dihitung dengan rumus (SK-SNI, 1991)

$$M_c = \delta_b M_2 b + \delta_s M_2 s \qquad (3\text{-}127)$$

dengan :

M_c = momen terfaktor yang digunakan untuk perencanaan komponen struktur tekan.

δ_b = faktor pembesaran untuk momen akibat beban yang tidak menimbulkan goyangan berarti.

δ_s = faktor pembesaran untuk momen akibat beban yang menimbulkan goyangan.

M_2b = momen terfaktor akibat beban yang tidak menimbulkan goyangan.

M_2s = momen terfaktor akibat beban yang menimbulkan goyangan.

Faktor δ_b dan δ_s adalah pembesaran momen yang secara empiris dapat ditentukan sebagai berikut :

$$\delta_b = \frac{C_m}{1 - \frac{Pu}{\phi Pc}} \geq 1{,}0 \qquad (3\text{-}128)$$

$$\delta_b = \frac{1}{1 - \frac{\Sigma Pu}{\phi . \Sigma Pc}} \geq 1{,}0 \qquad (3\text{-}129)$$

di mana Pc adalah beban tekuk Euler,

$$Pc = (\pi^2 . EI)/(k.L)^2 \qquad (3\text{-}130)$$

dan *Pu* adalah beban rencana aksial terfaktor, ΣPu dan ΣPc adalah jumlah untuk semua kolom dalam satu tingkat, C_m adalah faktor koreksi seperti ditentukan berikut ini.

Untuk komponen struktur portal tidak bergoyang dan tanpa beban transversal pada dukungan,

$$C_m = 0{,}60 + 0{,}40\ (M_1b / M_2b) \geq 0{,}40 \qquad (3\text{-}131)$$

e. Penulangan Geser Kolom

Penulangan geser kolom menurut SK-SNI-1991 dibagi menjadi dalam dua daerah yaitu dalam daerah *lo* dan luar *lo*. Daerah yang berpotensi terjadi sendi plastis adalah sepanjang *lo* dari muka kolom yang ditinjau dimana *lo* tidak boleh kurang dari :

- $lo \geq h$, bila $N_{u,k} \leq 0{,}3 A_g . A_g$
- $lo \geq 1{,}5.h$, bila $N_{u,k} > 0{,}3 . A_g.fc'$
- 1/6 bentang bersih kolom
- 450 mm

Penulangan geser kolom

- Penulangan geser dalam daerah lo

$$\frac{V_{u,k}}{\phi} \leq 0 + V_{s,k} \qquad (3\text{-}132)$$

dengan :

$V_{u,k}$ = gaya geser rencana kolom

ϕ = 0,6

$V_{s,k}$ = (Av.fy.d)/S

A_v = luas penampang tulangan sengkang

fy = tegangan ijin leleh baja

d = tinggi efektif kolom

S = jarak tulangan geser

Tulangan geser kolom harus dipasang pada daerah *lo* dengan jarak maksimum (SK-SNI-1991) :

- 1/4 dimensi komponen struktur terkecil
- 8.Ø kali diameter tulangan longitudinal
- 100 mm

- Penulangan geser luar daerah lo

$$\frac{V_{u,k}}{\phi} \le V_c + V_{s,k} \qquad (3\text{-}133)$$

dengan gaya geser yang ditahan beton :

$$V_c = \left[1 + \frac{N_{u,k}}{14.A_g}\right].\frac{1}{6}.\sqrt{fc'}\,b.d \qquad (3\text{-}134)$$

dengan :

N_u = gaya geser aksial yang terjadi pada kolom yang ditinjau

A_g = luas penampang kolom

b_w = lebar komponen kolom terkecil

BAB IV

PERENCANAAN ATAP

Perencanaan atap meliputi, perencanaan gording, perencanaan sagrod, dan perencanaan rangka baja atap, dengan metoda AISC-LRFD93 perencanaan atap disajikan dalam gambar dibawah ini.

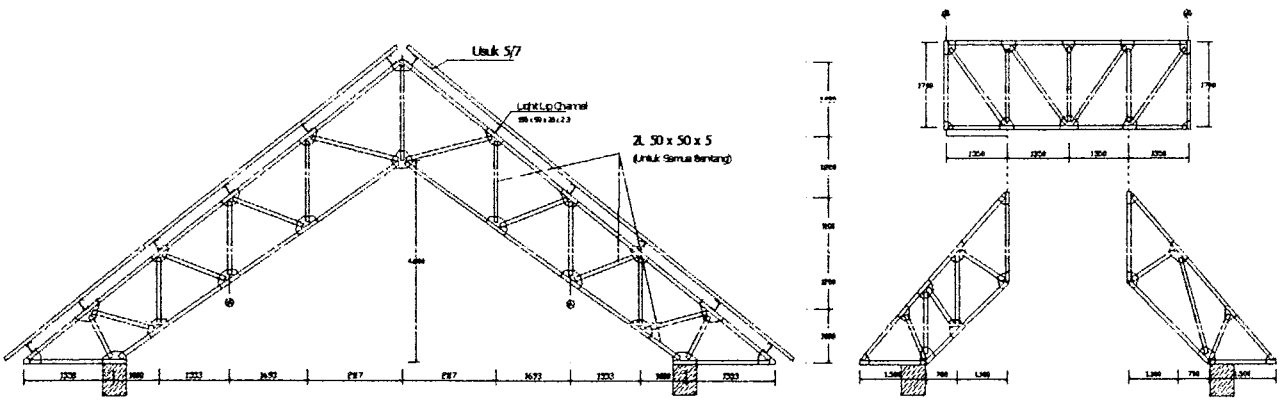

Gambar 4.1 Rangkaian Profil Kuda-kuda 1

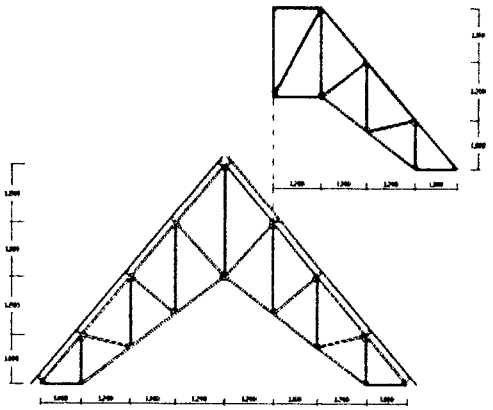

Gambar 4.2 Rangkaian Profil Kuda-kuda 2

4.1 Perencanaan Gording

Asumsi untuk perencanaan gording didasarkan pada gording yang menerima beban terbesar dengan bentang terpanjang dan desain struktur disamakan untuk semua gording

4.1.1 Pembebanan Gording

Pembebanan gording terdiri dari :

a. Beban Mati (DL).

- Penutup atap genting beton, usuk dan reng 60 Kg/m^2 x 1.65 m = 99 Kg/m'
- Berat sendiri gording = 10 Kg/m'

= 109 Kg/m'

b. Beben Hidup (LL)

- Beban Pekerja = 100 Kg

c. Beban Angin (WL).

- Angin Tekan $qt = (0{,}02\ \alpha - 0{,}4)\ .\ 60\ Kg/m^2 \times 1{,}65\ m = 49{,}5\ Kg/m'$
- Angin Hisap $qh = (-0.4) \times 60\ Kg/m^2 \times 1{,}65\ m = -39{,}6\ Kg/m'$

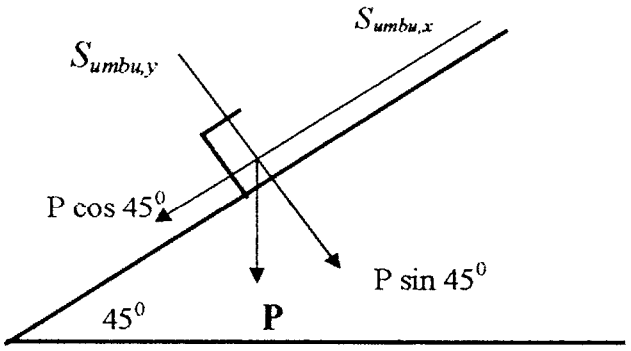

Gambar 4.3 Arah Pembebanaan Gording

Tabel 4.1 Pembebanan dan Momen Arah Sumbu X dan Sumbu Y Gording

Jenis Pembebanan	qx (Kg.m) 1	P_x (Kg) 2	qy (Kg) 3	P_y (Kg) 4	Mx (Kg.m) 5	My (Kg.m) 6
a. Beban Mati (DL)	77,0746		77,0746		195,0951	48,7738
b. Beban Hidup (LL)		70,7107		70,7107	78,75	78,75
c. Beban Angin (WL)						
• Tiup	49,5		49,5		125,2969	31,324
• Hisap	39,6		39,6		100,2375	25,0594

Keterangan Tabel

1. Pembebanan sejajar gording $q_x = Px$ = beban sin 45^0
2. Pembebanan tegak lurus gording $q_y = Py$ = beban.cos 45^0
3. Momen untuk beban merata $M_X = M// = 1/8\ q_x L^2$
4. Momen untuk beban merata $M_Y = M\perp = 1/32\ q_Y L^2$
5. Momen untuk beban terpusat Mx = My = ¼ . P . L

Dengan L = 4,5 m

Tabel 4.2 Kombinasi Momen AISC-LRFD93

No	Kombinasi	$M_{u,X}$ (Kg.m)	$M_{u,Y}$ (Kg.m)
1.	1,4 M_D	273,1331	68,2833
2.	**1,2 M_D + 1,6 M_L**	360,1141	184,5286
3.	1,2 M_D + 0,5 M_L + 1,3 M_W	436,3731	138,6248
4.	1,2 M_D + 0,5 M_L - 1,3 M_W	143,1804	65,3263
5.	0,9 M_D + 1,3 M_W	338,4715	84,6176
6.	0,9 M_D - 1,3 M_W	45,2768	11,3192

4.1.2 Pendimensian Gording

Mu,x = kNm (kombinasi maksimum)

Diambil mutu baja fy = 240 MPa, asumsi penampang kompak

Kekuatan desainnya adalah : $\phi_b . Z_x . F_y \geq M_{U,X}$

$$Z_X \text{ (yang diminta)} = \frac{M_{U,x}}{\phi_b F_Y} = \frac{436{,}3751.10^2}{0{,}9.2400} = 20{,}203 \text{ cm}^3$$

Pilih profil dari tabel LRFD

Coba Light Lip Canal 150 X 50 X 20 X 4,5

Zx = 49 cm³ Ix = 368 cm⁴

Zy = 10,5 cm³ Iy = 35,7 cm⁴

1. Cek batas penampang kompak

Untuk sayap

$$\lambda = \frac{b_f}{t_f} = \frac{50}{4{,}5} = 10{,}8 < \lambda_p = \frac{170}{\sqrt{f_y}} = \frac{170}{\sqrt{240}} = 10{,}97 \text{ -aman-}$$

Untuk badan

$$\lambda = \frac{h_c}{t_w} = \frac{150}{4{,}5} = 32{,}61 < \lambda_p = \frac{1680}{\sqrt{f_y}} = \frac{1680}{\sqrt{240}} = 108{,}44 \text{ -aman-}$$

2. Cek Tegangan

$fb_x = M_x / Z_x$

$fb_x = 436{,}3751.10^2 / 49 = 880{,}561 \text{ Kg/cm}^2$

$fb_y = M_y / Z_y$

$fb_y = 154{,}5286.10^2 / 10{,}5 = 1605{,}415$ Kg/cm^2

$$\frac{fb_x}{0{,}66.fy} + \frac{fb_y}{0{,}75.fy} \leq 1{,}0$$

$$\frac{880{,}561}{0{,}66.2400} + \frac{1605{,}415}{0{,}75.2400} = 0{,}97 < 1 \quad \text{- aman -}$$

3. Cek berat Gording

W < W taksiran

9,20 Kg/m < 10 Kg/m - aman -

4. Cek lendutan

- Panjang gording L= 4,5 m
- E = 200.000 MPa
- I_Y = 357000 mm^4

- Cek lendutan terhadap arah - x

$$\Delta_X = \frac{5.q_x.L^4}{384.EI_x} + \frac{1}{48}.\frac{P_x.L^3}{E.I_x}$$

$$= \frac{5.0{,}7707.4500^4}{384.200000.368.10^4} + \frac{1}{48}.\frac{0{,}7071.4500^3}{200000.368.10^4} \text{ mm}$$

$$= 5{,}593 \text{ mm} < L/360 = 12{,}5 \text{ mm}$$

- Cek lendutan terhadap arah - y

$$\Delta_y = \frac{5.q_y.[L/(a+1)]^4}{384.EI_Y} + \frac{1}{48}.\frac{P_y.[L/(a+1)]^4}{EI_y}$$

$$\Delta_y = \frac{5.0{,}7707[4500/1+1]^4}{384.200000.35{,}7.10^4} + \frac{1}{48}.\frac{0{,}7071[4500/(1+1)]^4}{200000.35{,}7.10^4}$$

$\Delta_y = 8{,}8899$ mm $< L/360 = 12{,}5$ mm

$\Delta = \sqrt{\Delta_x + \Delta_y} < L/360$

$\Delta = \sqrt{5{,}593 + 8{,}8899}$

$\Delta = 3{,}8056$ mm $< 12{,}5$ mm - aman -

4.2 Perencanaan Sagrod

4.2.1 Pembebanan Sagrod

a. Beban Mati (D)

- Beban penutup atap : 0,6 kN/m^2 x 1,65 m x 1,5 m = 1,485 kN
- Beban gording : 0.092 kN/m x 1,5 m = 0,138 kN
- Beban sagrod taksiran : 0,03 kN/m x 1,5 m = 0,045 kN

P_D = 1.668 kN

b. Beban Hidup (L)

- Beban pekerja P_L = 1 kN

c. Beban Angin (W)

- Angin Tiup qt = (0,02 α – 0,4) . 0,6 kN/m^2 x 1,65 m x 1,5 m = 0.743 kN
- Angin Hisap qh = (-0.4) x . 0,6 kN/m^2 x 1,65 m x 1,5 m = -0,594 kN

Kombinasi pembebanan terbesar

$$N_U = 1{,}2.P_D + 1{,}3.P_W + 0{,}5.P_L$$

$$N_U = 1{,}2.1{,}668 + 1{,}3.0{,}743 + 0{,}5.1$$

$$= 3{,}468 \text{ kN}$$

$$N_{U,X} = 3{,}468 \; . \; sin \; 45^0 = 2{,}452 \text{ kN}$$

4.2.2 Pendimensian Sagrod

$$N_U \leq \phi . N_U$$

$$N_U \leq 0{,}9 . A_g . f_y$$

$$A_g = \frac{N_{U,X}}{0{,}9 . f_Y} = \frac{2{,}452.10^3}{0{,}9.240} = 11{,}352 \text{ mm}^2$$

Dipakai diameter sagrod D = 12 mm

$$A_g = 1/4 . \pi . D^2$$

$$A_g = 1/4 . \pi . 12^2 = 113{,}09 \text{ mm}^2 > 11{,}352 \text{ mm}^2 \quad \text{-aman-}$$

4.3 Perencanaan Kuda-Kuda Rangka Baja

Perencanaan kuda-kuda baja meliputi, pembebanan kuda-kuda, analisis struktur, gaya batang rencana, pendimensian, dan perencanaan sambungan titik buhul. Jenis kuda-kuda yang direncanakan disajikan dalam gambar 4.1 dan gambar 4.2

4.3.1 Perencanaan Pembebanan Kuda-Kuda

Sistem Pembebanan dilakukan dengan cara membagi luasan beban yang membebani gording yang mana terlihat pada gambar dibawah ini.

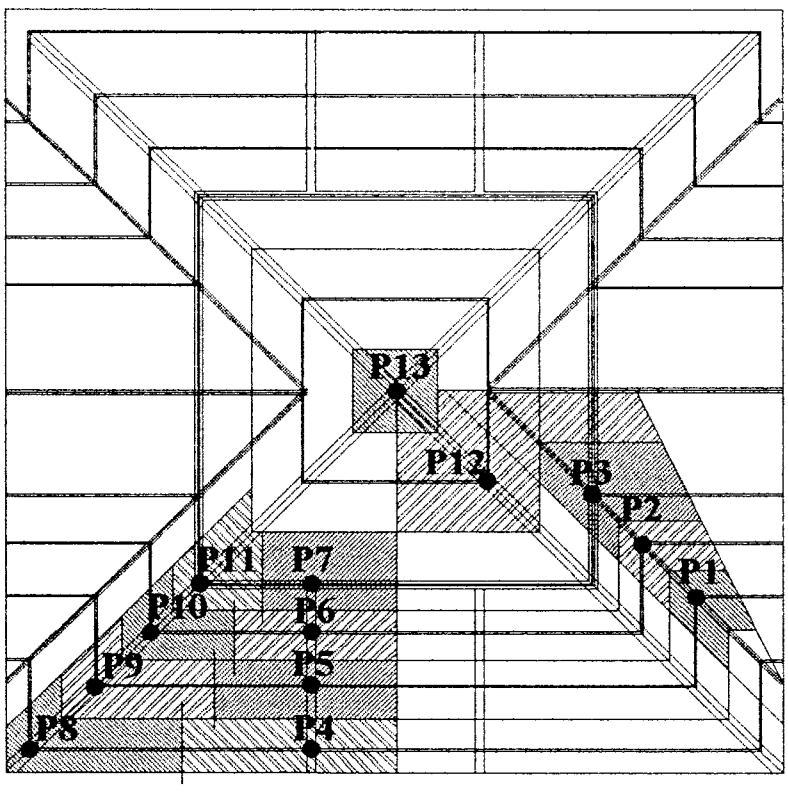

Gambar 4.4 Rencana Pembebanan Kuda-kuda 1

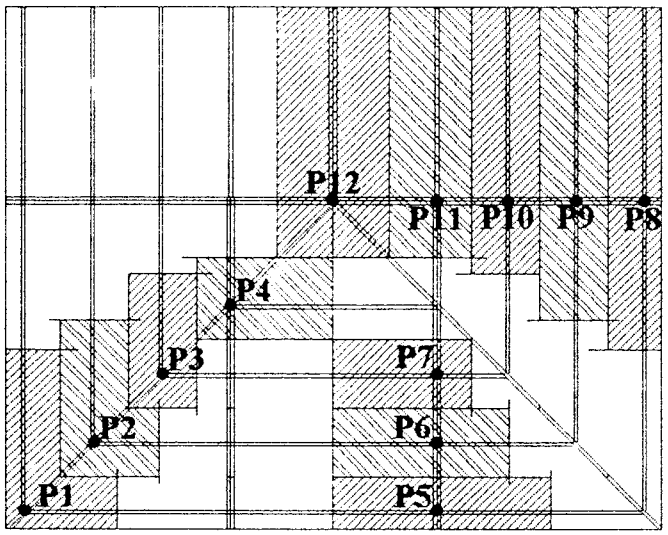

Gambar 4.5 Rencana Pembebanan Kuda-kuda 2

Beban-Beban Untuk Atap

a. Beban Mati

- Penutup atap genting beton,

  usuk, sagrot dan reng $= 0{,}600$ kN/m^2

- Berat gording $= 0{,}092$ kN/m^2

$q_D = 0{,}692$ kN/m^2

b. Beban Hidup $P_L = 1{,}000$ kN/m^2

c. Beban Angin

- Angina Tiup $qt = (0{,}02\ \alpha - 0{,}4)\ .\ 0{,}6$ kN/m^2 $= 0{,}30$ kN/m^2
- Angin Hisap $qh = (-0.4) \times 0{,}6$ kN/m^2 $= -0{,}24$ kN/m^2

1) Perencanaan Beban Kuda-Kuda I

- Beban Hidup P = 1,0 kN
- Beban Mati dan Beban Angin disajikan dalam table dibawah ini

Tabel 4.4 Beban Mati Kuda-Kuda I

No	Notasi	Penutup Atap			Gording			Berat total
		luas	beban	Berat total	Panjang	beban	Berat total	
		(m2)	(kN/m2)	(kN)	(m)	(kN/m2)	(kN)	(kN)
1	P1	2,428	0,6	1,457	1,56	0,092	0,144	1,600
2	P2	3,515	0,6	2,109	2,16	0,092	0,199	2,308
3	P3	4,66	0,6	2,796	2,71	0,092	0,249	3,045
4	P4	4,41	0,6	2,646	3,65	0,092	0,336	2,982
5	P5	4,9	0,6	2,940	3,15	0,092	0,290	3,230
6	P6	4,2	0,6	2,520	2,575	0,092	0,237	2,757
7	P7	3,34	0,6	2,004	2,025	0,092	0,186	2,190
8	P8	4,06	0,6	2,436	3,36	0,092	0,309	2,745
9	P9	4,45	0,6	2,670	2,86	0,092	0,263	2,933
10	P10	3,725	0,6	2,235	2,285	0,092	0,210	2,445
11	P11	2,87	0,6	1,722	1,375	0,092	0,127	1,849
12	P12	9,89	0,6	5,934	5,5	0,092	0,506	6,440
13	P13	1,414	0,6	0,848	0	0	0	0,848

P3' = (P1 + P2)/2 + P3

Tabel 4.5 Beban Angin Kuda-Kuda I

No	Notasi	Luas (m2)	Angin Tiup			Angin Hisap		
			Beban	P	P*α	Beban	P	P*α
			kN/m2	kN	kN	kN/m2	kN	kN
1	P1	0,778	0,3	0,233	0,199	0,24	0,187	0,159
2	P2	1,79	0,3	0,537	0,457	0,24	0,430	0,366
3	P3	2,716	0,3	0,815	0,693	0,24	0,652	0,555
4	P4	4,41	0,3	1,323	1,126	0,24	1,058	0,901
5	P5	4,9	0,3	1,470	1,251	0,24	1,176	1,001
6	P6	4,2	0,3	1,260	1,072	0,24	1,008	0,858
7	P7	3,34	0,3	1,002	0,853	0,24	0,802	0,682
8	P8	2,78	0,3	0,834	0,710	0,24	0,667	0,568
9	P9	2,8	0,3	0,840	0,715	0,24	0,672	0,572
10	P10	2	0,3	0,600	0,511	0,24	0,480	0,408
11	P11	1,12	0,3	0,336	0,286	0,24	0,269	0,229
12	P12	5,5	0,3	1,650	1,404	0,24	1,320	1,123
13	P13	0,354	0,3	0,106	0,090	0,24	0,085	0,072

2) Perencanaan Beban Kuda-Kuda II

- Beban Hidup P = 1,0 kN

Beban Mati dan Beban Angin disajikan dalam table dibawah ini

Tabel 4.6 Beban Mati Kuda–kuda II

No	Notasi	Penutup Atap			Gording			Berat total
		luas	beban	Berat total	Panjang	beban	Berat total	
		(m2)	(kN/m2)	(kN)	(m)	(kN/m2)	(kN)	(kN)
1	P1	4,72	60	283,2	3,9	2,1	8,19	291,39
2	P2	4,43	60	265,8	2,9	2,1	6,09	271,89
3	P3	2,765	60	165,9	1,7	2,1	3,57	169,47
4	P4	2,925	60	175,5	1,8	2,1	3,78	179,28
5	P5	45	60	2700	2,85	2,1	5,985	2705,985
6	P6	3,58	60	214,8	2,35	2,1	4,935	219,735
7	P7	2,845	60	170,7	1,75	2,1	3,675	174,375
8	P8	5,44	60	326,4	4,5	2,1	9,45	335,85
9	P9	6,22	60	373,2	4	2,1	8,4	381,6
11	P10	5,53	60	331,8	3,4	2,1	7,14	338,94
12	P11	4,635	60	278,1	2,85	2,1	5,985	284,085
13	P12	4,84	60	290,4	4,5	2,1	9,45	299,85

Tabel 4.7 Beban Angin Kuda-Kuda II

No	Notasi	Luas (m2)	Angin Tiup			Angin Hisap		
			Beban	P	P*α	Beban	P	P*α
			kN/m2	kN	kN	kN/m2	kN	kN
1	P1	2,72	0,3	0,816	0,694	0,24	0,653	0,555
2	P2	2,72	0,3	0,816	0,694	0,24	0,653	0,555
3	P3	1,87	0,3	0,561	0,477	0,24	0,449	0,382
4	P4	0,975	0,3	0,293	0,249	0,24	0,234	0,199
5	P5	3,45	0,3	1,035	0,881	0,24	0,828	0,705
6	P6	3,58	0,3	1,074	0,914	0,24	0,859	0,731
7	P7	2,845	0,3	0,854	0,726	0,24	0,683	0,581
8	P8	5,44	0,3	1,632	1,389	0,24	1,306	1,111
9	P9	6,22	0,3	1,866	1,588	0,24	1,493	1,270
10	P10	5,53	0,3	1,659	1,412	0,24	1,327	1,129
11	P11	4,635	0,3	1,391	1,183	0,24	1,112	0,947
12	P12	2,42	0,3	0,726	0,618	0,24	0,581	0,494
13	P13	0,354	0,3	0,106	0,090	0,24	0,085	0,072

4.3.2 Pendimensian Kuda-Kuda Rangka Baja

Pendimensian kuda-kuda rangka baja ini disamakan untuk semua rangka baja kuda-kuda, untuk memudahkan dalam pengadaan maupun pekerjaan. Pendimensian dilakukan dengan cara coba-coba dengan menggunakan Program SAP 2000, sehingga diproleh profil yang aman dan optimum dan di pilih profil 2L 50 x 50 x 5 -10

Contoh hitungan

- Batang Tekan

  - Data-data

    Porfil 2L 50 x 50 x 5 -10

    Frame : K2B4 dengan Units : N-mm

    Pu = -42973,65 N

    L = 1174 mm

    A=480 mm^2 Ix=Iy=110000 mm^4 $r_x=r_y$ =15000 mm

    E=200000 Mpa fy=240 Mpa

  - Cek angka kelangsingan batang tekan : $\frac{kL}{r} < 200$

    mencari r gabungan dan dipilih yang terkecil :

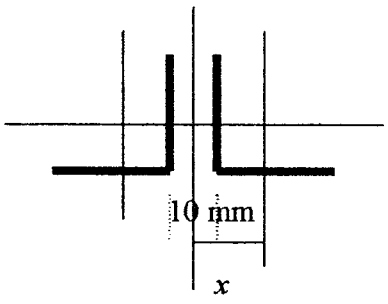

$x = e + tp/2 = 14 + 10/2 = 19$ mm

Iy untuk dua profil = $2\left(Iy + A.x^2\right)$

$= 2\ (\ 11.10^4 + 480.19^2\ )$

$= 566560\ mm^4$

$r_y = \sqrt{(Iy/Ag)} = \sqrt{(566560/2.480)} = 24{,}29$ mm

Ix dua profil = 2.Ix = $2.110000 = 22.10^4\ mm^4$

$r_x = \sqrt{(Ix/Ag)} = \sqrt{(220000/2.480)} = 15{,}14$ mm

dipilih r terkecil = r_x = 15.14 mm

$\frac{k.L}{r} = \frac{1.1174}{15{,}14} = 77{,}54$ maka $\frac{k.L}{r} < 200$ -aman-

- Parameter kelangsingan batang tekan

$$\lambda_C = \frac{k.L}{\pi r}\sqrt{\frac{fy}{E}}$$

$$\lambda_C = \frac{1.1174}{\pi.15{,}14}\sqrt{\frac{240}{20000}} = 0{,}855$$

untuk $0{,}25 < (\lambda_c = 0{,}855) < 1{,}2$

$\omega = 1{,}43/(1{,}6 - 0{,}67.\lambda_C)$

$= 1{,}43/\ (1{,}6\text{-}0{,}67..0{,}855) = 1{,}392$

- Kuat tekan nominal

$\phi.Pn = \phi.Ag.(fy/\varpi)$

$= 0{,}87.960.(240/1{,}392)$

$= 144000\ N = 144\ kN$

- $\phi Pn > Pu$

  144000 kN > 42973,65 kN - aman -

- Batang Tarik

  - Data-data :

    Porfil 2L 50 x 50 x 5 -10

    Frame : K2D4 dengan Units : N-mm

    Pu = 19888,42 N

    L = 1742,022 mm

    A = 480 mm^2 Ix=Iy=110000 mm^4 $r_x=r_y$ =15000 mm

    E = 200000 fy=240

  - Cek angka perbandingan kelangsingan batang tarik

    $\frac{k.L}{r} = \frac{1.1742,022}{15,14} = 115,06$ maka $\frac{k.L}{r} < 200$ *-aman-*

  - Kuat tarik nominal batang tarik

    $\phi Pn = \phi.Ag.fy$

    = 0,9.(2.480).240

    = 207360 N = 207,36 kN

  - $\phi Pn > Pu$

    144000 > 42973,65 *- aman –*

Perencanaan kuda – kuda dapat dilihat pada tabel 4.7 , tabel 4.8 , tabel 4.9 dan tabel 4.10

Tabel 4.7 Batang Tarik Rangka Kuda - Kuda I

FRAME	Profil	Pu (N)	L (mm)	K.L/r	Ø.Pn (N)	Pu / Ø.Pn	
1	2	3	4	5	6	7	8
GA1	2L50X50X5-10	7854,16	1413,879	93,38699	207360	0,037877	aman
GA2	2L50X50X5-10	7854,1	1413,879	93,38699	207360	0,037877	aman
GA3	2L50X50X5-10	10188,24	707,442	46,72668	207360	0,049133	aman
GA4	2L50X50X5-10	10187,99	707,442	46,72668	207360	0,049132	aman
GA5	2L50X50X5-10	3943,47	989,751	65,37325	207360	0,019018	aman
GA6	2L50X50X5-10	3944,68	989,751	65,37325	207360	0,019023	aman
GD3	2L50X50X5-10	8007,61	1123,023	74,17589	207360	0,038617	aman
GD4	2L50X50X5-10	8010,42	1123,366	74,19855	207360	0,03863	aman
GD5	2L50X50X5-10	4495,73	1253,101	82,76757	207360	0,021681	aman
GD6	2L50X50X5-10	4494,33	1253,101	82,76757	207360	0,021674	aman
HA1	2L50X50X5-10	7849,35	1413,879	93,38699	207360	0,037854	aman
HA2	2L50X50X5-10	7849,39	1413,879	93,38699	207360	0,037854	aman
HA3	2L50X50X5-10	10344,56	1697,193	112,0999	207360	0,049887	aman
HA4	2L50X50X5-10	10344,5	1697,193	112,0999	207360	0,049887	aman
HD5	2L50X50X5-10	4417,87	1253,101	82,76757	207360	0,021305	aman
HD6	2L50X50X5-10	4418,71	1253,101	82,76757	207360	0,021309	aman
KV7	2L50X50X5-10	1738,62	2000	132,1004	207360	0,008385	aman
I1D2	2L50X50X5-10	484,07	2170,828	143,3836	207360	0,002334	aman
I1D3	2L50X50X5-10	482,19	2170,828	143,3836	207360	0,002325	aman
I1D6	2L50X50X5-10	484,43	2170,828	143,3836	207360	0,002336	aman
I1D7	2L50X50X5-10	484,83	2170,828	143,3836	207360	0,002338	aman
I2B2	2L50X50X5-10	5303,88	1349,989	89,16704	207360	0,025578	aman

Tabel 4.7 Lanjutan

FRAME	Profil	Pu (N)	L (mm)	K.L/r	Ø.Pn (N)	Pu / Ø.Pn	
1	2	3	4	5	6	7	8
I2B3	2L50X50X5-10	5391,45	1349,989	89,16704	207360	0,026	aman
I2B6	2L50X50X5-10	5311,11	1349,989	89,16704	207360	0,025613	aman
I2B7	2L50X50X5-10	5386,24	1349,989	89,16704	207360	0,025975	aman
I2D1	2L50X50X5-10	10896,75	2171,104	143,4018	207360	0,05255	aman
I2D2	2L50X50X5-10	2030,92	2171,099	143,4015	207360	0,009794	aman
I2D3	2L50X50X5-10	2124,54	2171,099	143,4015	207360	0,010246	aman
I2D4	2L50X50X5-10	10990,21	2171,104	143,4018	207360	0,053001	aman
I2D5	2L50X50X5-10	10896,29	2171,104	143,4018	207360	0,052548	aman
I2D6	2L50X50X5-10	2030,46	2171,099	143,4015	207360	0,009792	aman
I2D7	2L50X50X5-10	2127,78	2171,099	143,4015	207360	0,010261	aman
I2D8	2L50X50X5-10	10993,43	2171,104	143,4018	207360	0,053016	aman
K1A1	2L50X50X5-10	8593,83	1732,105	114,4059	207360	0,041444	aman
K1A2	2L50X50X5-10	8590,47	1732,105	114,4059	207360	0,041428	aman
K1D3	2L50X50X5-10	19890,63	1742,166	115,0704	207360	0,095923	aman
K1D4	2L50X50X5-10	19395,29	1738,488	114,8275	207360	0,093534	aman
K1D5	2L50X50X5-10	11594,52	1667,476	110,1371	207360	0,055915	aman
K1D6	2L50X50X5-10	11222,28	1667,476	110,1371	207360	0,05412	aman
K1D7	2L50X50X5-10	2460,86	1811,419	119,6446	207360	0,011868	aman
K1D8	2L50X50X5-10	2539,63	1811,419	119,6446	207360	0,012247	aman
K2A1	2L50X50X5-10	8590,37	1732,105	114,4059	207360	0,041427	aman
K2A2	2L50X50X5-10	8593,88	1732,105	114,4059	207360	0,041444	aman
K2D3	2L50X50X5-10	19448,4	1742,021	115,0608	207360	0,093791	aman

Tabel 4.7 Lanjutan

FRAME	Profil	Pu (N)	L (mm)	K.L/r	Ø.Pn (N)	Pu / Ø.Pn	
1	2	3	4	5	6	7	8
K2D4	2L50X50X5-10	19888,42	1742,022	115,0609	207360	0,095913	aman
K2D5	2L50X50X5-10	11225,32	1667,476	110,1371	207360	0,054134	aman
K2D6	2L50X50X5-10	11594,12	1667,476	110,1371	207360	0,055913	aman
K2D7	2L50X50X5-10	2534,46	1811,419	119,6446	207360	0,012223	aman
K2D8	2L50X50X5-10	2464,39	1811,419	119,6446	207360	0,011885	aman

Keterangan **Tabel 4.7** Batang Tarik Rangka Kuda - Kuda I

1. Batang yang ditinjau
2. Profil yang digunakan
3. Pu = Gaya yang bekerja
4. L = Panjang bentang kuda - kuda
5. K.L/r = nilai kelangsingan
6. Ø.Pn = Ø.Ag .fy
   (Kuat tarik nominal batang)
7. Rasio Deman/capacity = Pu/(Ø.Pn)
8. Kontrol Ø.Pn > Pu , maka aman

Tabel 4.8 Batang Tekan Rangka Kuda - Kuda I

FRAME	Profil	Pu (N)	L (mm)	K.L/r	λc	ω	Ø .Pn (N)	Pu / Ø.Pn	
1	2	3	4	5	6	7	8	9	10
GA7	2L50X50X5-10	-1946,37	1555,835	102,76321	1,13370128	1,7015299	108326,042	0,0179677	aman
GA8	2L50X50X5-10	-1947,36	1555,835	102,76321	1,13370128	1,7015299	108326,042	0,01797684	aman
GB1	2L50X50X5-10	-6779,3	1500	99,075297	1,0930156	1,64807388	111839,647	0,06061625	aman
GB2	2L50X50X5-10	-6779,24	1500	99,075297	1,0930156	1,64807388	111839,647	0,06061571	aman
GB3	2L50X50X5-10	-11914,71	936,425	61,851057	0,68235142	1,25128569	147304,49	0,08088491	aman
GB4	2L50X50X5-10	-11908,26	936,084	61,828534	0,68210294	1,25110343	147325,949	0,08082935	aman
GB5	2L50X50X5-10	-5695,48	1471,787	97,211823	1,07245743	1,62232037	113615,044	0,05012963	aman
GB6	2L50X50X5-10	-5697,89	1472,128	97,234346	1,07270591	1,62262683	113593,586	0,05016031	aman
GD1	2L50X50X5-10	-5566,92	1118,015	73,845112	0,81467189	1,35651766	135877,331	0,04097019	aman
GD2	2L50X50X5-10	-5566,87	1118,015	73,845112	0,81467189	1,35651766	135877,331	0,04096982	aman
GV1	2L50X50X5-10	-12635,26	1500	99,075297	1,0930156	1,64807388	111839,647	0,11297657	aman
GV2	2L50X50X5-10	-12639,02	1500	99,075297	1,0930156	1,64807388	111839,647	0,11301019	aman
GV3	2L50X50X5-10	-10632,68	1577,924	104,22219	1,14979703	1,7236475	106936,018	0,0994303	aman
GV4	2L50X50X5-10	-10629,8	1578,393	104,25317	1,15013878	1,72412334	106906,505	0,09943081	aman
HA5	2L50X50X5-10	-1943,85	1555,835	102,76321	1,13370128	1,7015299	108326,042	0,01794444	aman
HA6	2L50X50X5-10	-1945,87	1555,835	102,76321	1,13370128	1,7015299	108326,042	0,01796309	aman
HB1	2L50X50X5-10	-6774,32	1500	99,075297	1,0930156	1,64807388	111839,647	0,06057172	aman
HB2	2L50X50X5-10	-6774,36	1500	99,075297	1,0930156	1,64807388	111839,647	0,06057208	aman
HB3	2L50X50X5-10	-5646,57	2408,212	159,06288	1,75480885	3,37043109	54687,3664	0,10325182	aman
HB4	2L50X50X5-10	-5650,5	2408,212	159,06288	1,75480885	3,37043109	54687,3664	0,10332368	aman
HD1	2L50X50X5-10	-5393,98	1118,015	73,845112	0,81467189	1,35651766	135877,331	0,03969742	aman
HD2	2L50X50X5-10	-5393,96	1118,015	73,845112	0,81467189	1,35651766	135877,331	0,03969728	aman
HD3	2L50X50X5-10	-16157,99	2308,482	152,47569	1,68213789	3,02346281	60963,2105	0,26504493	aman
HD4	2L50X50X5-10	-16157,72	2308,482	152,47569	1,68213789	3,02346281	60963,2105	0,2650405	aman
IIA1	2L50X50X5-10	-4767,17	1349,998	89,167635	0,98371258	1,51980114	121279,025	0,03930746	aman
IIA2	2L50X50X5-10	-4944,32	1349,998	89,167635	0,98371258	1,51980114	121279,025	0,04076814	aman
IIA3	2L50X50X5-10	-4944,33	1349,998	89,167635	0,98371258	1,51980114	121279,025	0,04076822	aman
IIA4	2L50X50X5-10	-4770,31	1349,998	89,167635	0,98371258	1,51980114	121279,025	0,03933335	aman
IIA5	2L50X50X5-10	-4059,38	1349,998	89,167635	0,98371258	1,51980114	121279,025	0,03347141	aman
IIA6	2L50X50X5-10	-4242,04	1349,998	89,167635	0,98371258	1,51980114	121279,025	0,03497752	aman
IIA7	2L50X50X5-10	-4242,09	1349,998	89,167635	0,98371258	1,51980114	121279,025	0,03497794	aman
IIA8	2L50X50X5-10	-4061,67	1349,998	89,167635	0,98371258	1,51980114	121279,025	0,03349029	aman
IIB1	2L50X50X5-10	-3278,68	1349,989	89,167041	0,98370602	1,51979404	121279,591	0,02703406	aman
IIB2	2L50X50X5-10	-6337,44	1349,989	89,167041	0,98370602	1,51979404	121279,591	0,05225479	aman
IIB3	2L50X50X5-10	-6338,51	1349,989	89,167041	0,98370602	1,51979404	121279,591	0,05226362	aman
IIB4	2L50X50X5-10	-3278,3	1349,989	89,167041	0,98370602	1,51979404	121279,591	0,02703093	aman

Tabel 4.8 Lanjutan

FRAME	Profil	Pu (N)	L (mm)	K.L/r	λc	ω	Ø.Pn (N)	Pu / Ø.Pn	
1	2	3	4	5	6	7	8	9	10
I1B5	2L50X50X5-10	-3617,03	1349,989	89,167041	0,98370602	1,51979404	121279,591	0,0298239	aman
I1B6	2L50X50X5-10	-6544,63	1349,989	89,167041	0,98370602	1,51979404	121279,591	0,05396316	aman
I1B7	2L50X50X5-10	-6547,63	1349,989	89,167041	0,98370602	1,51979404	121279,591	0,0539879	aman
I1B8	2L50X50X5-10	-3622,2	1349,989	89,167041	0,98370602	1,51979404	121279,591	0,02986653	aman
I1D1	2L50X50X5-10	-5088,26	2170,969	143,39293	1,58193532	2,64764148	69616,6764	0,07308967	aman
I1D4	2L50X50X5-10	-5092,01	2170,969	143,39293	1,58193532	2,64764148	69616,6764	0,07314354	aman
I1D5	2L50X50X5-10	-5294,48	2170,969	143,39293	1,58193532	2,64764148	69616,6764	0,07605189	aman
I1D8	2L50X50X5-10	-5292,37	2170,969	143,39293	1,58193532	2,64764148	69616,6764	0,07602158	aman
I1V1	2L50X50X5-10	-4418,24	1700,173	112,29676	1,23887707	1,85725776	99243,0906	0,04451937	aman
I1V2	2L50X50X5-10	-295,02	1700	112,28534	1,23875101	1,85705405	99253,9772	0,00297237	aman
I1V3	2L50X50X5-10	-4415,65	1700,173	112,29676	1,23887707	1,85725776	99243,0906	0,04449327	aman
I1V4	2L50X50X5-10	-4447,85	1700,173	112,29676	1,23887707	1,85725776	99243,0906	0,04481773	aman
I1V5	2L50X50X5-10	-296,14	1700	112,28534	1,23875101	1,85705405	99253,9772	0,00298366	aman
I1V6	2L50X50X5-10	-4447,37	1700,173	112,29676	1,23887707	1,85725776	99243,0906	0,04481289	aman
I2A1	2L50X50X5-10	-10008,07	1349,998	89,167635	0,98371258	1,51980114	121279,025	0,08252103	aman
I2A2	2L50X50X5-10	-10143,96	1349,998	89,167635	0,98371258	1,51980114	121279,025	0,0836415	aman
I2A3	2L50X50X5-10	-10144,75	1349,998	89,167635	0,98371258	1,51980114	121279,025	0,08364802	aman
I2A4	2L50X50X5-10	-9940,8	1349,998	89,167635	0,98371258	1,51980114	121279,025	0,08196636	aman
I2A5	2L50X50X5-10	-10009,76	1349,998	89,167635	0,98371258	1,51980114	121279,025	0,08253496	aman
I2A6	2L50X50X5-10	-10144,3	1349,998	89,167635	0,98371258	1,51980114	121279,025	0,08364431	aman
I2A7	2L50X50X5-10	-10145,12	1349,998	89,167635	0,98371258	1,51980114	121279,025	0,08365107	aman
I2A8	2L50X50X5-10	-9939,83	1349,998	89,167635	0,98371258	1,51980114	121279,025	0,08195836	aman
I2B1	2L50X50X5-10	-3456,81	1349,989	89,167041	0,98370602	1,51979404	121279,591	0,02850282	aman
I2B4	2L50X50X5-10	-3776,1	1349,989	89,167041	0,98370602	1,51979404	121279,591	0,03113549	aman
I2B5	2L50X50X5-10	-3461,95	1349,989	89,167041	0,98370602	1,51979404	121279,591	0,0285452	aman
I2B8	2L50X50X5-10	-3775,34	1349,989	89,167041	0,98370602	1,51979404	121279,591	0,03112923	aman
I2V1	2L50X50X5-10	-8326,22	1700,346	112,30819	1,23900313	1,85746152	99232,204	0,08390643	aman
I2V2	2L50X50X5-10	-276,56	1700,346	112,30819	1,23900313	1,85746152	99232,204	0,002787	aman
I2V3	2L50X50X5-10	-8400,3	1700,346	112,30819	1,23900313	1,85746152	99232,204	0,08465296	aman
I2V4	2L50X50X5-10	-8325,86	1700,346	112,30819	1,23900313	1,85746152	99232,204	0,0839028	aman
I2V5	2L50X50X5-10	-276,56	1700,346	112,30819	1,23900313	1,85746152	99232,204	0,002787	aman
I2V6	2L50X50X5-10	-8402,86	1700,346	112,30819	1,23900313	1,85746152	99232,204	0,08467876	aman
K1A3	2L50X50X5-10	-2921,62	2078,415	137,27972	1,51449334	2,44323551	75440,9466	0,03872724	aman
K1A4	2L50X50X5-10	-2573,39	2078,415	137,27972	1,51449334	2,44323551	75440,9466	0,03411132	aman
K1A5	2L50X50X5-10	-16505,02	1905,252	125,84227	1,38831343	2,13487004	86337,8081	0,19116793	aman
K1A6	2L50X50X5-10	-15831,64	1905,252	125,84227	1,38831343	2,13487004	86337,8081	0,18336857	aman
K1A7	2L50X50X5-10	-12139,16	2078,456	137,28243	1,51452322	2,44331907	75438,3666	0,16091494	aman

Tabel 4.8 Lanjutan

FRAME	Profil	Pu (N)	L (mm)	K.L/r	λc	ω	Ø .Pn (N)	Pu / Ø.Pn	
1	2	3	4	5	6	7	8	9	10
K1A8	2L50X50X5-10	-11958,52	2078,456	137,28243	1,51452322	2,44331907	75438,3666	0,1585204	aman
K1A9	2L50X50X5-10	-1870,67	2598,076	171,60343	1,89315839	4,31263429	42739,5387	0,04376907	aman
K1B1	2L50X50X5-10	-7078,97	2121,32	140,11361	1,54575723	2,53392152	72741,0059	0,09731746	aman
K1B2	2L50X50X5-10	-7073,45	2121,32	140,11361	1,54575723	2,53392152	72741,0059	0,09724158	aman
K1B3	2L50X50X5-10	-42988,08	1173,989	77,542206	0,85545886	1,39261855	132354,98	0,32479382	aman
K1B4	2L50X50X5-10	-42888,84	1169,173	77,224108	0,85194955	1,38943705	132658,043	0,32330373	aman
K1B5	2L50X50X5-10	-22415,04	1832,511	121,03771	1,33530874	2,027382	90915,279	0,24654866	aman
K1B6	2L50X50X5-10	-23027,24	1837,328	121,35588	1,33881877	2,03416422	90612,1531	0,25412971	aman
K1B7	2L50X50X5-10	-9101,13	2004,451	132,39439	1,46059747	2,30125636	80095,3789	0,11362865	aman
K1B8	2L50X50X5-10	-9312,64	2004,451	132,39439	1,46059747	2,30125636	80095,3789	0,11626938	aman
K1D1	2L50X50X5-10	-19270,47	1224,706	80,892074	0,89241517	1,42702916	129163,443	0,14919446	aman
K1D2	2L50X50X5-10	-18925,79	1224,706	80,892074	0,89241517	1,42702916	129163,443	0,1465259	aman
K1D9	2L50X50X5-10	-10483,93	2179,449	143,95304	1,5881145	2,6680932	69083,044	0,15175837	aman
K1V1	2L50X50X5-10	-16383,87	1575,589	104,06797	1,14809557	1,72128233	107082,956	0,15300166	aman
K1V2	2L50X50X5-10	-16061,94	1577,843	104,21684	1,149738	1,72356534	106941,115	0,15019424	aman
K1V3	2L50X50X5-10	-11177,29	1700,346	112,30819	1,23900313	1,85746152	99232,204	0,11263773	aman
K1V4	2L50X50X5-10	-11031,01	1700,346	112,30819	1,23900313	1,85746152	99232,204	0,11116361	aman
K1V5	2L50X50X5-10	-1971,17	1833,55	121,10634	1,33606583	2,02884106	90849,8964	0,021697	aman
K1V6	2L50X50X5-10	-2059,74	1833,55	121,10634	1,33606583	2,02884106	90849,8964	0,0226719	aman
K2A3	2L50X50X5-10	-2633,14	2078,415	137,27972	1,51449334	2,44323551	75440,9466	0,03490333	aman
K2A4	2L50X50X5-10	-2918,86	2078,415	137,27972	1,51449334	2,44323551	75440,9466	0,03869066	aman
K2A5	2L50X50X5-10	-15802,34	1905,252	125,84227	1,38831343	2,13487004	86337,8081	0,1830292	aman
K2A6	2L50X50X5-10	-16503,95	1905,252	125,84227	1,38831343	2,13487004	86337,8081	0,19115554	aman
K2A7	2L50X50X5-10	-11942,72	2078,456	137,28243	1,51452322	2,44331907	75438,3666	0,15831096	aman
K2A8	2L50X50X5-10	-12133,5	2078,456	137,28243	1,51452322	2,44331907	75438,3666	0,16083991	aman
K2A9	2L50X50X5-10	-1859,08	2598,076	171,60343	1,89315839	4,31263429	42739,5387	0,0434979	aman
K2B1	2L50X50X5-10	-7073,29	2121,32	140,11361	1,54575723	2,53392152	72741,0059	0,09723938	aman
K2B2	2L50X50X5-10	-7079,02	2121,32	140,11361	1,54575723	2,53392152	72741,0059	0,09731815	aman
K2B3	2L50X50X5-10	-42872,24	1173,71	77,523778	0,85525556	1,39243384	132372,537	0,32387564	aman
K2B4	2L50X50X5-10	-42973,65	1173,789	77,528996	0,85531312	1,39248613	132367,566	0,32465393	aman
K2B5	2L50X50X5-10	-23001,93	1832,79	121,05614	1,33551204	2,02777359	90897,722	0,25305288	aman
K2B6	2L50X50X5-10	-22407,9	1832,711	121,05092	1,33545447	2,02766269	90902,6933	0,24650425	aman
K2B7	2L50X50X5-10	-9310,28	2004,451	132,39439	1,46059747	2,30125636	80095,3789	0,11623991	aman
K2B8	2L50X50X5-10	-9097,73	2004,451	132,39439	1,46059747	2,30125636	80095,3789	0,1135862	aman
K2B9	2L50X50X5-10	-6869,77	2505,696	165,50172	1,8258432	3,79627487	48552,8594	0,14149053	aman
K2D1	2L50X50X5-10	-18943,89	1224,706	80,892074	0,89241517	1,42702916	129163,443	0,14666603	aman
K2D2	2L50X50X5-10	-19269,87	1224,706	80,892074	0,89241517	1,42702916	129163,443	0,14918981	aman

Tabel 4.8 Lanjutan

FRAME	Profil	Pu (N)	L (mm)	K.L/r	λc	ω	Ø .Pn (N)	Pu / Ø.Pn	
1	2	3	4	5	6	7	8	9	10
K2D9	2L50X50X5-10	-10260,01	2179,449	143,95304	1,5881145	2,6680932	69083,044	0,14851705	aman
K2V1	2L50X50X5-10	-16011,38	1575,8	104,0819	1,14824932	1,72149579	107069,678	0,14954168	aman
K2V2	2L50X50X5-10	-16384,69	1575,692	104,07477	1,14817062	1,72138653	107076,474	0,15301858	aman
K2V3	2L50X50X5-10	-11023,52	1700,346	112,30819	1,23900313	1,85746152	99232,204	0,11108813	aman
K2V4	2L50X50X5-10	-11171,87	1700,346	112,30819	1,23900313	1,85746152	99232,204	0,11258311	aman
K2V5	2L50X50X5-10	-2060,14	1833,55	121,10634	1,33606583	2,02884106	90849,8964	0,02267631	aman
K2V6	2L50X50X5-10	-1974,51	1833,55	121,10634	1,33606583	2,02884106	90849,8964	0,02173376	aman
K1A10	2L50X50X5-10	-1869,57	2598,076	171,60343	1,89315839	4,31263429	42739,5387	0,04374334	aman
K1B13	2L50X50X5-10	-6551,79	2505,696	165,50172	1,8258432	3,79627487	48552,8594	0,13494138	aman
K1B14	2L50X50X5-10	-6867,75	2505,696	165,50172	1,8258432	3,79627487	48552,8594	0,14144893	aman
K1D10	2L50X50X5-10	-10265,9	2179,449	143,95304	1,5881145	2,6680932	69083,044	0,14860231	aman
K2A10	2L50X50X5-10	-1862,19	2598,076	171,60343	1,89315839	4,31263429	42739,5387	0,04357066	aman
K2B10	2L50X50X5-10	-6544,44	2505,696	165,50172	1,8258432	3,79627487	48552,8594	0,13479	aman
K2D10	2L50X50X5-10	-10486,55	2179,449	143,95304	1,5881145	2,6680932	69083,044	0,15179629	aman

Keterangan Tabel 4.8 Batang Tekan Rangka Kuda - Kuda I

1. Batang yang ditinjau
2. Profil yang digunakan
3. Pu = Gaya yang bekerja
4. L = Panjang bentang kuda - kuda
5. K.L/r = nilai kelangsingan
6. $\lambda\chi = (K.L)/(\pi.r).\sqrt{(fy/E)}$
   $\lambda\chi$ = parameter kelangsingan batang tekan
7. $\omega = 1,42 /(1,6 - 0,67.\lambda\chi)$
8. Ø.Pn = Ø.Ag .(fy/ω)
   (Kuat tekan nominal batang)
9. Rasio Demand/capacity = Pu/(Ø.Pn)
10. Kontrol Ø.Pn > Pu , maka aman

Tabel 4.9 Batang Tarik Rangka Kuda - Kuda II

FRAME	Profil	Pu (N)	L (mm)	K.L/r	Ø.Pn (N)	Pu / Ø.Pn	
1	2	3	4	5	6	7	8
FA1	2L45X45X5-10	5944,84	1414,214	93,40911	207360	0,028669	aman
FA2	2L45X45X5-10	5944,84	1414,214	93,40911	207360	0,028669	aman
FB5	2L45X45X5-10	2454,45	1350,991	89,23322	207360	0,011837	aman
FB6	2L45X45X5-10	2454,45	1350,991	89,23322	207360	0,011837	aman
FB7	2L45X45X5-10	3042,65	1200,003	79,26044	207360	0,014673	aman
FB8	2L45X45X5-10	3042,65	1200,003	79,26044	207360	0,014673	aman
FD1	2L45X45X5-10	6640,54	1208,714	79,8358	207360	0,032024	aman
FD2	2L45X45X5-10	6640,54	1208,714	79,8358	207360	0,032024	aman
FD3	2L45X45X5-10	1250,24	1234,342	81,52853	207360	0,006029	aman
FD4	2L45X45X5-10	1250,24	1234,342	81,52853	207360	0,006029	aman
FV5	2L45X45X5-10	1062,15	1660	109,6433	207360	0,005122	aman
FV6	2L45X45X5-10	1062,15	1660	109,6433	207360	0,005122	aman
JA1	2L45X45X5-10	8432,15	1414,214	93,40911	207360	0,040664	aman
JA2	2L45X45X5-10	8723,15	1414,214	93,40911	207360	0,042068	aman
JA3	2L45X45X5-10	-8309,97	1697,056	112,0909	207360	-0,04008	aman
JD1	2L45X45X5-10	11021,66	1208,481	79,82041	207360	0,053152	aman
JD2	2L45X45X5-10	11021,66	1208,481	79,82041	207360	0,053152	aman
JD3	2L45X45X5-10	4419,38	1233,062	81,44399	207360	0,021313	aman
JD4	2L45X45X5-10	4354,42	1233,062	81,44399	207360	0,020999	aman
JV5	2L45X45X5-10	4375,16	1657,36	109,469	207360	0,021099	aman
JV6	2L45X45X5-10	4306,03	1657,36	109,469	207360	0,020766	aman
JV7	2L45X45X5-10	487,25	2000	132,1004	207360	0,00235	aman

Keterangan **Tabel 4.9** Batang Tarik Rangka Kuda - Kuda II

1. Batang yang ditinjau
2. Profil yang digunakan
3. Pu = Gaya yang bekerja
4. L = Panjang bentang kuda - kuda
5. K.L/r = nilai kelangsingan
6. Ø.Pn = Ø.Ag .fy
   (Kuat tarik nominal batang)
7. Rasio Deman/capacity = Pu/(Ø.Pn)
8. Kontrol Ø.Pn > Pu , maka aman

Tabel 4.10 Batang Tekan Rangka Kuda - Kuda II

FRAME	Profil	Pu (N)	L (mm)	K.L/r	λc	ω	Ø.Pn (N)	Pu / Ø.Pn	
1	2	3	4	5	6	7	8	9	10
FA3	2L45X45X5-10	-3249,06	1697,056	112,0909	1,236606	1,853594	99439,24	0,032674	aman
FA4	2L45X45X5-10	-3249,06	1697,056	112,0909	1,236606	1,853594	99439,24	0,032674	aman
FA5	2L45X45X5-10	-4626,89	1555,635	102,75	1,133556	1,701332	108338,6	0,042708	aman
FA6	2L45X45X5-10	-4626,89	1555,635	102,75	1,133556	1,701332	108338,6	0,042708	aman
FA7	2L45X45X5-10	-152,09	1200	79,26024	0,874412	1,410057	130718,2	0,001163	aman
FA8	2L45X45X5-10	-151,57	1200	79,26024	0,874412	1,410057	130718,2	0,00116	aman
FB1	2L45X45X5-10	-4187,78	1000	66,0502	0,728677	1,286218	143303,8	0,029223	aman
FB2	2L45X45X5-10	-4187,78	1000	66,0502	0,728677	1,286218	143303,8	0,029223	aman
FB3	2L45X45X5-10	-5581,43	1473,828	97,34663	1,073945	1,624156	113486,6	0,049181	aman
FB4	2L45X45X5-10	-5581,43	1473,828	97,34663	1,073945	1,624156	113486,6	0,049181	aman
FD5	2L45X45X5-10	-5342,48	2046,178	135,1505	1,491003	2,379257	77469,57	0,068962	aman
FD6	2L45X45X5-10	-5342,48	2046,178	135,1505	1,491003	2,379257	77469,57	0,068962	aman
FV1	2L45X45X5-10	-11696,7	1000	66,0502	0,728677	1,286218	143303,8	0,081622	aman
FV2	2L45X45X5-10	-11696,7	1000	66,0502	0,728677	1,286218	143303,8	0,081622	aman
FV3	2L45X45X5-10	-4714,98	1344,41	88,79855	0,979641	1,515407	121630,7	0,038765	aman
FV4	2L45X45X5-10	-4714,98	1344,41	88,79855	0,979641	1,515407	121630,7	0,038765	aman
JA4	2L45X45X5-10	-8173,22	1697,056	112,0909	1,236606	1,853594	99439,24	0,082193	aman
JA5	2L45X45X5-10	-10752,6	1555,635	102,75	1,133556	1,701332	108338,6	0,09925	aman
JA6	2L45X45X5-10	-10752,6	1555,635	102,75	1,133556	1,701332	108338,6	0,09925	aman
JA7	2L45X45X5-10	-4785,73	1697,056	112,0909	1,236606	1,853594	99439,24	0,048127	aman
JA8	2L45X45X5-10	-4781,65	1697,056	112,0909	1,236606	1,853594	99439,24	0,048086	aman
JB1	2L45X45X5-10	-7403,14	1000	66,0502	0,728677	1,286218	143303,8	0,05166	aman
JB2	2L45X45X5-10	-7818,78	1000	66,0502	0,728677	1,286218	143303,8	0,054561	aman
JB3	2L45X45X5-10	-21751,5	1474,694	97,40383	1,074576	1,624937	113432,1	0,191758	aman
JB4	2L45X45X5-10	-21802,7	1474,694	97,40383	1,074576	1,624937	113432,1	0,192209	aman
JB5	2L45X45X5-10	-11435,2	1351,58	89,27213	0,984865	1,52105	121179,5	0,094366	aman

Tabel 4.10 Lanjutan

FRAME	Profil	Pu (N)	L (mm)	K.L/r	λc	ω	Ø.Pn (N)	Pu / Ø.Pn	
1	2	3	4	5	6	7	8	9	10
JB6	2L45X45X5-10	-11392,6	1351,58	89,27213	0,984863	1,52105	121179,5	0,094014	aman
JB7	2L45X45X5-10	-7662,11	1474,888	97,41664	1,074717	1,625112	113419,9	0,067555	aman
JB8	2L45X45X5-10	-7716,77	1474,888	97,41664	1,074717	1,625112	113419,9	0,068037	aman
JD5	2L45X45X5-10	-7916,79	1442,221	95,25898	1,050913	1,596182	115475,6	0,068558	aman
JD6	2L45X45X5-10	-7866,74	1442,221	95,25898	1,050913	1,596182	115475,6	0,068125	aman
JV1	2L45X45X5-10	-19965	1000	66,0502	0,728677	1,286218	143303,8	0,139319	aman
JV2	2L45X45X5-10	-20087,3	1000	66,0502	0,728677	1,286218	143303,8	0,140173	aman
JV3	2L45X45X5-10	-8984,37	1342,851	88,69557	0,978505	1,514186	121728,8	0,073806	aman
JV4	2L45X45X5-10	-8984,37	1342,851	88,69557	0,978505	1,514186	121728,8	0,073806	aman

Keterangan **Tabel 4.10** Batang Tekan Rangka Kuda - Kuda II

1. Batang yang ditinjau
2. Profil yang digunakan
3. Pu = Gaya yang bekerja
4. L = Panjang bentang kuda - kuda
5. K.L/r = nilai kelangsingan
6. $\lambda c = (K.L)/(\pi.r).\sqrt{(fy/E)}$
   λc = parameter kelangsingan batang tekan
7. $\omega = 1,42 ./(1,6 - 0,67.\lambda c)$
8. $Ø.Pn = Ø.Ag .(fy/\omega)$
   (Kuat tekan nominal batang)
9. Rasio Deman/capacity = Pu/(Ø.Pn)
10. Kontrol Ø.Pn > Pu , maka aman

4.4 Perencanaan Sambungan Baut

Sebagai contoh perhitungan ditinjau pada perencanaan sambungan baut kuda-kuda K2B4, sebagai berikut :

- Porfil 2L 50 x 50 x 5 - 10

  tegangan putus minimum baja profil = 370 Mpa

  gaya batang kombinasi maksimum Pu = - 42973,65 N = -42,974 kN

- Data-data baut yang digunakan untuk menyambung :

  mutu baut, A.307

  tegangan tarik putus baut, $f_{u,b}$ = 410 Mpa, diameter baut, d = 16 mm

- Kekuatan satu baut

  1. Kuat geser rancana baut

  $$\phi_f . R_{ng} = \phi_f . r_1 . f_u^b . A_b$$

  dengan

  $\phi_f . R_{ng}$ = kuat geser rencana baut

  ϕ_f = 0,75 (faktor reduksi kekuatan untuk fraktur)

  r_i = 0,4 (untuk baut dengan ulir pada bidang geser)

  f_u^b = 410 Mpa (tegangan tarik putus baut)

  $A_b = 1/4.\pi.16^2$ = 201,06 mm^2 (luas bruto penampang baut)

  $\phi_f . R_{ng}$ = 0,75.0,4.410.201,06

  = 24718,1 N = 24,7181 kN

2. Kuat tarik rencana baut

$\phi_f.R_{n.ta} = \phi_f.0{,}75.f_u^b.A_b$

$\phi_f.R_{n.ta} = 0{,}75.0{,}75.410.201{,}06 = 46346{,}4$ N = 46,3464 kN

3. Kuat tumpu rencana baut

$\phi_f.R_{n.tu} = 2{,}4.\phi_f.d_b.t_f.f_u$

dengan

$\phi_f.R_{n.tu}$ = Kuat tumpu rencana baut

$.\phi_f = 0{,}75$ (faktor reduksi kekuatan untuk fraktur)

$d_b = 16$ mm (diameter baut)

t pelat buhul = 8 mm, $t_f < t$ pelat buhul maka dipakai t_f

$t_f = 5$ mm (tabal pelat profil)

$f_u = 370$ Mpa (tagangan tarik putus pelat profil)

$\phi_f.R_{n.tu} = 2{,}4.0{,}75.16.5.370$

$= 53280$ N = 53,280 kN

- Menghitung jumlah baut sambungan

Dari perhitungan diatas kuat rencana baut yang terkecil adalah kuat baut dalam geser, yaitu : $\phi_f.R_n = 24{,}7181$ kN

Jumlah baut, $n = N_u / \phi_f.R_n = 42{,}974/24{,}7181 = 1{,}7386 \approx 2$ buah

Sarat minimum jumlah baut 3 buah

- Maka jumlah baut yang dipasang pada tiap join 3 buah

BAB V

PERENCANAAN PLAT DAN TANGGA

Struktur non portal akan membebani struktur portal, maka harus direncanakan lebih dulu. Perencanaan struktur non portal beton bertulang yang meliputi perencanaan plat dan perencanaan tangga.

5.1 Perencanaan Plat Lantai

Perencanaan plat atap dan plat lantai, denah plat atap disajikan pada gambar 5.1 dan gambar 5.2

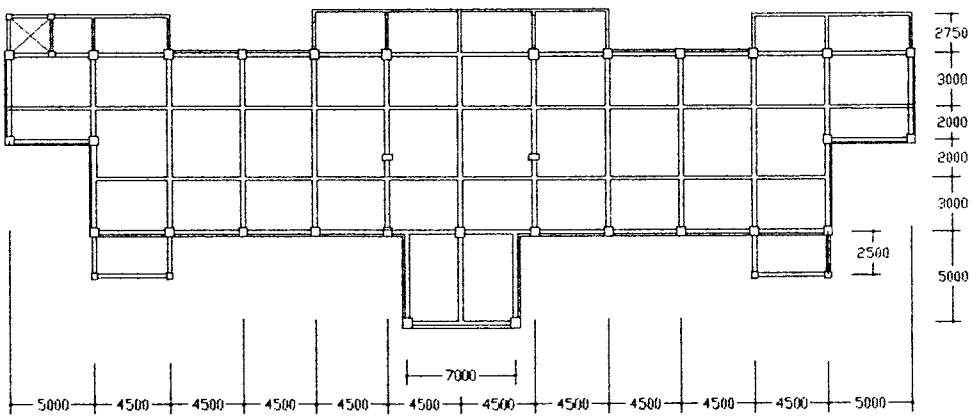

Gambar 5.1 Denah Plat lantai 1

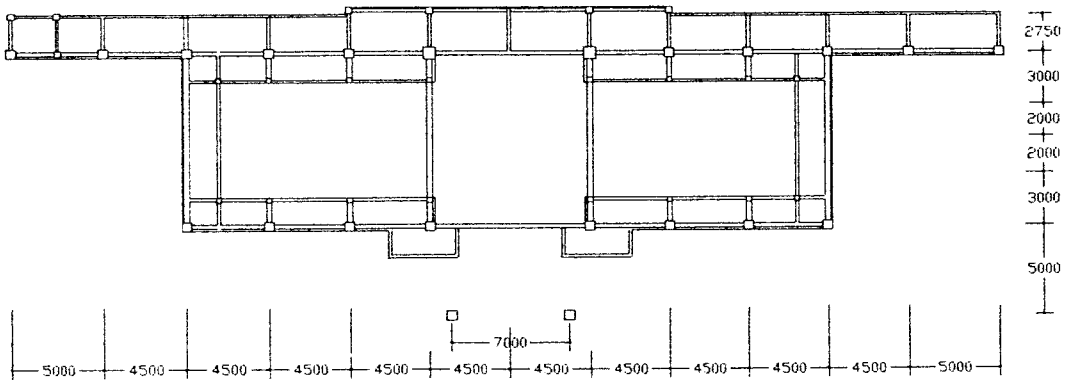

Gambar 5.2 Denah Plat Lantai Atap

5.1.1 Pembebanan Pelat Lantai

Perhitungan beban pelat sesuai ketentuan PPPURDG 1987, sebagai berikut ini

1. Beban pelat lantai

   a. Perhitungan pembebanan pelat lantai untuk beban mati

   - Pelat beton $= 0{,}12 \cdot 1{,}0 \cdot 1{,}0 \cdot 24 = 2{,}88$ kN/m^2
   - Tegel $= 0{,}02 \cdot 1{,}0 \cdot 1{,}0 \cdot 24 = 0{,}48$ kN/m^2
   - Spesi $= 0{,}04 \cdot 1{,}0 \cdot 1{,}0 \cdot 21 = 0{,}84$ kN/m^2
   - Plafond $= 1{,}0 \cdot 1{,}0 \cdot 0{,}18 = 0{,}18$ kN/m^2

   $= 4{,}40$ kN/m^2

   b. Beban Hidup

   - Untuk ruang kuliah ditetapkan = 2,5 kN/m^2

2. Beban pelat atap

a. Beban mati

- Pelat = 0,12 . 1,0 . 1,0 . 24 = 2,88 kN/m^2
- Plafond = 1,0 . 1,0 . 0,18 = 0,18 kN/m^2
- Aspal = 0,04 . 1,0 . 1,0 . 14 = 0,56 kN/m^2

= 3,14 kN/m^2

b. Beban Hidup

- Pekerja Atap = 1 kN/m^2
- Hujan = 0,2 kN/m^2

= 1,2 kN/m^2

Beban Ultimit (Wu) = 1,2 W_D + 1,6 W_L

= 1,2. 4,4 + 1,6. 2,5 = 9,28 kN/m^2

koefisien momen (distribusi momen) = $x = L_Y / L_X$

5.1.2 Penulangan Plat Lantai

Tebal Pelat:

Pelat dengan satu ujung menerus

$$h_{min} = \frac{Lx}{24}.\left(0{,}4 + \frac{Fy}{700}\right)$$

$$h_{min} = \frac{1{,}5.10^3}{24}.\left(0{,}4 + \frac{240}{700}\right) = 46{,}4286 \text{ mm}$$

Pelat dengan dua ujung menerus

$$h_{min} = \frac{Lx}{28}.\left(0{,}4 + \frac{Fy}{700}\right)$$

$$h_{min} = \frac{1,5.10^3}{28}.\left(0,4 + \frac{240}{700}\right) = 39,7959 \text{ mm}$$

Digunakan h = 120 mm

1. Perhitungan penulangan pelat 1 (satu) arah pada pelat atap

Penulangan pelat satu arah direncanakan bila pada kedua sisi yang berhadapan tidak ada dukungan. dan Ly/Lx > 2, maka dianggap pelat satu arah.

Lx = 1,5 m ; Ly = 4,5 m

Ly/Lx = 4,5/1,5 = 3 m

Lebar balok = 300 mm

Ln = 1500 – 300 = 1200 mm

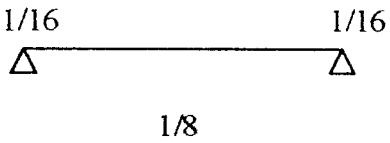

$Mu = X.Wu.Ln^2$

$Mu.1/16 = 1/16.9,28.1,2^2 = 0,8352$ KNm

$Mu.1/8 = 1/8.9,28.1,2^2 = 1.6704$ KNm

$Mu.1/16 = 1/16.9,28.1,2^2 = 0,8352$ KNm

Contoh perhitungan diambil $Mu.1/16$

$$Mn.1/16 = \frac{M.1/16}{\phi} = \frac{0,8352}{0,8} = 1,044 \text{ KNm}$$

Digunakan tulangan pokok P10

$d' = 20 + 0{,}5.10 = 25$ mm

$d = 120 - d'$

$= 120 - 25 = 95$ mm

$Mn = 0{,}85.fc'.b.a.(d-a/2)$

$Mu/0{,}8 = C_c.[d-(a/2)] = 0{,}85.fc'.b.a.[d-(a/2)]$

$0{,}85.fc'.b.a^2 - 2.0{,}85.fc'.b.d.a + 2.Mn = 0$

$0{,}85.30.1000.a^2 - 2.0{,}85.30.1000.95.a + 2.1{,}044.10^6 = 0$

didapat $a = 0{,}432$

$A_{s,perlu} = (0{,}85.fc'.b.a)/f_y$

$= (0{,}85.30.1000.0{,}432)/240$

$= 45{,}9$ mm^2

$A_{s,min} = 0{,}0025.b.h$

$= 0{,}0025.1000.120 = 300$ mm^2

$A_{s,perlu} < A_{s,min}$, maka diambil $A_{s,min}$

Direncanakan tulangan P10 = 1/4. $\pi \varnothing^2$.= 1/4. $\pi 10^2 = 78{,}54$ mm

$S = (1/4.\ \pi \varnothing^2.b)/A_s$

$= (78.54.1000)/300 = 261{,}8$ mm

Dipakai **P10- 200**

Luas tulangan dipakai $A_{s\,pakai} = (78{,}54.1000)/200 = 392{,}7$ mm^2

Tabel 5.1 Pelat Satu Arah

	Arah	L (m)	Ly/Lx	letak	Wu	Mu	h	d'	d	a	As perlu	As min	s	Tul	As Susut	s Perlu	Tul pakai
					kN	kN m	mm	mm	mm	mm	mm2	mm2	mm		mm2	mm2	
1	2	3	4	5	6	7	8	9	10	11	12	13	14	15	16	17	19
PLAT ATAP	arah-X	1,5	3	1/16	9,28	0,8352	100	25	75	0,43194172	45,89381	250	202,6	P10-200	140	201,92857	P6-200
	arah-Y	4,5	3	1/8	9,28	1,6704	100	25	75	0,86586541	91,9982	250	202,6	P10-200	140	201,92857	P6-200
	arah-X	1	7	1/16	9,28	0,8352	100	25	75	0,43194172	45,89381	250	202,6	P8-200	140	201,92857	P6-200
	arah-Y	7	7	1/12	9,28	1,1136	100	25	75	0,57636138	61,2384	250	202,6	P8-200	140	201,92857	P6-200

Keterangan **Tabel 5.1** Pelat Dua Arah

1. Pelat yang ditinjau
2. Arah yang ditinjau
3. L = panjang pelat
4. Perbandingan Ly/Lx
5. Letak Penulangan
6. Wu = 1,2 . WD + 1,6 .WL (beban ultimit)
7. Mu = x. Wu.Ln2 (momen ultimit)
8. h = pelat beton
9. d' = f.tul.sengkang + 1/2.f.tul.pokok
10. d = h - d' (tinggi efektif balok)
11. a = nilai dr pers. 0,85.fc'.b.a2 - 2.0,85.fc'.b.d.a + 2. Mn = 0 (tinggi balok tegangan tekan)
12. As perlu = (0,85.fc'.b.a)/fy
13. As min = 0,0025.b.h
14. s = (1/4.p.f2.b)/As (jarak tulangan)
15. Tulangan dipakai
16. As. Susut = 0,0014.b (luas tul. Susut)
17. As perlu = (0,85.fc'.b.a)/fy
18. Tulangan dipakai

Tabel 5.1 Pelat Satu Arah

	Arah	L (m)	Ly/Lx	letak	Wu	Mu	h	d'	d	a	As perlu	As min	s	Tul	As Susut	s Perlu	Tul pakai
					kN	kN m	mm	mm	mm	mm	mm2	mm2	mm		mm2	mm2	
1	2	3	4	5	6	7	8	9	10	11	12	13	14	15	16	17	19
PLAT ATAP	arah-X	1,5	3	1/16	9,28	0,8352	100	25	75	0,43194172	45,89381	250	202,6	P10-200	140	201,92857	P6-200
	arah-Y	4,5	3	1/8	9,28	1,6704	100	25	75	0,86586541	91,9982	250	202,6	P10-200	140	201,92857	P6-200
	arah-X	1	7	1/16	9,28	0,8352	100	25	75	0,43194172	45,89381	250	202,6	P8-200	140	201,92857	P6-200
	arah-Y	7	7	1/12	9,28	1,1136	100	25	75	0,57636138	61,2384	250	202,6	P8-200	140	201,92857	P6-200

Keterangan **Tabel 5.1** Pelat Dua Arah

1. Pelat yang ditinjau
2. Arah yang ditinjau
3. L = panjang pelat
4. Perbandingan Ly/Lx
5. Letak Penulangan
6. Wu = 1,2 . WD + 1,6 .WL (beban ultimit)
7. Mu = x. Wu.Ln2 (momen ultimit)
8. h = pelat beton
9. d' = f.tul.sengkang + 1/2.f.tul.pokok
10. d = h - d' (tinggi efektif balok)
11. a = nilai dr pers. 0,85.fc'.b.a2 - 2.0,85.fc'.b.d.a + 2. Mn = 0 (tinggi balok tegangan tekan)
12. As perlu = (0,85.fc'.b.a)/fy
13. As min = 0,0025.b.h
14. s = (1/4.p.f2.b)/As (jarak tulangan)
15. Tulangan dipakai
16. As. Susut = 0,0014.b (luas tul. Susut)
17. As perlu = (0,85.fc'.b.a)/fy
18. Tulangan dipakai

- **Penulangan sejajar arah x**

1. Tulangan lapangan

Digunakan tulangan pokok P10

$d' = 20 + 0{,}5.10 = 25$ mm

$d = 120 - d'$

$= 120 - 25 = 95$ mm

$Mu = Mn\ lx = 3{,}97184$ kNm

$$Mn\ lx = \frac{Mlx}{\phi} = \frac{3{,}91784}{0{,}8} = 4{,}9648\,\text{kN/m}$$

$Mn = 0{,}85.fc'.b.a.(d\text{-}a/2)$

$Mu/0{,}8 = C_c.[d\text{-}(a/2)] = 0{,}85.fc'.b.a.[d - (a/2)]$

$0{,}85.fc'.b.a^2 - 2.0{,}85.fc'.b.d.a + 2.Mn = 0$

$0{,}85.30.1000.a^2 - 2.0{,}85.30.1000.95.a + 2.4{,}9648.10^6 = 0$

didapat $a = 2{,}072$

$A_{s,perlu} = (0{,}85.fc'.b.a)/f_y$

$= (0{,}85.30.1000.2{,}072)/240$

$= 220{,}1553\ \text{mm}^2$

$A_{s,min} = 0{,}0025.b.h$

$= 0{,}0025.1000.120 = 300\ \text{mm}^2$

$A_{s,perlu} < A_{s,min}$, maka diambil $A_{s,min}$

Direncanakan tulangan P10 = 1/4. $\pi \varnothing^2$ = 1/4. $\pi 10^2$ = 78,54 mm

S = (1/4. $\pi \varnothing^2 . b$)/A_s

= (78.54.1000)/300= 261,8 mm

Dipakai **P10- 150** ,untuk tulangan **lapangan**

Luas tulangan dipakai $A_{s\,pakai}$ = (78,54.1000)/200 = 392,7 mm^2

$A_{s\,pakai}$ = 392,7 mm^2 > $A_{s,min}$ = 300 mm^2 *-aman-*

2. Tulangan Tumpuan

Digunakan tulangan pokok P10

d' = 20 + 0,5.10 = 25 mm

d = 120 – d'

= 120 – 25 = 95 mm

Mu = $Mn\ tx$ = 8,94592 kNm

$$Mn\ tx = \frac{Mtx}{\phi} = \frac{8,94592}{0,8} = 11,1824 \text{ kNm}$$

Mn = 0,85.fc'.b.a.(d-a/2)

Mu/0,8 = C_c.[d- (a/2)]= 0,85.fc'.b.a.[d – (a/2)]

0,85.fc'.b.a^2 - 2.0,85.fc'.b.d.a + 2.Mn = 0

0,85.30.1000. a- 2.0,85.30.1000.95. a + 2.11,1824.10^6 = 0

didapat a = 4,734 mm

$A_{s,perlu}$ = $(0,85.fc'.b.a)/f_y$

= (0,85.30.1000.4,734)/240

= 502,9885 mm^2

$A_{s,min}$ = 0,0025.b.h

= 0,0025.1000.120 = 300 mm^2

$A_{s,perlu} > A_{s,min}$, maka diambil $A_{s,perlu}$

Direncanakan tulangan P10 = 1/4. $\pi \varnothing^2$.= 1/4. $\pi 10^2$ = 78,54 mm

S = (1/4. $\pi \varnothing^2$.b)/A_s

= (78.54.1000)/502,9885= 156,1467 mm

Dipakai **P10- 150** ,untuk tulangan **tumpuan**

Luas tulangan dipakai $A_{s\ pakai}$ = (78,54.1000)/150 = 523,6 mm^2

$A_{s\ pakai}$ = 523,6 mm^2 > A_{perlu} = 488 mm^2 *-aman-*

Dengan cara yang sama dapat di hitung pelat lantai yang lain. (Disajikan pada Tabel 5.2)

Tabel 5.2 Pelat Dua Arah

	Arah	L (m)	Ly/Lx	letak	Wu	Mu	h	d'	d	a	As perlu	As min	s	Tul
					kN	kN m	mm	mm	mm	mm	mm2	mm2	mm	
1	2	3	4	5	6	7	8	9	10	11	12	13	14	15
PELAT LANTAI	arah-X	4	1,125	lx	9,28	3,97184	120	25	95	2,072049837	220,155295	300	261,8	P10-150
				tx	9,28	8,94592	120	25	95	4,734009618	502,988522	300	156,1467	P10-150
	arah-Y	4,5	1,125	ly	9,28	3,89934	120	25	95	2,033813864	216,092723	300	261,8	P10-100
				ty	9,28	10,24164	120	25	95	5,440424035	578,045054	300	135,8718	P10-100
	arah-X	3	1,5	lx	9,28	3,00672	120	25	95	1,56433481	166,210574	300	261,8	P10-150
				tx	9,28	-6,34752	120	25	95	3,220699867	342,199361	300	229,5153	P10-150
	arah-Y	4,5	1,5	ly	9,28	3,19464	120	25	95	1,662976263	176,691228	300	261,8	P10-100
				ty	9,28	-10,71144	120	25	95	5,375002747	571,094042	300	137,5255	P10-100
	arah-X	2,75	1,6364	lx	9,28	2,6219248	120	25	95	1,362675449	144,784266	300	261,8	P10-150
				tx	9,28	-5,5947496	120	25	95	2,844288861	302,205691	300	259,8892	P10-150
	arah-Y	4,5	1,6364	ly	9,28	2,8714176	120	25	95	1,493377397	158,671348	300	261,8	P10-100
				ty	9,28	10,71144	120	25	95	5,697934943	605,405588	300	129,7312	P10-100
	arah-X	2,5	1,8	lx	9,28	2,16688	120	25	95	1,124759471	119,505694	300	261,8	P10-150
				tx	9,28	-4,62376	120	25	95	2,356611506	250,389973	300	261,8	P10-150
	arah-Y	4,5	1,8	ly	9,28	2,06712	120	25	95	1,072681416	113,9724	300	261,8	P10-100
				ty	9,28	-10,71144	120	25	95	5,375002747	571,094042	300	137,5255	P10-100
	arah-X	3	1,667	lx	9,28	3,42432	120	25	95	1,783679793	189,515978	300	261,8	P10-200
				tx	9,28	-6,93216	120	25	95	3,512047636	373,155061	300	210,4755	P10-200
	arah-Y	5	1,667	ly	9,28	2,552	120	25	95	1,326076619	140,895641	300	261,8	P10-100
				ty	9,28	-13,224	120	25	95	6,59463858	700,680349	300	112,0911	P10-100
	arah-X	2	2,5	lx	9,28	1,55904	120	25	95	0,807893424	85,8386763	300	261,8	P10-200
				tx	9,28	-3,08096	120	25	95	1,576678872	167,52213	300	261,8	P10-200
	arah-Y	5	2,5	ly	9,28	2,32	120	25	95	1,204749483	128,004633	300	261,8	P10-100
				ty	9,28	-13,224	120	25	95	6,59463858	700,680349	300	112,0911	P10-100
	arah-X	3,5	1,429	lx	9,28	3,9310544	120	25	95	2,050537872	217,869649	300	261,8	P10-150
				tx	9,28	-8,3975416	120	25	95	4,238542876	450,345181	300	174,3996	P10-150
	arah-Y	5	1,429	ly	9,28	4,10872	120	25	95	2,144282278	227,829992	300	261,8	P10-100
				ty	9,28	-13,224	120	25	95	6,59463858	700,680349	300	112,0911	P10-100
	arah-X	2,75	1,81	lx	9,28	1,47378	120	25	95	0,763532724	81,1253519	300	261,8	P10-200
				tx	9,28	-3,64936	120	25	95	1,864753095	198,130016	300	261,8	P10-200
	arah-Y	5	1,81	ly	9,28	4,872	120	25	95	2,548104718	270,736126	300	261,8	P10-100
				ty	9,28	-12,064	120	25	95	6,033386056	641,047269	300	122,5183	P10-100

Tabel 5.2 Lanjutan

	Arah	L (m)	Ly/Lx	letak	Wu	Mu	h	d'	d	a	As perlu	As min	s	Tul
					kN	kN m	mm	mm	mm	mm	mm2	mm2	mm	
1	2	3	4	5	6	7	8	9	10	11	12	13	14	15
PELAT LANTAI				lx	9,28	2,436	120	25	95	1,265393421	134,448051	300	261,8	P10-200
	arah-X	2,5	1,1	tx	9,28	-4,814	120	25	95	2,452351353	260,562331	300	261,8	P10-200
				ly	9,28	0,56144	120	25	95	0,290143793	30,827778	300	261,8	P10-200
	arah-Y	2,75	1,1	ty	9,28	-4,00026	120	25	95	2,042167911	216,980341	300	261,8	P10-200
				lx	9,28	1,5028902	120	25	95	0,778676386	82,734366	300	261,8	P10-200
	arah-X	2,25	1,333	tx	9,28	-3,3036336	120	25	95	1,689635675	179,523791	300	261,8	P10-200
				ly	9,28	1,5593184	120	25	95	0,80803831	85,8540704	300	261,8	P10-200
	arah-Y	3	1,333	ty	9,28	-4,76064	120	25	95	2,425506987	257,710117	300	261,8	P10-200
				lx	9,28	1,92618	120	25	95	0,999155198	106,16024	300	261,8	P10-200
	arah-X	2,25	2	tx	9,28	-3,89934	120	25	95	1,991176069	211,562457	300	261,8	P10-200
				ly	9,28	2,25504	120	25	95	1,170805998	124,398137	300	261,8	P10-100
	arah-Y	4,5	2	ty	9,28	-10,71144	120	25	95	5,375002747	571,094042	300	137,5255	P10-100
				lx	9,28	1,85832	120	25	95	0,963774189	102,401008	300	261,8	P10-200
	arah-X	2,25	1,7778	tx	9,28	-3,84192	120	25	95	1,9621515	208,478597	300	261,8	P10-200
				ly	9,28	1,96323556	120	25	95	1,018480934	108,213599	300	261,8	P10-150
	arah-Y	4	1,7778	ty	9,28	-8,46336	120	25	95	4,271049035	453,79896	300	173,0722	P10-150
				lx	9,28	2,87362253	120	25	95	1,494533309	158,794164	300	261,8	P10-150
	arah-X	3,84	1	tx	9,28	-7,1156367	120	25	95	3,603303417	382,850988	300	205,1451	P10-150
				ly	9,28	2,87362253	120	25	95	1,494533309	158,794164	300	261,8	P10-150
	arah-Y	3,84	1	ty	9,28	-7,1156367	120	25	95	3,603303417	382,850988	300	205,1451	P10-150
				lx	9,28	1,218	120	25	95	0,630575739	66,9986723	300	261,8	P10-200
	arah-X	2,5	1	tx	9,28	-3,016	120	25	95	1,543701372	164,018271	300	261,8	P10-200
				ly	9,28	1,218	120	25	95	0,630575739	66,9986723	300	261,8	P10-200
	arah-Y	2,5	1	ty	9,28	-3,016	120	25	95	1,543701372	164,018271	300	261,8	P10-200
				lx	9,28	3,91442	120	25	95	2,041765651	216,9376	300	261,8	P10-100
	arah-X	4,25	1,0588	tx	9,28	-9,40644	120	25	95	4,735650597	503,162876	300	156,0926	P10-100
				ly	9,28	3,94632	120	25	95	2,05858898	218,725079	300	261,8	P10-100
	arah-Y	4,5	1,0588	ty	9,28	-9,9929224	120	25	95	5,023488591	533,745663	300	147,1487	P10-100

Tabel 5.2 Lanjutan

	Arah	L (m)	Ly/Lx	letak	Wu	Mu	h	d'	d	a	As perlu	As min	s	Tul	As Susut	s Perlu	Tul pakai
					kN	kN m	mm	mm	mm	mm	mm2	mm2	mm		mm2	mm2	
1	2	3	4	5	6	7	8	9	10	11	12	13	14	15	16	17	19
PELAT ATAP	arah-X	2,75	1,81	lx	9,28	1,47378	100	25	75	0,763532724	81,1253519	250	202,6	P8-200	140	201,92857	P6-200
				tx	9,28	-3,64936	100	25	75	1,864753095	198,130016	250	202,6	P8-200	140	201,92857	P6-200
	arah-Y	5	1,81	ly	9,28	4,872	100	25	75	2,548104718	270,736126	250	187,0825	P10-100	140	201,92857	P6-200
				ty	9,28	-12,064	100	25	75	6,033386056	641,047269	250	122,5183	P10-100	140	201,92857	P6-200
	arah-X	2,75	1,636	lx	9,28	1,6394048	100	25	75	0,849726292	90,2834186	250	202,6	P8-200	140	201,92857	P6-200
				tx	9,28	-3,9392034	100	25	75	2,011321049	213,702862	250	202,6	P8-200	140	201,92857	P6-200
	arah-Y	4,5	1,636	ly	9,28	3,94632	100	25	75	2,05858898	218,725079	250	202,6	P10-100	140	201,92857	P6-200
				ty	9,28	-9,9935856	100	25	75	5,023813635	533,780199	250	147,1392	P10-100	140	201,92857	P6-200
	arah-X	1,75	2	lx	9,28	1,16522	100	25	75	0,603163479	64,0861197	250	202,6	P8-200	140	201,92857	P6-200
				tx	9,28	-2,35886	100	25	75	1,20946307	128,505451	250	202,6	P8-200	140	201,92857	P6-200
	arah-Y	3,5	2	ly	9,28	1,36416	100	25	75	0,706528203	75,0686216	250	202,6	P8-150	140	201,92857	P6-200
				ty	9,28	-6,47976	100	25	75	3,286675538	349,209276	250	155,04	P8-150	140	201,92857	P6-200
	arah-X	1	1,5	lx	9,28	0,33408	100	25	75	0,172540586	18,3324373	250	202,6	P8-200	140	201,92857	P6-200
				tx	9,28	-0,70528	100	25	75	0,363227179	38,5928878	250	202,6	P8-200	140	201,92857	P6-200
	arah-Y	1,5	1,5	ly	9,28	0,35496	100	25	75	0,183334798	19,4793223	250	202,6	P8-200	140	201,92857	P6-200
				ty	9,28	-1,19016	100	25	75	0,612145426	65,0404515	250	202,6	P8-200	140	201,92857	P6-200

Keterangan **Tabel 5.2** Pelat Dua Arah

1. Pelat yang ditinjau
2. Arah yang ditinjau
3. L = panjang pelat
4. Perbandingan Ly/Lx
5. Letak Penulangan
6. Wu = 1,2 . WD + 1,6 .WL (beban ultimit)
7. Mu = x. Wu.Ln2 (momen ultimit)
8. h = pelat beton
9. d' = f.tul.sengkang + 1/2.f.tul.pokok
10. d = h - d' (tinggi efektif balok)
11. a = nilai dr pers. 0,85.fc'.b.a2 - 2.0,85.fc'.b.d.a + 2. Mn = 0 (tinggi balok tegangan tekan)
12. As perlu = (0,85.fc'.b.a)/fy
13. As min = 0,0025.b.h
14. s = (1/4.p.f2.b)/As (jarak tulangan)
15. Tulangan dipakai
16. As. Susut = 0,0014.b (luas tul. Susut)
17. As perlu = (0,85.fc'.b.a)/fy
18. Tulangan dipakai

5.2 Perencanaan Pelat Tangga

Perencanaan tangga meliputi perencanaan optrede dan antrede, pembebanan tangga dan bordes, perhitungan struktur tangga, penentuan tulangan yang dipakai pada pelat tangga dan bordes. Perencanaan tangga disajikan pada gambar 5.3

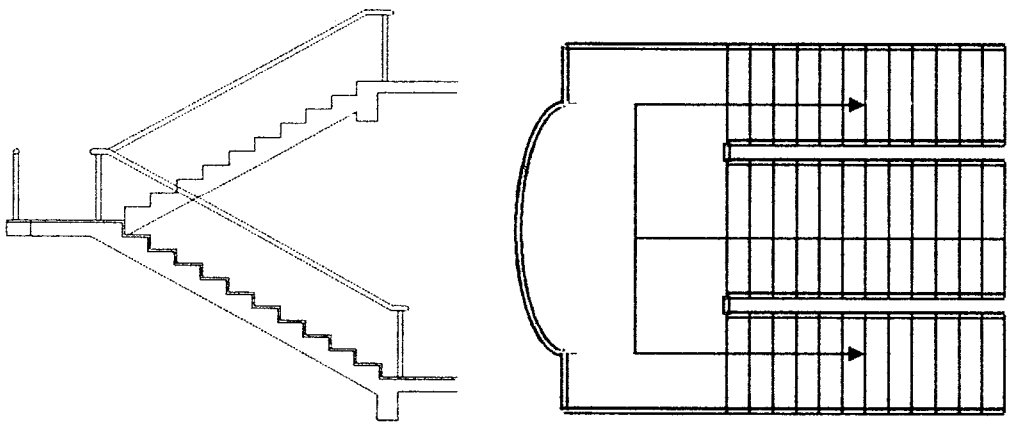

Gambar 5.3 Tangga tampak atas

5.2.1 Perencanaan Optrede dan Antrede

Langkah-langkah perencanaan optrede dan antrede, sebagai berikut :

$tg\ \alpha^0 = O/A = 1.83/3.64 = 0.50$

$\alpha^0 = 27^0$

$O = A.\ 0{,}50$

$2.O + A = 65$

$2.0{,}50.A + A = 65$

dari persamaan diatas didapat A =32,50 cm, diambil A = 33 cm

O = 33.0,50 = 16,5 cm ~ 17 cm

Optrede = 183/17 = 10,76 ~ 11 buah

Aptrede = 11- 1 = 10 buah

Tinggi injakan, O = 183/11 =16,64 cm

Lebar injakan, A = 364/10 = 36.4 cm

ht = 140 mm

$hb = (ht/\cos 30^0) + \frac{1}{2} O$

= (140/cos 30^0) + ½ 166,4 =240,326 mm ~ 240 mm

5.2.2 Pembebanan Plat Tangga dan Bordes

Pembebanan tangga dan bordes menurut PPPURDG 1987. Pelat tangga menggunakan beton.

a. Beban Mati

- Berat sendiri (pada SAP 2000 otomatis terhitung)

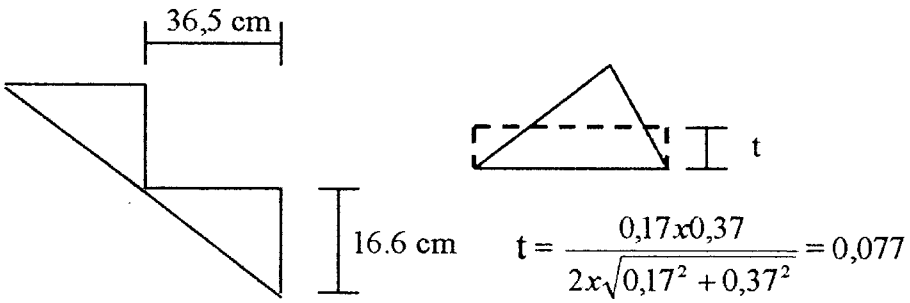

- Berat Optrede dan Antrede 0,077 x 1 x 24 = 1,85 kN/m^2
- Speci 0,040 x 1 x 21 = 0,84 kN/m^2
- Sandaran 0,080 x 1 x 24 = 1,92 kN/m^2
- Tegel 0,003 x 1 x 24 = 0,72 kN/m^2

W_D = 5,33 kN/m^2

b. Beban Hidup

$WL = 3{,}0\ kN/m^2$

5.2.3 Analisis Struktur Tangga dan Bordes

Analisis 3 dimensi struktur tangga dan bordes mengunakan program SAP2000 dengan input sebagai berikut :

1. Nomor join dan elemen sesuai dengan gambar
2. Dukungan diangap jepit dan bordes mengantung
3. Beban berupa terbagi merata terdiri dari beban hidup dan beban mati
4. Pelat tangga berupa lemen balok
5. Dengan kobinasi beben $1{,}2\ W_D + 1{,}6\ W_L$
6. Modulus elastisitas beton $E = 4700.\sqrt{f_c'} = 4700\sqrt{30} = 25743$ MPa

Data input program dan hasil program disajikan dalam lampiran-lampiran.

5.2.4 Penulangan Pelat Tangga dan Bordes

Penulangan pelat tangga dan bordes, diplih pelat tangga yang memiliki moment yang terbesar untuk mewakili tulangan atas dan bawah yang digunakan, sebagai berikut :

Profil balok 25 X 45 tebal selimut = 0.03 cm

Frame : 4 ; Join : 24

$b = 45$ cm , $h = 25$ cm

$d' = 3$ cm , $d = h - d' = 25 - 3 = 22$ cm

Dari analisis SAP 2000 di dapat :

- $Mu_{,Atas}$ = -23,876 kN m

$Mn = Mu / 0{,}8$

$Mn = 0{,}85.fc'.b.a.(d-a/2)$

$Mu/0{,}8 = C_c.[d-(a/2)] + Cs\ (d-d')$

$0{,}85.fc'.b.a^2 - 2.0{,}85.fc'.b.d.a + 2.Mn = 0$

$0{,}85.30.450.a - 2.0{,}85.30.450.220.a + 2.29{,}845.10^6 = 0$

didapat a = 12,158 mm

$A_{s,perlu} = (0{,}85.fc'.b.a)/f_y$

$= (0{,}85.30.450.12{,}158)/240$

$= 581.301\ mm^2$

$A_{s,min} = 0{,}0025.b.h$

$= 0{,}0025.450.250 = 381\ mm^2$

$A_{s,perlu} > A_{s,min}$, maka diambil $A_{s,perlu}$

Direncanakan tulangan P12 = 1/4. $\pi \varnothing^2$ = 1/4. $\pi 12^2$ =113,04 mm

$S = (1/4.\ \pi \varnothing^2.b)/A_s$

$= (113{,}04.450)/581{,}301 = 87{,}507$ mm

Dipakai **P12- 85** ,untuk tulangan **atas**

Dari analisis SAP 2000 di dapat :

- $Mu_{,Bawah}$ = 11,938 kN m

$Mn = Mu / 0{,}8$

$0{,}85.fc'.b.a^2 - 2.0{,}85.fc'.b.d.a + 2.Mn = 0$

$0{,}85.30.450.a^2 - 2.0{,}85.30.450.220.a + 2.29{,}845.10^6 = 0$

didapat a = 5,992 mm

$A_{s,perlu}$ = $(0{,}85.fc'.b.a)/f_y$

= $(0{,}85.30.450.5{,}992)/240$

= 286 mm^2

$A_{s,min}$ = $0{,}0025.b.h$

= $0{,}0025.450.250 = 381$ mm^2

$A_{s,perlu} < A_{s,min}$, maka diambil $A_{s,min}$

Direncanakan tulangan P12 = 1/4. $\pi.\varnothing^2$ = 1/4. $\pi.12^2$ =113,04 mm

S = $(1/4.\ \pi.\varnothing^2.b)/A_s$

= (113,04.450)/381= 133.51mm

Dipakai **P12- 100** ,untuk tulangan **bawah**

BAB VI

PERENCANAAN STRUKTUR PORTAL BETON BERTULANG

Perencanaan struktur portal beton bertulang merupakan inti dari desain struktur bangunan, maka penentuan beban dan sifat struktur akan sangat mempengaruhi dimensi dan tulangan beton yang diperlukan. Perencanaan dengan daktilitas penuh ini struktur diberi beban gempa dikalikan factor pengali K = 1, tetapi dengan persyaratan daktilitas yang ketat. Pada bab ini akan dibahas desain balok, desain kolom, dan desain pertemuan balok kolom .

Perencanaan struktur portal dihitung menggunakan program aplikasi komputer SAP 2000 dengan pemasukan data-data sebagai berikut :

1. Nomor joint dan frame, disesuaikan dengan bentuk dan ukuran portal.
2. Dukungan portal dianggap jepit.
3. Ukuran penampang balok dan kolom.
4. Modulus elastisitas beton $E = 4700\sqrt{fc'}$ dengan fc' = 30 MPa. Jadi $E = 4700\sqrt{30} = 25742.960$ MPa.
5. Pembebanan portal, meliputi beban mati, beban hidup dan bebean gempa.
6. Jenis pembebanan, beban merata dan beban terpusat.

Data-data input program disajikan dalam lampiran-lampiran. Hasil output dari perhitungan analisis struktur portal, berupa reaksi dukungan, joint diaplacements, dan gaya-gaya dalam untuk keperluan perhitungan desain balok dan kolom, sebagai elemen portal, disajikan dalam lampiran-lampiran.

Selanjutnya akan dibahas mengenai perhitungan pembebanan portal sebagai input dalam program aplikasi computer SAP 2000 untuk kepentingan analisis struktur portal.

6.1 Perhitungan Pembebanan Portal

Pembebanan portal meliputi beban mati, beban hidup dan beban gempa kiri/kanan. Besarnya beban yang dipakai sesuai dengan Pedoman Perencanaan Pembebanan untuk Rumah dan Gedung 1987.

1. Beban yang digunakan meliputi

a. Beban Mati

Beban mati yang ditetapkan seperti tercantum dibawah ini

Beton bertulang : 24 kN/m^3

1. Tegel : 24 kN/m^3
2. Spesi : 21 kN/m^2
3. Plafond : 0.18 kN/m^2
4. Tembok : 24 kN/m^3
5. Aspal : 2.5 kN/m^2

b. Beban Hidup

- Untuk ruang kuliah ditetapkan = 2,5 kN/m^2,

c. Beban Gempa

Pembebanan gempa khusus pada portal, ditentukan berdasarkan persyaratan dan analisis gaya-gaya dalam struktur dalam batas elatisitas dengan pembebanan gempa menurut PPKGURDG 1987

$$Vb = C.I.K.Wt$$

dengan :

Vb = gaya gempa dasar

C = koefisien gempa dasar

I = faktor keutamaan struktur = 1,5 (bangunan sekolah)

K = faktor jenis struktur = 1,0 (portal daktail beton bertulang)

Wt = berat kombinasi beban mati keseluruhannya dan beban hidup vertikal yang direduksi

2 Jenis Pembebanan Portal

a. Pembebanan Merata

Pembebanan merata adalah distribusi beban pelat kebalok tumpuan, dalam hal ini digunakan cara pembebanan amplop atau *Trapezodial*, dengan menggunakan rumus sebagai berikut :

- untuk beban betang pendek (segitiga)

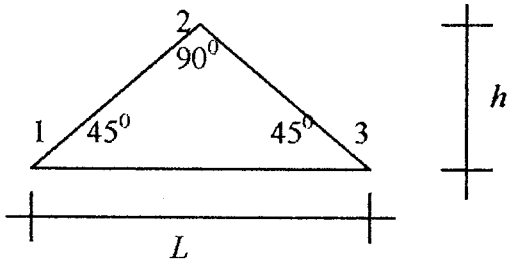

Gambar 6.1 Distribusi beban merata pada bentang pendek

(1 = 0 ; 2 = $h.\ q_D$; 3 = 0)

- untuk beban bentang panjang (trapesium)

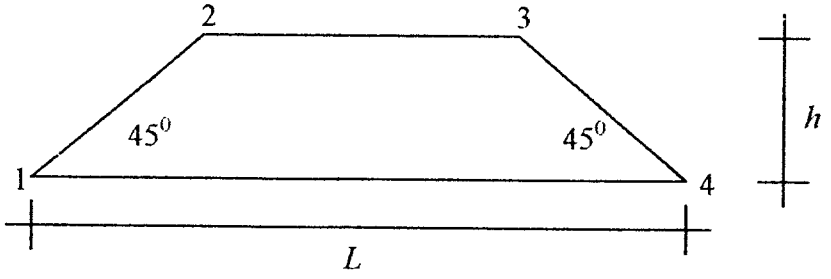

Gambar 6.2 Distribusi beban merata pada bentang panjang

1= 0 ; 2 = $h.\ q_D$; 3 = $h.\ q_D$; 4 = 0)

- untuk beban bentang terpotong

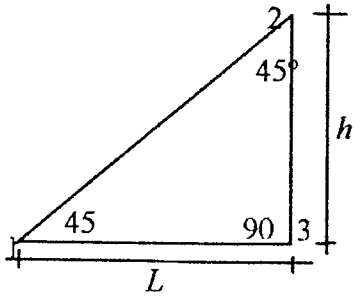

Gambar 6.3 Distribusi beban terpotong

(1 = 0 ; 2 = $h.\ q_D$; 3 = 0)

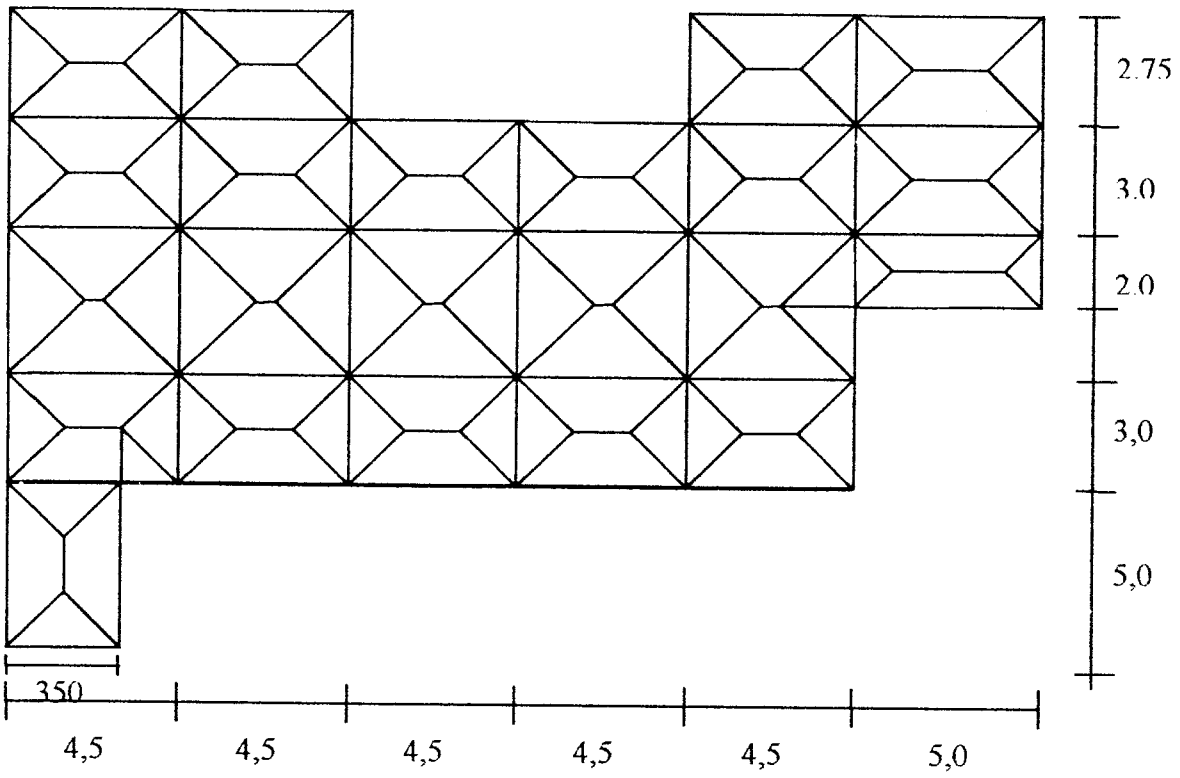

Gambar 6.4 Pembagian beban amplop pada balok

Berikut beban yang digunakan pada pembebanaan amplop ini :

1. Beban gravitasi mati (q_D)

   - Pelat lantai untuk per m^2
     - Pelat beton $= 0{,}12 \cdot 1{,}0 \cdot 1{,}0 \cdot 24 = 2{,}88$ kN/m^2
     - Tegel $= 0{,}02 \cdot 1{,}0 \cdot 1{,}0 \cdot 24 = 0{,}48$ kN/m^2
     - Spesi $= 0{,}04 \cdot 1{,}0 \cdot 1{,}0 \cdot 21 = 0{,}84$ kN/m^2
     - Plafond $= 1{,}0 \cdot 1{,}0 \cdot 0{,}18 = 0{,}18$ kN/m^2

     $q_D = 4{,}40$ kN/m^2

   - Tembok $q_D = 2.5$ kN/m^2
   - Berat sendiri bolok (dihitung sendiri oleh SAP 2000)

2. Beban hidup

- untuk ruang kuliah $q_L = 2{,}5$ kN/m^2

b. Pembebanan Titik

Pembebanaan titik untuk beban mati dan beban hidup, berasal dari reaksi tumpuan rangka baja yang membebani balok-balok atap disajikan pada tabel 6.1 dan tabel 6.2 dan reaksi tumpuan pada tangga disajikan pada tabel 6.3.

Tabel 6.1 Reaksi Tumpuan Kuda-Kuda 1

JOINT	LOAD	F1 (kN)	F2 (kN)	F3 (kN)
3	DL	9,006	9,0069	24,3652
	LL	1,5947	1,5951	6,0564
4	DL	-9,0421	9,0367	24,1829
	LL	-1,6053	1,6042	6,017
6	DL	0,741	-2,97E-03	13,3889
	LL	0,1636	-5,09E-04	3,9777
7	DL	-0,7003	-7,80E-03	15,2821
	LL	-0,1518	-1,39E-03	5,0333
10	DL	0,7409	3,04E-03	13,3887
	LL	0,1636	5,21E-04	3,9776
11	DL	-0,6992	7,55E-03	15,2799
	LL	-0,1516	1,36E-03	5,0328
13	DL	9,0015	-9,0023	24,3589
	LL	1,5935	-1,5939	6,0548
14	DL	-9,0479	-9,0411	24,1912
	LL	-1,6067	-1,6054	6,019

Tabel 6.2 Reaksi Tumpuan Kuda-Kuda 2

JOINT	LOAD	F1	F2	F3
3	DL	-7,1385	0,0976	19,1156
	LL	-1,8566	0,024	5,0711
12	DL	9,85E-03	-0,0976	8,1929
	LL	2,37E-03	-0,024	3,2645
20	DL	7,1385	0,0976	19,1156
	LL	1,8566	0,024	5,0711
32	DL	-9,85E-03	-0,0976	8,1929
	LL	-2,37E-03	-0,024	3,2645

Tabel 6.3 Reaksi Tumpuan Tangga

JOINT	LOAD	F1 (kN)	F2 (kN)	F3 (kN)	M1 (kN m)	M2 (kN m)	M3 (kN m)
1	LD	-2,3097	-74,0823	48,1039	-3,456	-1,6698	-2,8663
	LL	-0,5533	-18,7671	12,3375	-0,9792	-0,4212	-0,678
2	LD	-0,4787	-38,0892	28,6979	-3,9822	-0,4339	-0,5733
	LL	-0,1111	-9,9094	7,5637	-1,1145	-0,11	-0,1295
3	LD	0,4787	-38,0892	28,6979	-3,9822	0,4339	0,5733
	LL	0,1111	-9,9094	7,5637	-1,1145	0,11	0,1295
4	LD	2,3097	-74,0823	48,1039	-3,456	1,6698	2,8663
	LL	0,5533	-18,7671	12,3375	-0,9792	0,4212	0,678
29	LD	0,0316	27,9048	23,5903	-5,9286	0,8913	0,2623
	LL	-0,0006	6,9879	6,078	-1,5939	0,2259	0,0531
30	LD	-0,2355	31,342	25,0642	-5,2171	1,2009	0,0212
	LL	-0,0707	7,9792	6,5142	-1,4105	0,3048	-0,0116
31	LD	-0,9727	52,9248	36,2386	-4,1276	1,7351	-0,818
	LL	-0,2697	13,7093	9,484	-1,1297	0,4437	-0,2413
32	LD	0,9727	52,9248	36,2386	-4,1276	-1,7351	0,818
	LL	0,2697	13,7093	9,484	-1,1297	-0,4437	0,2413
33	LD	0,2355	31,342	25,0642	-5,2171	-1,2009	-0,0212
	LL	0,0707	7,9792	6,5142	-1,4105	-0,3048	0,0116
34	LD	-0,0316	27,9048	23,5903	-5,9286	-0,8913	-0,2623
	LL	6,02E-04	6,9879	6,078	-1,5939	-0,2259	-0,0531

c. Beban Gempa

Perhitungan gaya geser dasar horisontal total akibat gempa dan distribusinya kesepanjang tinggi gedung.

a. Mencari berat bangunan tiap lantai.

Berat bangunan tiap lantai didapat dari jumlah reaksi tiap lantai berdasarkan hasil analisis SAP 2000 berikut ini:

-	Lantai Dasar	= 7756.705 kN
-	Lantai 1	= 7756.705 kN
-	Lantai 2	= 8051.958 kN
-	Lantai 3	= 8194.182 kN
-	Atap	= 2749.546 kN
	Berat Total	= 35846.13 kN

b. Berat Total Bangunan (Wt) = 35846.13 kN

c. Waktu getar alami (PPKGURDG, 1987).

$T = 0{,}06.H^{3/4} = 0{,}06.19.,3^{3/4} = 0{,}552$ detik

d. berdasrkan grafik koefisien gempa dasar PPKGURDG, 1987 untuk wilayah 3, jenis tanah lunak dan $T = 0{,}552$ detik, diperoleh koefisien gempa dasar $C =$ 0,007

e. Faktor keutamaan ruang kuliah I = 1,5 dan faktor jenis struktur dengan daktilitas penuh K = 1,0 (PPKGURDG, 1987).

f. Gaya geser horisontal total akibat gempa

$V_x = V_y = C.I.K.\ Wt$

$= 0{,}07 \;.\; 1{,}5 \;.\; 1{,}0 \;.\; 35846{,}13$

$= 2509{,}23$ kN

g. Distribusi gaya geser horisontal total akibat gempa kesepanjan tinggi gedung dihitung dengan rumus berikut : (PPKGURDG, 1987).

$$F_i = \frac{W_i h_i}{\Sigma W_i . h_i} V_b, \text{ untuk } \frac{h_w}{l_w} < 3{,}0$$

$$F_i = 0{,}9 . \frac{W_i h_i}{\Sigma W_i . h_i} V_b + (0{,}1 . \text{V}_\text{b} \text{ dipuncak}), \text{ untuk } \frac{h_w}{l_w} > 3{,}0$$

dengan :

Fi = beban horizontal tiap lantai

Wi = beban pada tiap lantai

hi = tinggi struktur setiap lantai dari penjepit lateral

Perhitungan distribusi gaya geser gempa disajikan pada tabel berikut ini :

$$\frac{h_w}{l_w} = \frac{19.3}{55} = 0.354 < 3{,}0$$

Tabel 6.4 Distribusi gaya geser gempa

Lantai	hi (m)	Wi (kN)	Wi.hi	Fi x,y
atap	19,3	2749,546	53066,238	368,437
3	15,3	8194,182	125370,985	870,447
2	11,3	8051,958	90987,125	631,721
1	7,3	9093,739	66384,295	460,904
Dasar	3,3	7756,705	25597,127	177,720
		35846,130	361405,769	

h. Gaya geser gempa pada analisis tiga dimensi dibagi jumlah kolom yang bekerja pada lantai itu (Gidion)

6.2 Desain Balok

6.2.1 Momen Rencana Balok

Momen rancana balok dihitung berdasarkan tipe-tipe pembebanan menurut SK SNI T–15-1991-03 adalah sebagai berikut.

$$M_{u1} = 1{,}2M_D + 1{,}6M_L$$

$$M_{u2} = 1{,}05.(M_D + 0{,}9M_L + M_{ex})$$

$$M_{u3} = 1{,}05.(M_D + 0{,}9M_L + M_{ey})$$

$$M_{u4} = 0{,}9.(M_D + M_{ex})$$

$$M_{u5} = 0{,}9.(M_D + M_{ey})$$

Contoh perhitungan diambil pada Balok 1B1

Diketahui:

MD = -11736,927 Nmm ; ML = 0 KN

Meki = 0 KN : Meka = 0 KN

$M_{u1} = 1{,}2.11736{,}927 + 1{,}6.0 = -14084313$ Nmm

Hasil perhitungan momen rencana balok lainnya disajikan pada lampiran momen rencana balok.

6.2.2 Penulangan Lentur Balok dan Perhitungan Momen Nominal Aktual Balok

Sebagai contoh perhitungan penulangan lentur balok dan perhitungan momen nominal aktual balok pada balok 3A45X70.

Tulangan Tumpuan Balok

Mu = -512,4589 KN.m (negative)

Mu = 278.0960 KNm (positive)

$$\text{Rasio} = \rho/\rho' = \frac{512,4589}{278,0960} = 0,5427$$

$$\rho_{min} = \frac{1,4}{fy} = \frac{1,4}{390} = 0,0036$$

$$\rho_b = \frac{0,85.fc'}{fy}.\beta_1.\left(\frac{600}{600+fy}\right)$$

$$\rho_b = \frac{0,85.30}{390}.0,85.\left(\frac{600}{600+390}\right) = 0,03367$$

$$\rho_{max} = 0,75.\rho_b = 0,75.0,03367 = 0,025$$

d' = Selimut beton + ϕ.tul. Sengkang + ½.ϕ tul.lentur

= 40 + 12 + ½.25 = 64.5 mm

d = h – d' = 700 – 64.5 = 635.5 mm

$$m = \frac{fy}{0,85.fc'} = \frac{390}{0,85.30} = 15,294$$

$$Rn = \frac{Mu}{b.d^2} = \frac{512,4589.10^6}{450.635,5^2} = 2,8198 \text{ N.mm}$$

$$\rho_{perlu} = \frac{1}{m}\left(1 - \sqrt{1 - \frac{2\,m.Rn}{fy}}\right)$$

$$\rho_{perlu} = \frac{1}{15{,}294}\left(1 - \sqrt{1 - \frac{2.15{,}294.2{,}8198}{390}}\right) = 0{,}00769$$

Syarat = $\rho_{min} < \rho_{perlu} < \rho_{maks}$

Memenuhi syarat, digunakan $\rho_{perlu} = 0{,}00769$

Luas tulangan tarik

$As = \rho b.d$

$As = 0{,}00769.450.635{,}5 = 2209{,}53$ mm²

Jumlah tulangan = n = $As/\varphi + 1 = 2209{,}53/490{,}87 + 1 = 5{,}05 \approx 6$ buah

Luas tulangan tekan

$As' = (\rho/\rho^1)As = (0{,}6).2209{,}53 = 1325{,}718$

Jumlah tulangan = n = $As'/\varphi + 1 = 1325{,}718/490{,}87 = 2{,}7 \approx 3$ buah

Digunakan tulangan As = 6D-25 = 2945,220 mm²

As' = 3D-25 = 1472,610 mm²

Keseimbangan gaya

$(0{,}85.fc'.b.\beta_1).x^2 + (600.As' - As.fy).x - 600.d'.As' = 0$

$(0{,}85.30.450.0{,}85).x^2 + (600.1472{,}610 - 2945{,}220.390).x - 600.64{,}5.1472{,}610 = 0$

$9753{,}75.x^2 - 265069{,}8.x - 56990007 = 0$

x = 91,225 mm

$a = \beta_1.x = 0{,}85.91{,}225 = 77{,}541$ mm

$$fs' = \frac{x - d'}{x}.600 = \frac{91{,}225 - 64{,}5}{91{,}225}.600 = 175{,}775 < fy = 390$$

$$Cc = 0{,}85.fc'b.a = 0{,}85.30.450.77{,}541 = 889787{,}69 \text{ KN}$$

$$Cs = As'.fs' = 1472{,}610.175{,}775 = 258848{,}11 \text{ KN}$$

$$Mnak = Cc.\left(d - a/2\right) + Cs.(d - d')$$

$$Mnak = 889787{,}69.\left(635{,}5 - \frac{77{,}541}{2}\right) + 258848{,}11.(635{,}5 - 64{,}5)$$

$$= 678{,}765 \text{ KNm}$$

$\phi M_{nak} = 678{,}765 > Mn = 512{,}4589/0{,}8 = 640{,}574$ KNm –aman-

Dengan cara yang sama dapat dihitung penulangan lentur dan perhitungan momen nominal aktual seluruh balok, yang disajikan pada Tabel 6.5.

Tabel 6.5 Perhitungan Penulangan Lentur dan Perhitungan Momen Nominal Aktual Balok

	BALOK	Letak	Dimensi		Mu (kN.m)	p'/p	Mu (kN.m)	Rn kN	p	p pakai	As (mm2)	n tul	As' (mm2)	n tul	Letak Tul.	Digunakan Tulangan		X (mm)	a (mm)	fs' (Mpa)	Cs (N)	Cc (N)	M nak>Mu/0.8 (kN m)	
1	2	3	4	5	6	7	8	8	9	10	11	12	13	14	15	16	17	18	19	20	21	22	23	24
Sloof	1B30X50	tump	b = 300	d' = 53	-30,6764	0,5	30,6764	0,511763	0,00133	0,00133	174,97	2	87,485	2	As	2 D-22	760,264	49,923	42,434	36,986	28118,91	324621,87	149,297 > 38,346	aman
					2,8196	1	2,81956	0,047038	0,00013	0,00013	17,05	2	17,05	2	As'	2 D-22	760,264							
		lap	h = 500	d = 447	17,6700	0,5	17,67	0,294781	0,00077	0,00077	101,3	2	50,65	2	As	2 D-22	760,264	49,923	42,434	-36,986	-28118,91	324621,87	127,140 > 22,087	aman
					-2,3519	1	2,35191	0,039236	0,00011	0,00011	14,43	2	14,43	2	As'	2 D-22	760,264							
	1C25X40	tump	b = 250	d' = 48	-5,0286	0,5	5,02859	0,162338	0,00042	0,00042	35,55	2	17,775	2	As	2 D-19	567,060	44,999	38,249	-40,008	-22687,16	243840,56	74,272 > 6,286	aman
					-0,5080	1	0,50801	0,0164	0,00005	0,00005	4,22	2	4,22	2	As'	2 D-19	567,060							
		lap	h = 400	d = 352	2,9450	0,5	2,945	0,095074	0,00025	0,00025	21,16	2	10,58	2	As	2 D-19	567,060	44,999	38,249	-40,008	-22687,16	243840,56	74,272 > 3,681	aman
					0,5495	1	0,54954	0,017741	0,00005	0,00005	4,22	2	4,22	2	As'	2 D-19	567,060							
Basement	2A45X70	tump	b = 450	d' = 64,5	-417,6711	0,6	417,671	2,298216	0,00619	0,00619	1778,55	4	1067,13	3	As	5 D-25	2454,350	80,306	68,260	118,095	173908,45	783288,05	570,348 > 522,089	aman
					237,0775	1	237,078	1,304508	0,00344	0,00344	986,08	3	986,08	3	As'	3 D-25	1472,610							
		lap	h = 700	d = 635,5	276,5771	0,6	276,577	1,521853	0,00403	0,00403	1157,92	3	694,752	2	As	3 D-25	1472,610	61,662	52,412	-27,619	-27114,36	601432,26	350,967 > 345,721	aman
					-148,1783	1	148,178	0,815344	0,00213	0,00213	610,57	2	610,57	2	As'	2 D-25	981,740							
	2B30X50	tump	b = 300	d' = 53	-225,3535	0,9	225,354	3,759482	0,01048	0,01048	1378,65	4	1240,79	4	As	5 D-22	1900,660	74,076	62,965	170,714	259575,19	481682,21	302,420 > 281,692	aman
					184,4020	1	184,402	3,076304	0,00844	0,00844	1106,49	3	1106,49	3	As'	4 D-22	1520,528							
		lap	h = 500	d = 447	143,2450	0,8	143,245	2,3897	0,00645	0,00645	848,5	3	678,8	2	As	3 D-22	1140,396	60,105	51,089	70,925	53922,03	390832,41	185,964 > 179,056	aman
					-102,9710	1	102,971	1,717824	0,00457	0,00457	599,13	2	599,13	2	As'	2 D-22	760,264							
	2C25X40	tump	b = 250	d' = 48	-83,4061	0,5	83,4061	2,692604	0,00732	0,00732	619,46	3	309,73	2	As	3 D-19	850,590	54,119	46,001	67,843	38470,91	293259,19	108,177 > 104,258	aman
					36,2661	1	36,2661	1,170782	0,00308	0,00308	259,49	2	259,49	2	As'	2 D-19	567,060							
		lap	h = 400	d = 352	29,8503	0,5	29,8503	0,963659	0,00252	0,00252	213,26	2	106,63	2	As	2 D-19	567,060	44,999	38,249	-40,008	-22687,16	243840,56	74,272 > 37,313	aman
					-10,9911	1	10,9911	0,354827	0,00092	0,00092	77,51	2	77,51	2	As'	2 D-19	567,060							
Lantai 1	3A45X70	tump	b = 450	d' = 64,5	-512,4589	0,6	512,459	2,819781	0,00769	0,00769	2209,53	5	1325,72	3	As	6 D-25	2945,220	91,225	77,541	175,775	258848,11	889787,69	678,765 > 640,574	aman
					278,0960	1	278,096	1,53021	0,00405	0,00405	1160,94	3	1160,94	3	As'	3 D-25	1472,610							
		lap	h = 700	d = 635,5	315,3784	0,6	315,378	1,735355	0,00462	0,00462	1327,45	3	796,47	2	As	4 D-25	1963,480	72,125	61,306	63,429	62271,01	703486,19	461,058 > 394,223	aman
					-183,8974	1	183,897	1,011887	0,00265	0,00265	759,63	2	759,63	2	As'	2 D-25	981,740							
	3B30X50	tump	b = 300	d' = 53	-124,2089	0,6	124,209	2,072127	0,00555	0,00555	730,11	2	438,066	2	As	3 D-22	1140,396	60,105	51,089	70,925	53922,03	390832,41	185,964 > 155,261	aman
					72,1490	1	72,149	1,203633	0,00317	0,00317	415,59	2	415,59	2	As'	2 D-22	760,264							
		lap	h = 500	d = 447	46,7119	0,5	46,7119	0,779276	0,00203	0,00203	267,05	2	133,525	2	As	2 D-22	760,264	49,923	42,434	-36,986	-28118,91	324621,87	127,140 > 58,390	aman
					-4,3410	1	4,34097	0,072419	0,00019	0,00019	24,91	2	24,91	2	As'	2 D-22	760,264							
	3CX25X40	tump	b = 250	d' = 48	-103,8677	0,5	103,868	3,353168	0,00926	0,00926	783,63	3	391,815	2	As	4 D-19	1134,120	65,119	55,351	157,732	89443,64	352863,16	141,633 > 129,835	aman
					45,6823	1	45,6823	1,474765	0,0039	0,0039	328,58	2	328,58	2	As'	2 D-19	567,060							
		lap	h = 400	d = 352	30,2396	0,5	30,2396	0,976226	0,00256	0,00256	216,64	2	108,32	2	As	2 D-19	567,060	44,999	38,249	-40,008	-22687,16	243840,56	74,272 > 37,799	aman
					-7,8726	1	7,87261	0,254152	0,00066	0,00066	55,61	2	55,61	2	As'	2 D-19	567,060							
	3CY25X40	tump	b = 250	d' = 48	-66,0337	0,8	66,0337	2,13177	0,00572	0,00572	484,06	2	387,248	2	As	3 D-19	850,590	54,119	46,001	67,843	38470,91	293259,19	108,177 > 82,542	aman
					50,2632	1	50,2632	1,62265	0,00431	0,00431	363,12	2	363,12	2	As'	2 D-19	567,060							
		lap	h = 400	d = 352	19,1832	0,5	19,1832	0,619292	0,00161	0,00161	136,25	2	68,125	2	As	2 D-19	567,060	44,999	38,249	-40,008	-22687,16	243840,56	74,272 > 23,979	aman
					-9,4281	1	9,42613	0,304304	0,00079	0,00079	66,56	2	66,56	2	As'	2 D-19	567,060							
Lantai 2	4A45X70	tump	b = 450	d' = 64,5	-555,2698	0,6	555,27	3,055346	0,00837	0,00837	2404,92	5	1442,95	3	As	6 D-25	2945,220	91,225	77,541	175,775	258848,11	889787,69	678,765 > 653,259	aman
					295,0110	1	295,011	1,623284	0,00431	0,00431	1235,47	3	1235,47	3	As'	3 D-25	1472,610							
		lap	h = 700	d = 635,5	322,9921	0,7	322,992	1,777249	0,00473	0,00473	1359,05	3	951,335	2	As	4 D-25	1963,480	72,125	61,306	63,429	62271,01	703486,19	461,058 > 403,740	aman
					-211,0533	1	211,053	1,161311	0,00305	0,00305	874,29	2	874,29	2	As'	2 D-25	981,740							
	4B30X50	tump	b = 300	d' = 53	-104,5383	0,8	104,538	1,74397	0,00464	0,00464	610,4	2	488,32	2	As	3 D-22	1140,396	60,105	51,089	70,925	53922,03	390832,41	185,964 > 130,673	aman
					79,3250	1	79,325	1,323347	0,00349	0,00349	457,54	2	457,54	2	As'	2 D-22	760,264							
		lap	h = 500	d = 447	47,2631	1,1	47,2631	0,788471	0,00206	0,00206	271	2	298,1	2	As	2 D-22	760,264	49,923	42,434	-36,986	-28118,91	324621,87	127,140 > 59,079	aman
					-49,0917	0,9628	49,0917	0,818978	0,00214	0,00214	280,56	2	270,109	2	As'	2 D-22	760,264							
	4BK30X50	tump	b = 300	d' = 53	-191,6297	0,5	191,63	3,196881	0,00879	0,00879	1156,33	4	578,165	2	As	4 D-22	1520,528	72,400	61,540	160,771	122228,06	470777,86	244,110 > 239,537	aman
			h = 500	d = 447	60,3475	1	60,3475	1,006753	0,00264	0,00264	346,11	2	346,11	2	As'	2 D-22	760,264							
	4CX25X40	tump	b = 250	d' = 48	-91,3918	0,5	91,3918	2,950408	0,00807	0,00807	682,93	3	341,465	2	As	3 D-19	850,590	54,119	46,001	67,843	38470,91	293259,19	108,177 > 107,520	aman
					3,3472	1	3,34719	0,108058	0,00028	0,00028	23,59	2	23,59	2	As'	2 D-19	567,060							
		lap	h = 400	d = 352	32,4494	0,5	32,4494	1,047567	0,00275	0,00275	232,72	2	116,36	2	As	2 D-19	567,060	44,999	38,249	-40,008	-22687,16	243840,56	74,272 > 40,562	aman
					-9,8410	1	9,84095	0,317696	0,00082	0,00082	69,09	2	69,09	2	As'	2 D-19	567,060							

Tabel 6.5 Lanjutan

	BALOK	Letak	Dimensi		Mu (kN.m)	p'/p	Mu (kN.m)	Rn kN	p	p pakai	As (mm2)	n tul	As' (mm2)	n tul	Letak Tul.	Digunakan Tulangan		X (mm)	a (mm)	fs' (Mpa)	Cs (N)	Cc (N)	M nak>Mu/0.8 (kN m)	
1	2	3	4	5	6	7	8	8	9	10	11	12	13	14	15	16	17	18	19	20	21	22	23	24
Lantai 2	4D20X50	tump	b = 200	d' = 48	-55,8152	0,5	55,8152	1,365984	0,00361	0,00361	316,6	2	158,3	2	As	2 D-19	567,060	49,161	41,787	14,176	8038,37	213115,03	95,123 > 69,769	*aman*
					13,0037	1	13,0037	0,318244	0,00083	0,00083	72,55	2	72,55	2	As'	2 D-19	567,060							
		lap	h = 500	d = 452	37,5157	0,7	37,5157	0,918135	0,0024	0,0024	210,48	2	147,336	2	As	2 D-19	567,060	49,161	41,787	14,176	8038,37	213115,03	95,123 > 46,895	*aman*
					-22,8227	1	22,8227	0,558547	0,00145	0,00145	126,73	2	126,73	2	As'	2 D-19	567,060							
	4F20X30	tump	b = 200	d' = 48	-2,0201	0,5	2,02005	0,159049	0,00041	0,00041	19,56	2	9,78	2	As	2 D-19	567,060	49,161	41,787	14,176	8038,37	213115,03	50,892 > 2,525	*aman*
					0,6814	1	0,68145	0,053654	0,00014	0,00014	6,64	2	6,64	2	As'	2 D-19	567,060							
		lap	h = 300	d = 252	1,2286	0,5	1,22858	0,096733	0,00025	0,00025	11,93	2	5,965	2	As	2 D-19	567,060	49,161	41,787	14,176	8038,37	213115,03	50,892 > 1,536	*aman*
					-0,1722	1	0,17218	0,013556	0,00004	0,00004	1,9	2	1,9	2	As'	2 D-19	567,060							
Lantai 3	5A45X70	tump	b = 450	d' = 64,5	-507,8136	0,6	507,814	2,794221	0,00761	0,00761	2186,55	5	1311,93	3	As	6 D-25	2945,220	91,225	77,541	175,775	258848,11	889787,69	678,765 > 634,767	*aman*
					274,8410	1	274,841	1,5123	0,00401	0,00401	1149,47	3	1149,47	3	As'	3 D-25	1472,610							
		lap	h = 700	d = 635,5	318,2041	0,6	318,204	1,750903	0,00466	0,00466	1338,94	3	803,364	2	As	4 D-25	1963,480	72,125	61,306	63,429	62271,01	703486,19	461,058 > 397,755	*aman*
					-176,9952	1	176,995	0,973908	0,00255	0,00255	730,96	2	730,96	2	As'	2 D-25	981,740							
	5B30X50	tump	b = 300	d' = 53	-221,9687	1	221,969	3,703015	0,01031	0,01031	1356,29	4	1356,29	4	As	5 D-22	1900,660	74,076	62,965	170,714	259575,19	481682,21	302,420 > 277,461	*aman*
					212,9938	1	212,994	3,553289	0,00986	0,00986	1292,65	4	1292,65	4	As'	4 D-22	1520,528							
		lap	h = 500	d = 447	87,8975	1,9	87,8975	1,466358	0,00388	0,00388	510,42	2	969,798	3	As	3 D-22	1140,396	58,502	49,726	56,426	64347,48	380406,96	185,937 > 109,872	*aman*
					-158,4380	0,5548	158,438	2,643157	0,00718	0,00718	941,3	3	522,21	2	As'	3 D-22	1140,396							
	5BK30X50	tump	b = 300	d' = 53	-190,9231	0,5	190,923	3,185093	0,00876	0,00876	1152,38	4	576,19	2	As	4 D-22	1520,528	72,400	61,540	160,771	122228,06	470777,86	244,110 > 238,654	*aman*
			h = 500	d = 447	43,3063	1	43,3063	0,722462	0,00188	0,00188	246,47	2	246,47	2	As'	2 D-22	760,264							
	5C25X40	tump	b = 250	d' = 48	-72,3686	0,5	72,3686	2,336278	0,0063	0,0063	533,14	2	266,57	2	As	3 D-19	850,590	54,119	46,001	67,843	38470,91	293259,19	108,177 > 90,461	*aman*
					-3,4614	1	3,46142	0,111745	0,00029	0,00029	24,44	2	24,44	2	As'	2 D-19	567,060							
		lap	h = 400	d = 352	30,9267	0,5	30,9267	0,998408	0,00262	0,00262	221,72	2	110,86	2	As	2 D-19	567,060	44,999	38,249	-40,008	-22687,16	243840,56	74,272 > 38,658	*aman*
					6,9592	1	6,95921	0,224665	0,00058	0,00058	48,87	2	48,87	2	As'	2 D-19	567,060							
	5D20X50	tump	b = 200	d' = 48	-67,4250	0,5	67,425	1,650115	0,00438	0,00438	384,13	2	192,065	2	As	2 D-19	567,060	49,161	41,787	14,176	8038,37	213115,03	95,123 > 84,281	*aman*
					27,5221	1	27,5221	0,673556	0,00176	0,00176	153,83	2	153,83	2	As'	2 D-19	567,060							
		lap	h = 500	d = 452	44,1428	0,7	44,1428	1,080323	0,00284	0,00284	249,07	2	174,349	2	As	2 D-19	567,060	49,161	41,787	14,176	8038,37	213115,03	95,123 > 55,179	*aman*
					-26,6060	1	26,606	0,651137	0,0017	0,0017	148,58	2	148,58	2	As'	2 D-19	567,060							
	5F20X50	tump	b = 200	d' = 48	-54,5633	0,8	54,5633	4,296052	0,01215	0,01215	579,56	3	463,648	2	As	3 D-19	850,590	60,405	51,344	123,220	69873,31	261856,79	73,520 > 68,204	*aman*
					41,7443	1	41,7443	3,286748	0,00906	0,00906	429,45	2	429,45	2	As'	2 D-19	567,060							
		lap	h = 300	d = 252	26,0062	0,5	26,0062	2,0476	0,00548	0,00548	261,4	2	130,7	2	As	2 D-19	567,060	49,161	41,787	14,176	8038,37	213115,03	50,892 > 32,508	*aman*
					0,0239	1	0,02391	0,001883	0,00001	0,00001	0,48	2	0,48	2	As'	2 D-19	567,060							
Lanta 4	6A45X70	tump	b = 450	d' = 64,5	-426,3006	0,7	426,301	2,345699	0,00633	0,00633	1818,77	4	1273,14	3	As	5 D-25	2454,350	80,306	68,260	118,095	173908,45	783288,05	570,348 > 532,876	*aman*
					279,3586	1	279,359	1,537158	0,00407	0,00407	1166,67	3	1166,67	3	As'	3 D-25	1472,610							
		lap	h = 700	d = 635,5	315,7425	0,6	315,743	1,737359	0,00462	0,00462	1327,45	3	796,47	2	As	4 D-25	1963,480	72,125	61,306	63,429	62271,01	703486,19	461,058 > 394,678	*aman*
					-158,4600	1	158,46	0,871919	0,00228	0,00228	653,57	2	653,57	2	As'	2 D-25	981,740							
	6B30X50	tump	b = 300	d' = 53	-72,4583	0,8	72,4583	1,208793	0,00318	0,00318	418,33	2	334,664	2	As	2 D-22	760,264	49,923	42,434	-36,986	-28118,91	324621,87	127,140 > 90,573	*aman*
					54,0566	1	54,0566	0,901804	0,00236	0,00236	309,4	2	309,4	2	As'	2 D-22	760,264							
		lap	h = 500	d = 447	44,1118	0,7	44,1118	0,7359	0,00192	0,00192	252,58	2	176,806	2	As	2 D-22	760,264	49,923	42,434	-36,986	-28118,91	324621,87	127,140 > 55,140	*aman*
					-29,9598	1	29,9598	0,499808	0,0013	0,0013	170,43	2	170,43	2	As'	2 D-22	760,264							
	6BK30X50	tump	b = 300	d' = 53	-189,5029	0,5	189,503	3,1614	0,00869	0,00869	1143,17	4	571,585	2	As	4 D-22	1520,528	72,400	61,540	160,771	122228,06	470777,86	244,110 > 236,879	*aman*
			h = 500	d = 447	22,5878	1	22,5878	0,376823	0,00098	0,00098	128,48	2	128,48	2	As'	2 D-22	760,264							
	6C25X40	tump	b = 250	d' = 48	-66,2277	1	66,2277	2,138033	0,00574	0,00574	485,75	2	485,75	2	As	3 D-19	850,590	54,119	46,001	67,843	38470,91	293259,19	108,177 > 82,785	*aman*
					62,5207	1	62,5207	2,018358	0,0054	0,0054	454,95	2	454,95	2	As'	2 D-19	567,060							
		lap	h = 400	d = 352	35,0901	0,5	35,0901	1,132815	0,00298	0,00298	252,19	2	126,095	2	As	2 D-19	567,060	44,999	38,249	-40,008	-22687,16	243840,56	74,272 > 43,863	*aman*
					0,0999	1	0,09994	0,003226	0,00001	0,00001	0,85	2	0,85	2	As'	2 D-19	567,060							
	6CY25X40	tump	b = 250	d' = 48	-65,0138	0,5	65,0138	2,098843	0,00563	0,00563	476,44	2	238,22	2	As	3 D-19	850,590	54,119	46,001	67,843	38470,91	293259,19	108,177 > 81,267	*aman*
					17,3046	1	17,3046	0,558647	0,00145	0,00145	122,17	2	122,17	2	As'	2 D-19	567,060							
		lap	h = 400	d = 352	33,2168	1,4	33,2168	1,072341	0,00281	0,00281	237,8	2	332,92	2	As	2 D-19	567,060	44,999	38,249	-40,008	-22687,16	243840,56	74,272 > 41,521	*aman*
					-43,8082	0,7582	43,8082	1,414264	0,00374	0,00374	315,1	2	238,919	2	As'	2 D-19	567,060							

Tabel 6.5 Lanjutan

	BALOK	Letak	Dimensi		Mu (kN.m)	ρ'/ρ	Mu (kN.m)	Rn kN	ρ	ρ pakai	As (mm2)	n tul	As' (mm2)	n tul	Letak Tul.	Digunakan Tulangan		X (mm)	a (mm)	fs' (Mpa)	Cs (N)	Cc (N)	Mnak>Mu/0.8 (kN m)	
1	2	3	4	5	6	7	8	8	9	10	11	12	13	14	15	16	17	18	19	20	21	22	23	24
Lanta 4	6D20X50	tump	b = 200	d' = 48	-56,7453	0,5	56,7453	1,388748	0,00367	0,00367	321,86	2	160,93	2	As	2 D-19	567,060	49,161	41,787	14,176	8038,37	213115,03	95,123 > 70,932	*aman*
					7,0421	1	7,0421	0,172344	0,00045	0,00045	39,33	2	39,33	2	As'	2 D-19	567,060							
		lap	h = 500	d = 452	28,8298	0,5	28,8298	0,705561	0,00184	0,00184	161,37	2	80,685	2	As	2 D-19	567,060	49,161	41,787	14,176	8038,37	213115,03	95,123 > 36,037	*aman*
					-11,1552	1	11,1552	0,273004	0,00071	0,00071	62,06	2	62,06	2	As'	2 D-19	567,060							
	7CY25X40	tump	b = 250	d' = 48	-107,2687	0,8	107,269	3,46296	0,00959	0,00959	811,56	3	649,248	3	As	4 D-19	1134,120	61,250	52,063	129,799	110405,98	331900,82	141,753 > 134,086	*aman*
					78,3111	1	78,3111	2,528121	0,00685	0,00685	577,12	3	577,12	3	As'	3 D-19	850,590							
		lap	h = 400	d = 352	44,5433	0,8	44,5433	1,437993	0,0038	0,0038	321,58	2	257,264	2	As	2 D-19	567,060	44,999	38,249	-40,008	-22687,16	243840,56	74,272 > 55,679	*aman*
					-32,7253	1	32,7253	1,056473	0,00277	0,00277	233,38	2	233,38	2	As'	2 D-19	567,060							
Atap	8B30X50	tump	b = 300	d' = 53	-107,2687	0,8	107,269	1,78952	0,00477	0,00477	627,5	2	502	2	As	3 D-22	1140,396	60,105	51,089	70,925	53922,03	390832,41	185,964 > 134,086	*aman*
					78,3111	1	78,3111	1,306432	0,00345	0,00345	452,3	2	452,3	2	As'	2 D-22	760,264							
		lap	h = 500	d = 447	48,9295	1,8	48,9295	0,816272	0,00213	0,00213	280,21	2	504,378	2	As	2 D-22	760,264	49,923	42,434	-36,986	-28118,91	324621,87	127,140 > 61,162	*aman*
					-84,6777	0,5778	84,6777	1,412643	0,00373	0,00373	489,01	2	282,566	2	As'	2 D-22	760,264							
	8CY25X40	tump	b = 250	d' = 48	-149,6587	0,5	149,659	4,831439	0,01386	0,01386	1172,91	5	586,455	3	As	6 D-19	1701,180	82,832	70,408	252,310	214612,25	448847,95	207,435 > 187,073	*aman*
					61,5213	1	61,5213	1,986095	0,00531	0,00531	447,37	2	447,37	2	As'	3 D-19	850,590							
		lap	h = 400	d = 352	53,3973	0,5	53,3973	1,723829	0,00459	0,00459	388,43	2	194,215	2	As	2 D-19	567,060	44,999	38,249	-40,008	-22687,16	243840,56	74,272 > 66,747	*aman*
					-5,1816	1	5,18162	0,167279	0,00044	0,00044	37,07	2	37,07	2	As'	2 D-19	567,060							
	8D20X50	tump	b = 200	d' = 48	-67,0835	0,8	67,0835	1,641756	0,00436	0,00436	382,38	2	305,904	2	As	2 D-19	567,060	49,161	41,787	14,176	8038,37	213115,03	95,123 > 83,854	*aman*
					50,8854	1	50,8854	1,245335	0,00328	0,00328	286,68	2	286,68	2	As'	2 D-19	567,060							
		lap	h = 500	d = 452	26,3648	0,6	26,3648	0,645234	0,00168	0,00168	147,34	2	88,404	2	As	2 D-19	567,060	49,161	41,787	14,176	8038,37	213115,03	95,123 > 32,956	*aman*
					-13,5659	1	13,5659	0,332002	0,00086	0,00086	75,17	2	75,17	2	As'	2 D-19	567,060							
	8F20X30	tump	b = 200	d' = 48	-53,4328	1	53,4328	4,20704	0,01187	0,01187	566,2	2	566,2	2	As	3 D-19	850,590	60,405	51,344	123,220	69873,31	261856,79	73,520 > 66,791	*aman*
					50,3385	1	50,3385	3,96341	0,01111	0,01111	526,62	2	526,62	2	As'	2 D-19	567,060							
		lap	h = 300	d = 252	11,3479	0,5	11,3479	0,893482	0,00234	0,00234	111,62	2	55,81	2	As	2 D-19	567,060	49,161	41,787	14,176	8038,37	213115,03	50,892 > 14,185	*aman*
					-3,9001	1	3,90009	0,307074	0,0008	0,0008	37,92	2	37,92	2	As'	2 D-19	567,060							

Keterangan **Tabel 6.5** Perhitungan Penulangan Lentur dan Perhitungan Momen Nominal Aktual Balok

1. Letak balok yang ditinjau
2. Balok yang ditinjau
3. Letak yang ditinjau
4. Ukuran penampang yang digunakan
5. d' = Tebal selimut beton + Ø tul.sengkang + 1/2.Øtul. Pokok
   d = h - d' (tinggi efektif balok)
6. Momen ultimid balok dari SAP 2000
7. Perbandingan ρ'/ρ
8. Rn = Mu/(b.d²) .
9. ρ = 1/m. √(1 -2 .m .Rn/fy)
10. ρpakai , syarat ρ < ρmaks maka digunakan ρmaks
    dengan ρmaks = 0,75 .0,85 .fc'/fy .β1.[600/(600 + fy)]
11. As = ρ .b .d
12. n. tul = As/Ø + 1
    Jumlah tulangan As
13. As' = ρ'/ρ.As
14. n. tul = As/Ø + 1
15. Letak tulangan
16. Tulangan yang dipasang
17. Luas tulangan yang dipasang
18. x = letak garis netral
    (0,85. fc' .b .β1).x² + (600 .As' - As .fy) .x - 600 .d' .As' = 0 ,jika εs ≤ εy
    x = a/β1 dengan a = [As. Fy - As' .(fy - 0,85. fc')]/(0,85 .fc' .b) ,jika εs > εy
    dengan εs = [(d - x)/x].εcu
19. a = x . β1 (tinggi balok tekan)
20. fs' = (x - d')/x .600 (tegangan leleh tulangan)
21. Cs = As' .(fy - 0,85 .fc') (tegangan tarik beton)
22. Cc = 0,85 .fc' .b .a (Tegangan tarik tulangan)
23. Kontrol Mnak > Mu/0,8
    Mnak = Cc .(d - a/2) + Cs .(d -d')
24. Jika Mnak > Mu/0,8 maka aman
    Jika Mnak < Mu/0,8 maka tidak aman

6.2.3 Gaya Geser Rencana Balok

Gaya geser rencana balok dapat dihitung dengan rumus (Kusuma dan Andriono, 1997)

$$V_{u,b} = 1{,}05.(V_{D,b} + V_{L,b)} + 0{,}7.1{,}25.\left[\frac{M_{nak,b} + M_{nak,b'}}{l_n}\right]$$

tetapi gaya geser terpakai balok tidak boleh lebih besar dari gaya geser maksimum,

$$V_{u,bmaks} = 1{,}05.\left(V_{D,b} + V_{L,b} + 4/k.V_{E,b}\right)$$

Sebagi contoh perhitungan adalah gaya geser rencana balok 1B30X50

Deketahui

$V_{D,b} = 16874{,}85$ N, $V_{L,b} = 0$, $V_{E,b} = 0$

$M_{nak^+} = 127139586$ N mm

$M_{nak^-} = 127139586$ N mm

$l_n = 9550$ mm

$$V_{u,b} = 1{,}05.(16874{,}85 + 0) + 0{,}7.0{,}25.\left[\frac{127139586 + 127139586}{9550}\right] = 5579{,}237\,\text{N}$$

$$V_{u,bmaks} = 1{,}05.\left(16874{,}85 + 0 + 4/1.0\right) = 17718{,}593\,\text{N}$$

dipilih sebagai gaya geser balok terpakai adalah

$V_{u,b} = 17718{,}593$ N

Dengan cara yang sama didapat gaya geser rencana dari semua balok, dusajikan pada Tabel 6.6.

Tabel 6,6 Gaya Geser Rencana Balok

BALOK	Ln (mm)	LOC	VD (N)	VL (N)	VE (N)	M nak + (N mm)	M nak - (N mm)	V ren (N)	V maks (N)	V pakai (N)
1	2	3	4	5	6	7	8	9	10	11
1B30X50	9550	225	-16874,85	0	0	149297290,4	127139585,6	7609,394	-17718,593	7609,394
		5000	0	0	0	149297290,4	127139585,6	25327,986	0,000	0,000
		9775	16874,85	0	0	149297290,4	127139585,6	43046,579	17718,593	17718,593
1C25X40	4750	125	-5595,5	0	0	74271590,73	74271590,73	21487,943	-5875,275	-5875,275
		2500	0	0	0	74271590,73	74271590,73	27363,218	0,000	0,000
		4875	5595,5	0	0	74271590,73	74271590,73	33238,493	5875,275	5875,275
2A45X70	2750	0	87215,66	34665,18	33847,65	570347504,3	240679618,6	386028,967	270135,012	270135,012
		1375	105738,83	39391,74	33847,65	570347504,3	240679618,6	410441,193	294547,229	294547,229
		2750	127149,51	45758,93	33847,65	570347504,3	240679618,6	439607,947	323713,992	323713,992
2B30X50	4775	0	-7270,16	-59,16	-18691,79	302420013,8	127184637,1	71027,579	-86201,304	71027,579
		2387,5	1167,26	-59,16	-18691,79	302420013,8	127184637,1	79886,870	-77342,013	-77342,013
		4775	9604,69	-59,16	-18691,79	302420013,8	127184637,1	88746,172	-68482,712	-68482,712
2C25X40	4500	0	-20363,92	-9868,6	1815,97	108177218,8	74271590,73	3732,011	-24117,072	3732,011
		2250	5837,08	2006,4	1815,97	108177218,8	74271590,73	43711,811	15862,728	15862,728
		4500	32038,08	13881,4	1815,97	108177218,8	74271590,73	83691,611	55842,528	55842,528
3A45X70	2750	0	85934,3	34957,99	44096,12	678764651,4	240929105,8	419566,736	312140,609	312140,609
		1375	116488,72	39684,55	44096,12	678764651,4	240929105,8	456611,765	349185,638	349185,638
		2750	149930,64	46051,74	44096,12	678764651,4	240929105,8	498411,331	390985,203	390985,203
3B30X50	4775	0	-16874,4	-7629,77	8264,71	185963708,7	127139585,6	31645,571	8982,403	8982,403
		2387,5	14855,52	5453,36	8264,71	185963708,7	127139585,6	78699,273	56036,106	56036,106
		4775	49827,7	20357,62	8264,71	185963708,7	127139585,6	131069,535	108406,368	108406,368
3CX25X40	2250	0	-3107,6	-2706,77	1558,65	141633019,7	74271590,73	77857,816	441,242	441,242
		1125	24717,9	6004,17	1558,65	141633019,7	74271590,73	116221,078	38804,504	38804,504
		2250	42780,9	9168,23	1558,65	141633019,7	74271590,73	138509,491	61092,917	61092,917
3CY25X40	2350	250	-5521,16	-3735,75	26215,94	108177218,8	74271590,73	58213,312	100387,193	58213,312
		1425	5884,89	1172,06	26215,94	108177218,8	74271590,73	75342,865	117516,746	75342,865
		2600	16278,94	5504,87	26215,94	108177218,8	74271590,73	90806,068	132979,949	90806,068
4A45X70	2750	0	110012,9	37483,01	39980,93	678764651,4	240929105,8	447500,537	322790,612	322790,612
		1375	140567,32	42209,57	39980,93	678764651,4	240929105,8	484545,566	359835,641	359835,641
		2750	174009,25	48576,76	39980,93	678764651,4	240929105,8	526345,142	401635,217	401635,217
4B30X50	4550	225	-49442,97	-12335,54	331,35	185963708,7	127139585,6	-4655,264	-63475,766	-4655,264
		2500	869,57	373,56	331,35	185963708,7	127139585,6	61517,458	2696,957	2696,957
		4775	51108,54	13040,87	331,35	185963708,7	127139585,6	127569,052	68748,551	68748,551
4BK30X50	775	0	18165,86	-802,08	-6289,13	244109820,9	0	293839,831	-8182,377	-8182,377
		387,5	19535,28	-802,08	-6289,13	244109820,9	0	295277,722	-6744,486	-6744,486
		775	20904,71	-802,08	-6289,13	244109820,9	0	296715,624	-5306,585	-5306,585
4CX25X40	4500	0	-14173,5	-9515,6	1923,18	108177218,8	74271590,73	10602,602	-16796,199	10602,602
		2250	12027,5	2359,4	1923,18	108177218,8	74271590,73	50582,402	23183,601	23183,601
		4500	38228,5	14234,41	1923,18	108177218,8	74271590,73	90562,213	63163,412	63163,412
4D20X50	4500	0	-45045,87	-135,59	-113,61	95122748,36	95122748,36	-10448,353	-47917,695	-10448,353
		2250	-369,87	-135,59	-113,61	95122748,36	95122748,36	36461,447	-1007,895	-1007,895
		4500	44306,12	-135,59	-113,61	95122748,36	95122748,36	83371,236	45901,895	45901,895
4F20X30	3841,5	0	-2682,34	13,41	100,09	50892068,36	50892068,36	20381,688	-2381,999	-2381,999
		1920,7	32,82	13,41	100,09	50892068,36	50892068,36	23232,606	468,920	468,920
		3841,5	2747,97	13,41	100,09	50892068,36	50892068,36	26083,513	3319,827	3319,827
5A45X70	2750	0	107537,82	37741,95	31240,31	678764651,4	240929105,8	445173,590	283753,061	283753,061
		1375	138092,24	42468,52	31240,31	678764651,4	240929105,8	482218,630	320798,100	320798,100
		2750	171534,16	48835,7	31240,31	678764651,4	240929105,8	524018,185	362597,655	362597,655
5B30X50	4250	250	-113188,1	-15313,22	-420,95	302420013,8	185936683,9	-34382,328	-136694,345	-34382,328
		2375	-61071,29	-10493,79	-420,95	302420013,8	185936683,9	25400,692	-76911,324	25400,692
		4500	-9985,76	-6260,32	-420,95	302420013,8	185936683,9	83485,642	-18826,374	-18826,374
5BK30X50	775	0	15877,4	-3114,12	-30178,2	244109820,9	0	289009,306	-113346,996	-113346,996
		387,5	17246,82	-3114,12	-30178,2	244109820,9	0	290447,197	-111909,105	-111909,105
		775	18616,25	-3114,12	-30178,2	244109820,9	0	291885,099	-110471,204	-110471,204
5C25X40	4500	0	-20413,91	-9612,66	1881,85	108177218,8	74271590,73	3948,259	-23624,129	3948,259
		2250	5787,09	2262,34	1881,85	108177218,8	74271590,73	43928,059	16355,672	16355,672
		4500	31988,09	14137,34	1881,85	108177218,8	74271590,73	83907,859	56335,472	56335,472
5D20X50	7000	0	-39777,62	-0,9034	30,3	95122748,36	95122748,36	-17986,762	-41640,190	-17986,762
		3500	-31,62	-0,9034	30,3	95122748,36	95122748,36	23746,538	93,110	93,110
		7000	39714,38	-0,9034	30,3	95122748,36	95122748,36	65479,838	41826,410	41826,410
5F20X30	2125	0	16370,98	6424,81	-550,37	73519617,45	50892068,36	75163,921	21624,026	21624,026
		1062,5	22840,12	9247,11	-550,37	73519617,45	50892068,36	84919,933	31380,038	31380,038
		2125	29309,25	12069,4	-550,37	73519617,45	50892068,36	94675,924	41136,029	41136,029
6A45X70	2750	0	116805,89	37109,59	18738,04	570347504,3	240929105,8	419744,721	240311,022	240311,022
		1375	135329,07	41836,16	18738,04	570347504,3	240929105,8	444156,958	264723,260	264723,260
		2750	156739,74	48203,34	18738,04	570347504,3	240929105,8	473323,701	293890,002	293890,002
6B30X50	4550	225	-43727,51	-11832,35	716,32	127139585,6	127139585,6	-9438,012	-55329,309	-9438,012
		2500	2660,65	876,76	716,32	127139585,6	127139585,6	52614,121	6722,825	6722,825
		4775	48975,25	13544,06	716,32	127139585,6	127139585,6	114545,116	68653,820	68653,820
6BK30X50	850	0	8945,54	1065,44	-2968,39	244109820,9	0	261801,051	-1955,709	-1955,709
		425	10447,49	1065,44	-2968,39	244109820,9	0	263378,098	-378,661	-378,661
		850	11949,44	1065,44	-2968,39	244109820,9	0	264955,146	1198,386	1198,386

Tabel 6,6 Lanjutan

BALOK	Ln (mm)	LOC	VD (N)	VL (N)	VE (N)	M nak + (N mm)	M nak - (N mm)	V ren (N)	V maks (N)	V pakai (N)
1	2	3	4	5	6	7	8	9	10	11
6C25X40	2250	0	20530,78	33,62	-25,48	108177218,8	74271590,73	92544,935	21485,604	21485,604
		1125	38512,53	8744,56	-25,48	108177218,8	74271590,73	120572,259	49512,929	49512,929
		2250	46731,78	11908,63	-25,48	108177218,8	74271590,73	132524,745	61465,415	61465,415
6CY25X40	750	0	45265,95	399,12	5519,37	108177218,8	74271590,73	260805,268	71129,678	71129,678
		375	46149,45	399,12	5519,37	108177218,8	74271590,73	261732,943	72057,353	72057,353
		750	47032,95	399,12	5519,37	108177218,8	74271590,73	262660,618	72985,028	72985,028
6D20X50	2375	0	6112,43	2283,49	3047,27	95122748,36	95122748,36	78906,162	21614,250	21614,250
		1187,5	12012,53	4046,44	3047,27	95122748,36	95122748,36	86952,365	29660,453	29660,453
		2375	21917,31	8085,11	3047,27	95122748,36	95122748,36	101592,987	44301,075	44301,075
7CY25X40	2250	0	35927,3	8119,51	6302,69	141752651,3	74271590,73	130258,578	72720,449	72720,449
		1125	48200,48	9701,54	6302,69	141752651,3	74271590,73	144806,548	87268,419	87268,419
		2250	63285,05	11947,64	6302,69	141752651,3	74271590,73	163003,752	105465,623	105465,623
8B30X50	700	150	-123886,1	-5263,53	-11609,73	185963708,7	127139585,6	255772,017	-184367,967	-184367,967
		500	-123666,2	-5247,03	-11609,73	185963708,7	127139585,6	256020,216	-184119,768	-184119,768
		850	-123438,5	-5227,53	-11609,73	185963708,7	127139585,6	256279,807	-183860,177	-183860,177
8CY25X40	700	150	-18226,55	-3368,06	-4872,96	207435466,6	74271590,73	329459,481	-43140,773	-43140,773
		500	-17401,95	-3368,06	-4872,96	207435466,6	74271590,73	330325,311	-42274,943	-42274,943
		850	-16577,35	-3368,06	-4872,96	207435466,6	74271590,73	331191,141	-41409,113	-41409,113
8D20X50	4375	0	3740,36	731,99	3768,11	95122748,36	95122748,36	42745,067	20522,030	20522,030
		2187,5	15371,1	3206,99	3768,11	95122748,36	95122748,36	57556,094	35333,057	35333,057
		4375	27517,07	5878,86	3768,11	95122748,36	95122748,36	73114,826	50891,789	50891,789
8F20X30	850	0	-39575	-5113,79	-6247,35	73519617,45	50892068,36	81147,624	-73162,100	-73162,100
		425	-38123,48	-4788,66	-6247,35	73519617,45	50892068,36	83013,106	-71296,617	-71296,617
		850	-36124,42	-4254,29	-6247,35	73519617,45	50892068,36	85673,208	-68636,516	-68636,516

Keterangan **Tabel 6,6** Gaya Geser Rencana Balok

1. Balok yang ditinjau
2. Bentang bersih balok
3. Lokasi yang ditinjau
4. VD = Gaya geser balok akibat beban mati
5. VL = Gaya geser balok akibat beban hidup
6. VE = Gaya geser balok akibat beban gempa
7. M Nak+ = Momen nominal aktual balok positif (Lampiran Momen Rencana Balok)
8. M nak- = Momen nominal aktual balok negatif (Lampiran Momen Rencana Balok)
9. Vren = 1,05 .(VD + VL) + 0,7 .1,25 [(Mnak + Mnak -)/ln]
   (Gaya geser rencana balok)
10. Vmaks = 1,05 .(VD + VL + 4/k .VE)
    (Gaya geser maksimum balok)
11. Vterpakai pilih yang terkecil

6.2.4 Penulangan Geser Balok

Sebagai contoh perhitungan geser balok ditinjau pada balok 1B30X50, sebagai berikut ini. (Kusuma dan Andriomo, 1997)

a. Sepanjang daerah sendi plastis

Daerah sendi plastis diambil dari ujung muka kolom kearah tengah bentang sesuai panjang penghentian tulangan desak (dipohusodo, 1996)

Jarak daerah sendi plastis = 0,3.ln = 0,3.9,550 = 2,865 m ≈ 3 m

2 m > (2.h = 2.0,5 = 1 m) memnuhi syarat SKSNI 1991

Tulangan geser dalam daerah (0-d) dari muka kolom ke tengah bentang:

$V_{u,b,terpakai} = 17718{,}5925$ N

$V_s = V_{u,b}/\phi - V_c = 17718{,}5925/0{,}6 - 0 = 29530{,}99$ N

$A_v = \frac{1}{4}.\pi.d^2 = \frac{1}{4}.\pi.12^2 = 113{,}097$ mm²

$S = A_v.fy.d/V_s = 2.113{,}097.240.447/29530{,}99 = 821.302$ mm

digunakan sengkang **2P12 – 250**

Kontrol kuat geser:

$V_{u,b} \le 0{,}6.(V_c + V_s)$

$17718{,}5925 \le 0{,}6.(0 + (2.113{,}097.240.447)/250.) = 58238{,}622$ -aman-

Tulanan geser dalam daerah (d – 1) dari muka kolom ke tengah bentang

$V_{u,b,terpakai} = 16059{,}910$ N

$V_s = V_{u,b}/\phi - V_c = 16059{,}910/0.6 - 0 = 26766{,}5$ N

$A_v = ¼.\pi.d^2 = ¼.\pi.12^2 = 113{,}097\ \text{mm}^2$

$S = A_v.fy.d/V_s = 2.113{,}097.240.447/26766{,}5 = 906.127\ \text{mm}$

digunakan sengkang **2P12 – 250**

Kontrol kuat geser:

$V_{u,b} \le 0{,}6.(V_c + V_s)$

$16059{,}910 \le 0{,}6.(0 + (2.113{,}097.240.447)/250.) = 58238{,}622$ -aman

b. Di luar daerah sendi plastis

$V_{u,b,terpakai} = 14007{,}893\ \text{KN}$

$V_c = 1/6.\sqrt{fc'}.b.d = 1/6.\sqrt{30}.300.447 = 122416\ \text{N}$

$V_s = V_{u,b}/\phi - V_c = 14007{,}893/0{,}6 - 122416 = -99069{,}5\ \text{N}$

$A_v = ¼.\pi.d^2 = ¼.\pi.12^2 = 113{,}097\ \text{mm}^2$

$S = A_v.fy.d/V_s = 1.113{,}097.240.447/99069{,}5 = 122{,}408\ \text{mm}$

digunakan sengkang **P12 – 250**

Kontrol kuat geser:

$V_{u,b} \le 0{,}6.(V_c + V_s)$

$14007{,}893 \le 0{,}6.(122416 + (1.113{,}097.240.447)/250) = 284913{,}641$ -aman-

Dengan cara yang sama didapat penulangan geser balok dari semua balok disajikan pada Tabel 6.7.

Tabel 6,7 Penulangan Gaya Geser Balok

BALOK	Ln (mm)	V u,b	d (mm)	b (mm)	Lok	SP (mm)	Jarak		Vu' (N)	Vc (N)	Vs (N)	S (mm)	S min (mm)	Tul Geser	Vs baru (N)	0,6.(Vs+Vc) ≥ Vu'
1	2	3	4	5	6	7	8		9	10	11	12	13	14	15	16
		7609,394	447	300	Pada SP		0-d	447	17718,593	0	29530,988	410,65106	111,75	P12 - 100	121269,312	aman
1B30X50	9550	0	447	300		1000	d-Sp	1000	17245,4185	0	28742,364	421,91836	111,75	P12 - 100	121269,312	aman
		17718,5925	447	300	Luar SP		sisa	0	16660,038	122416	-93673,63	-129,4594	-	P12 - 250	48507,7248	aman
		-5875,275	352	250	Pada SP		0-d	352	5875,275	0	9792,125	975,23461	88	P12 - 85	112348,4612	aman
1C25X40	4750	0	352	250		800	d-Sp	800	5004,4974	0	8340,829	1144,9245	88	P12 - 85	112348,4612	aman
		5875,275	352	250	Luar SP		sisa	0	3896,235	80332,64	-73838,92	-89,8128	-	P12 - 250	26526,72	aman
		270135,012	636	450	Pada SP		0-d	636	323713,992	0	539523,32	127,92348	159	4P12 - 125	552141,6192	aman
2A45X70	2750	294547,2285	636	450		825	d-Sp	825	311322,635	0	518871,06	133,01513	159	4P12 - 125	552141,6192	aman
		323713,992	636	450	Luar SP		sisa	0	307640,298	261263,7	251470,17	137,22841	-	2P12 - 125	276070,8096	aman
		71027,57936	447	300	Pada SP		0-d	447	71027,5794	0	118379,3	102,44132	111,75	P12 - 100	121269,312	aman
2B30X50	4775	-77342,013	447	300		1000	d-Sp	1000	70789,3477	0	117982,25	102,78607	111,75	P12 - 100	121269,312	aman
		-68482,7115	447	300	Luar SP		sisa	0	70494,6227	122416	-4924,954	-2462,344	-	P12 - 250	48507,7248	aman
		3732,011402	352	250	Pada SP		0-d	352	55842,528	0	93070,88	102,60588	88	P12 - 85	112348,4612	aman
2C25X40	4500	15862,728	352	250		800	d-Sp	800	51766,3276	0	86277,213	110,6853	88	P12 - 85	112348,4612	aman
		55842,528	352	250	Luar SP		sisa	0	46578,4362	80332,64	-2701,915	-2454,437	-	P12 - 250	26526,72	aman
		312140,6085	636	450	Pada SP		0-d	636	390985,203	0	651642,01	105,91353	159	4P12 - 100	690177,024	aman
3A45X70	2750	349185,6375	636	450		825	d-Sp	825	372750,599	0	621251	111,09471	159	4P12 - 100	690177,024	aman
		390985,203	636	450	Luar SP		sisa	0	367331,825	261263,7	350956,05	147,49219	-	3P12 - 125	414106,2144	aman
		8982,4035	447	300	Pada SP		0-d	447	108406,368	0	180677,28	134,23858	111,75	2P12 - 100	242538,624	aman
3B30X50	4775	56036,106	447	300		1000	d-Sp	1000	99099,0356	0	165165,06	146,84621	111,75	2P12 - 100	242538,624	aman
		108406,368	447	300	Luar SP		sisa	0	87584,5953	122416	23558,334	514,76183	-	P12 - 250	48507,7248	aman
		441,2415	352	250	Pada SP		0-d	352	61092,9165	0	101821,53	93,787821	88	P12 - 85	112348,4612	aman
3CX25X40	2250	38804,5035	352	250		675	d-Sp	675	51604,2989	0	86007,165	111,03283	88	P12 - 85	112348,4612	aman
		61092,9165	352	250	Luar SP		sisa	0	42897,414	80332,64	-8836,952	-750,4488	-	P12 - 250	26526,72	aman
		58213,31187	352	250	Pada SP		0-d	352	90806,0679	0	151343,45	63,098994	88	P12 - 60	159160,32	aman
3CY25X40	2350	75342,86487	352	250		705	d-Sp	705	85924,0891	0	143206,82	66,684111	88	P12 - 65	146917,2185	aman
		90806,06787	352	250	Luar SP		sisa	0	81028,2411	80332,64	54714,427	121,20533	-	P12 - 100	66316,8	aman
		322790,6115	636	450	Pada SP		0-d	636	401635,217	0	669392,03	103,10506	159	4P12 - 100	690177,024	aman
4A45X70	2750	359835,6405	636	450		825	d-Sp	825	383400,61	0	639001,02	108,00875	159	4P12 - 100	690177,024	aman
		401635,2165	636	450	Luar SP		sisa	0	377981,835	261263,7	368706,07	140,39171	-	3P12 - 125	414106,2144	aman

Tabel 6,7 Lanjutan

BALOK	Ln (mm)	V u,b	d (mm)	b (mm)	Lok	SP (mm)	Jarak		Vu' (N)	Vc (N)	Vs (N)	S (mm)	S min (mm)	Tul Geser	Vs baru (N)	0,6.(Vs+Vc) ≥ Vu'
1	2	3	4	5	6	7	8		9	10	11	12	13	14	15	16
4B30X50	4550	-4655,26351	447	300	Pada SP	1000	0-d	447	68748,5505	0	114580,92	105,83727	111,75	P12 - 100	121269,312	aman
		2696,9565	447	300			d-Sp	1000	61537,2308	0	102562,05	118,23994	111,75	P12 - 100	121269,312	aman
		68748,5505	447	300	Luar SP		sisa	0	52615,8441	122416	-19853,94	-610,8073	-	P12 - 250	48507,7248	aman
4BK30X50	775	-8182,377	447	300	Pada SP	232,5	0-d	447	8182,377	0	13637,295	889,24755	111,75	4P12 - 100	121269,312	aman
		-6744,486	447	300	Luar SP		0	0	6523,6941	122416	-111543,2	-108,7196	-	4P12 - 250	48507,7248	aman
		-5306,5845	447	300			sisa	0	0	0	0	0	-	0		
4CX25X40	4500	10602,6024	352	250	Pada SP	800	0-d	352	63163,4115	0	105272,35	181,42692	88	2P12 - 85	224696,9224	aman
		23183,601	352	250			d-Sp	800	59051,9882	0	98419,98	194,05855	88	2P12 - 85	224696,9224	aman
		63163,4115	352	250	Luar SP		sisa	0	53819,2677	80332,64	9366,1377	1019,5899	-	P12 - 250	38198,4768	aman
4D20X50	4500	-10448,3531	452	200	Pada SP	1000	0-d	452	45901,8945	0	76503,158	111,31148	113	P10 - 100	85156,8	aman
		-1007,895	452	200			d-Sp	1000	40241,8252	0	67069,709	126,9676	113	P10 - 100	85156,8	aman
		45901,8945	452	200	Luar SP		sisa	0	33379,6173	82523,53	-26890,84	-316,6759	-	P10 - 250	34062,72	aman
4F20X30	3841,5	-2381,9985	252	200	Pada SP	600	0-d	252	3319,827	0	5533,045	858,05917	63	P10 - 63	75360	aman
		468,9195	252	200			d-Sp	600	2945,78886	0	4909,6481	967,01024	63	P10 - 63	75360	aman
		3319,827	252	200	Luar SP		sisa	0	2429,26	46008,69	-41959,93	-113,148	-	P10 - 250	18990,72	aman
5A45X70	2750	283753,0605	636	450	Pada SP	825	0-d	636	362597,655	0	604329,43	114,20543	159	4P12 - 100	690177,024	aman
		320798,1	636	450			d-Sp	825	344363,051	0	573938,42	120,2528	159	4P12 - 100	690177,024	aman
		362597,655	636	450	Luar SP		sisa	0	338944,277	261263,7	303643,47	170,47387	-	3P12 - 150	345088,512	aman
5B30X50	4250	-34382,3285	447	300	Pada SP	1000	0-d	447	34382,3285	0	57303,881	211,62495	111,75	P12 - 100	121269,312	aman
		25400,692	447	300			d-Sp	1000	32746,2081	0	54577,014	222,19851	111,75	P12 - 100	121269,312	aman
		-18826,374	447	300	Luar SP		sisa	0	30722,1039	122416	-67838,98	-178,7605	-	P12 - 250	48507,7248	aman
5BK30X50	775	-113346,996	447	300	Pada SP	232,5	0-d	447	113346,996	0	188911,66	456,48826	111,75	4P16 - 100	862359,552	aman
		-111909,105	447	300	Luar SP		0	0	111688,313	122416	63731,197	338,27999	-	P16 - 250	86235,9552	aman
		-110471,204	447	300			sisa	0	0	0	0	0	-			
5C25X40	4500	3948,258902	352	250	Pada SP	800	0-d	352	56335,4715	0	93892,453	101,70806	88	P12 - 85	112348,4612	aman
		16355,6715	352	250			d-Sp	800	52237,6273	0	87062,712	109,68667	88	P12 - 85	112348,4612	aman
		56335,4715	352	250	Luar SP		sisa	0	47022,1893	80332,64	-1962,326	-3379,499	-	P12 - 250	26526,72	aman
5D20X50	7000	-17986,7625	452	200	Pada SP	1000	0-d	452	41826,4104	0	69710,684	122,15746	113	P10 - 100	85156,8	aman
		93,11043	452	200			d-Sp	1000	37964,1884	0	63273,647	134,58494	113	P10 - 100	85156,8	aman
		41826,41043	452	200	Luar SP		sisa	0	33281,6714	82523,53	-27054,08	-314,7651	-	P10 - 250	34062,72	aman

Tabel 6,7 Lanjutan

BALOK	Ln (mm)	V u,b	d (mm)	b (mm)	Lok	SP (mm)	Jarak		Vu' (N)	Vc (N)	Vs (N)	S (mm)	S min (mm)	Tul Geser	Vs baru (N)	0,6.(Vs+Vc) ≥ Vu'
1	2	3	4	5	6	7	8		9	10	11	12	13	14	15	16
5F20X30	2125	21624,0255	252	200	Pada SP	600	0-d	252	41136,0285	0	68560,048	99,717831	63	P12 - 63	108518,4	aman
		31380,0375	252	200			d-Sp	600	38822,1345	0	64703,557	105,66126	63	P12 - 63	108518,4	aman
		41136,0285	252	200	Luar SP		sisa	0	35626,7571	46008,69	13369,234	355,11983	-	P12 - 200	23738,4	aman
6A45X70	2750	240311,022	636	450	Pada SP	825	0-d	636	293890,002	0	489816,67	140,90517	159	4P12 - 125	552141,6192	aman
		264723,2595	636	450			d-Sp	825	281498,645	0	469164,41	147,10771	159	4P12 - 125	552141,6192	aman
		293890,002	636	450	Luar SP		sisa	0	277816,308	261263,7	201763,52	256,55419	-	3P12 - 250	207053,1072	aman
6B30X50	4550	-9438,01237	447	300	Pada SP	1000	0-d	447	68653,8195	0	114423,03	211,96661	111,75	2P12 - 100	242538,624	aman
		6722,8245	447	300			d-Sp	1000	60981,9406	0	101636,57	238,63323	111,75	2P12 - 100	242538,624	aman
		68653,8195	447	300	Luar SP		sisa	0	51490,7795	122416	-36598,03	-331,3548	-	P12 - 250	48507,7248	aman
6BK30X50	850	-1955,709	447	300	Pada SP	255	0-d	447	1955,709	0	3259,515	26456,683	111,75	4P16 - 100	862359,552	aman
		-378,6615	447	300	Luar SP		0	0	297,0261	122416	-121920,9	-707,3104	-	4P16 - 250	344943,8208	aman
		1198,386	447	300			sisa	0	0	0	0	0	-			
6C25X40	2250	21485,604	352	250	Pada SP	675	0-d	352	61465,4145	0	102442,36	93,21944	88	P12 - 85	112348,4612	aman
		49512,9285	352	250			d-Sp	675	55210,7953	0	92017,992	103,77991	88	P12 - 85	112348,4612	aman
		61465,4145	352	250	Luar SP		sisa	0	49471,4714	80332,64	2119,8105	3128,4306	-	P12 - 200	33158,4	aman
6CY25X40	750	71129,6775	352	250	Pada SP	225	0-d	352	72985,0275	0	121641,71	157,01225	88	P12 - 85	224696,9224	aman
		72057,3525	352	250	Luar SP		0	0	72114,2499	80332,64	39857,775	239,59238	-	P12 - 200	47748,096	aman
		72985,0275	352	250			sisa	0	0	0	0	0	-			
6D20X50	2375	21614,25	452	200	Pada SP	712,5	0-d	452	44301,075	0	73835,125	115,33372	113	P10 - 100	85156,8	aman
		29660,4525	452	200			d-Sp	712,5	39983,414	0	66639,023	127,78819	113	P10 - 100	85156,8	aman
		44301,075	452	200	Luar SP		sisa	0	37495,0275	82523,53	-20031,82	-425,1077	-	P10 - 250	34062,72	aman
7CY25X40	2250	72720,4485	352	250	Pada SP	675	0-d	352	105465,623	0	175776,04	108,65667	88	2P12 - 85	224696,9224	aman
		87268,419	352	250			d-Sp	675	100342,822	0	167238,04	114,20391	88	2P12 - 85	224696,9224	aman
		105465,6225	352	250	Luar SP		sisa	0	95642,0703	80332,64	79070,809	167,74029	-	2P12 - 150	88422,4	aman
8B30X50	700	-184367,967	447	300	Pada SP	210	0-d	447	184367,967	0	307279,95	280,64297	111,75	4P16 - 100	862359,552	aman
		-184119,768	447	300	Luar SP		0	0	184043,706	122416	184323,52	233,92553	-	2P16 - 200	215589,888	aman
		-183860,177	447	300			sisa	0	0	0	0	0	-			
8CY25X40	700	-43140,7725	352	250	Pada SP	210	0-d	352	43140,7725	0	71901,288	944,46714	88	4P16 - 85	798922,3906	aman
		-42274,9425	352	250	Luar SP		0	0	42269,9949	80332,64	-9882,65	-1717,869	-	P16 - 250	67908,4032	aman
		-41409,1125	352	250			sisa	0	0	0	0	0	-			

Tabel 6,7 Lanjutan

BALOK	Ln (mm)	V u,b	d (mm)	b (mm)	Lok	SP (mm)	Jarak		Vu' (N)	Vc (N)	Vs (N)	S (mm)	S min (mm)	Tul Geser	Vs baru (N)	0,6.(Vs+Vc) ≥ Vu'
1	2	3	4	5	6	7	8		9	10	11	12	13	14	15	16
8D20X50	4375	20522,0295	452	200	Pada SP	1000	0-d	452	50891,7885	0	84819,648	100,39749	113	P10 - 100	85156,8	aman
		35333,0565	452	200			d-Sp	1000	47754,1585	0	79590,264	106,99399	113	P10 - 100	85156,8	aman
		50891,7885	452	200	Luar SP		sisa	0	43950,1293	82523,53	-9273,316	-918,2993	-	P10 - 250	34062,72	aman
8F20X30	850	-73162,0995	252	200	Pada SP	255	0-d	252	73162,0995	0	121936,83	112,13444	63	2P12 - 63	217036,8	aman
		-71296,617	252	200	Luar SP		d-Sp	0	71820,3969	46008,69	73691,967	185,54693	-	2P12 - 150	91155,456	aman
		-68636,5155	252	200			sisa	0	0	0	0	0	-			

Keterangan **Tabel 6.7** Penulangan Gaya Geser Balok

1. Balok yang ditinjau
2. ln = Panjang bersih balok
3. Vu,b terpakai (Tabel 6.6)
4. d = tinggi efektif penampang balok
5. b = lebar penampang balok
6. Menunjukan lokasi tualangan geser
7. Panjang daerah sendi plastis
7. 0,3.Ag.fc' dengan Ag = b .h, fc' = 30 Mpa
8. Daerah penulangan geser
9. Vu' = Gaya Geser yang terjadi
10. Vc = 1/6. b d (fc'^0,5) (gaya geser balok)
11. Vs = Vu,k/0,6 - Vc
    (gaya geser tulangan)
12. S = (Av .fy . d)/Vs (jarak tulangan)
    dengan : fy = 240 Mpa
13. S min = Jarak mimimem yang di ijinkan
    pada daerah sendi plastis
14. Tulangan geser balok terpasang
15. Vs Baru = (Av .fy .d)/s
    dengan : s = jarak terpasang
16. Kontrol Vu,k < 0,6.(Vs+Vc), maka aman

6.3 Desain Kolom

Kolom yang akan didesain telah ditentukan terlebih dahulu letak pada denah portal dan ukuran dimensinya. Kolom-kolom yang didesain adalah sebagai berikut:

- 1K50X50 dengan dimensi 500 mm x 500 mm
- KB50X45 dengan dimensi 500 mm x 450 mm
- 3KB45X45 dengan dimensi 450 mm x 450 mm
- 4KB30X30 dengan dimensi 300 mm x 300 mm
- K30X25 dengan dimensi 300 mm x 250 mm
- 6KB30X50 dengan dimensi 300 mm x 500

Desain kolom pada pembahasan ini meliputi.

1. Momen rencana kolom
2. Gaya aksial rencana kolom
3. Perhitungan diagram interaksi kolom
4. Cek kelangsingan kolom dan □actor pembesaran momen
5. Penulangan lentur dan aksial kolom
6. Gaya geser rencana kolom
7. Penulangan geser kolom
8. Perencanaan pertemuan balok kolom

6.3.1 Momen Rencana Kolom

Momen rencana kolom daengan daktilitas penuh yang ditentukan pada muka balok $M_{u,k}$ dihitung berdasarkan terjadinya kapasitas lentur sendi plastis

pada kedua ujung balok yang bertemu pada kolom tersebut. Momen rencana kolom ditentukan dengan mengambil nilai terkecil dari persamaan berikut (Kusuma dan Androno, 1997):

$$M_{u,k} = \frac{h}{h_n}.0,7.\omega_d.\alpha.1,25.\left[\begin{array}{l}\frac{l_{ki,x}}{l_{nki,x}}M_{nak,b,ki,x} + \frac{l_{ka,x}}{l_{nka,x}}M_{nak,b,ka,x} \\ +0,3.\left(\frac{l_{ki,y}}{l_{nki,y}}M_{nak,b,ki,y} + \frac{l_{ka,y}}{l_{nka,y}}M_{nak,b,ka,y}\right)\end{array}\right]$$

tetapi tidak perlu lebih besar dari

$$M_{u,k_{max}} = 1,05.\left[M_{D,k,x} + M_{L,x} + \frac{4}{k}.\left(M_{E,k,x} + 0,3M_{E,k,y}\right)\right]$$

Sebagai contoh perhitungan ditinjau pada momen kolom atas 1K50X50 bagian 1 (sejajar sumbu x)

Diketahui:

h = 3,3 m

h_n = 2,6 m

$M_{E,k_{lt atas}}$ = 139,17292 KN m

$M_{E,k_{lti-bawah}}$ = 208,98742 KNm

$$\alpha_{atas} = \left(M_{E,k,lti,atas}\right) \Big/ \left(M_{E,k,lti,atas} + M_{E,k,lti-1bawah)}\right)$$

$\alpha_{k,atas}$ = 139,17292 /(139,179292 + 208,98742) = 0,3997

$M_{nak,kiri,b-x}$ = 302,42 KNm

$l_{ki,x}$ = 4,5 m

$l_{nki,x}$ = 4,025 m

$M_{nak,kanan,b-x} = 302,42$ KNm

$l_{ka,x} = 4,5$ m

$l_{nka,x} = 4,025$ m

$M_{nak,kiri,b-y} = 0$ KNm

$l_{ki,y} = 0$ m

$l_{nki,y} = 0$ m

$M_{nak,kanan,b-y} = 679,249$ KNm

$l_{ka,y} = 4,25$ m

$l_{nka,y} = 3,75$ m

$M_{D.k-xatas} = -12,3231$ KNm

$M_{L,k-xatas} = -1,70362$ KNm

$M_{Eki,x,atas} = -139,173$ KNm

$M_{Eki,k-yatas} = -126,151$ KNm

$$M_{u,k-x,atas} = \frac{3,3}{2,6}.0,7.1.0,3997.1,25.\left(\begin{array}{l}\frac{4,5}{4,025}.302,42+\frac{4,5}{4,025}.302,42\\+0.3.\left(\frac{0}{0}.0+\frac{4,25}{3,75}.679,249\right)\end{array}\right)$$

$M_{u,k-x,atas} = 402,7259$ KNm

$$M_{u.k.atasmaks} = 1,05.\left[-12,3231+(-1,7036)+\frac{4}{1}.(-139,173+0,3.(-126,151))\right]$$

$M_{u,k,atasmaks} = -758,20269$

Dipakai $M_{u.k-x} = 402{,}7256\,\text{KNm}$

Dengan cara yang sama hitungan untuk momen rencana kolom disajikan pada Tabel 6.8, untuk momen maksimum kolom disajikan pada Tabel 6.9, dan untuk momen terpakai kolom disajikan dalam Tabel 6.10.

Tabel 6.8 Momen Rencana Kolom

KOLOM	Letak	h	hn	Sejajar Sumbu X									Sejajar Sumbu Y								M,u,k - x	M,u,k - y
				M,E,k	α,k	Kiri			Kanan				M,E,k	α,k	Kiri			Kanan				
		(m)	(m)	(kN m)		M nak,b	l ki	ln ki	M nak,b	l ka	ln ka		(kN m)		M nak,b	l ki	ln ki	M nak,b	l ka	ln ka	(kN m)	(kN m)
1	2	3	4	5	6	7	8	9	10	11	12		13	14	15	16	17	18	19	20	21	22
1K50X50	atas	3,3	2,6	139,1729	0,39974	302,42	4,5	4,025	302,42	4,5	4,025		126,1514	0,44168	0	0	0	679,249	4,25	3,75	402,7259	477,1212
	bawah			208,9874	0,60026	302,42	4,5	4,025	302,42	4,5	4,025		159,4646	0,55832	0	0	0	679,249	4,25	3,75	604,7487	603,116
KB50X45	atas	3,3	2,6	107,7492	0,54623	0	0	0	302,42	4,5	4,05		108,9293	0,53905	141,633	2,5	2,1	679,249	5	4,5	371,8749	471,697
	bawah			89,51201	0,45377	0	0	0	302,42	4,5	4,05		93,14765	0,46095	141,633	2,5	2,1	679,249	5	4,5	308,9329	403,3577
3KB45X45	atas	3,3	2,8	124,9732	0,41558	0	0	0	302,42	7	6,55		56,16103	0,42846	0	0	0	302,42	5	4,775	179,2258	182,7605
	bawah			175,7468	0,58442	0	0	0	302,42	7	6,55		74,91641	0,57154	0	0	0	302,42	5	4,775	252,0409	243,7947
4KB30X30	atas	3,3	2,9	7,869959	0,31578	0	0	0	141,633	4,5	4,2		21,48355	0,5305	0	0	0	141,633	2,5	2,1	63,61803	113,1087
	bawah			17,05203	0,68422	0	0	0	141,633	4,5	4,2		19,01346	0,4695	0	0	0	141,633	2,5	2,1	137,8427	100,1039
K30X25	atas	3,3	2,9	81,60441	0,98789	141,633	5	4,75	0	0	0		45,01808	0,51064	141,633	2,75	2,35	0	0	0	195,5549	107,0094
	bawah			1,000575	0,01211	141,633	5	4,75	0	0	0		43,14218	0,48936	141,633	2,75	2,35	0	0	0	2,397755	102,5504
6K30X50	atas	3,3	2,6	27,33959	0,49189	0	0	0	0	0	0		26,23955	0,48558	679,249	4,25	3,85	679,249	4,25	3,85	245,767	808,7203
	bawah			28,24131	0,50811	0	0	0	0	0	0		27,79778	0,51442	679,249	4,25	3,85	679,249	4,25	3,85	253,8729	856,746
1K50X50	atas	3	2,4	154,1309	0,51265	185,964	4,5	4,025	0	0	0		79,94214	0,50471	0	0	0	570,348	4,25	3,75	225,3091	391,2585
	bawah			146,5249	0,48735	185,964	4,5	4,025	0	0	0		78,45008	0,49529	0	0	0	570,348	4,25	3,75	214,1907	383,9559
KB50X45	atas	4	3,3	106,3247	0,47116	0	0	0	185,964	4,5	4,05		79,96755	0,44726	207,435	2,5	2,1	570,348	5	4,5	235,2815	447,1647
	bawah			119,3389	0,52884	0	0	0	185,964	4,5	4,05		98,82642	0,55274	207,435	2,5	2,1	570,348	5	4,5	264,0801	552,6203
3KB45X45	atas	4	3,5	23,48956	0,52355	0	0	0	185,964	7	6,55		31,09988	0,56204	0	0	0	185,964	5	4,775	134,6357	142,9552
	bawah			21,37621	0,47645	0	0	0	185,964	7	6,55		24,23364	0,43796	0	0	0	185,964	5	4,775	122,5225	111,3935
4KB30X30	atas	4	3,6	22,21058	0,49519	0	0	0	207,435	4,5	4,2		23,11782	0,49532	0	0	0	207,435	2,5	2,1	142,6662	151,0289
	bawah			22,64208	0,50481	0	0	0	207,435	4,5	4,2		23,55445	0,50468	0	0	0	207,435	2,5	2,1	145,4379	153,8814
K30X25	atas	4	3,6	110,4581	0,59053	139,866	5	4,75	0	0	0		22,07907	0,53228	185,964	2,75	2,35	0	0	0	122,0094	135,473
	bawah			76,59047	0,40947	139,866	5	4,75	0	0	0		19,40098	0,46772	185,964	2,75	2,35	0	0	0	84,60003	119,0408
6K30X50	atas	3	2,4	24,24892	0,49547	0	0	0	0	0	0		15,37424	0,50759	570,348	4,25	3,85	570,348	4,25	3,85	204,7178	699,0883
	bawah			24,69223	0,50453	0	0	0	0	0	0		14,91426	0,49241	570,348	4,25	3,85	570,348	4,25	3,85	208,4604	678,1725

Keterangan Tabel 6.8 Momen Rencana Kolom

1. Kolom yang ditinjau
2. Letak yang ditinjau
3. h = tinggi kolom
4. hn = tinggi bersih kolom
5. Me,k = momen pada kolom akibat beban gempa sejajar sb -x
6. a,k = (ME,k,ltatas)/(ME,k,ltatas - ME,k,lt bawah)
   (faktor distribusi momen sejajar sb -x)
7. Mnak,b = momen nominal balok kiri sejajar sb -x (Tabel 6.4)
8. lki = bentang balok sebelah kiri sejajar sb -x
9. lnki = bentang bersih balok sebelah kiri sejajar sb -x
10. Mnak,b = momen nominal balok kanan sejajar sb -x (Tabel 6.4)
11. lka = bentang balok sebelah kanan sejajar sb -x
12. lnka = bentang bersih balok sebelah kanan sejajar sb -x
13. Me,k = momen pada kolom akibat beban gempa sejajar sb -y
14. a,k = (ME,k,ltatas)/(ME,k,ltatas - ME,k,lt bawah)
    (faktor distribusi momen sejajar sb -y)
15. Mnak,b = momen nominal balok kiri sejajar sb -y (Tabel 6.4)
16. lki = bentang balok sebelah kiri sejajar sb -y
17. lnki = bentang bersih balok sebelah kiri sejajar sb -y
18. Mnak,b = momen nominal balok kanan sejajar sb -y (Tabel 6.4)
19. lka = bentang balok sebelah kanan sejajar sb -y
20. lnka = bentang bersih balok sebelah kanan sejajar sb -y
21. Mu,k-x = h/hn .0,7 .Wd .a.1,25 .[lki,x/lnki,x .Mnak,b,ki-x + lka,x/lnka,x .Mnak,b,ka-x
    + 0,3.(lki,y/lnki,y .Mnak,b,ki-y + lka,y/lnka,y .Mnak,b,ka-y)]
    (momen rencana kolom sejajar sb - x)
22. Mu,k-y = h/hn .0,7 .Wd .a.1,25 .[lki,y/lnki,y .Mnak,b,ki-y + lka,x/lnka,y .Mnak,b,ka-y
    + 0,3.(lki,x/lnki,x .Mnak,b,ki-x + lka,x/lnka,x .Mnak,b,ka-x)]
    (momen rencana kolom sejajar sb - y)

Tabel 6.9 Momen Maksimum Kolom

ELEMEN	Letak	Sejajar Sumbu-X				Sejajar Sumbu-y				Akibat Gemap Kiri		Akibat Gempa Kanan	
		MD (kN m)	ML (kN m)	Mexka (kN m)	Mexki (kN m)	MD (kN m)	ML (kN m)	Mexka (kN m)	Mexki (kN m)	Mu-x (kN m)	Mu-y (kN m)	Mu-x (kN m)	Mu-y (kN m)
1	2	3	4	5	6	7	8	9	10	11	12	13	14
1K50X50	atas	-12,32311	-1,70301561	139,172925	-139,1729246	33,44460188	11,17719372	126,1513978	-126,1513978	-758,2044814	-658,3408704	728,7496077	752,0466411
	bawah	21,958485	3,44608353	-208,98742	208,987416	-20,2810905	-4,5065152	-159,464579	159,464579	1105,347314	907,04839	-1051,997719	-959,1023619
KB50X45	atas	0,2438401	-0,8191001	107,74919	-107,74919	87,91816809	30,08282724	108,9292825	-108,9292825	-590,401517	-469,3659208	589,1934709	717,168011
	bawah	-0,04241	0,95922173	-89,51201	89,51201	-104,87706	-28,7035067	-93,147653	93,147653	494,2791369	363,7456802	-492,3538327	-644,2648702
3KB45X45	atas	-2,042397	-0,46659358	124,97324	-124,9732399	31,33524972	15,0411341	56,16102891	-56,16102891	-598,284944	-344,6474007	593,016064	442,0378067
	bawah	2,9078177	0,67353366	-175,74678	175,746779	20,13777063	2,03697365	-74,916405	74,916405	836,291561	559,373324	-828,7707232	-512,806361
4KB30X30	atas	0,1145521	0,05039068	7,86995949	-7,86995949	0,30774874	0,18595715	21,48354543	-21,48354543	-59,9499072	-99,62864858	60,296287	100,6654309
	bawah	3,7110202	1,0917944	-17,052029	17,0520289	1,01898222	0,22968177	-19,0134559	19,0134559	100,6184312	102,6531684	-90,53252047	-100,030974
K30X25	atas	1,5761489	0,41480347	-27,33959	27,3395904	6,52238365	1,29256355	26,23955051	-26,23955051	83,85494598	-67,55253368	-79,67394609	83,9639228
	bawah	-1,907992	-0,41995269	28,2413067	-28,24130665	-6,98809577	-1,56681083	-27,7977832	27,7977832	-86,03262254	72,18399113	81,14393966	-90,14929499
6K30X50	atas	-1,071611	-0,14922968	81,6044116	-81,60441158	-1,79141184	-0,67932722	45,01807896	-45,01807896	-400,7431913	-294,4917662	398,1794249	289,3032142
	bawah	-1,348592	-0,26875376	1,00057505	-1,00057505	3,32711602	1,2873174	-43,142184	43,142184	48,45852333	184,7816033	-51,85494993	-175,0912931
1K50X50	atas	15,843798	5,89028956	-154,13086	154,130863	63,89938332	11,70564899	79,94214127	-79,94214127	569,4433189	-62,16682203	-523,8017343	220,9373899
	bawah	-20,52849	-7,1434921	146,524886	-146,524886	-62,141395	-11,8347339	-78,450075	78,450075	-545,6130115	67,1940233	487,5018419	-222,543894
KB50X45	atas	-0,426185	-1,3459099	-106,32468	106,324678	-79,375058	-29,7071042	79,96755333	-79,96755333	343,9438312	-316,4309	-347,6652296	87,3583594
	bawah	1,4963063	1,11498931	119,338898	-119,338898	75,5192726	28,01515177	-98,826422	98,826422	-373,9602194	373,4151065	379,4439403	-155,9928153
3KB45X45	atas	-18,27428	-2,39835956	-23,489563	23,4895632	4,92199662	3,51625962	31,09988054	-31,09988054	37,76404694	-92,16247958	-81,17658498	109,8828177
	bawah	30,59684	10,16730493	21,3762086	-21,37620858	-1,04564575	2,68374629	-24,2336404	24,2336404	-16,44333738	76,56727244	102,0480409	-73,1272613
4KB30X30	atas	0,8620263	0,97212184	-22,210576	22,2105759	2,60093736	-0,21993453	23,11781794	-23,11781794	66,08182373	-66,60945674	-62,23011262	71,60956269
	bawah	2,7816311	-0,89115715	22,6420757	-22,64207569	-7,16414258	0,09513568	-23,5544461	23,5544461	-63,43311818	62,97720101	67,40311345	-77,8221155
K30X25	atas	2,36394	0,90454372	-24,24892	24,2489202	0,40567767	0,37620466	15,37423818	-15,37423818	859,0583261	-33,19718446	-79,04201686	34,83913735
	bawah	-2,207719	-0,83984044	24,692233	-24,69223301	-0,49312529	-0,43243925	-14,914263	14,914263	881,1534505	30,55584824	81,71546947	-32,49953377
6K30X50	atas	17,076941	6,55048485	-110,45812	110,458124	4,27718398	1,32770333	22,07906719	-22,07906719	460,9132938	52,33028572	-411,2956985	-40,56002237
	bawah	22,483691	8,70931468	-76,59047	76,59047	-7,07915074	-2,57546926	-19,4009802	19,4009802	378,8778649	167,850758	-313,3725532	-188,12546

Keterangan **Tabel 6.9** Momen Maksimum Kolom

1. Kolom yang ditinjau
2. Letak yang ditinjau
3. MD = Momen pada kolom akibat beban mati sejajar sb - x
4. ML = Momen pada kolom akibat beban hidup sejajar sb - x
5. Meka = Momen pada kolom akibat beban gempa kanan sejajar sb - x
6. Meki = Momen pada kolom akibat beban gempa kiri sejajar sb - x
7. MD = Momen pada kolom akibat beban mati sejajar sb - y
8. ML = Momen pada kolom akibat beban hidup sejajar sb - y
9. Meka = Momen pada kolom akibat beban gempa kanan sejajar sb - y
10. Meki = Momen pada kolom akibat beban gempa kiri sejajar sb - y
11. Mu-x = 1,05.[MD,ki,x + ML,ki,x + 4/k.(Me,ki,x + 0,3.Me,ki,y)]
    (momen maksimum - x akibat gempa kiri)
12. Mu-y = 1,05.[MD,ki,y + ML,ki,y + 4/k.(Me,ki,y + 0,3.Me,ki,x)]
    (momen maksimum - y akibat gempa kiri)
13. Mu-x = 1,05.[MD,ka,x + ML,ka,x + 4/k.(Me,ka,x + 0,3.Me,ka,y)]
    (momen maksimum - x akibat gempa kanan)
14. Mu-y = 1,05.[MD,ka,y + ML,ka,y + 4/k.(Me,ka,y + 0,3.Me,ka,x)]
    (momen maksimum - y akibat gempa kanan)

Tabel 6.10 Momen Terpakai kolom

Eleman	Letak	Rencana		Momen Maksimum				Terpakai	
		M,u,k - x (kN m)	M,u,k - y (kN m)	Akibat Gemap Kiri		Akibat Gempa Kanan		M,u,k - x (kN m)	M,u,k - y (kN m)
				Mu-x	Mu-y	Mu-x	Mu-y		
1	2	3	4	5	6	7	8	9	10
1K50X50	atas	402,72591	477,12119	758,204481	658,34087	728,749608	752,046641	402,72591	477,12119
	bawah	468,74918	425,52433	1105,34731	907,04839	1051,99772	959,102362	468,74918	425,52433
KB50X45	atas	371,87492	613,10553	590,401517	469,365921	589,193471	717,168011	371,87492	469,36592
	bawah	227,64126	349,14908	494,279137	363,74568	492,353833	644,26487	227,64126	349,14908
3KB45X45	atas	179,22583	182,76049	598,284944	344,647401	593,016064	442,037807	179,22583	182,76049
	bawah	203,67538	197,01159	836,291561	559,373324	828,770723	512,806361	203,67538	197,01159
4KB30X30	atas	63,61803	113,10869	59,9499072	99,6286486	60,296287	100,665431	59,949907	99,628649
	bawah	72,336932	52,532417	100,618431	102,653168	90,5325205	100,030974	72,336932	52,532417
K30X25	atas	195,5549	107,00942	83,854946	67,5525337	79,6739461	83,9639228	79,673946	67,552534
	bawah	1,2582909	53,816255	86,0326225	72,1839911	81,1439397	90,149295	1,2582909	53,816255
6K30X50	atas	245,76699	808,72027	400,743191	294,491766	398,179425	289,303214	245,76699	289,30321
	bawah	172,2567	581,31549	48,4585233	184,781603	51,8549499	175,091293	48,458523	175,09129
1K50X50	atas	225,30912	391,25847	569,443319	62,166822	523,801734	220,93739	225,30912	62,166822
	bawah	139,42665	238,66859	545,613011	67,1940233	487,501842	222,543894	139,42665	67,194023
KB50X45	atas	235,28146	447,16473	343,943831	316,4309	347,66523	87,3583594	235,28146	87,358359
	bawah	166,56252	329,00683	373,960219	373,415107	379,44394	155,992815	166,56252	155,99282
3KB45X45	atas	134,63566	142,95522	37,7640469	92,1624796	81,176585	109,882818	37,764047	92,16248
	bawah	83,795919	76,184561	16,4433374	76,5672724	102,048041	73,1272613	16,443337	73,127261
4KB30X30	atas	142,66625	151,02887	66,0818237	66,6094567	62,2301126	71,6095627	62,230113	66,609457
	bawah	75,802859	80,203621	63,4331182	62,977201	67,4031134	77,8221155	63,433118	62,977201
K30X25	atas	122,00944	135,47304	859,058326	33,1971845	79,0420169	34,8391374	79,042017	33,197184
	bawah	57,632535	81,336795	881,153451	30,5558482	81,7154695	32,4995338	57,632535	30,555848
6K30X50	atas	204,71782	699,08826	460,913294	52,3302857	411,295699	40,5600224	204,71782	40,560022
	bawah	128,32632	417,4768	378,877865	167,850758	313,372553	188,12546	128,32632	167,85076

Keterangan **Tabel 6.10** Momen Terpakai Kolom

1. Kolom yang ditinjau
2. Letak yang ditinjau
3. Momen rencana kolom sejajar sb - x (Tabel 6.8)
4. Momen rencana kolom sejajar sb - y (Tabel 6.8)
5. Momen maksimum - x akibat gempa kiri (Tabel 6.9)
6. Momen maksimum - y akibat gempa kiri (Tabel 6.9)
7. Momen maksimum - x akibat gempa kanan (Tabel 6.9)
8. Momen maksimum - y akibat gempa kanan (Tabel 6.9)
9. Momen terpakai - x pilih yang terkecil
10. Momen terpakai - y pilih yang terkecil

6.3.2 Gaya Aksial Rencana Kolom

Gaya aksial rencana $N_{u,k}$ yang bekerja pada kolom portal dengan daktilitas penuh dihitung dengan rumus sebagai berikut, untuk gaya gravitasi dijumlah dengan arah tegak lurusnya, namun untuk gaya gempa arah tegak lurusnya hanya diambil 30% saja. (Kusuma dan Andriono, 1997)

$$N_{u,k} = 1{,}05.\left(N_{g,k,s} + N_{g,k,y}\right) + Rv.0{,}7{,}1{,}25.\left[\begin{array}{l}\left(\dfrac{\Sigma M_{nak,b,ki,x}}{l_{nb,ki,x}} + \dfrac{\Sigma M_{nak,b,ka,x}}{l_{n,b,ka,x}}\right) \\ + 0{,}3.\left(\dfrac{\Sigma M_{nak,b,ki,y}}{l_{nb,ki,y}} + \dfrac{\Sigma M_{nak,b,ka,y}}{l_{nb,ka,y}}\right)\end{array}\right]$$

tetapi tidak perlu lebih besar dari

$$N_{u,kmaks} = 1{,}05.\left(N_{g,k,x} + N_{g,k,y} + 4/k.\left(N_{E,K,x} + N_{E,k,y}\right)\right)$$

dengan:

$$\Sigma M_{nak} = M_{nakb,ki} + M_{nakb,ka}$$

$N_{g,k} = N_{D,k} + N_{L,k}$ (sesuai arah x dan arah y)

Sebagai contoh perhitungan ditinjau pada kolom 1K50X50

$N_{D,k,x} = 1165{,}227$ KN

$N_{L,k,x} = 176{,}3867$ KN

$N_{g,k,x} = 1165{,}227 + 176{,}3867 = 1341{,}614\,\text{KN}$

$N_{D,k,y} = 1165{,}227\,\text{KN}$

$N_{L,k,x} = 176{,}3867\,\text{KN}$

$N_{g,k,x} = 1165{,}227 + 176{,}3867 = 1341{,}614\,\text{KN}$

$\Sigma M_{nak,b}$ sebelah kiri kolom sejajar sumbu x

$M_{nak,b-} = 302{,}42\,\text{KNm}$

$M_{nak,b+} = 244{,}387\,\text{KNm}$

$\Sigma M_{nak,b,ki,x} = 302{,}42 + 244{,}387 = 546{,}807\,\text{KNm}$

$l_{nb,ki} = 4{,}025\,\text{m}$

$\Sigma M_{nak,b}$ sebelah kanan kolom sejajar sumbu x

$M_{nak,b-} = 302{,}42\,\text{KNm}$

$M_{nak,b+} = 244{,}387\,\text{KNm}$

$\Sigma M_{nak,b,ka,x} = 302{,}42 + 244{,}387 = 546{,}807\,\text{KNm}$

$l_{nb,ka} = 4{,}025\,\text{m}$

$\Sigma M_{nak,b}$ sebelah kiri kolom sejajar sumbu y

$M_{nak,b-} = 0\,\text{KNm}$

$M_{nak,b+} = 0\,\text{KNm}$

$\Sigma M_{nak,b,ki,y} = 0 + 0 = 0\,\text{KNm}$

$l_{nb,ki} = 0\ \text{m}$

$\Sigma M_{nak,b}$ sebelah kanan kolom sejajar sumbu y

$M_{nak,b-} = 302{,}42$ KNm

$M_{nak,b+} = 244{,}387$ KNm

$\Sigma M_{nak,b,ki,x} = 302{,}42 + 244{,}387 = 546{,}807$ KNm

$l_{nb,ki} = 4{,}025$ m

$\Sigma M_{nak,b}$ sebelah kanan kolom sejajar sumbu x

$M_{nak,b-} = 302{,}42$ KNm

$M_{nak,b+} = 244{,}387$ KNm

$\Sigma M_{nak,b,ka,x} = 302{,}42 + 244{,}387 = 546{,}807$ KNm

$l_{nb,ka} = 4{,}025$ m

$\Sigma M_{nak,b}$ sebelah kiri kolom sejajar sumbu y

$M_{nak,b-} = 0$ KNm

$M_{nak,b+} = 0$ KNm

$\Sigma M_{nak,b,ki,y} = 0 + 0 = 0$ KNm

$l_{nb,ki} = 0$ m

$\Sigma M_{nak,b}$ sebelah kanan kolom sejajar sumbu y

Tabel 6.11 Gaya Aksial Rencana Kolom

Dimensi	Arah	Gaya Aksial			kiri			kanan			$N_{u,k}$
		$N_{D,k}$ (kN)	$N_{L,k}$ (kN)	Ng,k (kN)	M nak,b,ki - (kN m)	M nak,b,ki + (kN m)	Ln,b,ki (m)	M nak,b,ka - (kN m)	M nak,b,ka + (kN m)	Ln,b,ka (m)	(kN)
1	2	3	4	5	6	7	8	9	10	11	12
1K50X50	sb-x	1165,2274	176,38673	1341,6141	302,42	244,387	4,025	302,42	244,387	4,025	3134,940884
	sb-y	1165,2274	176,38673	1341,6141	0	0	0	679,249	460,881	3,75	3154,742596
KB50X45	sb-x	1583,6223	418,60611	2002,2284	0	0	0	302,42	244,387	4,05	4416,319371
	sb-y	1583,6223	418,60611	2002,2284	141,633	74,326	2,1	679,249	460,881	4,5	4551,795654
3KB45X45	sb-x	600,69191	57,60049	658,2924	0	0	0	302,42	244,387	6,55	1485,520847
	sb-y	600,69191	57,60049	658,2924	0	0	0	302,42	244,387	4,775	1504,528297
4KB30X30	sb-x	233,68553	16,69229	250,37782	0	0	0	141,633	74,326	4,2	597,7797553
	sb-y	233,68553	16,69229	250,37782	0	0	0	141,633	74,326	2,1	629,2737762
K30X25	sb-x	365,42981	68,59609	434,0259	141,633	74,326	4,75	0	0	0	975,3593908
	sb-y	365,42981	68,59609	434,0259	141,633	74,326	2,35	0	0	0	947,5120461
6K30X50	sb-x	1119,8079	242,3625	1362,1704	0	0	0	0	0	0	3016,030113
	sb-y	1119,8079	242,3625	1362,1704	679,249	460,881	3,85	679,249	460,881	3,85	3378,798749
1K50X50	sb-x	492,62746	66,05252	558,67998	185,964	127,185	4,025	0	0	0	1305,805258
	sb-y	492,62746	66,05252	558,67998	0	0	0	570,348	351,101	3,75	1408,655486
KB50X45	sb-x	706,24389	163,57868	869,82257	0	0	0	185,964	127,185	4,05	1987,478112
	sb-y	706,24389	163,57868	869,82257	207,435	108,116	2,1	570,348	351,101	4,5	2157,574314
3KB45X45	sb-x	121,01306	0,94356	121,95662	0	0	0	185,964	127,185	6,55	315,1567811
	sb-y	121,01306	0,94356	121,95662	0	0	0	185,964	127,185	4,775	326,0420911
4KB30X30	sb-x	99,86638	2,52245	102,38883	0	0	0	207,435	108,116	4,2	320,2002097
	sb-y	99,86638	2,52245	102,38883	0	0	0	207,435	108,116	2,1	366,2180638
K30X25	sb-x	189,89961	39,79935	229,69896	139,866	95,115	4,75	0	0	0	560,6331993
	sb-y	189,89961	39,79935	229,69896	185,964	127,185	2,35	0	0	0	530,3330177
6K30X50	sb-x	599,00099	95,40142	694,40241	0	0	0	0	0	0	1583,897197
	sb-y	599,00099	95,40142	694,40241	570,348	351,101	3,85	570,348	351,101	3,85	1877,085516

Keterangan **Tabel 6.11** Gaya Aksial Rencana Kolom

1. Kolom yang ditinjau
2. Arah : sejajar sumbu x dan sejajar sumbu y
3. ND,k = Gaya aksial kolom akibat beban mati
4. NL,k = Gaya aksial kolom akibat beban hidup
5. Ng,k = ND,k + NL,k
   (Gaya aksial kolom akibat beban gravitasi)
6. Mnak,b,ka- = Momen nominal aktual negatif balok kiri
7. Mnak,b,ka- = Momen nominal aktual positif balok kiri
8. Ln,b,ki = Bentang bersih balok kiri
9. Mnak,b,ka- = Momen nominal aktual negatif balok kanan
10. Mnak,b,ka- = Momen nominal aktual positif balok kanan
11. Ln,b,ka = Bentang bersih balok kanan
12. $N_{u,k\text{-}x} = 1{,}05\ .(Ng,k\text{-}x + Ng,k\text{-}y) + Rv\ .0{,}7\ .1{,}25\ .[(SMnak,bki\text{-}x/lnb,ki\text{-}x + SMnak,b,ka\text{-}x/lnb,ka\text{-}x) + 0{,}3\ .(SMnak,b,ki\text{-}y/lnb,ki\text{-}y + Smnak,b,ka\text{-}y/lnb,ka\text{-}y)]$
    (Gaya aksial rencana kolom arah -x)
    $N_{u,k\text{-}y} = 1{,}05\ .(Ng,k\text{-}x + Ng,k\text{-}y) + Rv\ .0{,}7\ .1{,}25\ .[(SMnak,bki\text{-}y/lnb,ki\text{-}y + SMnak,b,ka\text{-}y/lnb,ka\text{-}y) + 0{,}3\ .(SMnak,b,ki\text{-}x/lnb,ki\text{-}x + Smnak,b,ka\text{-}x/lnb,ka\text{-}x)]$
    (Gaya aksial rencana kolom arah -y)
    dengan Rv = 1

Tabel 6.12 Gaya Aksial Kolom Maksimum

ELEMEN	Letak	ND (kN)	NL (kN)	Ng (kN)	Neka (kN)	Neki (kN)	Akibat Gempa		$N_{u,k}$ Maksimum
							Nu,ka	Nu,ki	
1	2	3	4	5	6	7	8	9	10
1K50X50	Sb- X	1165,227	176,3867	1341,614	30,93037	212,4998	2986,269	3977,638	3977,638354
	Sb- Y	1165,227	176,3867	1341,614	30,93037	212,4998	2986,269	3977,638	3977,638354
KB50X45	Sb- X	1583,622	418,6061	2002,228	-31,90706	-113,3466	4030,467	3585,807	3585,807217
	Sb- Y	1583,622	418,6061	2002,228	-31,90706	-113,3466	4030,467	3585,807	3585,807217
3KB45X45	Sb- X	600,6919	57,60049	658,2924	98,61016	156,3469	1920,826	2236,068	2236,06795
	Sb- Y	600,6919	57,60049	658,2924	98,61016	156,3469	1920,826	2236,068	2236,06795
4KB30X30	Sb- X	233,6855	16,69229	250,3778	84,88027	167,466	989,2397	1440,158	1440,157891
	Sb- Y	233,6855	16,69229	250,3778	84,88027	167,466	989,2397	1440,158	1440,157891
K30X25	Sb- X	365,4298	68,59609	434,0259	-20,32258	12,57815	800,4931	980,1311	980,131089
	Sb- Y	365,4298	68,59609	434,0259	-20,32258	12,57815	800,4931	980,1311	980,131089
6K30X50	Sb- X	1119,808	242,3625	1362,17	-26,1698	-163,97	2717,671	1965,282	2717,670732
	Sb- Y	1119,808	242,3625	1362,17	-26,1698	-163,97	2717,671	1965,282	2717,670732
1K50X50	Sb- X	492,6275	66,05252	558,68	1,86738	17,8279	1183,424	1270,568	1270,568292
	Sb- Y	492,6275	66,05252	558,68	1,86738	17,8279	1183,424	1270,568	1270,568292
KB50X45	Sb- X	706,2439	163,5787	869,8226	10,00334	-89,31515	1881,246	1338,967	1881,245633
	Sb- Y	706,2439	163,5787	869,8226	10,00334	-89,31515	1881,246	1338,967	1881,245633
3KB45X45	Sb- X	121,0131	0,94356	121,9566	9,60641	17,09103	308,5599	349,4259	349,4259258
	Sb- Y	121,0131	0,94356	121,9566	9,60641	17,09103	308,5599	349,4259	349,4259258
4KB30X30	Sb- X	99,86638	2,52245	102,3888	0,83471	-1,54613	219,5741	206,5747	219,5740596
	Sb- Y	99,86638	2,52245	102,3888	0,83471	-1,54613	219,5741	206,5747	219,5740596
K30X25	Sb- X	189,8996	39,79935	229,699	-10,29116	-50,76614	426,1781	205,1847	426,1780824
	Sb- Y	189,8996	39,79935	229,699	-10,29116	-50,76614	426,1781	205,1847	426,1780824
6K30X50	Sb- X	599,001	95,40142	694,4024	47,27119	-90,80456	1716,346	962,4522	1716,345758
	Sb- Y	599,001	95,40142	694,4024	47,27119	-90,80456	1716,346	962,4522	1716,345758

Keterangan **Tabel 6.12** Gaya Aksial Kolom Maksimum

1. Kolom yang ditinjau
2. Arah : sejajar sumbu x dan sejajar sumbu y
3. ND = Gaya aksial kolom akibat beban mati
4. NL = Gaya aksial kolom akibat beban hidup
5. Ng = ND + NL
   (Gaya aksial kolom akibat beban gravitasi)
6. Neka = Gaya aksial kolom akibat beban gempa kanan
7. Neki = Gaya aksial kolom akibat beban gempa kiri
8. Nu,k,ka = 1,05.[Ng,k,x + Ng,k,y + 4/k .(Ne,ka-x + Neka-y)]
   (Gaya aksial kolom maksimum akibat gempa kanan)
9. Nu,k,ki = 1,05.[Ng,k,x + Ng,k,y + 4/k .(Ne,ki-x + Neki-y)]
   (Gaya aksial kolom maksimum akibat gempa kiri)
10. Nu,k maksimum = Gaya aksial kolom maksimum
    (pilih yang terbesar)

Tabel 6.13 Gaya Aksial Kolom Terpakai

Elemen	Arah	N *u*,k Rencana	N *u*,k Maksimum	N *u*,k Terpakai
1	2	3	4	5
1K50X50	sb-x	3134,94088	3977,638354	3134,94088
	sb-y	3154,7426	3977,638354	3154,7426
KB50X45	sb-x	4416,31937	3585,807217	3585,80722
	sb-y	4551,79565	3585,807217	3585,80722
3KB45X45	sb-x	1485,52085	2236,06795	1485,52085
	sb-y	1504,5283	2236,06795	1504,5283
4KB30X30	sb-x	597,779755	1440,157891	597,779755
	sb-y	629,273776	1440,157891	629,273776
K30X25	sb-x	975,359391	980,131089	975,359391
	sb-y	947,512046	980,131089	947,512046
6K30X50	sb-x	3016,03011	2717,670732	2717,67073
	sb-y	3378,79875	2717,670732	2717,67073
1K50X50	sb-x	1305,80526	1270,568292	1270,56829
	sb-y	1408,65549	1270,568292	1270,56829
KB50X45	sb-x	1987,47811	1881,245633	1881,24563
	sb-y	2157,57431	1881,245633	1881,24563
3KB45X45	sb-x	315,156781	349,4259258	315,156781
	sb-y	326,042091	349,4259258	326,042091
4KB30X30	sb-x	320,20021	219,5740596	219,57406
	sb-y	366,218064	219,5740596	219,57406
K30X25	sb-x	560,633199	426,1780824	426,178082
	sb-y	530,333018	426,1780824	426,178082
6K30X50	sb-x	1583,8972	1716,345758	1583,8972
	sb-y	1877,08552	1716,345758	1716,34576

Keterangan **Tabel 6.13** Gaya Aksial Kolom Terpakai

1. Kolom yang ditinjau
2. Arah : sejajar sumbu x dan sejajar sumbu y
3. Nu,k rencana = Gaya aksial rencana kolom (Tabel 6.11)
4. Nu,k,maksimum = Gaya aksial kolom maksimum (Tabel 6.12)
5. Nu,k terpakai = pilih yg terkecil antara Nu,k rencana dengan Nu,k maksimum

6.3.3 Perhitungan Diagram Interaksi Kolom

Sebagai contoh perhitungan diagram interaksi kolom 500 mm x 500 mm ditinjau pada $\rho_g = 0{,}03925$, dengan diketahui

Tulangan yang dianalisis 6D25 (terdistribusi merata pada tiap sisi)

$A_s = 2945{,}243$ mm²

$\rho = A_s / A_g = 0{,}0118$

fc' = 30 MPa. Fy = 390 MPa

b = 500 mm, h = 500 mm, Ag = 500 x 500 = 250.000 mm²

d' = selimut beton+ diameter tul.sengkang + ½.diameter tul.pokok

= 40 + 12 + ½.25 = 64,5 mm

Pada contoh perhitungan ini digunakan, kondisi c = 250 mm (seimbang)

Jarak masing-masing tulangan pada serat beton yang tertekan di tentukan sebagai berikut :

Lapis 1, $A_{s1} = 1471{,}9$ mm²

$d_1 = 64{,}5$ mm

$f_{s1} = 600.(250 - 64{,}5)/250 = 445{,}2$ MPa > fy, digunakan fy = 360 MPa

$C_{s1} = 1471{,}9.(390 - 0{,}85.30) = 536498{,}4$ MPa

Lapis 2, $A_{s2} = 981{,}25$ mm²

$d_2 = 64{,}5 + (2-1).(500 - 2.64{,}5)/2 = 250$ mm

$f_{s2} = 600.(250 - 250)/250 = 0$ MPa < fy

$C_{s2} = 981{,}25.(0 - 0{,}85.30) = -25021{,}875$ MPa

Lapis 3, $A_{s3} = 1471{,}9$ mm^2

$$d_2 = 64{,}5 + (3-1).(500 - 2.64{,}5)/2 = 435{,}5 \text{ mm}$$

$$f_{s1} = 600.(250 - 435{,}5)/250 = -445{,}2 \text{ MPa} < \text{-fy, digunakan fy=-390MPa}$$

$$C_{s3} = 981{,}25.(-390 - 0{,}85.30) = -611564{,}1 \text{ MPa}$$

$$Cc = 0{,}85.fc'.ab = 0{,}85.30.212{,}5.500 = 2709375 \text{ MPa}$$

$$0{,}65.Pn = 0{,}65.(\Sigma Cs + Cc)$$

$$0{,}65.Pn = 0{,}65.(536498{,}4 + (-25021{,}875) + (-611564{,}1) + 2709375 = 1696036{,}9 \text{ N}$$

$$0{,}65Mn = 0{,}65.Cc.(d - a/2) + \Sigma Cs.(d - d')$$

$$0{,}65M_n = 0{,}65.2709375.(450 - 212{,}5/2) + 536498{,}4.(450 - 64{,}5/2)$$

$$+ (-25021{,}875).(450 - 250) + (-611564{,}1).(450 - 435{,}5)$$

$$= 391584863 \text{ Nmm}$$

Dengan cara yang sama dapat dihitung interaksi kolom yang lain. (untuk 1K50X50 disajikan pada Tabel 6.14, untuk KB 45X50 disajikan pada Tabel 6.15, untuk 3KB45X45 disajikan pada Tabel 6.16, untuk 4KB30X30 disajikan pada Tabel 6.17, untuk K5 30X25 disajikan pada Tabel 6.18, dan untuk 6K30X50 disajikan pada Tabel 6.19).

Tabel 6.14 Perhitungan Interaksi Kolom 1K50X50

Tulangan 8D25			Kondisi	1	2	3	4	5	6	7	8	9	10
ρ = 0,0157			c	0	450	400	350	300	250	200	150	100	50
n	Asi	d	a	500	382,5	340	297,5	255	212,5	170	127,5	85	42,5
3	1471,9	64,5	fsi1	600	390,00	390,00	390,00	390,00	390,00	390,00	342,00	213,00	-174,00
2	981,25	250	fsi2	600	266,67	225,00	171,43	100,00	0,00	-150,00	-390,00	-390,00	-390,00
3	1471,9	435,5	fsi3	600	19,33	-53,25	-146,57	-271,00	-390,00	-390,00	-390,00	-390,00	-390,00
3	1471,9	64,5	Cs1	845592,19	536498,44	536498,44	536498,44	536498,44	536498,438	536498,44	465848,44	275976,56	-293639,1
2	981,25	250	Cs2	563728,13	236644,79	195759,38	143192,41	73103,125	-25021,875	-172209,4	-407709,4	-407709,4	-407709,4
3	1471,9	435,5	Cs3	845592,19	-9076,563	-115910,2	-253267,6	-436410,9	-611564,06	-611564,1	-611564,1	-611564,1	-611564,1
			Cc	6375000	4876875	4335000	3793125	3251250	2709375	2167500	1625625	1083750	541875
			0,65Pn	5609443,1	3666612,1	3218376	2742706,3	2225886,4	1696036,88	1248146,3	696930	221294,53	-501174,4
			0,65Mn	0	252018370	304084166	344861083	376189329	391584863	370892011	326711239	253185992	118903846

Tulangan 12D25			Kondisi	1	2	3	4	5	6	7	8	9	10
ρ = 0,0236			c	0	450	400	350	300	250	200	150	100	50
n	Asi	d	a	500	382,5	340	297,5	255	212,5	170	127,5	85	42,5
4	1962,5	64,5	fsi1	600	390,00	390,00	390,00	390,00	390,00	390,00	342,00	213,00	-174,00
2	981,25	188,2	fsi2	600	349,11	317,75	277,43	223,67	148,40	35,50	-152,67	-390,00	-390,00
2	981,25	311,8	fsi3	600	184,22	132,25	65,43	-23,67	-148,40	-335,50	-390,00	-390,00	-390,00
4	1962,5	435,5	fsi4	600	19,33	-53,25	-146,57	-271,00	-390,00	-390,00	-390,00	-390,00	-390,00
4	1962,5	64,5	Cs1	1127456,3	715331,25	715331,25	715331,25	715331,25	715331,25	715331,25	621131,25	367968,75	-391518,8
2	981,25	188,2	Cs2	563728,13	317543,4	286770,31	247204,91	194451,04	120595,625	9812,5	-174826	-407709,4	-407709,4
2	981,25	311,8	Cs3	563728,13	155746,18	104748,44	39179,911	-48244,79	-170639,38	-354231,3	-407709,4	-407709,4	-407709,4
4	1962,5	435,5	Cs4	1127456,3	-12102,08	-154546,9	-337690,2	-581881,3	-815418,75	-815418,8	-815418,8	-815418,8	-815418,8
			Cc	6375000	4876875	4335000	3793125	3251250	2709375	2167500	1625625	1083750	541875
			0,65Pn	6342289,7	3934705,9	3436747	2897148,1	2295089,1	1663508,44	1119945,9	551721,35	-116427,2	-962312,8
			0,65Mn	0	280448838	337621317	384963969	425046528	449432628	431666081	379374212	288857729	131681782

Tabel 6.14 Lanjutan

Tulangan 16D22			Kondisi	1	2	3	4	5	6	7	8	9	10
ρ = 0,0314			c	0	450	400	350	300	250	200	150	100	50
n	Asi	d	a	500	382,5	340	297,5	255	212,5	170	127,5	85	42,5
5	2453,1	64,5	fsi1	600	390,00	390,00	390,00	390,00	390,00	390,00	342,00	213,00	-174,00
2	981,25	157,3	fsi2	600	390,00	364,13	330,43	285,50	222,60	128,25	-29,00	-343,50	-390,00
2	981,25	250	fsi3	600	266,67	225,00	171,43	100,00	0,00	-150,00	-390,00	-390,00	-390,00
2	981,25	342,8	fsi4	600	143,00	85,88	12,43	-85,50	-222,60	-390,00	-390,00	-390,00	-390,00
5	2453,1	435,5	fsi5	600	19,333333	-53,25	-146,5714	-271	-390	-390	-390	-390	-390
5	2453,1	64,5	Cs1	1409320,3	894164,06	894164,06	894164,06	894164,06	894164,063	894164,06	776414,06	459960,94	-489398,4
2	981,25	157,3	Cs2	563728,13	357665,63	332275,78	299211,16	255125	193404,375	100823,44	-53478,13	-362081,3	-407709,4
2	981,25	250	Cs3	563728,13	236644,79	195759,38	143192,41	73103,125	-25021,875	-172209,4	-407709,4	-407709,4	-407709,4
2	981,25	342,8	Cs4	563728,13	115296,88	59242,969	-12826,34	-108918,8	-243448,13	-407709,4	-407709,4	-407709,4	-407709,4
5	2453,1	435,5	Cs5	1409320,3	-15127,6	-193183,6	-422112,7	-727351,6	-1019273,4	-1019273	-1019273	-1019273	-1019273
			Cc	6375000	4876875	4335000	3793125	3251250	2709375	2167500	1625625	1083750	541875
			0,65Pn	7075136,3	4202587,2	3655118,1	3051589,8	2364291,7	1630980	1016142	334014,69	-424490,6	-1423451
			0,65Mn	0	310485313	372987409	427157073	476342315	510206698	493835273	434672963	327280272	144459717

Tulangan 20D25			Kondisi	1	2	3	4	5	6	7	8	9	10
ρ = 0,0393			c	0	450	400	350	300	250	200	150	100	50
n	Asi	d	a	500	382,5	340	297,5	255	212,5	170	127,5	85	42,5
6	2943,8	64,5	fsi1	600	390,00	390,00	390,00	390,00	390,00	390,00	342,00	213,00	-174,00
2	981,25	138,7	fsi2	600	390,00	390,00	362,23	322,60	267,12	183,90	45,20	-232,20	-390,00
2	981,25	212,9	fsi3	600	316,13	280,65	235,03	174,20	89,04	-38,70	-251,60	-390,00	-390,00
2	981,25	287,1	fsi4	600	217,20	169,35	107,83	25,80	-89,04	-261,30	-390,00	-390,00	-390,00
2	981,25	361,3	fsi5	600	118,27	58,05	-19,37	-122,60	-267,12	-390,00	-390,00	-390,00	-390,00
6	2943,8	435,5	fsi6	600	19,33	-53,25	-146,57	-271,00	-390,00	-390,00	-390,00	-390,00	-390,00
6	2943,8	64,5	Cs1	1691184,4	1072996,9	1072996,9	1072996,9	1072996,9	1072996,88	1072996,9	931696,88	551953,13	-587278,1
2	981,25	138,7	Cs2	563728,13	357665,63	357665,63	330414,91	291529,38	237089,625	155430	19330,625	-252868,1	-407709,4
2	981,25	212,9	Cs3	563728,13	285183,96	250365,94	205599,91	145911,88	62348,625	-62996,25	-271904,4	-407709,4	-407709,4
2	981,25	287,1	Cs4	563728,13	188105,63	141152,81	80784,911	294,375	-112392,38	-281422,5	-407709,4	-407709,4	-407709,4
2	981,25	361,3	Cs5	563728,13	91027,292	31939,688	-44030,09	-145323,1	-287133,38	-407709,4	-407709,4	-407709,4	-407709,4
6	2943,8	435,5	Cs6	1691184,4	-18153,13	-231820,3	-506535,3	-872821,9	-1223128,1	-1223128	-1223128	-1223128	-1223128
			Cc	6375000	4876875	4335000	3793125	3251250	2709375	2167500	1625625	1083750	541875
			0,65Pn	7807982,8	4454905,8	3872245,4	3206031,6	2433494,4	1598451,56	923435,91	173030,81	-691223,8	-1884590
			0,65Mn	0	339432070	408946650	470186264	528613537	572151291	555327314	490789397	371403193	157237653

Keterangan **Tabel 6.14** Perhitungan Interaksi Kolom 1K50X50

n = jumlah tulangan pada masing-masing sisi

Asi = n .1/4. p^2. (luas total tulangan)

$d = d' + [(I-1).(h - 2.d')]/(N - 1)$

(Jarak tulangan terhadap serat beton tekan)

dengan : I = nomor lapis tulangan

N = banyaknya garis tulangan

c = jarak sumbu terhadap serat terluar

a = b1 . C

fsi = 0,003 . [(c - di)/c]. Es

dengan : Es = 200.000 Mpa

Cs = As .(fs - 0,85 .fc') , (gaya tekan)

0,65 .Pn = 0,65 .(SCs + Cc)

0,65 .Mn = 0,65 .Cc.(d -a/2) + SCs.(d-a')

Gambar 6.5 Grafik PnMn 1K 50X50

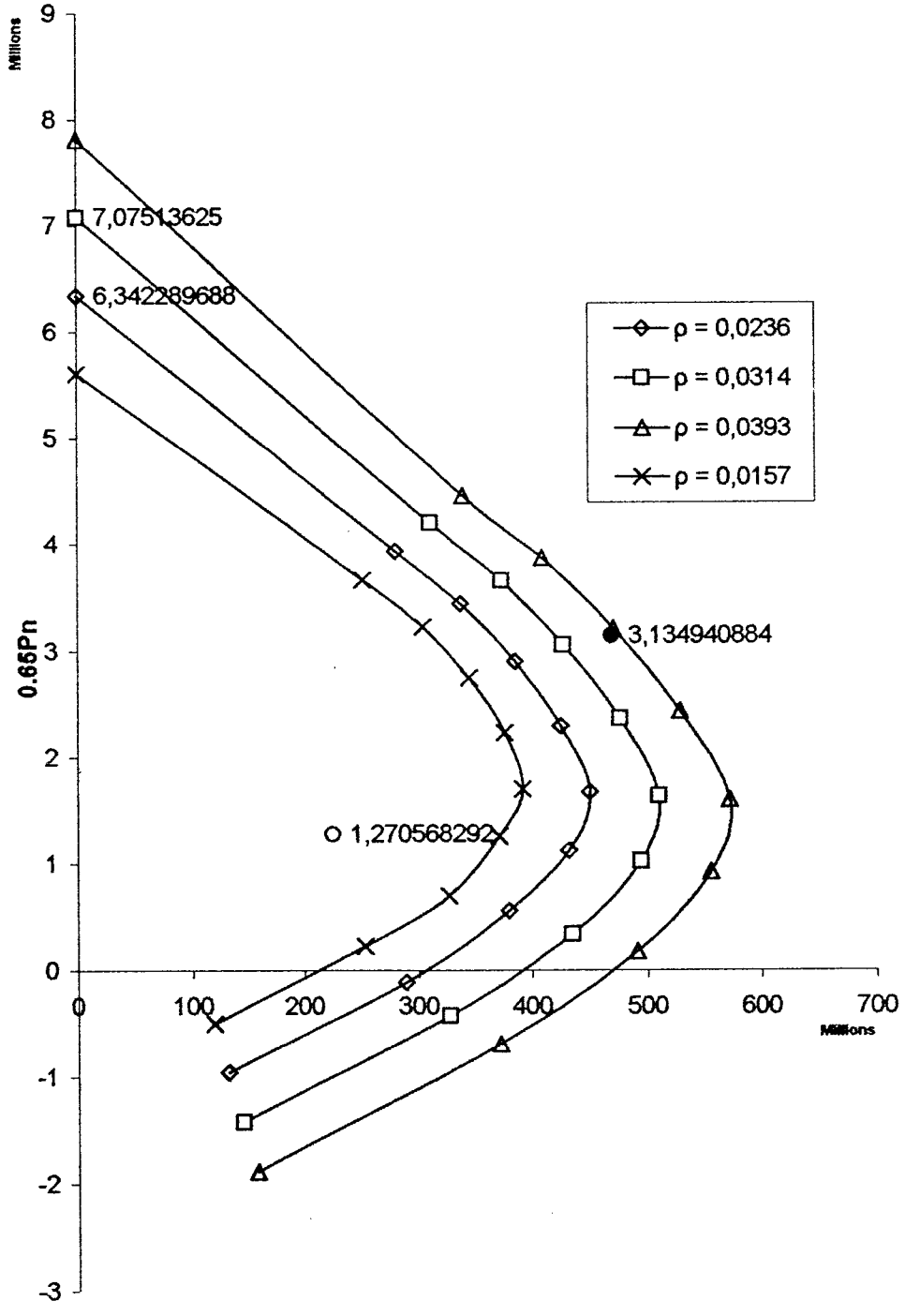

Tabel 6.15 Perhitungan Interaksi Kolom KB 50X40

Tulangan 10D25			Kondisi	1	2	3	4	5	6	7	8	9	10
ρ = 0,0218			c	0	450	400	350	300	250	200	150	100	50
n	Asi	d	a	500	382,5	340	297,5	255	212,5	170	127,5	85	42,5
3	1471,9	64,5	fsi1	600	390,00	390,00	390,00	390,00	390,00	390,00	342,00	213,00	-174,00
2	981,25	188,2	fsi2	600	349,11	317,75	277,43	223,67	148,40	35,50	-152,67	-390,00	-390,00
2	981,25	311,8	fsi3	600	184,22	132,25	65,43	-23,67	-148,40	-335,50	-390,00	-390,00	-390,00
3	1471,9	435,5	fsi4	600	19,33	-53,25	-146,57	-271,00	-390,00	-390,00	-390,00	-390,00	-390,00
3	1471,9	64,5	Cs1	845592,19	536498,44	536498,44	536498,44	536498,44	536498,44	536498,44	465848,44	275976,56	-293639,1
2	981,25	188,2	Cs2	563728,13	317543,4	286770,31	247204,91	194451,04	120595,63	9812,5	-174826	-407709,4	-407709,4
2	981,25	311,8	Cs3	563728,13	155746,18	104748,44	39179,911	-48244,79	-170639,4	-354231,3	-407709,4	-407709,4	-407709,4
3	1471,9	435,5	Cs4	845592,19	-9076,563	-115910,2	-253267,6	-436410,9	-611564,1	-611564,1	-611564,1	-611564,1	-611564,1
			Cc	5737500	4389187,5	3901500	3413812,5	2926125	2438437,5	1950750	1463062,5	975375	487687,5
			0,65Pn	5561491,4	3503434,3	3063844,6	2589228,3	2062072,2	1503663,3	995322,66	477627,45	-114160,3	-801407,3
			0,65Mn	0	239897703	288857929	328258451	360055601	377974360	362277098	316390985	238568914	110846842

Tulangan 14D25			Kondisi	1	2	3	4	5	6	7	8	9	10
ρ = 0,0305			c	0	450	400	350	300	250	200	150	100	50
n	Asi	d	a	500	382,5	340	297,5	255	212,5	170	127,5	85	42,5
4	1962,5	64,5	fsi1	600	390,00	390,00	390,00	390,00	390,00	390,00	342,00	213,00	-174,00
2	981,25	157,3	fsi2	600	390,00	364,13	330,43	285,50	222,60	128,25	-29,00	-343,50	-390,00
2	981,25	250	fsi3	600	266,67	225,00	171,43	100,00	0,00	-150,00	-390,00	-390,00	-390,00
2	981,25	342,8	fsi4	600	143,00	85,88	12,43	-85,50	-222,60	-390,00	-390,00	-390,00	-390,00
4	1962,5	435,5	fsi5	600	19,333333	-53,25	-146,5714	-271	-390	-390	-390	-390	-390
4	1962,5	64,5	Cs1	1127456,3	715331,25	715331,25	715331,25	715331,25	715331,25	715331,25	621131,25	367968,75	-391518,8
2	981,25	157,3	Cs2	563728,13	357665,63	332275,78	299211,16	255125	193404,38	100823,44	-53478,13	-362081,3	-407709,4
2	981,25	250	Cs3	563728,13	236644,79	195759,38	143192,41	73103,125	-25021,88	-172209,4	-407709,4	-407709,4	-407709,4
2	981,25	342,8	Cs4	563728,13	115296,88	59242,969	-12826,34	-108918,8	-243448,1	-407709,4	-407709,4	-407709,4	-407709,4
4	1962,5	435,5	Cs5	1127456,3	-12102,08	-154546,9	-337690,2	-581881,3	-815418,8	-815418,8	-815418,8	-815418,8	-815418,8
			Cc	5737500	4389187,5	3901500	3413812,5	2926125	2438437,5	1950750	1463062,5	975375	487687,5
			0,65Pn	6294338	3771315,6	3282215,6	2743670	2131274,8	1471134,8	891518,67	259920,78	-422223,8	-1262546
			0,65Mn	0	269934178	324224021	370451555	411351388	438748430	424446291	371689737	276991457	123624778

Tulangan 18D25			Kondisi	1	2	3	4	5	6	7	8	9	10
ρ = 0,0393			c	0	450	400	350	300	250	200	150	100	50
n	Asi	d	a	500	382,5	340	297,5	255	212,5	170	127,5	85	42,5
5	2453,1	64,5	fsi1	600	390,00	390,00	390,00	390,00	390,00	390,00	342,00	213,00	-174,00
2	981,25	138,7	fsi2	600	390,00	390,00	362,23	322,60	267,12	183,90	45,20	-232,20	-390,00
2	981,25	212,9	fsi3	600	316,13	280,65	235,03	174,20	89,04	-38,70	-251,60	-390,00	-390,00
2	981,25	287,1	fsi4	600	217,20	169,35	107,83	25,80	-89,04	-261,30	-390,00	-390,00	-390,00
2	981,25	361,3	fsi5	600	118,27	58,05	-19,37	-122,60	-267,12	-390,00	-390,00	-390,00	-390,00
5	2453,1	435,5	fsi6	600	19,33	-53,25	-146,57	-271,00	-390,00	-390,00	-390,00	-390,00	-390,00

Tabel 6.15 Lanjutan

Tulangan 18D25			Kondisi	1	2	3	4	5	6	7	8	9	10
ρ = 0,0393			c	0	450	400	350	300	250	200	150	100	50
n	Asi	d	a	500	382,5	340	297,5	255	212,5	170	127,5	85	42,5
5	2453,1	64,5	Cs1	1409320,3	894164,06	894164,06	894164,06	894164,06	894164,06	894164,06	776414,06	459960,94	-489398,4
2	981,25	138,7	Cs2	563728,13	357665,63	357665,63	330414,91	291529,38	237089,63	155430	19330,625	-252868,1	-407709,4
2	981,25	212,9	Cs3	563728,13	285183,96	250365,94	205599,91	145911,88	62348,625	-62996,25	-271904,4	-407709,4	-407709,4
2	981,25	287,1	Cs4	563728,13	188105,63	141152,81	80784,911	294,375	-112392,4	-281422,5	-407709,4	-407709,4	-407709,4
2	981,25	361,3	Cs5	563728,13	91027,292	31939,688	-44030,09	-145323,1	-287133,4	-407709,4	-407709,4	-407709,4	-407709,4
5	2453,1	435,5	Cs6	1409320,3	-15127,6	-193183,6	-422112,7	-727351,6	-1019273	-1019273	-1019273	-1019273	-1019273
			Cc	5737500	4389187,5	3901500	3413812,5	2926125	2438437,5	1950750	1463062,5	975375	487687,5
			0,65Pn	7027184,5	4023634,2	3499342,9	2898111,8	2200477,5	1438606,4	798812,63	98936,906	-688956,9	-1723684
			0,65Mn	0	298880935	360183261	413480746	463622610	500693023	485938331	427806171	321114378	136402713

Tulangan 22D25			Kondisi	1	2	3	4	5	6	7	8	9	10
ρ = 0,0480			c	0	450	400	350	300	250	200	150	100	50
n	Asi	d	a	500	382,5	340	297,5	255	212,5	170	127,5	85	42,5
6	2943,8	64,5	fsi1	600	390,00	390,00	390,00	390,00	390,00	390,00	342,00	213,00	-174,00
2	981,25	126,3	fsi2	600	390,00	390,00	383,43	347,33	296,80	221,00	94,67	-158,00	-390,00
2	981,25	188,2	fsi3	600	349,11	317,75	277,43	223,67	148,40	35,50	-152,67	-390,00	-390,00
2	981,25	250	fsi4	600	266,67	225,00	171,43	100,00	0,00	-150,00	-390,00	-390,00	-390,00
2	981,25	311,8	fsi5	600	184,22	132,25	65,43	-23,67	-148,40	-335,50	-390,00	-390,00	-390,00
2	981,25	373,7	fsi6	600	101,78	39,50	-40,57	-147,33	-296,80	-390,00	-390,00	-390,00	-390,00
6	2943,8	435,5	fsi7	600	19,33	-53,25	-146,57	-271,00	-390,00	-390,00	-390,00	-390,00	-390,00
6	2943,8	64,5	Cs1	1691184,4	1072996,9	1072996,9	1072996,9	1072996,9	1072996,9	1072996,9	931696,88	551953,13	-587278,1
2	981,25	126,3	Cs2	563728,13	357665,63	357665,63	351217,41	315798,96	266213,13	191834,38	67869,792	-180059,4	-407709,4
2	981,25	188,2	Cs3	563728,13	317543,4	286770,31	247204,91	194451,04	120595,63	9812,5	-174826	-407709,4	-407709,4
2	981,25	250	Cs4	563728,13	236644,79	195759,38	143192,41	73103,125	-25021,88	-172209,4	-407709,4	-407709,4	-407709,4
2	981,25	311,8	Cs5	563728,13	155746,18	104748,44	39179,911	-48244,79	-170639,4	-354231,3	-407709,4	-407709,4	-407709,4
2	981,25	373,7	Cs6	563728,13	155746,18	104748,44	39179,911	-48244,79	-170639,4	-354231,3	-407709,4	-407709,4	-407709,4
6	2943,8	435,5	Cs7	1691184,4	224542,71	41212,5	-194497,8	-508778,1	-848770,6	-1223128	-1223128	-1223128	-1223128
			Cc	5737500	4389187,5	3901500	3413812,5	2926125	2438437,5	1950750	1463062,5	975375	487687,5
			0,65Pn	7760031,1	4491547,6	3942511	3322986	2585184,7	1679061,7	729035,94	-102994,5	-979353	-2184823
			0,65Mn	0	292648317	354931490	410943188	462732624	518437000	544599310	484528636	363883391	149180649

Keterangan Tabel 6.15 Perhitungan Interaksi Kolom KB 50X40

n = jumlah tulangan pada masing-masing sisi

Asi = n .1/4. p^2. (luas total tulangan)

d = d' + [(I -1).(h - 2.d')]/(N - 1)

(Jarak tulangan terhadap serat beton tekan)

dengan : I = nomor lapis tulangan

N = banyaknya garis tulangan

c = jarak sumbu terhadap serat terluar

a = b1 . C

fsi = 0,003 . [(c - di)/c]. Es

dengan : Es = 200.000 Mpa

Cs = As .(fs - 0,85 .fc') , (gaya tekan)

0,65 .Pn = 0,65 .(SCs + Cc)

0,65 .Mn = 0,65 .Cc.(d -a/2) + SCs.(d-s')

Gambar 6.6 Grafik PnMn KB 50X40

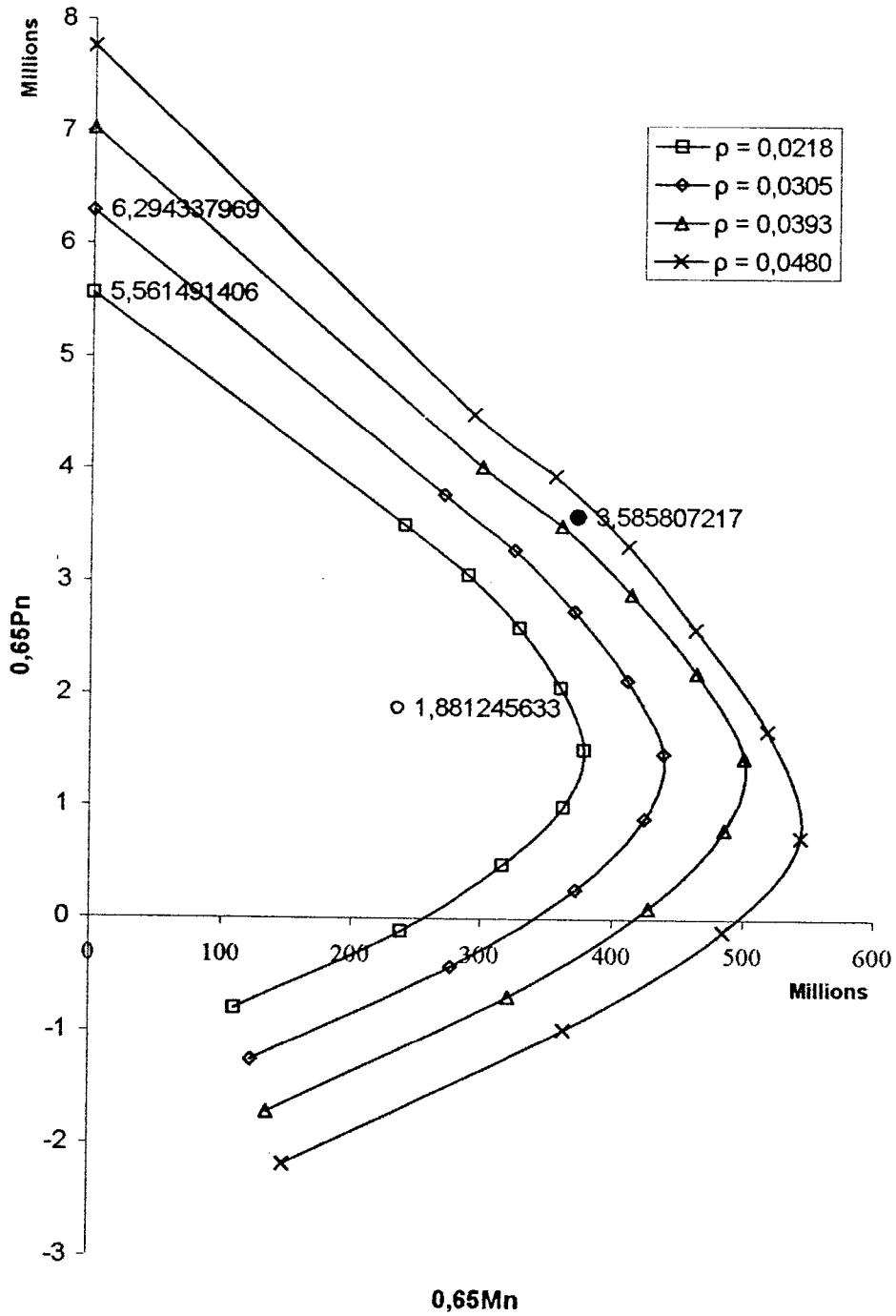

Tabel 6.16 Perhitungan Interaksi Kolom 3KB 45X45

Tulangan 8D19			Kondisi	1	2	3	4	5	6	7	8	9
ρ = 0,0112			c	0	400	350	300	250	200	150	100	50
n	Asi	d	a	450	340	297,5	255	212,5	170	127,5	85	42,5
3	850,16	61,5	fsi1	600	390,00	390,00	390,00	390,00	390,00	354,00	231,00	-138,00
2	566,77	225	fsi2	600	262,50	214,29	150,00	60,00	-75,00	-300,00	-390,00	-390,00
3	850,16	388,5	fsi3	600	17,25	-66,00	-177,00	-332,40	-390,00	-390,00	-390,00	-390,00
3	850,16	61,5	Cs1	488414,05	309881,5	309881,5	309881,5	309881,5	309881,5	279275,92	174706,85	-139000,3
2	566,77	225	Cs2	325609,37	134324,49	106998,08	70562,865	19553,565	-56960,39	-184483,6	-235492,9	-235492,9
3	850,16	388,5	Cs3	488414,05	-7013,779	-77789,18	-172156,4	-304270,5	-353239,4	-353239,4	-353239,4	-353239,4
			Cc	5163750	3901500	3413812,5	2926125	2438437,5	1950750	1463062,5	975375	487687,5
			0,65Pn	4203021,8	2820149,9	2439386,9	2037368,4	1601341,4	1202780,6	783000	364877,18	-156029,4
			0,65Mn	0	173156670	210396784	236671748	253485895	247991424	220567804	171811348	87356369

Tulangan 12D19			Kondisi	1	2	3	4	5	6	7	8	9
ρ = 0,0168			c	0	400	350	300	250	200	150	100	50
n	Asi	d	a	450	340	297,5	255	212,5	170	127,5	85	42,5
4	1133,5	61,5	fsi1	600	390,00	390,00	390,00	390,00	390,00	354,00	231,00	-138,00
2	566,77	170,5	fsi2	600	344,25	307,71	259,00	190,80	88,50	-82,00	-390,00	-390,00
2	566,77	279,5	fsi3	600	180,75	120,86	41,00	-70,80	-238,50	-390,00	-390,00	-390,00
4	1133,5	388,5	fsi4	600	17,25	-66,00	-177,00	-332,40	-390,00	-390,00	-390,00	-390,00
4	1133,5	61,5	Cs1	651218,73	413175,33	413175,33	413175,33	413175,33	413175,33	372367,89	232942,47	-185333,8
2	566,77	170,5	Cs2	325609,37	180657,94	159950,59	132340,8	93687,081	35706,51	-60927,78	-235492,9	-235492,9
2	566,77	279,5	Cs3	325609,37	87991,043	54045,568	8784,935	-54579,95	-149627,3	-235492,9	-235492,9	-235492,9
4	1133,5	388,5	Cs4	651218,73	-9351,705	-103718,9	-229541,9	-405694	-470985,9	-470985,9	-470985,9	-470985,9
			Cc	5163750	3901500	3413812,5	2926125	2438437,5	1950750	1463062,5	975375	487687,5
			0,65Pn	4626314	2973082,2	2559222,3	2113074,7	1615266,9	1156362,1	694215,48	173124,72	-415751,7
			0,65Mn	0	187665410	227881703	258124907	280494589	278047931	249158630	190513844	94945788

Tulangan 16D19			Kondisi	1	2	3	4	5	6	7	8	9
ρ = 0,0224			c	0	400	350	300	250	200	150	100	50
n	Asi	d	a	450	340	297,5	255	212,5	170	127,5	85	42,5
5	1416,9	61,5	fsi1	600	390,00	390,00	390,00	390,00	390,00	354,00	231,00	-138,00
2	566,77	143,3	fsi2	600	385,13	354,43	313,50	256,20	170,25	27,00	-259,50	-390,00
2	566,77	225	fsi3	600	262,50	214,29	150,00	60,00	-75,00	-300,00	-390,00	-390,00
2	566,77	306,8	fsi4	600	139,88	74,14	-13,50	-136,20	-320,25	-390,00	-390,00	-390,00
5	1416,9	388,5	fsi5	600	17,25	-66	-177	-332,4	-390	-390	-390	-390

Tabel 6.16 Lanjutan

Tulangan 16D19			Kondisi	1	2	3	4	5	6	7	8	9
ρ = 0,0224			c	0	400	350	300	250	200	150	100	50
n	Asi	d	a	450	340	297,5	255	212,5	170	127,5	85	42,5
5	1416,9	61,5	Cs1	814023,41	516469,16	516469,16	516469,16	516469,16	516469,16	465459,86	291178,09	-231667,2
2	566,77	143,3	Cs2	325609,37	203824,66	186426,85	163229,76	130753,84	82039,958	850,155	-161529,5	-235492,9
2	566,77	225	Cs3	325609,37	134324,49	106998,08	70562,865	19553,565	-56960,39	-184483,6	-235492,9	-235492,9
2	566,77	306,8	Cs4	325609,37	64824,319	27569,312	-22104,03	-91646,71	-195960,7	-235492,9	-235492,9	-235492,9
5	1416,9	388,5	Cs5	814023,41	-11689,63	-129648,6	-286927,3	-507117,5	-588732,3	-588732,3	-588732,3	-588732,3
			Cc	5163750	3901500	3413812,5	2926125	2438437,5	1950750	1463062,5	975375	487687,5
			0,65Pn	5049606,2	3126014,5	2679057,7	2188781	1629192,4	1109943,7	598431,35	29448,53	-675474,1
			0,65Mn	0	202994832	246304543	280672307	308816372	309745801	277940195	213146574	102535207

Tulangan 20D19			Kondisi	1	2	3	4	5	6	7	8	9
ρ = 0,0280			c	0	400	350	300	250	200	150	100	50
n	Asi	d	a	450	340	297,5	255	212,5	170	127,5	85	42,5
6	1700,3	61,5	fsi1	600	390,00	390,00	390,00	390,00	390,00	354,00	231,00	-138,00
2	566,77	126,9	fsi2	600	390,00	382,46	346,20	295,44	219,30	92,40	-161,40	-390,00
2	566,77	192,3	fsi3	600	311,55	270,34	215,40	138,48	23,10	-169,20	-390,00	-390,00
2	566,77	257,7	fsi4	600	213,45	158,23	84,60	-18,48	-173,10	-390,00	-390,00	-390,00
2	566,77	323,1	fsi5	600	115,35	46,11	-46,20	-175,44	-369,30	-390,00	-390,00	-390,00
6	1700,3	388,5	fsi6	600	17,25	-66,00	-177,00	-332,40	-390,00	-390,00	-390,00	-390,00
6	1700,3	61,5	Cs1	976828,1	619763	619763	619763	619763	619763	558551,84	349413,71	-278000,7
2	566,77	126,9	Cs2	325609,37	206587,67	202312,6	181763,14	152993,89	109840,03	37916,913	-105929,3	-235492,9
2	566,77	192,3	Cs3	325609,37	162124,56	138769,59	107629,62	64033,675	-1360,248	-110350,1	-235492,9	-235492,9
2	566,77	257,7	Cs4	325609,37	106524,42	75226,572	33496,107	-24926,54	-112560,5	-235492,9	-235492,9	-235492,9
2	566,77	323,1	Cs5	325609,37	50924,285	11683,559	-40637,41	-113886,8	-223760,8	-235492,9	-235492,9	-235492,9
6	1700,3	388,5	Cs6	976828,1	-14027,56	-155578,4	-344312,8	-608540,9	-706478,8	-706478,8	-706478,8	-706478,8
			Cc	5163750	3901500	3413812,5	2926125	2438437,5	1950750	1463062,5	975375	487687,5
			0,65Pn	5472898,4	3271707,6	2798893,1	2264487,3	1643118	1063525,2	501615,7	-126163,8	-935196,4
			0,65Mn	0	217942372	265102553	303657403	337663391	342100216	307882259	236180460	110124625

Keterangan **Tabel 6.16** Perhitungan Interaksi Kolom 3KB 45X45

n = jumlah tulangan pada masing-masing sisi

Asi = n .1/4. p^2. (luas total tulangan)

d = d' + [(I -1).(h - 2.d')]/(N - 1)

(Jarak tulangan terhadap serat beton tekan)

dengan : I = nomor lapis tulangan

N = banyaknya garis tulangan

c = jarak sumbu terhadap serat terluar

a = b1 . C

fsi = 0,003 . [(c - di)/c]. Es

dengan : Es = 200.000 Mpa

Cs = As .(fs - 0,85 .fc') . (gaya tekan)

0,65 .Pn = 0,65 .(SCs + Cc)

0,65 .Mn = 0,65 .Cc.(d -a/2) + SCs.(d-a')

Gambar 6.7 Grafik PnMn 3KB 45X45

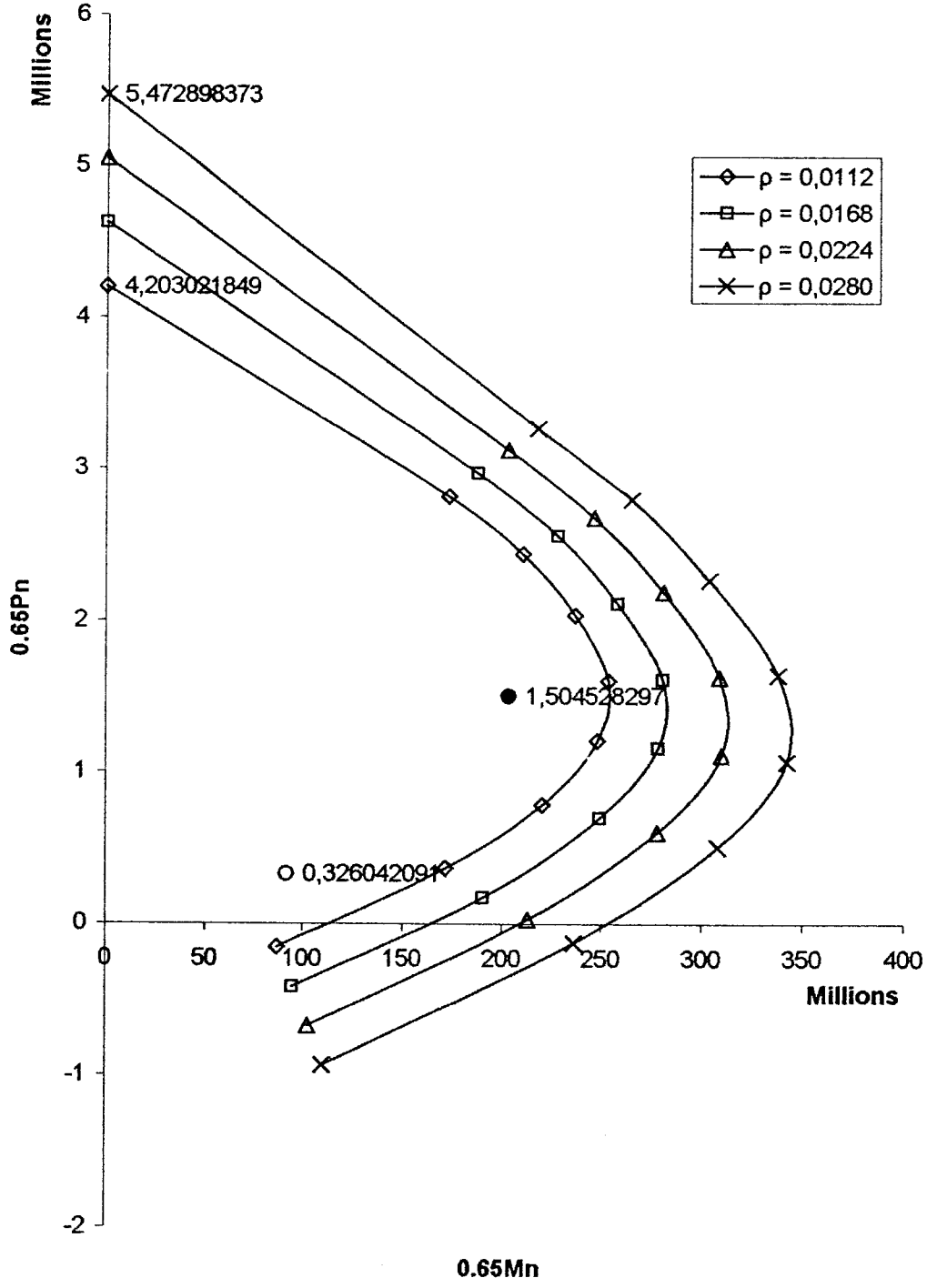

Tabel 6.17 Perhitungan Interaksi Kolom 4KB 30X30

Tulangan 8D19			Kondisi	1	2	3	4	5	6
ρ = 0,0252			c	0	250	200	150	100	50
n	Asi	d	a	300	212,5	170	127,5	85	42,5
3	850,16	51,5	fsi1	600	390,00	390,00	390,00	291,00	-18,00
2	566,77	150	fsi2	600	240,00	150,00	0,00	-300,00	-390,00
3	850,16	248,5	fsi3	600	3,60	-145,50	-390,00	-390,00	-390,00
3	850,16	51,5	Cs1	488414,05	309881,5	309881,5	309881,5	225716,15	-36981,74
2	566,77	150	Cs2	325609,37	121572,17	70562,865	-14452,64	-184483,6	-235492,9
3	850,16	248,5	Cs3	488414,05	-18618,39	-145376,5	-353239,4	-353239,4	-353239,4
			Cc	2295000	1625625	1300500	975375	650250	325125
			0,65Pn	2338334,3	1324999,2	998119,11	596416,9	219858,02	-195382,9
			0,65Mn	0	67260917	84094019	97138277	82503848	47457295

Tulangan 12D19			Kondisi	1	2	3	4	5	6
ρ = 0,0378			c	0	250	200	150	100	50
n	Asi	d	a	300	212,5	170	127,5	85	42,5
4	1133,5	51,5	fsi1	600	390,00	390,00	390,00	291,00	-18,00
2	566,77	117,2	fsi2	600	318,80	248,50	131,33	-103,00	-390,00
2	566,77	182,8	fsi3	600	161,20	51,50	-131,33	-390,00	-390,00
4	1133,5	248,5	fsi4	600	3,60	-145,50	-390,00	-390,00	-390,00
4	1133,5	51,5	Cs1	651218,73	413175,33	413175,33	413175,33	300954,87	-49308,99
2	566,77	117,2	Cs2	325609,37	166233,64	126389,71	59983,158	-72829,95	-235492,9
2	566,77	182,8	Cs3	325609,37	76910,689	14736,02	-88888,43	-235492,9	-235492,9
4	1133,5	248,5	Cs4	651218,73	-24824,53	-193835,3	-470985,9	-470985,9	-470985,9
			Cc	2295000	1625625	1300500	975375	650250	325125
			0,65Pn	2761626,5	1467128,1	1079627,7	577628,47	111732,48	-433001,2
			0,65Mn	0	76177952	96192859	114467550	98331224	54206761

Tulangan 16D19			Kondisi	1	2	3	4	5	6
ρ = 0,0504			c	0	250	200	150	100	50
n	Asi	d	a	300	212,5	170	127,5	85	42,5
5	1416,9	51,5	fsi1	600	390,00	390,00	390,00	291,00	-18,00
2	566,77	100,8	fsi2	600	358,20	297,75	197,00	-4,50	-390,00
2	566,77	150	fsi3	600	240,00	150,00	0,00	-300,00	-390,00
2	566,77	199,3	fsi4	600	121,80	2,25	-197,00	-390,00	-390,00
5	1416,9	248,5	fsi5	600	3,6	-145,5	-390	-390	-390
5	1416,9	51,5	Cs1	814023,41	516469,16	516469,16	516469,16	376193,59	-61636,24
2	566,77	100,8	Cs2	325609,37	188564,38	154303,13	97201,055	-17003,1	-235492,9
2	566,77	150	Cs3	325609,37	121572,17	70562,865	-14452,64	-184483,6	-235492,9
2	566,77	199,3	Cs4	325609,37	54579,951	-13177,4	-126106,3	-235492,9	-235492,9
5	1416,9	248,5	Cs5	814023,41	-31030,66	-242294,2	-588732,3	-588732,3	-588732,3
			Cc	2295000	1625625	1300500	975375	650250	325125
			0,65Pn	3184918,7	1609257	1161136,3	558840,05	475,527	-670619,5
			0,65Mn	0	85571563	108887418	132591114	114210007	60956226

Tabel 6.17 Lanjutan

Tulangan 20D19			Kondisi	1	2	3	4	5	6
ρ = 0,0630			c	0	250	200	150	100	50
n	Asi	d	a	300	212,5	170	127,5	85	42,5
6	1700,3	51,5	fsi1	600	390,00	390,00	390,00	291,00	-18,00
2	566,77	90,9	fsi2	600	381,84	327,30	236,40	54,60	-390,00
2	566,77	130,3	fsi3	600	287,28	209,10	78,80	-181,80	-390,00
2	566,77	169,7	fsi4	600	192,72	90,90	-78,80	-390,00	-390,00
2	566,77	209,1	fsi5	600	98,16	-27,30	-236,40	-390,00	-390,00
6	1700,3	248,5	fsi6	600	3,60	-145,50	-390,00	-390,00	-390,00
6	1700,3	51,5	Cs1	976828,1	619763	619763	619763	451432,31	-73963,49
2	566,77	90,9	Cs2	325609,37	201962,82	171051,19	119531,79	16493,007	-235492,9
2	566,77	130,3	Cs3	325609,37	148369,05	104058,97	30208,841	-117491,4	-235492,9
2	566,77	169,7	Cs4	325609,37	94775,279	37066,758	-59114,11	-235492,9	-235492,9
2	566,77	209,1	Cs5	325609,37	41181,508	-29925,46	-148437,1	-235492,9	-235492,9
6	1700,3	248,5	Cs6	976828,1	-37236,79	-290753	-706478,8	-706478,8	-706478,8
			Cc	2295000	1625625	1300500	975375	650250	325125
			0,65Pn	3608210,9	1751385,9	1242644,9	540051,62	-114907,5	-908237,9
			0,65Mn	0	95155805	121820265	151032396	130762527	67705692

Keterangan **Tabel 6.17** Perhitungan Interaksi Kolom 4KB 30X30

n = jumlah tulangan pada masing-masing sisi

Asi = π .1/4. p^2. (luas total tulangan)

d = d' + [(I -1).(h - 2.d')]/(N - 1)

(Jarak tulangan terhadap serat beton tekan)

dengan : I = nomor lapis tulangan

N = banyaknya garis tulangan

c = jarak sumbu terhadap serat terluar

a = b1 . C

fsi = 0,003 . [(c - di)/c]. Es

dengan : Es = 200.000 Mpa

Cs = As .(fs - 0,85 .fc') , (gaya tekan)

0,65 .Pn = 0,65 .(SCs + Cc)

0,65 .Mn = 0,65 .Cc.(d -a/2) + SCs.(d-a')

Gambar 6.8 Grafik PnMn 4KB 30X30

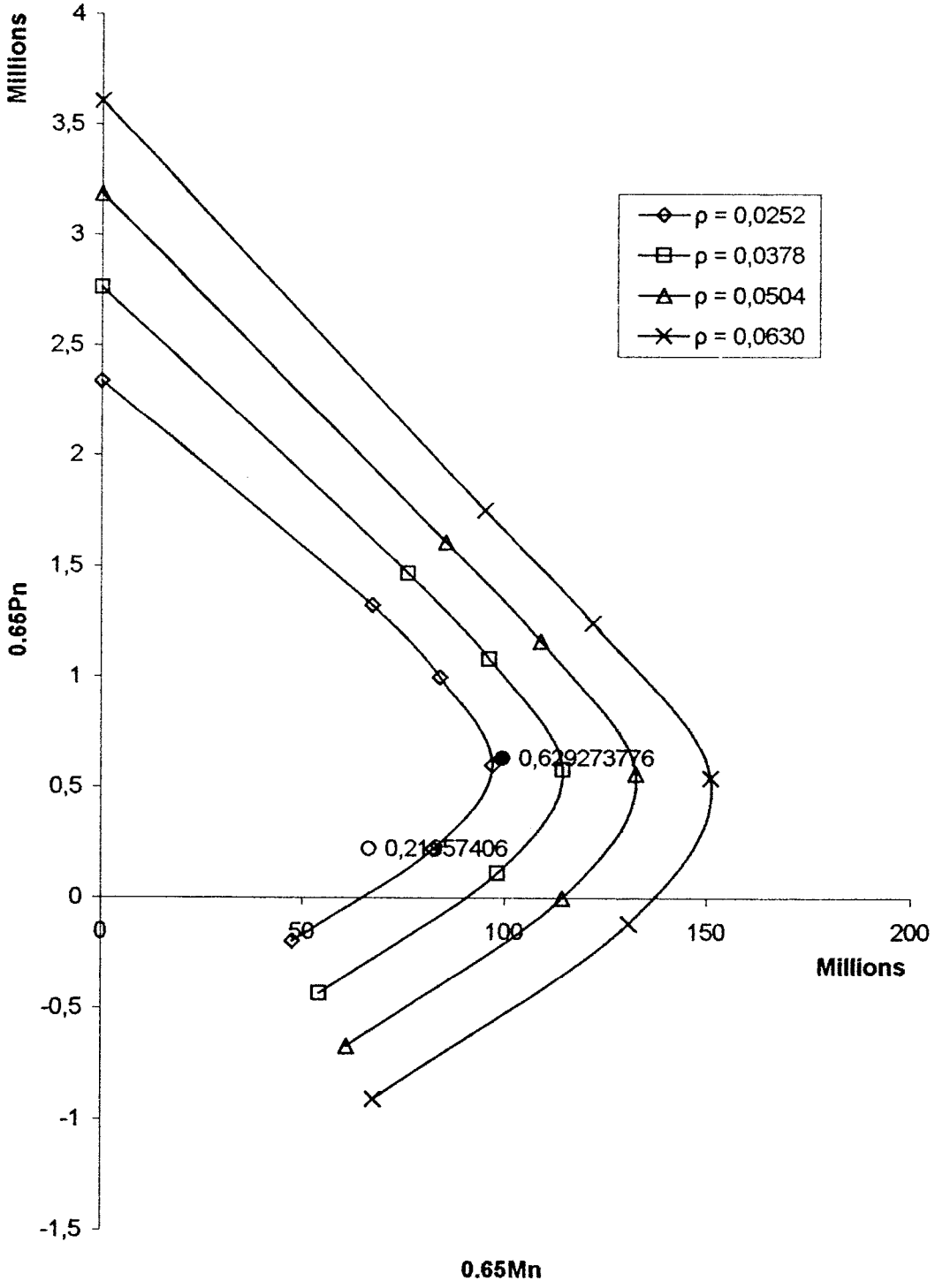

Tabel 6.18 Perhitungan Interaksi Kolom K5 30 X 25

Tulangan 8D19			Kondisi	1	2	3	4	5	6
ρ = 0,0302			c	0	250	200	150	100	50
n	Asi	d	a	300	212,5	170	127,5	85	42,5
2	566,77	51,5	fsi1	600	390,00	390,00	390,00	291,00	-18,00
2	566,77	150	fsi2	600	240,00	150,00	0,00	-300,00	-390,00
2	566,77	248,5	fsi3	600	3,60	-145,50	-390,00	-390,00	-390,00
2	566,77	51,5	Cs1	325609,37	206587,67	206587,67	206587,67	150477,44	-24654,5
2	566,77	150	Cs2	325609,37	121572,17	70562,865	-14452,64	-184483,6	-235492,9
2	566,77	248,5	Cs3	325609,37	-12412,26	-96917,67	-235492,9	-235492,9	-235492,9
			Cc	1912500	1354687,5	1083750	812812,5	541875	270937,5
			0,65Pn	1878063,3	1085782,8	821588,86	500145,49	177044,31	-146056,9
			0,65Mn	0	52545396	65220367	73872511	62575269	36173013

Tulangan 10D19			Kondisi	1	2	3	4	5	6
ρ = 0,0378			c	0	250	200	150	100	50
n	Asi	d	a	300	212,5	170	127,5	85	42,5
3	850,16	51,5	fsi1	600	390,00	390,00	390,00	291,00	-18,00
2	566,77	117,2	fsi2	600	318,80	248,50	131,33	-103,00	-390,00
2	566,77	182,8	fsi3	600	161,20	51,50	-131,33	-390,00	-390,00
3	850,16	248,5	fsi4	600	3,60	-145,50	-390,00	-390,00	-390,00
3	850,16	51,5	Cs1	488414,05	309881,5	309881,5	309881,5	225716,15	-36981,74
2	566,77	117,2	Cs2	325609,37	166233,64	126389,71	59983,158	-72829,95	-235492,9
2	566,77	182,8	Cs3	325609,37	76910,689	14736,02	-88888,43	-235492,9	-235492,9
3	850,16	248,5	Cs4	488414,05	-18618,39	-145376,5	-353239,4	-353239,4	-353239,4
			Cc	1912500	1354687,5	1083750	812812,5	541875	270937,5
			0,65Pn	2301355,4	1227911,7	903097,47	481357,06	68918,766	-383675,2
			0,65Mn	0	61462432	77319207	91201784	78402644	42922479

Tulangan 14D19			Kondisi	1	2	3	4	5	6
ρ = 0,0529			c	0	250	200	150	100	50
n	Asi	d	a	300	212,5	170	127,5	85	42,5
4	1133,5	51,5	fsi1	600	390,00	390,00	390,00	291,00	-18,00
2	566,77	100,8	fsi2	600	358,20	297,75	197,00	-4,50	-390,00
2	566,77	150	fsi3	600	240,00	150,00	0,00	-300,00	-390,00
2	566,77	199,3	fsi4	600	121,80	2,25	-197,00	-390,00	-390,00
4	1133,5	248,5	fsi5	600	3,6	-145,5	-390	-390	-390
4	1133,5	51,5	Cs1	651218,73	413175,33	413175,33	413175,33	300954,87	-49308,99
2	566,77	100,8	Cs2	325609,37	188564,38	154303,13	97201,055	-17003,1	-235492,9
2	566,77	150	Cs3	325609,37	121572,17	70562,865	-14452,64	-184483,6	-235492,9
2	566,77	199,3	Cs4	325609,37	54579,951	-13177,4	-126106,3	-235492,9	-235492,9
4	1133,5	248,5	Cs5	651218,73	-24824,53	-193835,3	-470985,9	-470985,9	-470985,9
			Cc	1912500	1354687,5	1083750	812812,5	541875	270937,5
			0,65Pn	2724647,6	1370040,6	984606,08	462568,64	-42338,19	-621293,5
			0,65Mn	0	70856043	90013766	109325349	94281427	49671944

Tabel 6.18 Lanjutan

Tulangan 18D19			Kondisi	1	2	3	4	5	6
ρ =	0,0680		c	0	250	200	150	100	50
n	Asi	d	a	300	212,5	170	127,5	85	42,5
5	1416,9	51,5	fsi1	600	390,00	390,00	390,00	291,00	-18,00
2	566,77	90,9	fsi2	600	381,84	327,30	236,40	54,60	-390,00
2	566,77	130,3	fsi3	600	287,28	209,10	78,80	-181,80	-390,00
2	566,77	169,7	fsi4	600	192,72	90,90	-78,80	-390,00	-390,00
2	566,77	209,1	fsi5	600	98,16	-27,30	-236,40	-390,00	-390,00
5	1416,9	248,5	fsi6	600	3,60	-145,50	-390,00	-390,00	-390,00
5	1416,9	51,5	Cs1	814023,41	516469,16	516469,16	516469,16	376193,59	-61636,24
2	566,77	90,9	Cs2	325609,37	201962,82	171051,19	119531,79	16493,007	-235492,9
2	566,77	130,3	Cs3	325609,37	148369,05	104058,97	30208,841	-117491,4	-235492,9
2	566,77	169,7	Cs4	325609,37	94775,279	37066,758	-59114,11	-235492,9	-235492,9
2	566,77	209,1	Cs5	325609,37	41181,508	-29925,46	-148437,1	-235492,9	-235492,9
5	1416,9	248,5	Cs6	814023,41	-31030,66	-242294,2	-588732,3	-588732,3	-588732,3
			Cc	1912500	1354687,5	1083750	812812,5	541875	270937,5
			0,65Pn	3147939,8	1512169,5	1066114,7	443780,21	-157721,2	-858911,8
			0,65Mn	0	80440284	102946613	127766631	110833947	56421410

Keterangan **Tabel 6.18** Perhitungan Interaksi Kolom K5 30X25

n = jumlah tulangan pada masing-masing sisi

Asi = n .1/4. p^2. (luas total tulangan)

d = d' + [(I -1).(h - 2.d')]/(N - 1)

(Jarak tulangan terhadap serat beton tekan)

dengan : I = nomor lapis tulangan

N = banyaknya garis tulangan

c = jarak sumbu terhadap serat terluar

a = b1 . C

fsi = 0,003 . [(c - di)/c]. Es

dengan : Es = 200.000 Mpa

Cs = As .(fs - 0,85 .fc') , (gaya tekan)

0,65 .Pn = 0,65 .(SCs + Cc)

0,65 .Mn = 0,65 .Cc.(d -a/2) + SCs.(d-a')

Gambar 6.9 Grafik PnMn K5 30X30

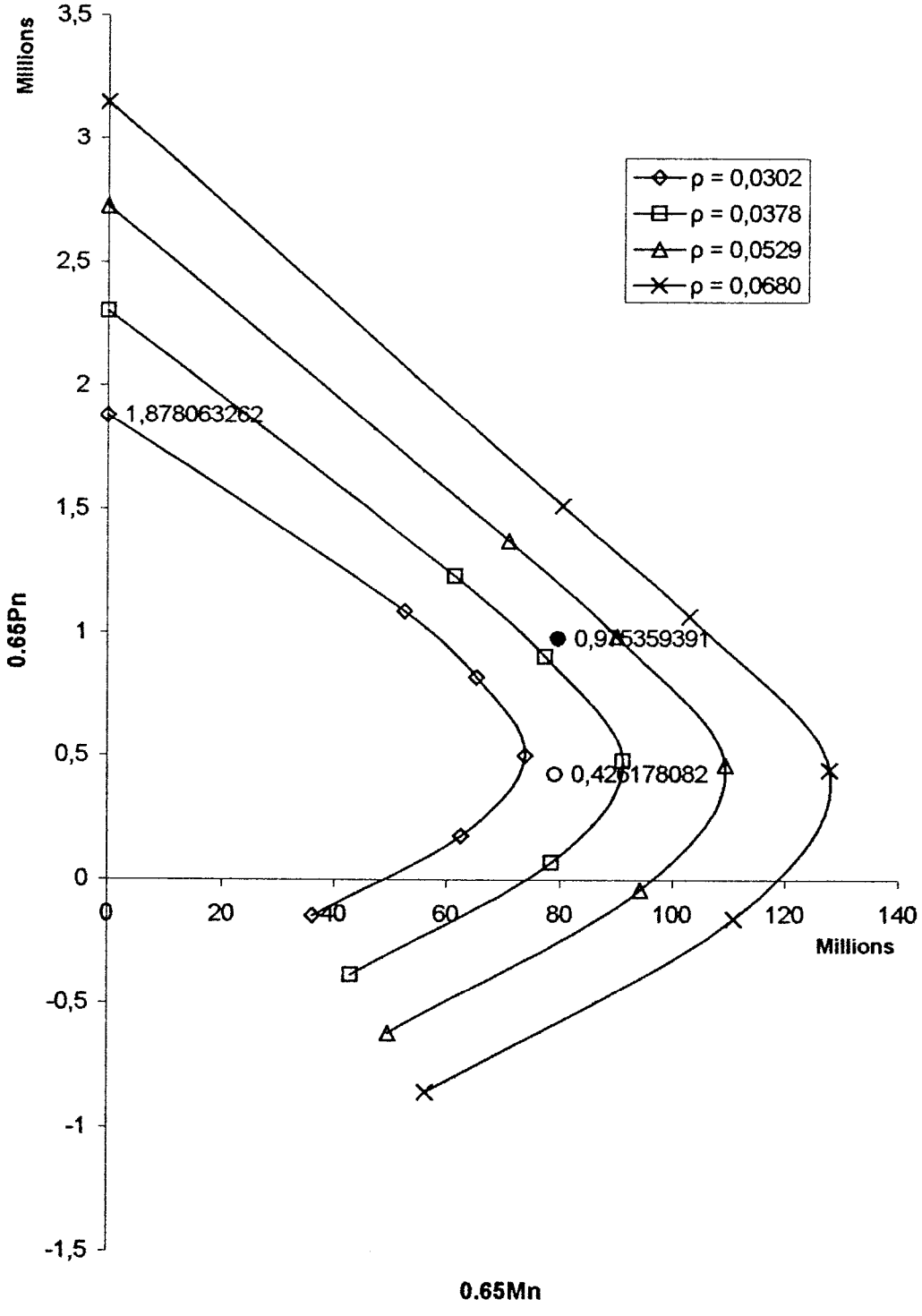

Tabel 6.18 Perhitungan Interaksi Kolom 6K 30X50

Tulangan 10D25			Kondisi	1	2	3	4	5	6	7	8	9	10
ρ = 0,0327			c	0	450	400	350	300	250	200	150	100	50
n	Asi	d	a	500	382,5	340	297,5	255	212,5	170	127,5	85	42,5
3	1471,9	64,5	fsi1	600	390,00	390,00	390,00	390,00	390,00	390,00	342,00	213,00	-174,00
2	981,25	188,2	fsi2	600	349,11	317,75	277,43	223,67	148,40	35,50	-152,67	-390,00	-390,00
2	981,25	311,8	fsi3	600	184,22	132,25	65,43	-23,67	-148,40	-335,50	-390,00	-390,00	-390,00
3	1471,9	435,5	fsi4	600	19,33	-53,25	-146,57	-271,00	-390,00	-390,00	-390,00	-390,00	-390,00
3	1471,9	64,5	Cs1	845592,19	536498,44	536498,44	536498,44	536498,44	536498,44	536498,44	465848,44	275976,56	-293639,1
2	981,25	188,2	Cs2	563728,13	317543,4	286770,31	247204,91	194451,04	120595,63	9812,5	-174826	-407709,4	-407709,4
2	981,25	311,8	Cs3	563728,13	155746,18	104748,44	39179,911	-48244,79	-170639,4	-354231,3	-407709,4	-407709,4	-407709,4
3	1471,9	435,5	Cs4	845592,19	-9076,563	-115910,2	-253267,6	-436410,9	-611564,1	-611564,1	-611564,1	-611564,1	-611564,1
			Cc	3825000	2926125	2601000	2275875	1950750	1625625	1300500	975375	650250	325125
			0,65Pn	4318366,4	2552443,7	2218519,6	1849568,9	1428078,4	975335,16	572660,16	160630,57	-325491,6	-907073
			0,65Mn	0	184027004	221231929	253367939	282391367	302027192	292537786	257350317	194717680	86675830

Tulangan 14D25			Kondisi	1	2	3	4	5	6	7	8	9	10
ρ = 0,0458			c	0	450	400	350	300	250	200	150	100	50
n	Asi	d	a	500	382,5	340	297,5	255	212,5	170	127,5	85	42,5
4	1962,5	64,5	fsi1	600	390,00	390,00	390,00	390,00	390,00	390,00	342,00	213,00	-174,00
2	981,25	157,3	fsi2	600	390,00	364,13	330,43	285,50	222,60	128,25	-29,00	-343,50	-390,00
2	981,25	250	fsi3	600	266,67	225,00	171,43	100,00	0,00	-150,00	-390,00	-390,00	-390,00
2	981,25	342,8	fsi4	600	143,00	85,88	12,43	-85,50	-222,60	-390,00	-390,00	-390,00	-390,00
4	1962,5	435,5	fsi5	600	19,333333	-53,25	-146,5714	-271	-390	-390	-390	-390	-390
4	1962,5	64,5	Cs1	1127456,3	715331,25	715331,25	715331,25	715331,25	715331,25	715331,25	621131,25	367968,75	-391518,8
2	981,25	157,3	Cs2	563728,13	357665,63	332275,78	299211,16	255125	193404,38	100823,44	-53478,13	-362081,3	-407709,4
2	981,25	250	Cs3	563728,13	236644,79	195759,38	143192,41	73103,125	-25021,88	-172209,4	-407709,4	-407709,4	-407709,4
2	981,25	342,8	Cs4	563728,13	115296,88	59242,969	-12826,34	-108918,8	-243448,1	-407709,4	-407709,4	-407709,4	-407709,4
4	1962,5	435,5	Cs5	1127456,3	-12102,08	-154546,9	-337690,2	-581881,3	-815418,8	-815418,8	-815418,8	-815418,8	-815418,8
			Cc	3825000	2926125	2601000	2275875	1950750	1625625	1300500	975375	650250	325125
			0,65Pn	5051213	2820324,9	2436890,6	2004010,6	1497281,1	942806,72	468856,17	-57076,09	-633555	-1368211
			0,65Mn	0	214063479	256598021	295561043	333687154	362801262	354706978	312649069	233140222	99453766

Tabel 6.19 Lanjutan

Tulangan 18D25			Kondisi	1	2	3	4	5	6	7	8	9	10
ρ = 0,0589			c	0	450	400	350	300	250	200	150	100	50
n	Asi	d	a	500	382,5	340	297,5	255	212,5	170	127,5	85	42,5
5	2453,1	64,5	fsi1	600	390,00	390,00	390,00	390,00	390,00	390,00	342,00	213,00	-174,00
2	981,25	138,7	fsi2	600	390,00	390,00	362,23	322,60	267,12	183,90	45,20	-232,20	-390,00
2	981,25	212,9	fsi3	600	316,13	280,65	235,03	174,20	89,04	-38,70	-251,60	-390,00	-390,00
2	981,25	287,1	fsi4	600	217,20	169,35	107,83	25,80	-89,04	-261,30	-390,00	-390,00	-390,00
2	981,25	361,3	fsi5	600	118,27	58,05	-19,37	-122,60	-267,12	-390,00	-390,00	-390,00	-390,00
5	2453,1	435,5	fsi6	600	19,33	-53,25	-146,57	-271,00	-390,00	-390,00	-390,00	-390,00	-390,00
5	2453,1	64,5	Cs1	1409320,3	894164,06	894164,06	894164,06	894164,06	894164,06	894164,06	776414,06	459960,94	-489398,4
2	981,25	138,7	Cs2	563728,13	357665,63	357665,63	330414,91	291529,38	237089,63	155430	19330,625	-252868,1	-407709,4
2	981,25	212,9	Cs3	563728,13	285183,96	250365,94	205599,91	145911,88	62348,625	-62996,25	-271904,4	-407709,4	-407709,4
2	981,25	287,1	Cs4	563728,13	188105,63	141152,81	80784,911	294,375	-112392,4	-281422,5	-407709,4	-407709,4	-407709,4
2	981,25	361,3	Cs5	563728,13	91027,292	31939,688	-44030,09	-145323,1	-287133,4	-407709,4	-407709,4	-407709,4	-407709,4
5	2453,1	435,5	Cs6	1409320,3	-15127,6	-193183,6	-422112,7	-727351,6	-1019273	-1019273	-1019273	-1019273	-1019273
			Cc	3825000	2926125	2601000	2275875	1950750	1625625	1300500	975375	650250	325125
			0,65Pn	5784059,5	3072643,6	2654017,9	2158452,4	1566483,8	910278,28	376150,13	-218060	-900288,2	-1829350
			0,65Mn	0	243010235	292557261	338590234	385958375	424745855	416199019	368765503	277263144	112231702

Tulangan 22D25			Kondisi	1	2	3	4	5	6	7	8	9	10
ρ = 0,0720			c	0	450	400	350	300	250	200	150	100	50
n	Asi	d	a	500	382,5	340	297,5	255	212,5	170	127,5	85	42,5
6	2943,8	64,5	fsi1	600	390,00	390,00	390,00	390,00	390,00	390,00	342,00	213,00	-174,00
2	981,25	126,3	fsi2	600	390,00	390,00	383,43	347,33	296,80	221,00	94,67	-158,00	-390,00
2	981,25	188,2	fsi3	600	349,11	317,75	277,43	223,67	148,40	35,50	-152,67	-390,00	-390,00
2	981,25	250	fsi4	600	266,67	225,00	171,43	100,00	0,00	-150,00	-390,00	-390,00	-390,00
2	981,25	311,8	fsi5	600	184,22	132,25	65,43	-23,67	-148,40	-335,50	-390,00	-390,00	-390,00
2	981,25	373,7	fsi6	600	101,78	39,50	-40,57	-147,33	-296,80	-390,00	-390,00	-390,00	-390,00
6	2943,8	435,5	fsi7	600	19,33	-53,25	-146,57	-271,00	-390,00	-390,00	-390,00	-390,00	-390,00
6	2943,8	64,5	Cs1	1691184,4	1072996,9	1072996,9	1072996,9	1072996,9	1072996,9	1072996,9	931696,88	551953,13	-587278,1
2	981,25	126,3	Cs2	563728,13	357665,63	357665,63	351217,41	315798,96	266213,13	191834,38	67869,792	-180059,4	-407709,4
2	981,25	188,2	Cs3	563728,13	317543,4	286770,31	247204,91	194451,04	120595,63	9812,5	-174826	-407709,4	-407709,4
2	981,25	250	Cs4	563728,13	236644,79	195759,38	143192,41	73103,125	-25021,88	-172209,4	-407709,4	-407709,4	-407709,4
2	981,25	311,8	Cs5	563728,13	155746,18	104748,44	39179,911	-48244,79	-170639,4	-354231,3	-407709,4	-407709,4	-407709,4
2	981,25	373,7	Cs6	563728,13	155746,18	104748,44	39179,911	-48244,79	-170639,4	-354231,3	-407709,4	-407709,4	-407709,4
6	2943,8	435,5	Cs7	1691184,4	224542,71	41212,5	-194497,8	-508778,1	-948770,6	-1223128	-1223128	-1223128	-1223128
			Cc	3825000	2926125	2601000	2275875	1950750	1625625	1300500	975375	650250	325125
			0,65Pn	6516906,1	3540557	3097186	2583326,6	1951191	1150733,6	306373,44	-419991,4	-1190684	-2290488
			0,65Mn	0	236777618	287305490	336052676	385068390	442489832	474859997	425487968	320032156	125009637

Keterangan **Tabel 6.19** Perhitungan Interaksi Kolom 6K 30X50

n = jumlah tulangan pada masing-masing sisi

Asi = n .1/4. p^2. (luas total tulangan)

d = d' + [(I -1).(h - 2.d')]/(N - 1)

(Jarak tulangan terhadap serat beton tekan)

dengan : I = nomor lapis tulangan

N = banyaknya garis tulangan

c = jarak sumbu terhadap serat terluar

a = b1 . C

fsi = 0,003 . [(c - di)/c]. Es

dengan : Es = 200.000 Mpa

Cs = As .(fs - 0,85 .fc') , (gaya tekan)

0,65 .Pn = 0,65 .(SCs + Cc)

0,65 .Mn = 0,65 .Cc.(d -a/2) + SCs.(d-a')

Gambar 6.10 Grafik PnMn 6K30X30

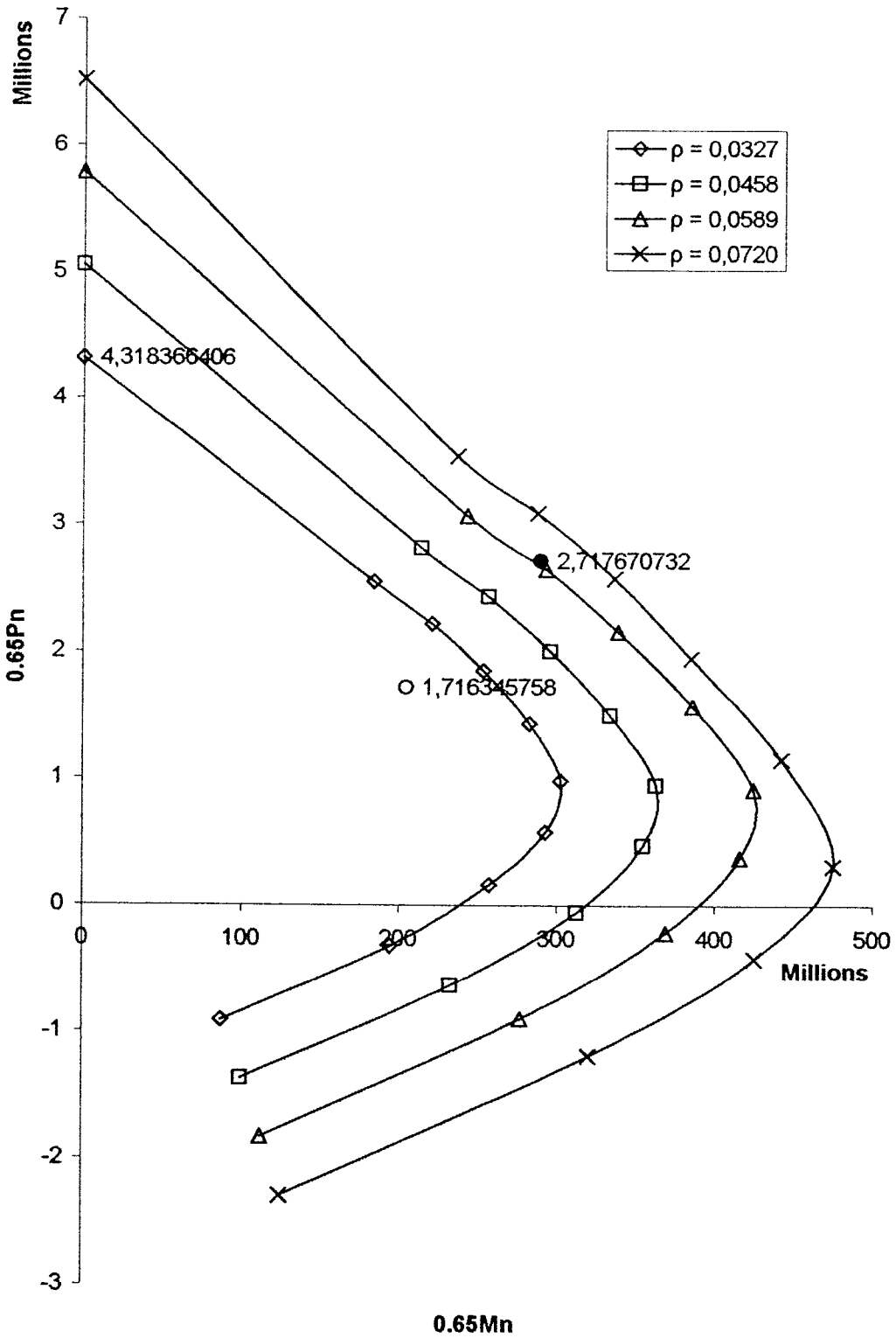

6.3.4 Perhitungan Kelangsingan Kolom dan Faktor Pembesaran Momen

Sebagai contoh perhitungan kelangsingan kolom dan pembesaran momen ditinjau pada kolom 1K50X50 bagian 1 sejajar sumbu x.

$\beta_d = 0{,}6918$

- Ukuran kolom: b = 500 mm, h = 500 mm

Gambar

$Ec = 4700.\sqrt{fc'} = 4700.\sqrt{30} = 25742{,}9602$ Nmm²

$I_k = 1/12.b.h^3 = 1/12.500.500^3 = 5{,}2.10^9$ mm⁴

$$EI_k = \frac{\left(\frac{Ec.I_k}{2{,}5}\right)}{1+\beta_d} = \frac{\left(\frac{25742{,}9602.5{,}2.10^9}{2{,}5}\right)}{1+0{,}6918} = 3.10^{13} \text{ Nmm}^2$$

$l_k = 3300$ mm (panjang kolom bagian 1)

$l_{nk} = 3300 - 700 = 2600$ mm (panjang kolom bersih bagian 1)

$l_k = 3000$ mm (panjang kolom bagian 2)

$l_{nk} = 3000 - 600 = 2400$ mm (panjang kolom bersih bagian 2)

- Ukuran balok: b = 300 mm; h = 500 mm

$I_b = 1/12.bh^3 = 1/12.300.500^3 = 3{,}1.10^9$ mm⁴

$$EI_b = EI_a = \frac{\left(\frac{Ec.I_b}{5}\right)}{1+\beta_d} = \frac{\left(\frac{25742{,}9602.3{,}1.10^9}{5}\right)}{1+0{,}6918} = 2.10^{13} \text{ Nmm}^2$$

$l_b = 4500$ mm (panjang balok sebelah kiri)

$l_{nb} = 4500 - 475 = 4025$ mm (panjang bersih balok sebelah kiri)

$l_b = 4500$ mm (panjang balok sebelah kanan)

$l_{nb} = 4500 - 475 = 4025$ mm (panjang bersih balok sebelah kanan)

kekakuan relative kolom bagian atas

$$\psi A = \frac{\Sigma\left(\frac{EI_k}{l_{n,k}}\right)}{\Sigma\left(\frac{EI_b}{l_{n,b}}\right)} = \frac{\frac{5{,}3.10^{13}}{2600} + \frac{5{,}3.10^{13}}{2400}}{\frac{2.10^{13}}{4025} + \frac{2.10^{13}}{4025}} = 2{,}0328$$

$$\psi A = \frac{\Sigma\left(\frac{EI_k}{l_{n,k}}\right)}{\Sigma\left(\frac{EI_b}{l_{n,b}}\right)} = \frac{\frac{5{,}3.10^{13}}{2600} + \frac{5{,}3.10^{13}}{2400}}{\frac{2.10^{13}}{4025} + \frac{2.10^{13}}{4025}} = 2{,}0328$$

$\psi m = (\psi A + \psi B)/2 = (2{,}0328 + 2{,}0328)/2 = 2{,}0328 > 2$

Nilai k diambil dengan rumus Furlong (Wang dan Salmon, 1987)

$k = 0{,}9.(1 + \psi m)^{1/2} = 0{,}9.(1 + 2{,}0328)^{1/2} = 1{,}567$

Cek kelangsingan kolom 1K50X50 portal bergoyang

$A = 500.500 = 2{,}5.10^5$

$r = \sqrt{(I/A)} = \sqrt{(5{,}2.10^9/2{,}5.10^5)} = 144{,}222$

$L = 3300$

$(k.L)/r = (1{,}567.3300)/144{,}222 = 35{,}38 > 22$ (kolom langsing)

$$P_{c,1k50X50} = \frac{\pi^2.EI_k}{(k.L)^2} = \frac{3{,}14^2.3.10^{13}.10^{-3}}{(1{,}567.3300)^2} = 36441860\,\text{KN}$$

$P_{u,1k50X50} = N_{u,k,1k50X50} = 3134941$ KN

Dengan cara yang sama dapat dihitung kelangsingan dan gaya tekuk euler untuk kolom yang lain dalam satu bagian yang sama dan dalam satu portal arah x yang sama. (Disajikan dalam Tabel 6.20).

$$\Sigma P_u = 2.3134941 + 8.3585807 + 1485521 = 36441860 \text{ KN}$$

$$\Sigma P_c = 2.18821740 + 8.17922707 + 7587827{,}5 = 1{,}89.10^8 \text{ KN}$$

$$\delta_s = \frac{1}{1 - \frac{\Sigma P_u}{\Sigma P_c}} = \frac{1}{1 - \frac{36441860}{1{,}89.10^8}} = 1{,}4230$$

Dengan cara yang sama didapat perhitungan kolom dan factor kelangsingan kolom-kolom yang lain. Disajikan pada Tabel 6.20.

Tabel 6.20 Perhitungan Kelangsingan Kolom dan Faktor Pembesaran Momen

KOLOM	Arah	Ib,a (mm^4)	Ib,b (mm^4)	Ik (mm^4)	βd	Elba (Nmm^2)	Elbb (Nmm^2)	Elk (Nmm^2)	ψA	ψB	ψM	k	kL/r	Pu (kN)	Pc (kN)	EPu (kN)	EPc (kN)	δs
1	2	3	4	5	6	7	8	9	10	11	12	13	14	15	16	17	18	19
1K50X50	Sb-X	3,13E+09	3,13E+09	5,21E+09	0,6918	1,9E+13	1,9E+13	3,2E+13	2,03283	2,03283	2,03283	1,567	35,834	3134941	18821739,6	36441860	188612963	1,4230
	Sb-Y	1,29E+10	1,29E+10	5,21E+09	0,6867	9,82E+13	9,8E+13	3,2E+13	0,73623	0,73623	0,73623	1,269	29,017	3154743	28791300,8	9974668	84415919	1,2222
KB50X45	Sb-X	3,13E+09	3,13E+09	3,8E+09	0,1601	3,47E+13	3,5E+13	3,4E+13	2,38582	2,38582	2,38582	1,656	42,069	3585807	17922707	36441860	188612963	1,4230
	Sb-Y	1,29E+10	1,29E+10	4,69E+09	0,7234	9,61E+13	9,6E+13	2,8E+13	0,25299	0,25299	0,25299	1,105	25,269	3585807	33443121,7	8119126,5	70136369	1,2167
3KB45X45	Sb-X	3,13E+09	3,13E+09	3,42E+09	0,6098	2,5E+13	2,5E+13	2,2E+13	3,47269	3,47269	3,47269	1,903	48,353	1485521	7587827,5	2971041,7	15175655	1,4310
	Sb-Y	3,13E+09	3,13E+09	3,42E+09	0,6098	2,5E+13	2,5E+13	2,2E+13	2,53162	2,53162	2,53162	1,691	42,966	1504528	9609761,11	1504528,3	9609761,1	1,3173
4KB30X30	Sb-X	3,13E+09	1,33E+09	6,75E+08	0,7183	2,34E+13	1E+13	4E+12	1,03091	1,03091	1,03091	1,352	51,504	597779,8	2595825,13	1195559,5	5191650,3	1,5487
	Sb-Y	1,33E+09	1,33E+09	6,75E+08	0,7689	9,7E+12	9,7E+12	3,9E+12	0,51545	0,51545	0,51545	1,199	45,7	629273,8	3202695,36	8748400,3	73339064	1,2248
K30X25	Sb-X	2,08E+09	2,08E+09	3,91E+08	0,7699	1,52E+13	1,5E+13	2,3E+12	0,43182	0,43182	0,43182	1,171	53,534	975359,4	1943907,87	1950718,8	5831723,6	1,8051
	Sb-Y	3,13E+09	3,13E+09	5,63E+08	0,7699	2,27E+13	2,3E+13	3,3E+12	0,20509	0,20509	0,20509	1,087	41,402	947512	3250125,71	8748400,3	73339064	1,2248
6K30X50	Sb-X	0	0	1,13E+09	0,6597	0	0	7E+12	0	0	0	1	38,105	2717671	10180275,9	5435341,5	20360552	1,6969
	Sb-Y	1,29E+10	1,29E+10	3,13E+09	0,6597	9,98E+13	1E+14	1,9E+13	0,22676	0,22676	0,22676	1,095	25,036	2717671	23583191,1	6081093,6	52146351	1,2186
1K50X50	Sb-X	3,13E+09	3,13E+09	5,21E+09	0,6831	2,39E+13	2,4E+13	3,2E+13	3,57778	3,57778	3,57778	1,926	40,023	1270568	14709956,8	17906258	116084222	1,3112
	Sb-Y	1,29E+10	1,29E+10	5,21E+09	0,6671	9,93E+13	9,9E+13	3,2E+13	0,80985	0,80985	0,80985	1,291	26,829	1270568	33048554,7	4683660,4	95735819	1,0814
KB50X45	Sb-X	3,13E+09	3,13E+09	3,8E+09	0,4547	2,77E+13	2,8E+13	2,7E+13	1,9683	1,9683	1,9683	1,553	47,83	1881246	10085226,1	17906258	116084222	1,3112
	Sb-Y	1,29E+10	1,29E+10	4,69E+09	0,6671	9,93E+13	9,9E+13	2,9E+13	0,20872	0,20872	0,20872	1,088	30,15	1881246	22147006,8	4188669,3	46917864	1,1592
3KB45X45	Sb-X	3,13E+09	3,13E+09	3,42E+09	0,5122	2,66E+13	2,7E+13	2,3E+13	2,86497	2,86497	2,86497	1,769	54,482	315156,8	5982499,8	630313,56	11965000	1,0882
	Sb-Y	3,13E+09	3,13E+09	3,42E+09	0,4209	2,83E+13	2,8E+13	2,5E+13	2,08859	2,08859	2,08859	1,582	48,704	326042,1	7967062,55	326042,09	7967062,6	1,0672
4KB30X30	Sb-X	3,13E+09	3,13E+09	6,75E+08	0,6821	2,39E+13	2,4E+13	4,1E+12	0,36288	0,36288	0,36288	1,146	52,943	219574,1	2392549,18	439148,12	4785098,4	1,1644
	Sb-Y	3,13E+09	3,13E+09	6,75E+08	0,9346	2,08E+13	2,1E+13	3,6E+12	0,18144	0,18144	0,18144	1,077	49,748	219574,1	2356119,35	4408243,4	49273983	1,1596
K30X25	Sb-X	2,08E+09	2,08E+09	3,91E+08	0,461	1,84E+13	1,8E+13	2,8E+12	0,35625	0,35625	0,35625	1,144	63,398	426178,1	1600874,25	852356,16	3201748,5	1,6937
	Sb-Y	3,13E+09	3,13E+09	5,63E+08	0,461	2,75E+13	2,8E+13	4E+12	0,1692	0,1692	0,1692	1,072	49,52	426178,1	2623849,87	4408243,4	49273983	1,1596
6K30X50	Sb-X	0	0	1,13E+09	0,6594	0	0	7E+12	0	0	0	1	34,641	1583897	11949541,3	3167794,4	23899083	1,2562
	Sb-Y	1,29E+10	1,29E+10	3,13E+09	0,6734	9,89E+13	9,9E+13	1,9E+13	0,24943	0,24943	0,24943	1,104	22,943	1716346	27014859,5	3432691,5	54029719	1,1083

Keterangan **Tabel 6.20** Perhitungan Kelangsingan Kolom dan Faktor Pembesaran Momen

1. Kolom yang ditinjau
2. Arah : sejajar sumbu -x dan sejajar sumbu -y
3. $I_{b,a} = 1/12 . b . h^3$
   (Inersia penampang balok atas)
4. $I_{b,b} = 1/12 . b . h^3$
   (Inersia penampang balok bawah)
5. $I_k = 1/12 . b . h^3$
   (Inersia penampang kolom)
6. $\beta_d = 1,2 .MD/(1,2 .MD + 1,6 .ML)$
   (rasio perbandingan mpmen beban mati terfaktor thd momen total terfaktor)
7. $E_{Ib,a} = (Ec . I_{b,a} / 5)/(1 + \beta_d)$, dengan $Ec = 4700.\sqrt{fc'}$
   (kekakuan batang balok atas)
8. $E_{Ib,b} = (Ec . I_{b,b} / 5)/(1 + \beta_d)$, dengan $Ec = 4700.\sqrt{fc'}$
   (kekakuan batang balok bawah)
9. $E_{Ik} = (Ec . I_k / 2,5)/(1 + \beta_d)$, dengan $Ec = 4700.\sqrt{fc'}$
   (kekakuan batang kolom)
10. $\psi A = \Sigma(E I_k/l_n,k)/\Sigma(E I_{b,a}/l_n,b,a)$
    (faktor kekangan ujung atas)
11. $\psi B = \Sigma(E I_k/l_n,k)/\Sigma(E I_{b,b}/l_n,b,b)$
    (faktor kekangan ujung bawah)
12. $\psi M = (\psi A + \psi B)/2$
    (faktor kekangan rata - rata)
13. $k = (20 - \psi M)/20 . \sqrt{(1 + \psi M)}$, jika $\psi M < 2$
    $k = 0,9 . \sqrt{(1 + \psi M)}$, jika $\psi M \geq 2$
    (faktor panjang efektif kolom)
14. Jika $k . L/r > 22$, maka ada pembesaran momen (kolom langsing)
    dengan $r = \sqrt{(Ig/Ag)}$
15. Pu = Gaya aksial kolom terpakai (Tabel 6.13)
16. $P_c = p^2 . E I_k/(k.l)^2$
    (beban tekuk euler)
17. SPc = jumlah gaya aksial kolom terpakai dalam satu tingkat
18. SPc = jumlah beban tekuk euler kolom terpakai dalam satu tingkat
19. $\delta_s = 1/[1-SPu/(f.SPc)]$, dengan f = 0,6
    (pembesaran momen)

6.3.5 Analisis Keruntuhan Kolom

Sebagai contoh analsisi keruntuhan kolom adalah kolom 1K50X50

Diketahui dari perhitungan sebelumnya :

$P_{u,x} = N_{u,x} = 3134{,}9409$ KN

$e = 149{,}5241$ mm

$M_{u,k,x} = 468{,}7492$ KNm

$\delta_{s,x} = 1{,}4692$

$M_{c,x} = \delta_{s,x} M_{u,k,x} = 1{,}4692.468{,}7492 = 688{,}68709$ KNm

$P_{u,y} = N_{u,y} = 3154{,}7426$ KN

$e = 152{,}1946$ mm

$M_{u,k,y} = 477{,}1212$

$\delta_{s,y} = 1{,}2222$

$M_{c,y} = \delta_{s,y} M_{u,k,y} = 477{,}1212.1{,}2222 = 583{,}12527$ KNm

Eksentrisitasnya adalah :

$e_x = M_{c,x} / P_{u,x} = 688{,}68709 / 3134{,}9409 = 219{,}7$ mm

$e_y = M_{c,y} / P_{u,y} = 583{,}12527 / 3154{,}7426 = 184{,}8$ mm

$e < e_b$ Terjadi keruntuhan akibat adanya gaya desak, maka :

$$P_n = \left[\frac{As'.fy}{\frac{e}{(d-d')}+0,5}\right] + \left[\frac{b.h.fc'}{\frac{3h.e}{d^2}+1,18}\right]$$

$$P_{n,x} = \left[\frac{9812,5.390}{\frac{219,7}{(435,5-64,5)}+0,5}\right] + \left[\frac{500.500.30}{\frac{3.500.219,7}{435,5^2}+1,18}\right] = 6085330,174$$

$\phi.P_{n,x} = 0,7.608533,174.10^{-3} = 4259,7311 KN > P_{u,x} = 3134,9409$ KN –aman-

$$P_{n,y} = \left[\frac{9812,5.390}{\frac{184,8}{(435,5-64,5')}+0,5}\right] + \left[\frac{500.500.30}{\frac{3.500.184,8}{435,5^2}+1,18}\right] = 6683376,284 \text{ KN}$$

$\phi.P_{n,y} = 0,7.6683376,284.10^{-3} = 4678,3634$ KN $> P_{u,y} = 3154,7426$ KN

Dari Diagram Interaksi Kolom 500 mm x 500 mm, diambil penulangan 20D25 dengan $A_{st} = 9817,477$ mm^2, jadi

$\rho_g = A_{st} / A_g = 9817,477 / 25.10^4 = 0,03925$. Jadi tulangan kolom 20D25, dengan penempatan tulangan 6D25 pada masing-masing sisi dapat dipergunakan pada kolom K50X50.

Dengan cara yang sama dapat dianalisis keruntuhan kolom yang lain, disajikan pada Tabel 6.21.

Tabel 6.21 Analisis Keruntuhan Kolom

KOLOM	Arah	δs	M,u,k - x	Mc	P u,k	e	Tul total	Tul sisi	ρ total	Diagram Interaksi Kolom					ϕPn≥Pu	f's>fy
										As.fy	e'/(d-d')	Ag.f'c	(3.h.e)/(d^2)	(a/(b+0,5))+(C/(d+1,18))		
			(kN m)	(kN m)	(kN)	(mm)				(a)	(b)	(c)	(d)	Pn	(kN)	(Mpa)
1	2	3	4	5	6	7	8	9	10	11	12	13	14	15	16	17
1K50X50	Sb-X	1,4692	468,7492	688,687	3134,94	219,7	20D25	6D25	0,039	4E+06	0,59213	8E+06	1,7255239	6085330,174	4259,73	532,6811
	Sb-Y	1,2222	477,1212	583,125	3154,74	184,8		6D25		4E+06	0,49822	8E+06	1,4518653	6683376,284	4678,36	538,705
KB50X45	Sb-X	1,4692	371,8749	546,359	3585,81	152,4	22D25	6D25	0,048	4E+06	0,41069	7E+06	1,196795	7462330,821	5223,63	550,593
	Sb-Y	1,2463	469,3659	584,955	3585,81	163,1		7D25		4E+06	0,4397	7E+06	1,2813378	7222075,2	5055,45	548,9493
3KB45X45	Sb-X	1,431	203,6754	291,462	1485,52	196,2	8D19	3D19	0,011	884161	0,60001	6E+06	1,7685433	2864117,433	2004,88	471,2721
	Sb-Y	1,3173	197,0116	259,521	1504,53	172,5		3D19		884161	0,5275	6E+06	1,5548356	3081835,169	2157,28	480,3662
4KB30X30	Sb-X	1,5487	72,33693	112,026	597,78	187,4	8D19	3D19	0,025	884161	0,95129	3E+06	2,7757892	1291769,537	904,239	444,4558
	Sb-Y	1,2534	99,62865	124,875	629,274	198,4		3D19		884161	1,00733	3E+06	2,9393084	1242025,6	869,418	438,2262
K30X25	Sb-X	1,8051	79,67395	143,816	975,359	147,4	10D19	3D19	0,038	1E+06	0,74847	2E+06	2,1839961	1554088,997	1087,86	492,2588
	Sb-Y	1,2534	67,55253	84,6708	947,512	89,4		4D19		1E+06	0,45361	2E+06	1,3236021	2057671,112	1440,37	518,6268
6K30X50	Sb-X	1,6969	245,767	417,049	2717,67	153,5	18D25	5D25	0,059	3E+06	0,41363	5E+06	1,1520357	5699413,302	3989,59	563,7192
	Sb-Y	1,2186	289,3032	352,555	2717,67	129,7		6D25		3E+06	0,34967	5E+06	0,9738811	6142820,754	4299,97	566,338
1K50X50	Sb-X	1,3112	225,3091	295,414	1270,57	232,5	8D25	3D25	0,016	2E+06	0,6267	8E+06	1,3785671	4289942,279	3002,96	504,5075
	Sb-Y	1,0814	67,19402	72,6631	1270,57	57,2		3D25		2E+06	0,15415	8E+06	1,4437439	5198572,497	3639	521,1981
KB50X45	Sb-X	1,3112	235,2815	308,489	1881,25	164,0	10D25	3D25	0,022	2E+06	0,442	7E+06	1,1114434	4976994,495	3483,9	525,9208
	Sb-Y	1,1592	155,9928	180,83	1881,25	96,1		4D25		2E+06	0,25909	7E+06	1,1199402	5455559,536	3818,89	532,4191
3KB45X45	Sb-X	1,0882	37,76405	41,0946	315,157	130,4	8D19	3D19	0,011	884161	0,39876	6E+06	1,7920684	3027789,117	2119,45	478,2307
	Sb-Y	1,0672	92,16248	98,3549	326,042	301,7		3D19		884161	0,92252	6E+06	1,572499	2828632,253	1980,04	469,6572
4KB30X30	Sb-X	1,1644	63,43312	73,8617	219,574	336,4	8D19	3D19	0,025	884161	1,70755	3E+06	2,0201009	1244241,233	870,969	438,5142
	Sb-Y	1,1596	66,60946	77,2406	219,574	351,8		3D19		884161	1,78566	3E+06	3,0214108	1029471,233	720,63	404,8248
K30X25	Sb-X	1,6937	79,04202	133,87	426,178	314,1	8D19	2D19	0,03	884161	1,59451	2E+06	1,9517774	1140574,772	798,402	453,1974
	Sb-Y	1,1596	33,19718	38,4956	426,178	90,3		3D19		884161	0,45852	2E+06	1,3387336	1815734,029	1271,01	507,7842
6K30X50	Sb-X	1,2562	204,7178	257,158	1583,9	162,4	10D25	3D25	0,033	2E+06	0,43762	5E+06	1,0733903	4037726,402	2826,41	548,7881
	Sb-Y	1,1083	167,8508	186,034	1716,35	108,4		4D25		2E+06	0,29216	5E+06	0,9472997	4530838,679	3171,59	554,3618

Keterangan **Tabel 6.21** Analisis Keruntuhan kolom

1. Kolom yang ditinjau
2. Arah : sejajar sumbu x dan sejajar sumbu y
3. δs = faktor pembesaran momen
4. Mu,k-x = Momen terpakai kolom (Tabel 6.10)
5. Mc = ds .Mu,k-x
6. Pu,k = Gaya aksial terpakai kolom (Tabel 6.13)
7. e = Mc/Pu (eksentrisitas)
8. Tulangan terpasang
9. Tulangan terpasang pd tiap sisi
10. r didapat dr diagram PnMn
12. e/(d-d')
13. Ag . fc' dengan Ag = b .h
14. 3.h.e/d² + 1,18
15. Pn-x = {As' .fy/[(ex/(d-d') + 0,5]} + {b.h.fc'/[(3.h.ex/d² + 1,18]}
    Pn-y = {As' .fy/[(ey/(d-d') + 0,5]} + {b.h.fc'/[(3.h.ey/d² + 1,18]}
    Jika f.Pn < Pu, jumlah tulangan harus diperbanyak
16. Kontrol f.Pn ≥ Pu, dengan f = 0,65
17. Kontrol f'sb = (600. (c -d')/c > fy
    dengan a = Pn /(0,85.fc'.b)
    c = a/b1

6.3.6 Gaya Geser Rencana Kolom

Gaya geser rencana kolom diperoleh dengan menentukan nilai terkecil dari persamaan berikut (Andriono dan Takim, 1993).

$$V_{u,k} = (M_{u,k,atas} + M_{u,k,bawah})/h_n$$

tetapi tidak boleh lebih besar dari.

$$V_{u,k,maks} = 1{,}05.(V_{D,k,x} + V_{L,K,x} + 4/k.(V_{E,k,x} + 0{,}3.V_{E,K,y}))$$

dengan harga $K = 1$

Sebagai contoh perhitungan ditinjau pada kolom 1K50X50 sejajar sumbu-x :

$M_{u,k,atas} = 402{,}7259\,\text{KNm}$

$M_{u,k,bawah} = 468{,}74918\ \text{KNm}$

$h_n = 2600\ \text{mm}$

$V_{D,k,x} = 16{,}03592\ \text{KN}$

$V_{L,k,x} = 3{,}98732\,\text{KN}$

$V_{E,ka,x} = 0{,}69078\,\text{KN}$

$V_{E,ka,y} = 126{,}754\ \text{KN}$

$V_{u,k} = (402{,}7259 + 468{,}74918)/2600 = 439{,}3341\ \text{KN}$

$V_{u,k,maks} = 1{,}05.(16{,}03592 + 3{,}98732 + 4/1.(-171{,}9195 + 0{,}3. - 6{,}18787) = 579{,}0609\,\text{KN}$

Dipakai $V_{u,k} = 439{,}3341\ \text{KN}$

Dengan cara yang sama dapat dihitung gaya geser rencana kolom, gaya geser kolom maksimum, dan gaya geser kolom terpakai kolom-kolom yang lain, disajikan pada Tabel 6.22. Tabel 6.23 dan Tabel 6.24

Tabel 6.22 Gaya Geser Kolom Rencana

KOLOM	Arah	M u,k - a (kN m)	M u,k - b (kN m)	Ln (mm)	V u,k (kN)
1	2	3	4	5	6
1K50X50	Sb-X	402,7259	468,7492	2600	439,3341
	Sb-Y	477,1212	425,5243		447,7262
KB50X45	Sb-X	371,8749	227,6413	2600	325,0272
	Sb-Y	469,3659	349,1491		383,9884
3KB45X45	Sb-X	179,2258	203,6754	2800	177,4403
	Sb-Y	182,7605	197,0116		176,6580
4KB30X30	Sb-X	59,9499	72,3369	2900	61,3570
	Sb-Y	99,6286	52,5324		66,1542
K30X25	Sb-X	79,6739	1,2583	2900	40,4631
	Sb-Y	67,5525	53,8163		50,2236
6K30X50	Sb-X	245,7670	48,4585	2600	166,7476
	Sb-Y	289,3032	175,0913		212,5624
1K50X50	Sb-X	225,3091	139,4267	2400	168,1433
	Sb-Y	62,1668	67,1940		99,4923
KB50X45	Sb-X	235,2815	166,5625	3300	143,8937
	Sb-Y	87,3584	155,9928		110,2741
3KB45X45	Sb-X	37,7640	16,4433	3500	29,6555
	Sb-Y	92,1625	73,1273		51,8720
4KB30X30	Sb-X	62,2301	63,4331	3600	45,7053
	Sb-Y	66,6095	62,9772		46,4682
K30X25	Sb-X	79,0420	57,6325	3600	43,2779
	Sb-Y	33,1972	30,5558		29,0987
6K30X50	Sb-X	204,7178	128,3263	2400	164,8197
	Sb-Y	40,5600	167,8508		128,4683

Keterangan **Tabel 6.22** Gaya Geser Kolom Rencana

1. Kolom yang ditinjau
2. Arah : sejajar sumbu -x dan sejajar sumbu - y
3. Mu,k -a = Momen terpakai kolom atas
4. Mu,k-b = Momen terpakai kolom bawah
5. Ln = tinggi bersih kolom
6. Vu,k-x = (Mu,k,x-a + Mu,k,x-b)/Ln
   + 0,3.(Mu,k,y-a + Mu,k,y-b)/ln
   Vu,k-y = (Mu,k,y-a + Mu,k,y-b)/Ln
   + 0,3.(Mu,k,x-a + Mu,k,x-b)/ln

(Gaya geser rencana kolom)

Tabel 6.23 Gaya Geser kolom Maksimum

ELEMEN		h	Ln	LOC	Sejajar Sumbu-y				Sejajar Sumbu-X				Akibat Gempa Kanan		Akibat Gemap Kiri	
		(mm)	(mm)	(mm)	VD (kN)	VL (kN)	Vexka (kN)	Vexki (kN)	VD (kN)	VL (kN)	Vexka (kN)	Vexki (kN)	Vu-x (kN)	Vu-y (kN)	Vu-x (kN)	Vu-y (kN)
			1	2	3	4	5	6	7	8	9	10	11	12	13	14
1K50X50	atas	3300	2600	350	35,89456	7,74713	-6,18787	126,754	16,03592	3,98732	-171,92	0,69078	579,060873	183,635693	-196,78387	-708,8343
	bawah			3650	35,89456	7,74713	-6,18787	126,754	16,03592	3,98732	-171,92	0,69078	579,060873	183,635693	-196,78387	-708,8343
KB50X45	atas	3300	2600	350	74,15201	22,61013	0,50971	77,7219	0,1101	-0,68397	75,8697	-0,77915	427,050498	94,0546005	199,336851	318,692411
	bawah			2950	74,15201	22,61013	0,50971	77,7219	0,1101	-0,68397	75,8697	-0,77915	427,050498	94,0546005	199,336851	318,692411
3KB45X45	atas	3300	2800	350	4,30672	5,0016	-0,02648	50,4144	-1,90393	-0,43851	115,6616	-0,3254	221,104212	59,695902	155,396073	483,285583
	bawah			2950	4,30672	5,0016	-0,02648	50,4144	-1,90393	-0,43851	115,6616	-0,3254	221,104212	59,695902	155,396073	483,285583
4KB30X30	atas	3300	2900	250	2,54778	-0,13124	-1,11579	15,05073	0,13205	0,77065	-14,6881	0,61503	66,5253708	22,4948808	-20,655944	-62,148038
	bawah			3800	2,54778	-0,13124	-1,11579	15,05073	0,13205	0,77065	-14,6881	0,61503	66,5253708	22,4948808	-20,655944	-62,148038
K30X25	atas	3300	2900	250	-0,55571	0,1919	-0,30534	10,02185	0,68732	0,29278	-21,4871	0,15378	41,9035323	14,302512	-28,738149	-89,601359
	bawah			3050	-0,55571	0,1919	-0,30534	10,02185	0,68732	0,29278	-21,4871	0,15378	41,9035323	14,302512	-28,738149	-89,601359
6K30X50	atas	3300	2600	350	6,76146	2,22695	-1,56257	38,98008	6,04862	2,12139	-46,1885	-0,14383	172,972941	57,0893253	-55,322461	-187,38199
	bawah			3650	6,76146	2,22695	-1,56257	38,98008	6,04862	2,12139	-46,1885	-0,14383	172,972941	57,0893253	-55,322461	-187,38199
1K50X50	atas	3000	2400	350	38,19417	7,13345	-3,52027	47,99764	11,02191	3,94963	-91,1078	0,30301	249,565882	77,4697854	-81,986961	-371,36818
	bawah			3650	38,19417	7,13345	-3,52027	47,99764	11,02191	3,94963	-91,1078	0,30301	249,565882	77,4697854	-81,986961	-371,36818
KB50X45	atas	4000	3300	350	17,19057	4,93265	-1,6319	78,73174	0,68768	-0,08503	-75,6672	0,68761	354,769078	102,722737	-78,965309	-319,22578
	bawah			2950	17,19057	4,93265	-1,6319	78,73174	0,68768	-0,08503	-75,6672	0,68761	354,769078	102,722737	-78,965309	-319,22578
3KB45X45	atas	4000	3500	200	2,15566	0,29782	-5,63825	18,09912	16,1201	4,10012	-14,7127	3,1152	82,51761	57,1199622	-39,64246	-47,666178
	bawah			3250	2,15566	0,29782	-5,63825	18,09912	16,1201	4,10012	-14,7127	3,1152	82,51761	57,1199622	-39,64246	-47,666178
4KB30X30	atas	4000	3600	200	21,74247	0,15648	0,11844	-10,2666	-54,067	-1,59315	2,05178	0,0506	-20,062151	-71,166568	26,0765883	-49,676437
	bawah			950	21,74246	0,15648	0,11844	-10,2666	-54,067	-1,59315	2,05178	0,0506	-20,062161	-71,166568	26,0765778	-49,676437
K30X25	atas	4000	3600	250	3,71401	0,93716	-0,52345	10,49285	1,86971	0,68683	-9,71911	0,78655	49,9447515	19,208868	-9,5608401	-38,795442
	bawah			3750	3,71401	0,93716	-0,52345	10,49285	1,86971	0,68683	-9,71911	0,78655	49,9447515	19,208868	-9,5608401	-38,795442
6K30X50	atas	3000	2400	350	12,96422	4,9797	1,41904	29,38788	19,37479	0,21493	-24,0602	-1,05312	140,943281	53,1748308	-5,514705	-78,695434
	bawah			2750	12,96422	4,9797	1,41904	29,38788	19,37479	0,21493	-24,0602	-1,05312	140,943281	53,1748308	-5,514705	-78,695434

Keterangan Tabel 6.23 Gaya Geser Kolom Maksimum

1. Kolom yang ditinjau
2. Lokasi bentang kolom yang ditinjau
3. VD = gaya geser kolom akibta beban mati sejajar sb -y
4. VL = gaya geser kolom akibta beban hidup sejajar sb -y
5. Veka = gaya geser kolom akibat beban gempa kanan sejajar sb -y
6. Vd = gaya geser kolom akibat beban gempa kiri sejajar sb -y
7. VD = gaya geser kolom akibat beban mati sejajar sb -x
8. VL = gaya geser kolom akibat beban hidup sejajar sb -x
9. Veka = gaya geser kolom akibat beban gempa kanan sejajar sb -y
10. Veki = gaya geser kolom akibat beban gempa kiri sejajar sb -y
11. Vu-x =1,05[VD-x + VL-x + 4/k (Neka-x + 0,3. Neka-y)] dengan k = 1
    (gaya geser maksimum akibat gempa kanan sb - x)
12. Vu-y =1,05[VD-y + VL-y + 4/k (Neka-y + 0,3. Neka-x)] dengan k = 1
    (gaya geser maksimum akibat gempa kanan sb - y)
13. Vu-x =1,05[VD-x + VL-x + 4/k (Neki-x + 0,3. Neka-y)] dengan k = 1
    (gaya geser maksimum akibat gempa kiri sb - x)
14. Vu-y =1,05[VD-y + VL-y + 4/k (Neki-y + 0,3. Neki-x)] dengan k = 1
    (gaya geser maksimum akibat gempa kiri sb - y)

Tabel 6.24 Gaya Geser Kolom Terpakai

KOLOM	Arah	V u,k Rencana (kN)	V u,k Maksimum (kN)	V u,k Terpakai (kN)
1	2	3	4	5
1K50X50	Sb-X	439,3341299	579,0609	439,3341
	Sb-Y	447,7261688	708,8343	447,7262
KB50X45	Sb-X	325,0271832	427,0505	325,0272
	Sb-Y	383,9884049	318,6924	318,6924
3KB45X45	Sb-X	177,4402972	221,1042	177,4403
	Sb-Y	176,6580172	483,2856	176,6580
4KB30X30	Sb-X	61,35695146	66,5254	61,3570
	Sb-Y	66,15417856	62,1480	62,1480
K30X25	Sb-X	40,46305981	41,9035	40,4631
	Sb-Y	50,2236067	89,6014	50,2236
6K30X50	Sb-X	166,7476417	172,9729	166,7476
	Sb-Y	212,5623701	187,3820	187,3820
1K50X50	Sb-X	168,1433447	249,5659	168,1433
	Sb-Y	99,49232392	371,3682	99,4923
KB50X45	Sb-X	143,8937362	354,7691	143,8937
	Sb-Y	110,2740508	319,2258	110,2741
3KB45X45	Sb-X	29,65551617	82,5176	29,6555
	Sb-Y	51,87198748	57,1200	51,8720
4KB30X30	Sb-X	45,70534114	26,0766	26,0766
	Sb-Y	46,46822972	71,1666	46,4682
K30X25	Sb-X	43,27790599	49,9448	43,2779
	Sb-Y	29,09872173	38,7954	29,0987
6K30X50	Sb-X	164,8197401	140,9433	140,9433
	Sb-Y	128,4683429	78,6954	78,6954

Keterangan **Tabel 6.24** Gaya Geser Kolom Terpakai

1. Kolom yang ditinjau
2. Arah : sejajar sumbu - dan sejajar sumbu - y
3. Vu,k rencana (Tabel 6.22)
4. Vu,k maksimum (Tabel 6.23)
5. Vu,k terpakai pilih yang terkecil

6.3.7 Penulangan Geser Kolom

Sebagai contoh perhitungan geser kolom ditinjau pada kolom 1K50X50, adalah sebagai berikut ini (Kusuma dan Andriono, 1993)

- Penulangan geser sepanjang *lo*

Syarat panjang *lo* dari muka balok (SK-SNI T-15-1991-03) :

- $l_o \geq h = 500$ mm, bila $N_{u,k} \leq 0{,}3.A_g.fc'$

- $l_o \geq 1{,}5.h = 1{,}5.500 = 750$ mm, bila $N_{u,k} > 0{,}3.A_g.fc'$

- $l_o \geq 1/6$ bentang bersih kolom = 1/6.3300 = 550 mm

- $l_o \geq 450$ mm

($N_{u,k} = 3154{,}7426$ KN) > (0,3.500.500.30) = 2250 KN, dipakai $l_o = 750$ mm

$V_{u,k} = 447{,}7262$ KN

$V_{u,k,terpakai} = (h_n 0{,}5 - d)V_{u,k} / (0{,}5.h_n)$

$V_{u,k,terpakai} = (3300.0{,}5 - 435{,}5)447{,}7262 / (0{,}5.3300) = 297{,}7379$ KN

$V_{s,k} = V_{u,k,terpakai} / 0{,}6 - V_c = 297{,}7379 / 0{,}6 - 0 = 496{,}22984$ KN

$S = (A_v.fy.d) / V_{s,k} = (4.0{,}25.\pi.12^2.240.435{,}5) / 496{,}22984 = 95{,}2376$ mm

Jarak maksimum tulangan geser pada daerah l_o (SK-SNI T-15-1991-03)

- ¼.*b* = ¼.500 = 125 mm

- 8 kali diameter tulangan longitudinal = 8.25 = 200 mm

- 100 mm

dipakai **4P12 – 95**

Cek tulangan geser,

$$V_{s,k} = (A_v.fy.d)/S = (4.0{,}25.\pi.12^2.240.435{,}5)/95.10^{-3} = 497{,}4712$$

$$(0{,}6.V_{s,k} = 0{,}6.497{,}4712 = 298{,}983 \text{ KN}) \geq (V_{u,k,terpakai} = 297{,}7379 \text{ KN}) \quad \text{- aman-}$$

- Penulangan geser daerah diluar *lo*

$$V_{u,k,terpakai} = (h_n.0{,}5 - l_o)V_{u,k}/(0{,}5.h_n)$$

$$V_{u,k,terpakai} = (3300.0{,}5 - 750).447{,}7262/(0{,}5.3300) = 189{,}4226 \text{ KN}$$

$$V_c = \left[1 + \frac{N_{u,k}}{14.A_g}\right].\frac{1}{6}.\sqrt{fc'}.b.d = \left[1 + \frac{3154{,}7426}{14.500.500}\right].\frac{1}{6}.\sqrt{30}.500.64{,}5 = 179{,}368 \text{ KN}$$

$$V_{s,k} = V_{u,k}/0{,}6 - V_c = 189{,}4226/0{,}6 - 179{,}368 = 136{,}3363 \text{ KN}$$

$$S = (A_v.fy.d)/V_{s,k} = (2.0{,}25.\pi.12^2.240.435{,}5)/136{,}3363 = 173{,}3205 \text{ mm}$$

dipakai **2P12 – 150**

Cek tulangan geser kolom

$$V_{s,k} = (A_v.fy.d).S = (2.0{,}25.\pi.12^2.240.435{,}5)/100.10^{-3} = 157{,}5325 \text{ KN}$$

$$0{,}6.(V_{s,k} + V_c) = 0{,}6.(157{,}5325 + 179{,}368) = 202{,}1403 \text{ KN} \geq V_{u,k} = 189{,}4226 \text{ KN} \text{ -aman-}$$

Dengan cara yang sama didapat penulangan geser kolom lainnya yang disajikan dalam Tabel 6.25.

Tabel 6.25 Penulangan Geser Kolom

ELEMEN	l (mm)	Ln (mm)	b (mm)	h (mm)	N *u*,k (kN)	0,3 Ag.fc (kN)	Lokasi	Jarak	V u,k (kN)	Vc (kN)	Vs (kN)	S (mm)	Tul Geser Terpakai	Vs terjadi (kN)	V u,k ≤ 0,6(Vc+Vs)
1	2	3	4	5	6	7	8	9	10	11	12	13	14	15	16
1K50X50	3300	2600	500	500	3154,7426	2250	Pada lo	0 - 750	297,7379	0	496,22984	95,237649	4P12 - 95	497,4712	aman
							Luar lo	sisa	189,4226	179,368	136,33634	173,32049	2P12 - 150	157,5325	aman
KB50X45	3300	2600	450	500	3585,8072	2025	Pada lo	0 - 750	216,1431	0	360,23846	98,392665	3P12 - 95	497,4712	aman
							Luar lo	sisa	137,5115	203,8298	25,355988	465,96255	1P12 - 200	59,0747	aman
3KB45X45	3300	2800	450	450	1504,5283	1822,5	Pada lo	0 - 450	128,2006	0	213,66769	98,656465	2P12 - 95	221,8916	aman
							Luar lo	sisa	120,4059	84,85507	115,82146	182,00167	2P12 - 150	140,5313	aman
4KB30X30	3300	2900	300	300	629,27378	810	Pada lo	0 - 300	51,4972	0	85,828584	157,09698	2P12 - 150	89,88941	aman
							Luar lo	sisa	49,2898	34,05609	48,093612	280,35763	2P12 - 200	67,41706	aman
K30X25	3300	2900	250	300	975,35939	675	Pada lo	0 - 450	41,6163	0	69,360533	97,198008	1P12 - 95	70,96532	aman
							Luar lo	sisa	34,6370	52,73737	4,9909185	1350,7946	1P12 - 200	33,70853	aman
6K30X50	3300	2600	300	500	2717,6707	1350	Pada lo	0 - 750	124,6090	0	207,6817	113,77931	2P12 - 100	236,2988	aman
							Luar lo	sisa	79,2770	154,4656	-22,33728	-528,9337	1P12 - 200	59,0747	aman
1K50X50	3000	2400	500	500	1270,5683	2250	Pada lo	0 - 500	107,1213	0	178,53554	132,35394	2P12 - 125	189,0391	aman
							Luar lo	sisa	98,0836	72,35894	91,113755	129,67242	1P12 - 125	94,51953	aman
KB50X45	4000	3300	450	500	1881,2456	2025	Pada lo	0 - 500	105,9145	0	176,52418	133,86201	2P12 - 125	189,0391	aman
							Luar lo	sisa	100,2896	107,0216	60,127653	196,49762	1P12 - 150	78,76627	aman
3KB45X45	4000	3500	450	450	326,04209	1822,5	Pada lo	0 - 450	40,3564	0	67,260677	156,70151	1P12 - 150	70,26566	aman
							Luar lo	sisa	38,5335	18,51371	45,70875	230,58713	1P12 - 200	52,69925	aman
4KB30X30	4000	3600	300	300	219,57406	810	Pada lo	0 - 300	40,0530	0	66,755054	100,99169	1P12 - 100	67,41706	aman
							Luar lo	sisa	38,7235	11,92759	52,611623	128,14099	1P12 - 125	53,93364	aman
K30X25	4000	3600	250	300	426,17808	675	Pada lo	0 - 300	37,3032	0	62,171918	108,43651	1P12 - 100	67,41706	aman
							Luar lo	sisa	36,0649	23,07524	37,03296	182,04609	1P12 - 150	44,9447	aman
6K30X50	3000	2400	300	500	1716,3458	1350	Pada lo	0 - 750	89,7926	0	149,65436	157,89638	2P12 - 150	157,5325	aman
							Luar lo	sisa	52,8537	97,59674	-9,507193	-1242,737	1P12 - 200	59,0747	aman

Keterangan Tabel 6.25 Penulangan Geser Kolom

1. Kolom yang ditinjau
2. l = panjang kolom
3. ln = panjang bersih kolom
4. b = lebar penampang kolom
5. h = tinggi penampang kolom
6. Nu,k = gaya aksial terpakai kolom (Tabel 6.13)
7. 0,3.Ag.fc' dengan Ag = b .h, fc' = 30 Mpa
8. Daerah penulangan geser
9. Jarak penulangan geser dariu muka kolom
   lo = h, bila Nu,k < 0,3.Ag.fc'
   lo =1,5 .h, bila Nu,k > 0,3.Ag.fc'
10. Vu,k = gaya geser terpakai kolom (Tabel 6.24)
11. Vc = {1 + Nu,k/(14 .Ag)}.(1/6).(fc'^0,5 .b .d)
    (gaya geser kolom)
12. Vs = Vu,k/0,6 - Vc
    (gaya geser tulangan)
13. S = (Av .fy . d)/Vs (jarak tulangan)
dengan : fy = 240 Mpa
    diameter sengkang = 12 mm
14. Tulangan geser kolom terpasang
15. Vs terjadi = (Av .fy .d)/s
dengan : s = jarak terpasang
16. Kontrol Vu,k < 0,6.(Vs+Vc), maka aman

6.4 Desain Pertemuan Balok Kolom

Perencanaan pertemuan balok kolom (joint) didasarkan dengan memperhitungkan kebutuhan penulangan geser arah horizontal dan vertical. Sebagai contoh perhitungan ditinjau pada pertemuan balok kolom 1K50X50, (Andriono dan Kusuma, 1993).

1. Penulangan Geser Horizontal

Diketahui :

$M_{nak,b,ki,x}$ = 302,42 KNm

$M_{nak,b,ka,x}$ = 302,42 KNm

$M_{nak,b,ki,y}$ = 0 KNm

$M_{nak,b,ka,y}$ = 679,249 KNm

Ditinjau terhadap sumbu – x.

Dihitung 100% dalam satu arah sumbu x dan 30% dalam arah tegak lurusnya yaitu sumbu y.

$$V_{kol-x} = \frac{0,7.1,25.\left[\left(\frac{l_{ki,x}}{l_{nki,x}}M_{nak,b,ki,x} + \frac{l_{ka,x}}{l_{nka,x}}M_{nak,b,ka,x}\right) + 0,3\left(\frac{l_{ki,y}}{l_{nki,y}}M_{nak,b,ki,y} + \frac{l_{ka,y}}{l_{nka,y}}M_{nak,b,ka,y}\right)\right]}{\frac{1}{2}\left(h_{k,a} + h_{k,b}\right)}$$

$$V_{kol-x} = \frac{0,7.1,25.\left[\left(\frac{4,5}{4,025}302,42 + \frac{4,5}{4,025}302,42\right) + 0,3\left(\frac{0}{0}0 + \frac{4,25}{3,75}679,249\right)\right]}{\frac{1}{2}(3,3+3,3)} = 240,537 \text{ kN}$$

$$C_{ki,x} = 0,7.1,25.\left(M_{nak,b,ki,x} + 0,3M_{nak,b,ki,y}\right)/Z_{ki}$$

$$C_{ki,x} = 0,7.1,25.(302,42 + 0,3.0)/0,6275 = 337,361 \text{ KN}$$

$$T_{ka,x} = 0,7.1,25.\left(M_{nak,b,ka,x} + 0,3M_{nak,b,ka,y}\right)/Z_{ki}$$

$$T_{ka,x} = 0,7.1,25.(302,42 + 0,3.679,249)/0,6275 = 564,6793 \text{ KN}$$

$$V_{j.h.x} = C_{ki} + T_{ka} - V_{kol}$$

$$V_{j.h.x} = 337,361 + 564,6793 - 240,5357 = 661,5046 \text{ KN}$$

Kontrol tegangan horizontal minimal

$$V_{j.h.x} = V_{j.h.x}/(b.h) < 1,5.\sqrt{fc'}$$

$$V_{j.h.x} = 661,5046/(0,5.0,5).10^{-3} < 1,5.\sqrt{30}$$

2,646 N/mm^2 < 8,216 N/mm^2

Penulangan geser horizontal

$$N_{u,k} = 3154,743 \text{ KN}$$

$$V_{c,h} = 2/3.\sqrt{N_{u,k}/A_g - 0,1.fc'.b.h}$$

$$V_{c,h} = 2/3.\sqrt{3154,743/(500.500) - 0,1.30.500.500} = 516,9077 \text{ KN}$$

$$V_{s,h} + V_{c,h} = V_{j,h}$$

$$V_{s,h} = 661,5046 - 516,9077 = 144,5968$$

$$A_{j,h} = V_{s,h}/fy = 144,5968.10^3/240 = 602,4898 \text{ mm}^2$$

digunakan sengkang rangkap 4P12

luas yang tersedia = 4.0,25.12^2.π = 452,16 mm^2

jumlah lapis sengkang = 602,4898/452,15 = 1,332 = **2 lapis**

2. Penulangan Geser Vertikal

$$V_{c,v} = \frac{A_s'}{A_s}.V_{j,h}.\left[0,6 + \frac{N_{u,k}}{A_g.fc'}\right]$$

$$V_{c,v} = 661{,}5046.\left[0{,}6 + \frac{3154{,}743}{500.500.30}\right] = 67{,}5153 \text{ KN}$$

$$V_{s,v} + V_{c,v} = V_{j,v}$$

$$V_{s,v} = 661{,}5046 - 67{,}5153 = 593{,}9893 \text{ KN}$$

$$A_{j,v} = V_{s,v} / fy = 593{,}9893 / 390 = 1523{,}049 \text{ mm}^2$$

Tulangan pokok terpasang 6D25 = 2943,75 mm² > $A_{j,v}$ = 1523,049 mm²

Tulangan pokok kolom dapat menahan geser vertical.

Dengan cara yang sama didapat penulangan geser horizontal dan vertical pada pertemuan balok kolom, yang disajikan pada Tabel 6.26.

Tabel 6.26 Penulangan Geser Horizontal dan Vertikal pada Pertemuan Balok Kolom

KOLOM	Letak	b	h	l	V kol	C ki	T ka	V j,h	N u,k	Penulangan Geser Vertikal					Penulangan Geser Horizontal				
										V cv	V sv	A jv		As ≥ A jv	V ch	V sh	A jh	Tul	Lap
		(mm)	(mm)	(m)						(kN)	(kN)	(mm^2)	(mm^2)	(mm^2)	(kN)	(kN)	(mm^2)		
1	2	3	4	5	6	7	8	9	10	11	12	13	14	15	16	17	18	19	20
1K50X50	Sb-X	500	500	3,3	240,5357	337,361	564,6793	661,5046		67,5153	593,9893	1523,049	6D25	2943,75	516,9077	144,5968	602,4868		2
	Sb-Y				257,9079	101,2083	858,9363	702,2367	3154,743	71,67255	630,5641	1616,831	6D25	2943,75	516,9077	185,3289	772,2038	4P12	2
KB50X45	Sb-X	450	500	3,3	162,5437	47,39909	564,6793	449,5348		50,85276	398,682	1022,262	6D25	2943,75	539,519	-89,9842	-374,934		1
	Sb-Y				271,5519	157,997	858,9363	745,3814	3585,807	84,31983	661,0615	1695,03	7D25	3434,375	539,519	205,8624	857,7599	3P12	3
3KB45X45	Sb-X	450	450	3,3	110,8858	0	438,5692	327,6834		27,77638	299,907	768,9924	3D19	850,155	284,1347	43,54868	181,4528		1
	Sb-Y				109,6744	0	438,5692	328,8948	1504,528	27,87906	301,0158	771,8353	3D19	850,155	284,1347	44,76009	186,5004	2P12	1
4KB30X30	Sb-X	300	300	3,3	53,64886	0	205,3961	151,7472		12,64152	139,1057	356,6812	3D19	850,155	119,8789	31,8683	132,7846		2
	Sb-Y				374,7373	0	205,3961	-169,341	629,2738	-14,1072	-155,234	-398,036	3D19	850,155	119,8789	-289,22	-1205,08	P12	1
K30X25	Sb-X	250	300	3,3	52,71466	205,3961	0	152,6814		15,77952	136,9019	351,0305	3D19	850,155	158,1518	-5,47036	-22,7932		1
	Sb-Y				55,80563	205,3961	0	149,5904	975,3594	15,46007	134,1304	343,924	4D19	1133,54	158,1518	-8,56133	-35,6722	P12	1
6K30X50	Sb-X	300	500	3,3	119,2896	227,3184	227,3184	335,3472		40,37335	294,9738	756,3432	5D25	2453,125	388,8162	-53,469	-222,788		1
	Sb-Y				397,632	757,728	757,728	1117,824	2717,671	134,5778	983,2461	2521,144	6D25	2943,75	388,8162	729,0077	3037,532	4P12	7
1K50X50	Sb-X	500	500	3	117,1999	207,4499	190,8734	281,1234		21,62989	259,4935	665,3679	3D25	1471,875	240,5014	40,62197	169,2582		1
	Sb-Y				206,7238	62,23496	636,2448	491,7559	1270,568	37,83615	453,9198	1163,897	3D25	1471,875	240,5014	251,2545	1046,894	4P12	3
KB50X45	Sb-X	450	500	4	102,9933	69,42048	398,3233	364,7505		32,05074	332,6997	853,0763	3D25	1471,875	347,3105	17,44	72,66668		1
	Sb-Y				206,2057	231,4016	698,4797	723,6757	1881,246	63,5896	660,0861	1692,528	4D25	1962,5	347,3105	376,3652	1568,188	3P12	5
3KB45X45	Sb-X	450	450	4	56,25335	0	269,6848	213,4315		13,95137	199,4801	511,4875	3D19	850,155	0	213,4315	889,2979		4
	Sb-Y				55,63879	0	269,6848	214,0461	326,0421	13,99154	200,0545	512,9603	3D19	850,155	0	214,0461	891,8586	2P12	4
4KB30X30	Sb-X	300	300	4	64,82344	0	300,8221	235,9986		16,07915	219,9195	563,8961	3D19	850,155	0	235,9986	983,3276		5
	Sb-Y				548,8384	0	300,8221	-248,016	219,5741	-16,8979	-231,118	-592,611	3D19	850,155	0	-248,016	-1033,4	2P12	1
K30X25	Sb-X	250	300	4	46,48713	218,2608	0	171,7736		13,56003	158,2136	405,676	2D19	566,77	81,88978	89,88387	374,5161		2
	Sb-Y				57,26561	254,2576	0	196,992	426,1781	15,5508	181,4412	465,2339	3D19	850,155	81,88978	115,1022	479,5926	2P12	3
6K30X50	Sb-X	300	500	3	110,1809	190,8734	190,8734	271,566		26,65176	244,9142	627,9852	3D25	1471,875	290,5564	-18,9904	-79,1269		1
	Sb-Y				367,2695	636,2448	636,2448	905,22	1716,346	88,83921	816,3808	2093,284	4D25	1962,5	290,5564	614,6636	2561,098	4P12	6

Keterangan Tabel 6.26 Penulangan Geser Horizontal dan Vertikal pada Pertemuan Balok Kolom

1. Kolom yang ditinjau
2. Arah : sejajar sumbu x dan sejajar sumbu y
3. b = lebar penampang kolom
4. h = tinggi penampang kolom
5. l = panjang kolom
6. V kol = 0,7 .1,25.[(lki-x/lnki-x .Mnak,b,ki-x + lka-x/lnka .Mnak,b,ka-x) + 0,3 .(lki-y/lnki-y .Mnak,b,ki-y + lka-y/lnka-y .Mnak,b,ka-y)]/[1/2 .(hk,a + hk,b)]
   (Tegangan geser kolom)
7. C ki = 0,7 .1,25 .(Mnak,bki-x + 0,3 .Mnak,b,ki-y)/Zki
   (Gaya tekan join)
8. T ka = 0,7 .1,25 .(Mnak,b,ka-x + 0,3 .Mnak,b,ka-y)/Zka
   (Gaya tarik join)
9. V j,h = Cki + Tka + Vkol
   (Tegangan geser hirizontal nominal joint)
10. Nu,k = Gaya aksial kolom terpakai (Tabel 6.13)
11. V cv = As'/As .Vj,h .[0,6 + Nu,k/(Ag.fc')]
    (Gaya geser beton join vertikal)
12. V sv = Vj,h - Vc,v
    (Gaya geser tulangan join vertikal)
13. A jv = Vs,v/fy
    (Luas tulangan join vertikal)
14. Tulangan terpasang
15. Asv = 1/4 .p .f² ≥ Ajv , kontrol
16. V ch = 2/3 .√[(Nu,k/Ag) - 0,1 .fc'] .bj .hc
    (Gaya geser beton join horizantal)
17. V sh = Vj,h - Vc,h
    (Gaya geser tulangan join horizontal)
18. A jh = Vs,h/fy
    (Luas tulangan join horizontal)
19. Tulangan terpasang
20. Jumlah lapisan sengkang = Aj,h/luas yg teraedia

BAB VII

KESIMPULAN

Berdasarkan hasil perhitungan redesain struktur gedung kampus D3 Ekonomi Universitas Islam Indonesia, dengan menggunakan program komputer SAP 2000 dan hitungan manual, penyusun dapat mengambil kesimpulan sebagai berikut :

1. Dengan SAP 2000 didapat profil baja yang lebih besar dari pada hitungan manual dikarenakan SAP 2000 memperhitungkan rasio panjang tanpa penguat l dan faktor panjang efektif k yang menyebabkan $k.l/r > 200$ batang langsing,.
2. Perencanaan balok dengan menggunakan dimensi yang sama diperoleh luasan tulangan lentur yang sama antara desain SAP 2000 dengan desain manual.
3. Perencanaan kolom dengan menggunakan dimensi yang sama, luasan tulangan yang dibutuhkan untuk menahan gaya aksial dan lentur pada SAP 2000 diperoleh lebih kecil dari hitungan manual.

4. Untuk perencanaan tulangan geser, baik balok maupun kolom dengan menggunakan dimensi yang sama, luasan tulangan yang diperlukan untuk tulangan geser, pada SAP 200 diproleh lebih kecil dari pada hitungan manual, dikarenakan pada hitungan manual dipakai tingkat daktilitas penuh.

DAFTAR PUSTAKA

_____,1987, Tata **Cara Pembebanan untuk Rumah dan Gedung SNI 1727-197F,** Departemen Pekerjaan Umum.

Gideon H. Kusuma, Ir.M.Eng.,Takim Andriono, Ir. Dr, 1997, **Desain Struktur Rangka Beton Bertulang di Daerah Rawan Gempa**, Erlangga, Jakarta.

Gideon H. Kusuma, Ir.M.Eng.,W.C. Vis, Ir., 1993, **Grafik dan Tabel Perhitungan Beton Bertulang**, Erlangga, Jakarta.

Iman Subarkah, Ir., 1984, **Vademekum Lengkap Teknik Sipil**, Idea Dharma, Jakarta.

Rudy Gunawan, Ir., 1988, **Tabel Profil Konstruksi Baja**, Kanisius, Yogyakarta.

A. Kadir Aboe, 1998, **Struktur Beton I**, Jur. Teknik Sipil UII, Yogyakarta.

Sarwidi, Ir, MSCE, Ph.D., **Rekayasa Gempa**, Yogayakarta

Dody Darmawan, Arief Rachman, 2002, **Perencanaan Ulang Kampus III Unit B Universitas Ahmad Dahlan Yogyakarta**, Tugas Akhir.

Chu-Kia Wang, Charles G. Salmon, Binsar Hariandja, 1994, **Disain Beton Bertulang**, Erlangga, Jakarta.

Haryanto Yoso Wigroho, 2001, **Analsis & Perancangan Struktur Frame Menggunakan SAP 2000 Versi 7.24**, Andi, Yogyakarta

Diagram Alir Perencanaan Struktur Portal
Dengan SAP 2000

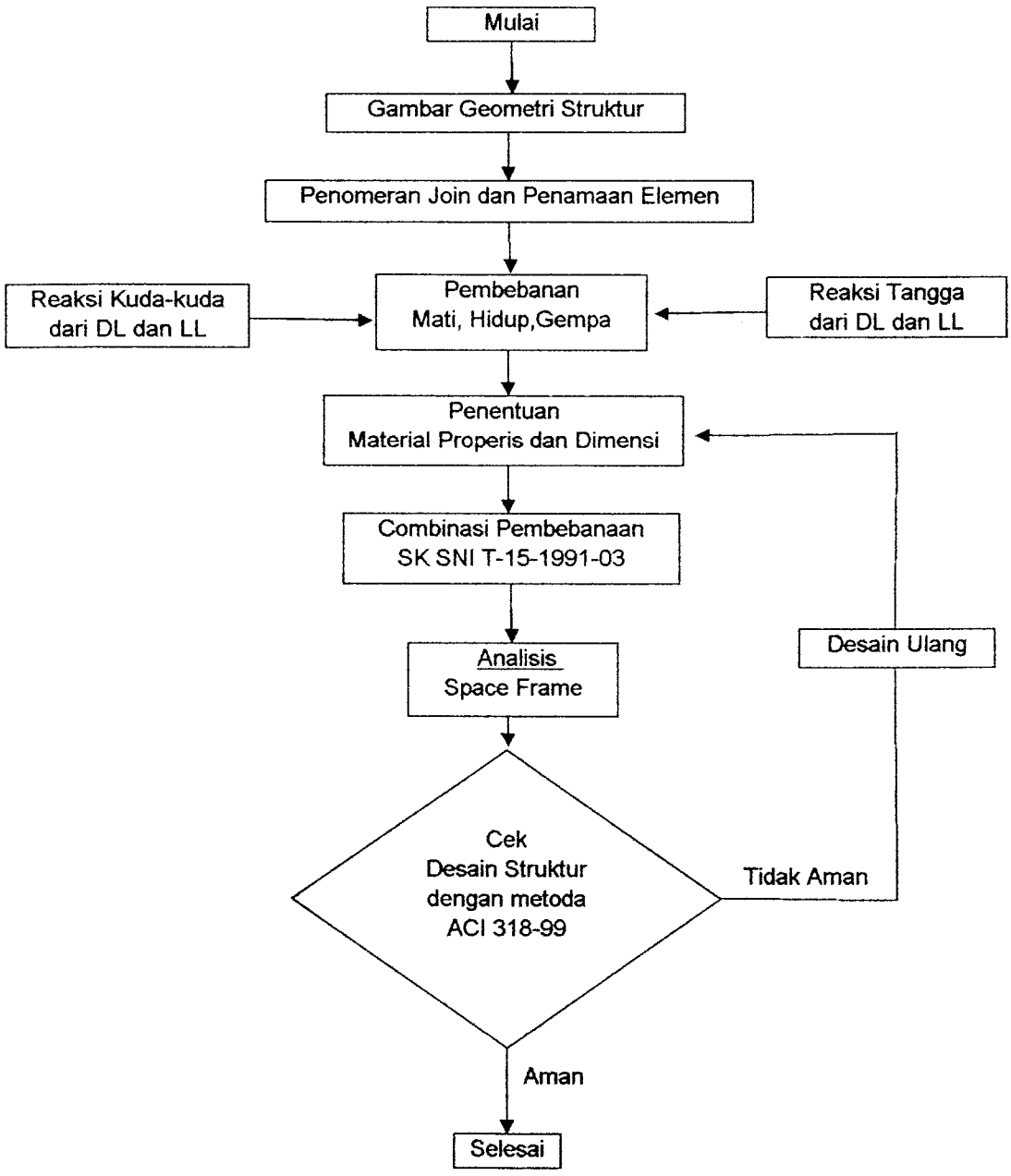

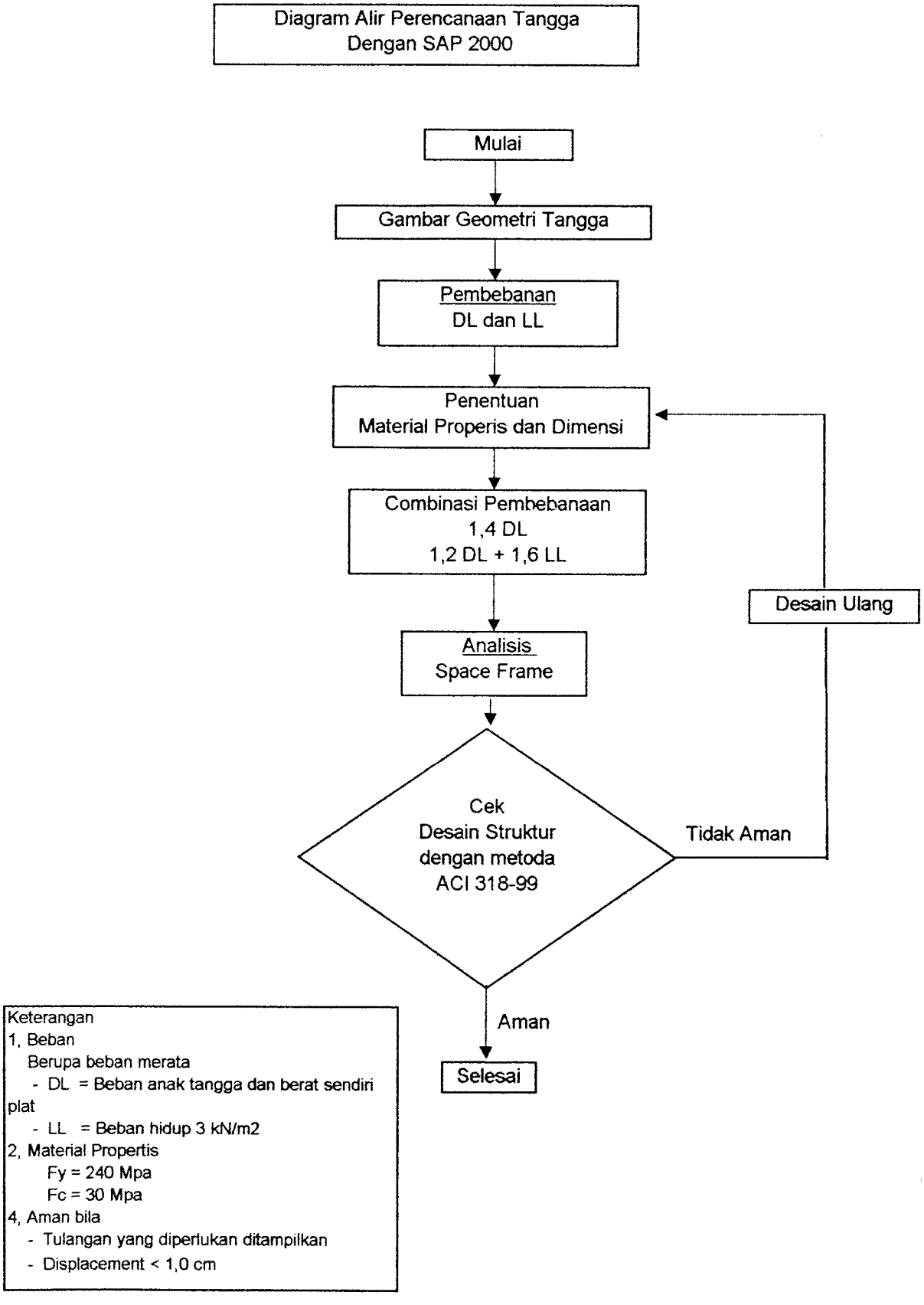
Diagram Alir Perencanaan Tangga
Dengan SAP 2000
Mulai
Gambar Geometri Tangga
Pembebanan
DL dan LL
Penentuan
Material Properis dan Dimensi
Combinasi Pembebanaan
1,4 DL
1,2 DL + 1,6 LL
Desain Ulang
Analisis
Space Frame
Cek
Desain Struktur
dengan metoda
ACI 318-99
Tidak Aman
Aman
Selesai
Keterangan
1, Beban
Berupa beban merata
- DL = Beban anak tangga dan berat sendiri plat
- LL = Beban hidup 3 kN/m2
2, Material Propertis
Fy = 240 Mpa
Fc = 30 Mpa
4, Aman bila
- Tulangan yang diperlukan ditampilkan
- Displacement < 1,0 cm

Diagram Alir Perencanaan Kuda-kuda
Rangka Baja Dengan SAP 2000

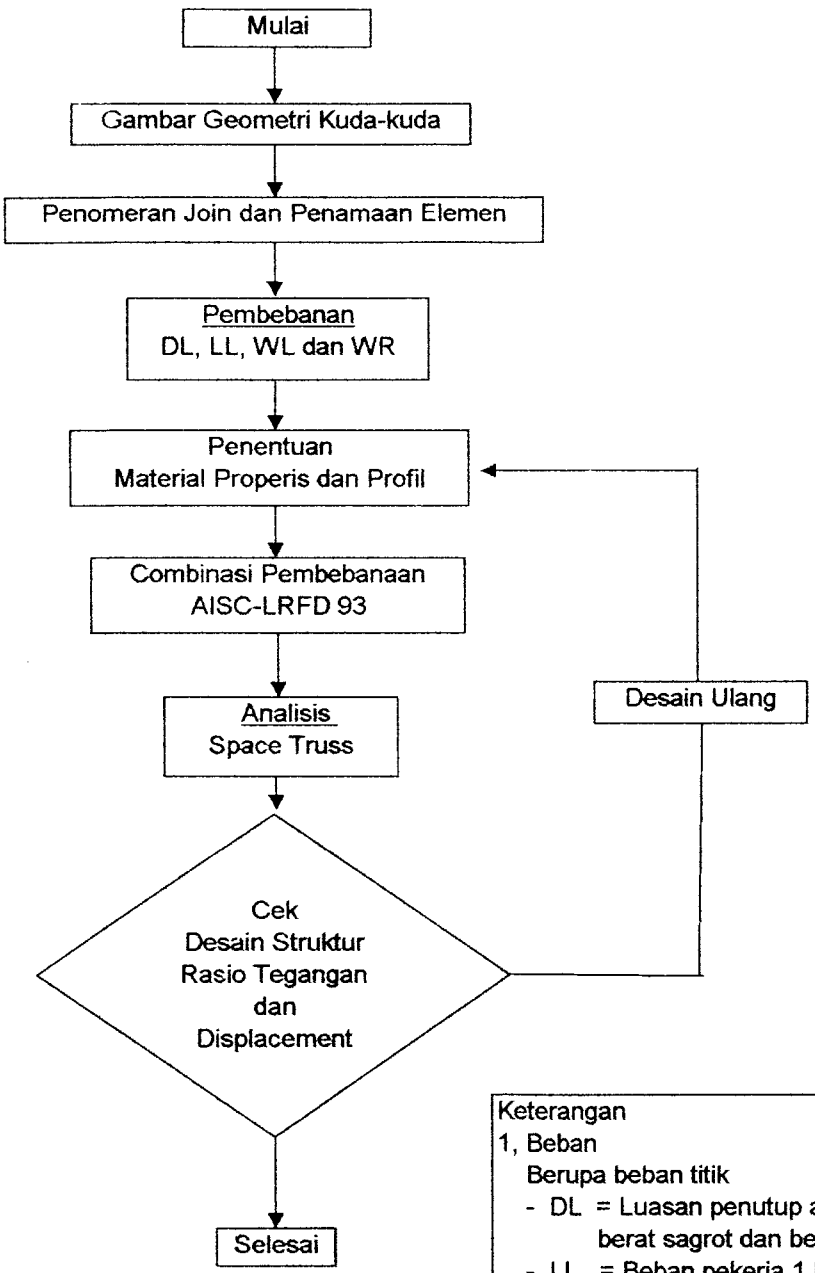

Keterangan
1, Beban
Berupa beban titik
- DL = Luasan penutup atap, berat gording, berat sagrot dan berat sendiri elemen.
- LL = Beban pekerja 1 kN
- WL = Beban akibat angin dari arah kiri
- WR = Beban akibat angin dari arah kanan

2, Material Propertis
Fy = 240 Mpa
Es = 200000 Mpa

3, Pilihan Profil
- 2L 45 X 45 X 5 - 10
- 2L 50 X 50 X 5 - 10
- 2L 55 X 55 X 5 - 10

4, Aman bila
- Rasio Tegangan < 1
- Displacement < L/360

Diagram Alir Langkah - langkah
Perencanaan Plat Lantai

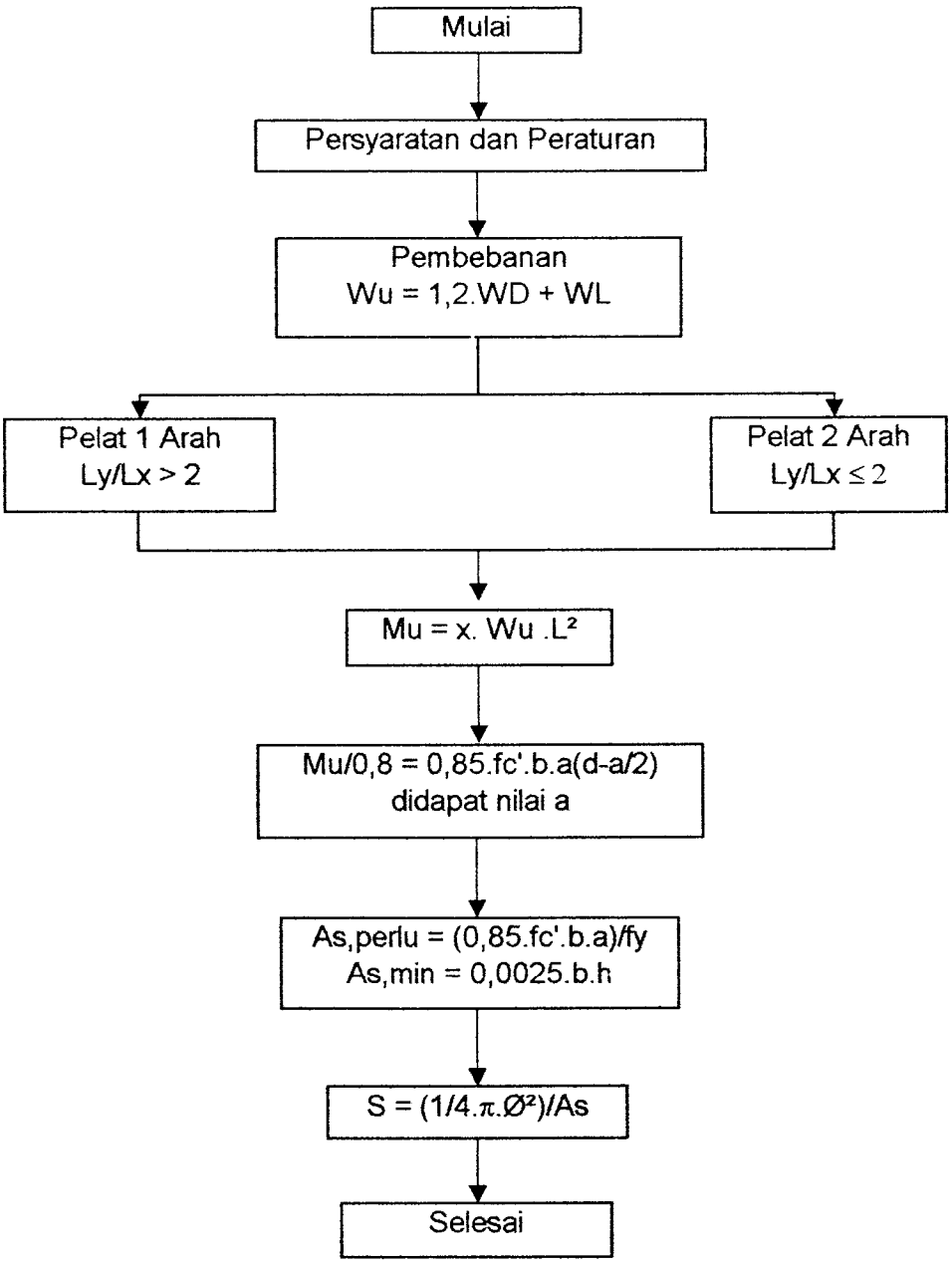

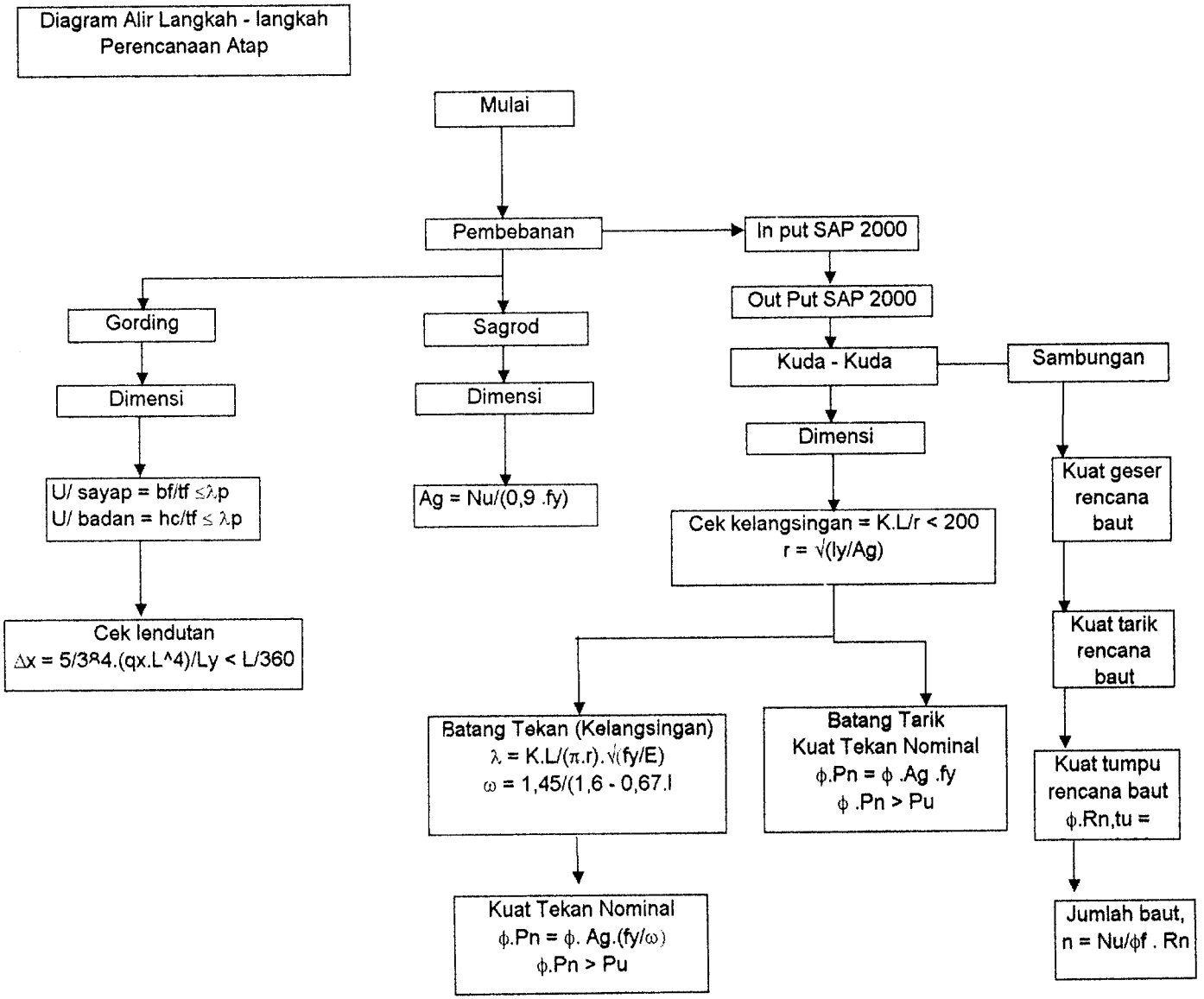
Diagram Alir Langkah - langkah Perencanaan Atap
Mulai
Pembebanan
In put SAP 2000
Out Put SAP 2000
Gording
Sagrod
Kuda - Kuda
Sambungan
Dimensi
Dimensi
Dimensi
U/ sayap = bf/tf ≤λp
U/ badan = hc/tf ≤ λp
Ag = Nu/(0,9 .fy)
Cek kelangsingan = K.L/r < 200
r = √(Iy/Ag)
Kuat geser rencana baut
Cek lendutan
Δx = 5/384.(qx.L^4)/Ly < L/360
Batang Tekan (Kelangsingan)
λ = K.L/(π.r).√(fy/E)
ω = 1,45/(1,6 - 0,67.l
Batang Tarik
Kuat Tekan Nominal
ϕ.Pn = ϕ .Ag .fy
ϕ .Pn > Pu
Kuat tarik rencana baut
Kuat tumpu rencana baut
ϕ.Rn,tu =
Kuat Tekan Nominal
ϕ.Pn = ϕ. Ag.(fy/ω)
ϕ.Pn > Pu
Jumlah baut,
n = Nu/ϕf . Rn

Diagram Alir Langkah - langkah Perencanaan Strujtur Rangka dengan Daktilitas Penuh

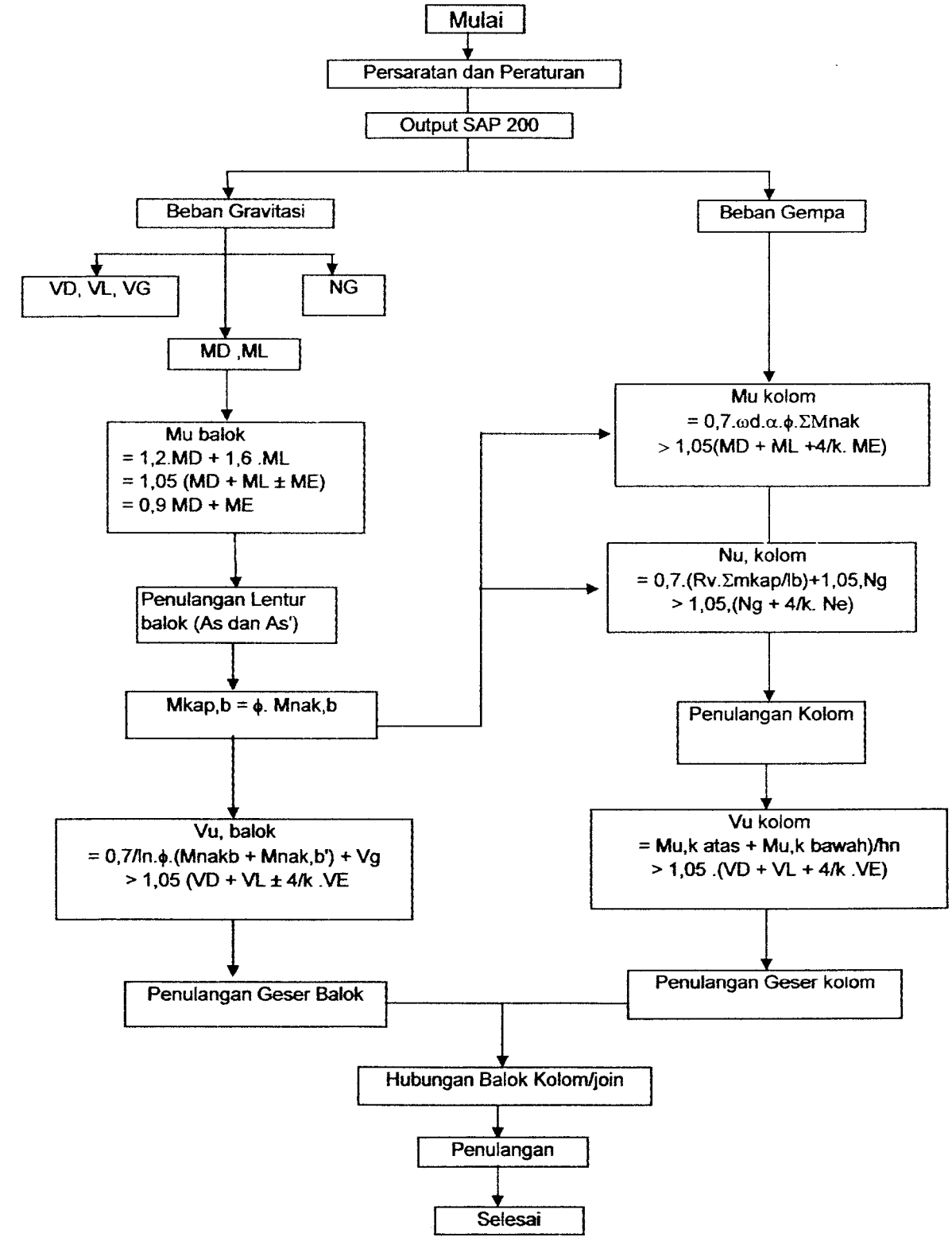

Laporan Momen Rencana Pelab

FRAME	LOC	MD N-mm	ML N-mm	MAY N-mm	MAY N-mm	comb 1 N-mm	comb 2 N-mm	comb 3 N-mm	comb 4 N-mm	comb 5 N-mm	M Lap N-mm	M Tum N-mm
1	2	3	4	5	6	7	8	9	10	11	12	13
1B1	225	-1170992,4	0	0	0	-1408403,2	-1202378,8	1283078,8	-1866338,4	-1668038,4	1708088,2	3819598,24
	3600	7215248,92	0	0	0	6553298,64	7078011,21	7578011,31	6400720,96	6492750,96	2351907,24	-4075441,1
	5775	-5170992,4	0	0	0	-1408403,2	-1202378,8	1283078,8	-1866338,4	-1668038,4		
1B10	225	-5203911,6	0	0	0	-6064608,32	-5669602,18	6669602,18	-4477040,44	-4276440,44		
	1924,5	-1120998,24	0	0	0	-1744423,49	-1579478,65	2079878,65	-2011117,52	-2011117,52		
	3600	1074095,92	0	0	0	2499118,1	2178650,72	2178650,72	1067686,56	1067686,56		
1B11	0	2948610,7	0	0	0	2919568,24	2851111,31	2851111,31	2114667,16	2114667,16		
	375	-1869921,7	0	0	0	-2061807,24	-2057615,84	2057615,84	-1759930,48	1759930,48		
	750	-8766444,34	0	0	0	-8119720,27	-7104706,61	7104706,61	-6089789,95	6089789,95		
1B12	150	-4086197,05	0	0	0	-3810243,48	-3290495,4	3290495,4	-2677565,04	2677565,04		
	2252,5	2981606,9	0	0	0	2677840,05	2130811,7	2130811,7	2688302,31	2688302,31		
	4275	-4263991,24	0	0	0	-5116789,49	-4477190,8	4477190,8	-3837592,12	3837592,12		
1B13	225	-4263991,24	0	0	0	-5116789,49	-4477190,8	4477190,8	-3837592,12	3837592,12		
	2250	2981812,13	0	0	0	3578174,56	3130902,74	3130902,74	2688630,92	2688630,92		
	4275	-4263991,24	0	0	0	-5116789,49	-4477190,8	4477190,8	-3837592,12	3837592,12		
1B14	225	-4263991,24	0	0	0	-5116789,49	-4477190,8	4477190,8	-3837592,12	3837592,12		
	2250	2981812,13	0	0	0	3578174,56	3130902,74	3130902,74	2688630,92	2688630,92		
	4275	-4263991,24	0	0	0	-5116789,49	-4477190,8	4477190,8	-3837592,12	3837592,12		
1B15	225	-4263991,24	0	0	0	-5116789,49	-4477190,8	4477190,8	-3837592,12	3837592,12		
	2250	2981812,13	0	0	0	3578174,56	3130902,74	3130902,74	2688630,92	2688630,92		
	4275	-4263991,24	0	0	0	-5116789,49	-4477190,8	4477190,8	-3837592,12	3837592,12		
1B16	150	-4263700,62	0	0	0	-5079240,62	-4444036,55	4444036,55	-3809430,47	3809430,47		
	2075	2655285,22	0	0	0	3186242,26	2788049,48	2788049,48	2389756,7	2389756,7		
	4000	-3552405,78	0	0	0	-4263888,91	-3730026,05	3730026,05	-3197165,18	3197165,18		
1B17	150	-4263700,62	0	0	0	-5079240,62	-4444036,55	4444036,55	-3809430,47	3809430,47		
	2075	2655285,22	0	0	0	3186242,26	2788049,48	2788049,48	2389756,7	2389756,7		
	4000	-3552405,78	0	0	0	-4263888,91	-3730026,05	3730026,05	-3197165,18	3197165,18		
1B18	250	-5264186,96	0	0	0	-6317024,35	-5527396,31	5527396,31	-4737768,26	4737768,26		
	1600	3061248,43	0	0	0	4417499,32	3865311,9	3865311,9	3313124,49	3313124,49		
	4750	-5264186,96	0	0	0	-6317024,35	-5527396,31	-5527396,31	-4737768,26	-4737768,26		
1B19	250	-5264186,96	0	0	0	-6317024,35	-5527396,31	-5527396,31	-4737768,26	-4737768,26		
	2600	3061248,43	0	0	0	4417499,32	3865311,9	3865311,9	3313124,49	3313124,49		
	4750	-5264186,96	0	0	0	-6317024,35	-5527396,31	-5527396,31	-4737768,26	-4737768,26		
1B2	0	-2485144,11	0	0	0	-2982173,93	-2609401,32	2609401,32	-2236629,7	2236629,7		
	2387,5	4861150,04	0	0	0	5833380,05	5104297,54	5104297,54	4376035,04	4376035,04		
	4775	-7936904,96	0	0	0	-9524285,95	-8333750,21	8333750,21	-7143214,46	-7143214,46		
1B20	225	-5464078,86	0	0	0	-6555694,63	-5737282,8	5737282,8	-4917670,97	-4917670,97		
	2600	3061248,43	0	0	0	4417499,32	3865311,9	3865311,9	3313124,49	3313124,49		
	4775	-5464078,86	0	0	0	-6555694,63	-5737282,8	-5737282,8	-4917670,97	-4917670,97		
1B21	250	-25142934,3	0	0	0	-30171521,2	-26400081	26400081	-22628640,9	22628640,9		
	6000	14724997,7	0	0	0	17669997,3	15461247,6	15461247,6	13252497,9	13252497,9		
	9750	-25142934,3	0	0	0	-30171521,2	-26400081	26400081	-22628640,9	22628640,9		
1B22	250	-25142934,3	0	0	0	-30171521,2	-26400081	-26400081	-22628640,9	-22628640,9		
	6000	14724997,7	0	0	0	17669997,3	15461247,6	15461247,6	13252497,9	13252497,9		
	9750	-25142934,3	0	0	0	-30171521,2	-26400081	-26400081	-22628640,9	-22628640,9		
1B23	250	-25142934,3	0	0	0	-30171521,2	-26400081	-26400081	-22628640,9	-22628640,9		
	6000	14724997,7	0	0	0	17669997,3	15461247,6	15461247,6	13252497,9	13252497,9		
	9750	-25142934,3	0	0	0	-30171521,2	-26400081	-26400081	-22628640,9	-22628640,9		
1B24	225	-25563700,9	0	0	0	-30676441,1	-26841885,9	26841885,9	-23007330,8	23007330,8		
	6000	14724997,7	0	0	0	17669997,3	15461247,6	15461247,6	13252497,9	13252497,9		
	9775	-25563700,9	0	0	0	-30676441,1	-26841885,9	-26841885,9	-23007330,8	-23007330,8		
1B25	250	-25142934,3	0	0	0	-30171521,2	-26400081	-26400081	-22628640,9	-22628640,9		
	6000	14724997,7	0	0	0	17669997,3	15461247,6	15461247,6	13252497,9	13252497,9		
	9750	-25142934,3	0	0	0	-30171521,2	-26400081	-26400081	-22628640,9	-22628640,9		
1B26	250	-25142934,3	0	0	0	-30171521,2	-26400081	-26400081	-22628640,9	-22628640,9		
	6000	14724997,7	0	0	0	17669997,3	15461247,6	15461247,6	13252497,9	13252497,9		
	9750	-25142934,3	0	0	0	-30171521,2	-26400081	-26400081	-22628640,9	-22628640,9		
1B27	250	-25142934,3	0	0	0	-30171521,2	-26400081	-26400081	-22628640,9	-22628640,9		
	6000	14724997,7	0	0	0	17669997,3	15461247,6	15461247,6	13252497,9	13252497,9		
	9750	-25142934,3	0	0	0	-30171521,2	-26400081	-26400081	-22628640,9	-22628640,9		
1B28	225	-5464078,86	0	0	0	-6555694,63	-5737282,8	-5737282,8	-4917670,97	-4917670,97		
	2600	3061248,43	0	0	0	4417499,32	3865311,9	3865311,9	3313124,49	3313124,49		
	4775	-5464078,86	0	0	0	-6555694,63	-5737282,8	-5737282,8	-4917670,97	-4917670,97		
1B29	250	-7307260,19	0	0	0	-8768736,23	-7672644,2	7672644,2	-6576552,17	6576552,17		
	2925	4864035,05	0	0	0	6535842,06	5107236,8	5107236,8	4077631,55	4077631,55		
	5600	-8252625,35	0	0	0	-9903150,42	-8666256,62	8666256,62	-7429362,82	7429362,82		
1B3	0	2485144,11	0	0	0	2982173,93	2609401,32	2609401,32	-2236629,7	2236629,7		
	2387,5	4861150,04	0	0	0	5833380,05	5104297,54	5104297,54	4376035,04	4376035,04		
	4775	-7936904,96	0	0	0	-9524285,95	-8333750,21	-8333750,21	-7143214,46	-7143214,46		
1B30	250	-7307260,19	0	0	0	-8768736,23	-7672644,2	-7672644,2	-6576552,17	-6576552,17		
	2925	4864035,05	0	0	0	5838842,06	5107236,8	5107236,8	4377631,55	4377631,55		
	5600	-8252625,35	0	0	0	-9903150,42	-8666256,62	-8666256,62	-7427362,82	7427362,82		
1B31	250	-5264186,96	0	0	0	-6317024,35	-5527396,31	-5527396,31	-4737768,26	-4737768,26		
	2600	3061248,43	0	0	0	4417499,32	3865311,9	3865311,9	3313124,49	3313124,49		
	4750	-5264186,96	0	0	0	-6317024,35	-5527396,31	-5527396,31	-4737768,26	-4737768,26		
1B32	250	-5264186,96	0	0	0	-6317024,35	-5527396,31	-5527396,31	-4737768,26	-4737768,26		
	2600	3061248,43	0	0	0	4417499,32	3865311,9	3865311,9	3313124,49	3313124,49		
	4750	-5264186,96	0	0	0	-6317024,35	-5527396,31	-5527396,31	-4737768,26	-4737768,26		
1B33	250	-5264186,96	0	0	0	-6317024,35	-5527396,31	-5527396,31	-4737768,26	-4737768,26		
	2600	3061248,43	0	0	0	4417499,32	3865311,9	3865311,9	3313124,49	3313124,49		
	4750	-5264186,96	0	0	0	-6317024,35	-5527396,31	-5527396,31	-4737768,26	-4737768,26		

1B34	250	-5264106,96	0	0	0	-6517024,16	-5527095,31	-5527095,31	-4737760,28	-4737760,28		
	2500	3681249,40	0	0	0	4417488,02	3865011,9	3865011,9	3313124,49	3313124,49		
	4750	-5264106,96	0	0	0	-6517024,35	-5527095,31	-5527095,31	-4737760,28	-4737760,28		
1B35	100	1316046,74	0	0	0	-1579256,09	1381849,06	-1381849,06	-1184442,07	-1184442,07		
	1200	916094,60	0	0	0	1099070,8	961668,572	961668,572	824306,347	824306,347		
	2275	-935141,77	0	0	0	-1122170,12	-982940,869	-982940,869	-842527,593	-842527,593		
1B36	225	-935141,77	0	0	0	1122170,12	-982940,869	-982940,869	-842527,593	-842527,593		
	1000	916094,60	0	0	0	1099070,8	961668,572	961668,572	824306,347	824306,347		
	2175	-1316046,74	0	0	0	-1579256,09	-1381849,06	-1381849,06	-1184442,07	-1184442,07		
1B37	225	-4263991,24	0	0	0	-5116789,49	-4477190,8	-4477190,8	-3837592,12	-3837592,12		
	2250	2981812,13	0	0	0	3578174,56	3130902,74	3130902,74	2683630,92	2683630,92		
	4275	-4263991,24	0	0	0	-5116789,49	-4477190,8	-4477190,8	-3837592,12	-3837592,12		
1B38	225	-4263991,24	0	0	0	-5116789,49	-4477190,8	-4477190,8	-3837592,12	-3837592,12		
	2250	2981812,13	0	0	0	3578174,56	3130902,74	3130902,74	2683630,92	2683630,92		
	4275	-4263991,24	0	0	0	-5116789,49	-4477190,8	-4477190,8	-3837592,12	-3837592,12		
1B39	225	-4263991,24	0	0	0	-5116789,49	-4477190,8	-4477190,8	-3837592,12	-3837592,12		
	2250	2981812,13	0	0	0	3578174,56	3130902,74	3130902,74	2683630,92	2683630,92		
	4275	-4263991,24	0	0	0	-5116789,49	-4477190,8	-4477190,8	-3837592,12	-3837592,12		
1B4	225	-4263991,24	0	0	0	-5116789,49	-4477190,8	-4477190,8	-3837592,12	-3837592,12		
	2250	2981812,13	0	0	0	3578174,56	3130902,74	3130902,74	2683630,92	2683630,92		
	4175	-4263991,24	0	0	0	-5116789,49	-4477190,8	-4477190,8	-3837592,12	-3837592,12		
1B40	260	-4086187,06	0	0	0	-4903424,46	-4290496,4	-4290496,4	-3677568,35	-3677568,35		
	2262,5	2981505,9	0	0	0	3577840,08	3130612,7	3130612,7	2683382,31	2683382,31		
	4275	-4263991,24	0	0	0	-5116789,49	-4477190,8	-4477190,8	-3837592,12	-3837592,12		
1B41	225	-4263991,24	0	0	0	-5116789,49	-4477190,8	-4477190,8	-3837592,12	-3837592,12		
	2237,5	2981505,9	0	0	0	3577840,08	3130612,7	3130612,7	2683382,31	2683382,31		
	4250	-4086187,05	0	0	0	-4903424,46	-4290496,4	-4290496,4	-3677568,35	-3677568,35		
1B42	225	-4263991,24	0	0	0	-5116789,49	-4477190,8	-4477190,8	-3837592,12	-3837592,12		
	2237,5	2981505,9	0	0	0	3577840,08	3130612,7	3130612,7	2683382,31	2683382,31		
	4250	-4086187,06	0	0	0	-4903424,46	-4290496,4	-4290496,4	-3677568,35	-3677568,35		
1B43	260	-4086187,06	0	0	0	-4903424,46	-4290496,4	-4290496,4	-3677568,35	-3677568,35		
	2262,5	2981505,9	0	0	0	3577840,08	3130612,7	3130612,7	2683382,31	2683382,31		
	4275	-4263991,24	0	0	0	-5116789,49	-4477190,8	-4477190,8	-3837592,12	-3837592,12		
1B44	225	-4263991,24	0	0	0	-5116789,49	-4477190,8	-4477190,8	-3837592,12	-3837592,12		
	2250	2981812,13	0	0	0	3578174,56	3130902,74	3130902,74	2683630,92	2683630,92		
	4275	-4263991,24	0	0	0	-5116789,49	-4477190,8	-4477190,8	-3837592,12	-3837592,12		
1B45	225	-4263991,24	0	0	0	-5116789,49	-4477190,8	-4477190,8	-3837592,12	-3837592,12		
	2250	2981812,13	0	0	0	3578174,56	3130902,74	3130902,74	2683630,92	2683630,92		
	4275	-4263991,24	0	0	0	-5116789,49	-4477190,8	-4477190,8	-3837592,12	-3837592,12		
1B46	225	-4263991,24	0	0	0	-5116789,49	-4477190,8	-4477190,8	-3837592,12	-3837592,12		
	2250	2981812,13	0	0	0	3578174,56	3130902,74	3130902,74	2683630,92	2683630,92		
	4275	-4263991,24	0	0	0	-5116789,49	-4477190,8	-4477190,8	-3837592,12	-3837592,12		
1B47	225	-5484070,86	0	0	0	-6580884,83	-5757282,8	-5757282,8	-4917670,97	-4917670,97		
	2500	3681249,40	0	0	0	4417499,32	3865311,6	3865311,6	3313124,49	3313124,49		
	4775	-5484070,86	0	0	0	-6580884,83	-5757282,8	-5757282,8	-4917670,97	-4917670,97		
1B5	225	-4263991,24	0	0	0	-5116789,49	-4477190,8	-4477190,8	-3837592,12	-3837592,12		
	2250	2981812,13	0	0	0	3578174,56	3130902,74	3130902,74	2683630,92	2683630,92		
	4275	-4263991,24	0	0	0	-5116789,49	-4477190,8	-4477190,8	-3837592,12	-3837592,12		
1B6	225	-4263991,24	0	0	0	-5116789,49	-4477190,8	-4477190,8	-3837592,12	-3837592,12		
	2250	2981812,13	0	0	0	3578174,56	3130902,74	3130902,74	2683630,92	2683630,92		
	4275	-4263991,24	0	0	0	-5116789,49	-4477190,8	-4477190,8	-3837592,12	-3837592,12		
1B7	250	-4086187,05	0	0	0	-4903424,46	-4290496,4	-4290496,4	-3677568,35	-3677568,35		
	2262,5	2981505,9	0	0	0	3577840,08	3130612,7	3130612,7	2683382,31	2683382,31		
	4275	-4263991,24	0	0	0	-5116789,49	-4477190,8	-4477190,8	-3837592,12	-3837592,12		
1B8	0	2349630,2	0	0	0	2819556,24	2467111,71	2467111,71	2114667,18	2114667,18		
	375	-1959922,7	0	0	0	-2351907,24	-2057918,84	-2057918,84	-1763930,43	-1763930,43		
	750	-6766444,39	0	0	0	-8119733,27	-7104766,61	-7104766,61	-6089799,95	-6089799,95		
1B9	225	5303011,5	0	0	0	-6364073,92	-5569002,18	-5569002,18	-4773430,44	-4773430,44		
	1862,5	3123836,24	0	0	0	3748603,49	3279870,56	3279870,56	2811317,62	2811317,62		
	3500	2075096,92	0	0	0	2490116,1	2178850,72	2178850,72	1867586,33	1867586,33		
101	260	-564463,27	0	0	0	-677349,924	-592681,184	-592681,184	-508012,443	-508012,443	2944909,55	-508012,443
	1000	610596,69	0	0	0	732716,803	641126,42	641126,42	549535,931	649535,931	649670,901	-5026536,74
	2050	-611838,19	0	0	0	974205,828	-862430,1	-862430,1	-730554,371	-730664,371		
1010	150	-1025050,7	0	0	0	-1230420,84	-1076618,24	1076618,24	-922815,63	-922815,63		
	1325	739440,29	0	0	0	887328,348	776412,305	776412,305	665496,261	665496,261		
	2500	748520,75	0	0	0	-898224,9	-785946,788	-785946,788	-673668,675	-673668,675		
1011	150	-1025050,7	0	0	0	-1230420,84	-1076618,24	-1076618,24	-922815,63	-922815,63		
	1325	739440,29	0	0	0	887328,348	776412,306	776412,306	665496,261	665496,261		
	2500	-748520,75	0	0	0	-898224,9	-785946,788	-785946,788	-673668,675	-673668,676		
1012	150	-1025050,7	0	0	0	-1230420,84	-1076618,24	1076618,24	-922815,63	-922815,63		
	1325	739440,29	0	0	0	887328,348	776412,306	776412,306	665496,261	665496,261		
	2500	-748520,75	0	0	0	-898224,9	-785946,788	-785946,788	-673668,675	-673668,676		
1013	150	-1025050,7	0	0	0	-1230420,84	-1076618,24	-1076618,24	-922815,63	-922815,63		
	1325	739440,29	0	0	0	887328,348	776412,306	776412,306	665496,261	665496,261		
	2500	-748520,75	0	0	0	-898224,9	-785946,788	-785946,788	-673668,675	-673668,675		
1014	250	-748520,75	0	0	0	-898224,9	785946,788	-785946,788	-673668,676	-673668,675		
	1425	739440,29	0	0	0	887328,348	776412,306	776412,306	665496,261	665496,261		
	2600	-1025050,7	0	0	0	-1230420,84	-1076618,24	-1076618,24	-922815,63	-922815,63		
1015	250	748520,75	0	0	0	898224,9	785946,788	-785946,788	-673668,675	-673668,675		
	1425	739440,29	0	0	0	887328,348	776412,306	776412,306	665496,261	665496,261		
	2500	-1025050,7	0	0	0	-1230420,84	-1076618,24	-1076618,24	-922815,63	-922815,63		
1016	125	-877364,42	0	0	0	-1052837,3	-921232,641	-921232,641	-789627,978	-789627,978		
	1250	813641,57	0	0	0	728249,884	644218,649	644218,649	552187,413	552187,413		
	2275	-877364,42	0	0	0	-1052837,3	-921232,641	-921232,641	-789627,978	-789627,978		
1017	125	-877364,42	0	0	0	-1052837,3	-921232,641	-921232,641	-789627,978	-789627,978		

	1250	613541,67	0	0	0	736240,934	644218,650	644218,650	552187,413	552187,413			
	2075	-877364,42	0	0	0	-1050837,3	-921202,641	-921202,641	-789627,978	-789627,978			
1018	125	-3321530,78	0	0	0	-3997836,94	-3498107,32	-3498107,32	-2998377,7	-2998377,7			
	2250	1987874,7	0	0	0	2385449,64	2087268,44	2087268,44	1789087,23	1789087,23			
	4375	-3321530,78	0	0	0	-3997836,94	-3498107,32	-3498107,32	-2998377,7	-2998377,7			
1019	125	-3321530,78	0	0	0	-3997836,94	-3498107,32	-3498107,32	-2998377,7	-2998377,7			
	2250	1987874,7	0	0	0	2385449,64	2087268,44	2087268,44	1789087,23	1789087,23			
	4375	-3321530,78	0	0	0	-3997836,94	-3498107,32	-3498107,32	-2998377,7	-2998377,7			
102	250	-564468,27	0	0	0	-677349,924	-592681,184	-592681,184	-508012,440	-508012,440			
	1300	610596,69	0	0	0	732716,908	641126,42	641126,42	549536,931	549536,931			
	2350	-811838,19	0	0	0	-974206,828	-852430,1	-852430,1	-730654,371	-730654,371			
1020	125	-3321530,78	0	0	0	-3997836,94	-3498107,32	-3498107,32	-2998377,7	-2998377,7			
	2250	1987874,7	0	0	0	2385449,64	2087268,44	2087268,44	1789087,23	1789087,23			
	4376	-3321530,78	0	0	0	-3997836,94	-3498107,32	-3498107,32	-2998377,7	-2998377,7			
1021	125	-3321530,78	0	0	0	-3997836,94	-3498107,32	-3498107,32	-2998377,7	-2998377,7			
	2250	1987874,7	0	0	0	2385449,64	2087268,44	2087268,44	1789087,23	1789087,23			
	4075	-3321530,78	0	0	0	-3997836,94	-3498107,32	-3498107,32	-2998377,7	-2998377,7			
1022	125	-4190488,96	0	0	0	-5028585,74	-4400013,4	-4400013,4	-3771440,06	-3771440,06			
	2500	2464186,29	0	0	0	2944993,55	2578874,6	2578874,6	2208749,66	2208749,66			
	4875	-4190488,96	0	0	0	-5028585,74	-4400013,4	-4400013,4	-3771440,06	-3771440,06			
103	250	-564468,27	0	0	0	-677349,924	-592681,184	-592681,184	-508012,440	-508012,440			
	1300	610596,69	0	0	0	732716,908	641126,42	641126,42	549536,931	549536,931			
	2350	-811838,19	0	0	0	-974206,828	-852430,1	-852430,1	-730654,371	-730654,371			
104	250	-564468,27	0	0	0	-677349,924	-592681,184	-592681,184	-508012,440	-508012,440			
	1300	610596,59	0	0	0	732716,908	641126,42	641126,42	549536,931	549536,931			
	2350	-811838,19	0	0	0	-974206,828	-852430,1	-852430,1	-730654,371	-730654,371			
105	250	-748520,75	0	0	0	-898224,9	-785946,788	-785946,788	-673668,676	-673668,676			
	1425	739440,29	0	0	0	887328,348	776412,305	776412,305	665496,261	665496,261			
	2600	-1025350,7	0	0	0	-1230420,84	-1076618,24	-1076618,24	-922815,63	-922815,63			
106	150	-1025350,7	0	0	0	-1230420,84	-1076618,24	-1076618,24	-922815,63	-922815,63			
	1375	742086,31	0	0	0	890860,372	779504,676	779504,676	668146,779	668146,779			
	2600	-1025350,7	0	0	0	-1230420,84	-1076618,24	-1076618,24	-922815,63	-922815,63			
107	250	-748520,75	0	0	0	-898224,9	-785946,788	-785946,788	-673668,676	-673668,676			
	1425	739440,29	0	0	0	887328,348	776412,305	776412,305	665496,261	665496,261			
	2600	-1025350,7	0	0	0	-1230420,84	-1076618,24	-1076618,24	-922815,63	-922815,63			
108	150	-1025350,7	0	0	0	-1230420,84	-1076618,24	-1076618,24	-922815,63	-922815,63			
	1325	739440,29	0	0	0	887328,348	776412,305	776412,305	665496,261	665496,261			
	2500	-748520,75	0	0	0	-898224,9	-785946,788	-785946,788	-673668,676	-673668,676			
109	150	-1025350,7	0	0	0	-1230420,84	-1076618,24	-1076618,24	-922815,63	-922815,63			
	1325	739440,29	0	0	0	887328,348	776412,305	776412,305	665496,261	665496,261			
	2500	-748520,75	0	0	0	-898224,9	-785946,788	-785946,788	-673668,676	-673668,676			
2A1	250	-20000932,4	-4096109,43	150690939	-150690939	31034894	146720183	-197030788	129321005	-165322684	276577128	237077536
	1625	14684655,3	4277574,16	72899008	-72899008	24221705	96870154	-57208762,7	78717297	-52500917,4	-148178337	-417671064
	3000	26525463,1	8079837,53	17892918	17892918	44758295,7	18890618,8	64774746,6	7709290,67	39976543		
2A10	250	-183618422	-80668901	136119762	-136119762	-293393948	-86194164,4	-372046656	-24746904	-269782566		
	1625	-14204427,8	-5886448,32	96647945,6	-96647945,6	-26142030,7	80037944,9	-120612741	73209166,9	-98777135,9		
	3000	104029089	38645167,4	54976128,8	-54976128,8	188107175	204325682	88875791,3	143104696	44147664,1		
2A11	250	-19732709,1	-4072683,9	170762369	-170762369	30195546,2	154721946	-203858008	136917586	-171436561		
	1625	14401254,6	4022980,47	75937336,1	-75937336,1	24198290,3	98840746,3	-60627660,6	81304731,6	-55382473,4		
	3000	26930487,2	7847244,99	-18877685,7	18877685,7	43672116,6	14821034,6	54464176,6	8247475,47	40327311,5		
2A12	0	31837081,7	12313308,6	21179480,8	-21179480,8	58026767,6	67408458,8	22831622,8	47204899,9	5681811,08		
	550	-7927404,62	-3901184,62	-11704065,8	11704065,8	-15754748,9	-24299644,5	278893,673	-17668323,4	3398995,06		
	1100	-61190233	-20947512,8	-44687625	44687625	-94932300,1	-120351650	-26717638	-85191072,2	-5930347,2		
2A13	0	29507403	11117810,7	18319798,2	-18319798,2	53197086,6	60724706,2	22253130	43044481,1	10069844,3		
	550	-11137936	-5436697,11	-15510571,2	15510571,2	-22064238,5	-33118611,3	-546411,808	-23983656,5	3905371,88		
	1100	-55492349	-22832382,3	-49340939	49340939	-103107430	-131642676	-28026604,3	-94049959,2	-5538269		
2A14	0	26627001,4	8953320	-17879232,8	17879232,8	48917713,7	19956044,4	67502433,3	9862991,75	42036610,8		
	875	-504701,36	-1741708,42	-77244886	77244886	-3512447,1	-83388044,2	78626216,4	-70064882,6	68976112,2		
	1750	-39666189	-14111641,4	-136610546	136610546	-58977893	-197376977	89506167,2	157740061	88149920,4		
2A15	0	28206494,3	9719734,7	-18868963,7	18868963,7	47836388,7	18088656,4	67888290,3	8441577,64	42394112,2		
	875	-1261902,04	-2121702,95	-80878710	80878710	-4897007,17	-88242151,9	81600139,1	-73917650,8	71564127,2		
	1750	-39369964	-14637946,2	-142900467	142900467	-70664669,1	-204216900	94874159,4	-164043379	93177443,7		
2A16	0	102170690	36557565,9	53670914,5	-53670914,5	184456913	200060076	87561155,1	140167444	40739790,3		
	2000	138476581	51866852,1	-105950,29	105950,29	260358861	196063308	196675803	126403568	126824278		
	4000	100163640	36400479,3	-53782811	53782811	161661415	84996723,6	197940827	41742666,3	130551716		
2A17	0	117777320	44404026,2	66418876	-66418876	212279788	235380098	86666455,7	166776576	46222602,3		
	2000	154091157	57792337,5	485903,31	-485903,31	278677129	216447172	216426776	139118364	139244729		
	4000	113786064	43513680,8	-66447070	65447070	205166188	91675272,4	229315219	43506094,8	161309821		
2A18	0	104757479	39762180,2	66405626,6	-66405626,6	189329415	217296493	77344577,4	164046795	34618667,5		
	2000	137510448	51664132,2	2023520,03	-2023520,03	247676160	195333272	191083880	125580673	121938736		
	4000	93644495,2	35699447,8	-82358608	82358588	171412510	57720180,6	188673216	29157316,5	140402775		
2A19	0	123932605	43698805	-51077596	51077596	218637214	117478150	225871082	65289508	167779181		
	2000	141063075	51437190	-2372696,99	2372696,99	251576194	194233042	199216705	124021340	128092195		
	4000	81674637,7	32508811	46832201,9	-46832201,9	149903811	166338092	67410468,1	115386147	31449183,3		
2A2	250	-162475934	-80895671	132623011	-132623011	-282404194	-88891976	-367400302	-26867630,5	-266689051		
	1625	-13532189,1	-5956896,78	93134369,9	-93134369,9	-25608081,8	78046487,3	-117633709	71641962,7	-95999803,1		
	3000	104233077	39441327,3	53646733,7	-53646733,7	188186262	203644621	90388561,8	142090821	46526618,2		
2A20	0	104449523	38770876,5	67015463,6	-67015463,6	189965630	217615404	76881951	154313079	33868262,4		
	2000	137248016	51618462,3	1997413,95	-1997413,95	247288359	194989198	190793829	125321727	121728442		
	4000	93435586,8	30798331,6	-63020627	63020627	171001716	56711123,3	199054440	27373460,9	140810592		
2A21	0	117620495	44633116,8	67502123	-67502123	212277579	238367543	94603084,7	166620056	46016634,5		
	2000	153628320	57301359,2	600879,9	-600879,9	276038168	215986444	214933586	138716260	137814896		
	4000	113117220	43402931,2	-66600360	66600360	205185064	89983473,1	229614229	41955174,1	161656822		
2A22	0	101943811	38762183,6	54998093,1	-54998093,1	194352067	201315313	88027217,3	141159614	42340245,2		
	2000	139696077	51866749	-149404,09	149404,09	250504491	195627889	195841438	126692006	126960930		

	4000	100829413	38262640,2	-56197804	56197804	182247626	94090183,5	201005781	41058356,3	140404506		
2A23	0	83944372,7	32464972,8	49171037	-49171037	162581204	87181961,8	170441129	31296002,1	119903569		
	1000	79294250,8	9409135,96	13905171,2	-13905171,2	31007727,8	65588034,7	20072975,5	27859408,5	14640178,7		
	2000	-59698010	-23261701,2	74761382	-74761382	-105138345	-2889777,5	-159300080	16709626,8	-118241407		
2A24	0	82312170,8	31986046,1	-50697120	50697120	160520761	84034003,3	170287465	38800546,4	120068084		
	1000	20962022,8	8961803,23	10801257	-10801257	46897272,3	47912890,7	26560053,6	30607781,7	14716409,1		
	2000	-60126404	-24604140,3	71789633,6	71789633,6	-111616617	-11052916	-161832147	10604025,7	-118705014		
2A25	250	-26134424,4	-4171120,27	179186012	-179186012	-380250707,6	156764575	-214530291	137748347	-184790217		
	1125	12986132,5	4026490,29	10811370	-10811370	33703741,5	13019185,5	-3254806,3	10006095,0	-8291571,8		
	2000	46093774	11499282,7	33009302,6	-33009302,6	79712409,1	93057184,6	24674601,3	71218821,8	117488958,5		
2A26	0	67070602,3	21940646,4	17241814,8	17241814,8	107744684	62401620,6	82700615,4	87113753,4	20070486,8		
	875	10811800,8	3710517,02	75764024,1	-75764826,1	1991109,4	94401075,8	-64490451,1	77510106,1	78448580,9		
	1750	-46882676	17402421,2	114207837	-114207837	-63164084,1	76512671,4	-205440387	78840745,2	-102032062		
2A27	0	60647183,2	21032496,4	17276451,1	-17276451,1	102568812	90278724,3	61200271,9	67070379,1	24894658,1		
	875	9956091,04	3146979,83	72362911,5	-72362911,5	15787958,6	94472386	-68660719,1	76598715,4	-51864627,2		
	1750	-49687760	-10766683,7	134550068	-134550068	-88016304,3	75266408,7	-216119084	80204141,1	169066092		
2A28	0	45978010,8	11584002,5	32985537	-32985537	7561201,1	83806057,6	24529139,4	71006593	11690625,4		
	875	50006202,8	9462200,19	-23466509,9	23466560,9	75149460,0	36810490,4	86040457,2	23097408,6	66127412,4		
	1750	49301870,9	6631634,65	-79921877	79921877	98775207,6	-26932043,3	149930899	-27550290,1	116003179		
2A3	250	-159806707	-63819920	156012016	-156012016	-306879810	-74790306,4	-402419608	-12416222,3	-292036650		
	1625	-10128031,8	4730682,12	111176740	-111176740	-19721729,0	101600568	-111308492	90840928,6	-109172407		
	3000	118374068	44614315,9	66309400,3	-66309400,3	213430146	236110040	96797181	166242445	46031416,6		
2A30	0	66015457,3	20908867,1	17260069,6	-17260069,6	96479416,1	95509613,2	69300328	65066506,2	23981217,9		
	1375	25070572,9	9340536,64	-72108218	72108218	45240546,1	-39601380,2	111925870	-41426720,6	68380011,8		
	2750	34034791	-11966433,8	-161497084	161497084	-69985040,4	-216816749	122527128	-175978688	114716064		
2A31	0	100298100	39211078,4	-53850850	53850850	186400561	87918346	201013002	43698272,5	140804811		
	1375	-14898307,7	-6315069,43	-92956280	93956200	-26140519,7	-118060887	77147258,3	-86699110,5	70432157,5		
	2750	-162871222	-59696156	-132068861	132068851	-290780218	-365866506	-88661896,5	-265437075	-27731104,9		
2A32	0	114322907	40708014,7	-56402306	56401306	207103912	92682118,5	220027024	44807514	161761710		
	1375	-16140271,2	-6021640,89	-111201042	111201042	-26003059,8	-108099086	94120453,2	-114807289	95555017,7		
	2750	-177791810	-66496737	-157000342	157000342	-318143361	413425231	-83724512,9	-301312937	-18712221,2		
2A33	0	95516329,2	37635581	-52386307	52386307	174836325	70352147,4	201361292	29017020	142110570		
	1375	-26360724,1	-8016143,16	-106476490	106476490	-44446808	-147040830	76556799,9	-119544493	72113189,3		
	2750	-179095246	-63410707	-160567676	160567676	-316731437	-406364198	-90192074	-299966640	-25944819,3		
2A34	0	79667605	30967828,6	-40937171	40937171	145229662	61762050,7	164310111	27927390,6	118834209		
	1375	23291052,2	9680465,86	-114420840	114420840	40430008	-86541177	153748467	-82019029	123940223		
	2750	-64463979	-21249736,8	-180010106	180010105	-111365362	-276778783	101242402	-220028676	100931614		
2A35	0	127862093	46230934,9	-51912969	51912969	225792013	123478928	231496540	68340224,7	161788551		
	1387,5	38775808,7	8594826,39	-85592031	85592031	61882891,1	-40089823,4	139650342	-42134000	111931066		
	2775	32014162	-35942604	-119271104	119271104	-156926149	-245315289	6154036,82	-181166720	33571266,8		
2A36	0	78726472,6	30373818,6	-60273876	60273876	143088677	58577431,9	184162577	25806435,1	116099416		
	1375	23372848,3	9631670,14	-115141289	115141269	40467930,2	-87366007,9	154641557	-82591678,8	124662706		
	2750	-63158765	-20053617	-180008668	180008669	-109166533	-275031843	102980060	-218850231	106165372		
2A37	0	95311679,4	37506332,3	-53040928	53040926	174402146	69352971,9	201745221	29040976,4	142520046		
	1375	-28332754	-8107869,02	-107502070	107502070	-44554975,2	-148178037	77676009,3	-120450892	73002934,4		
	2750	-179164061	-63474508	-151960203	151960203	-316544806	-407654017	-88637681	-298003370	-24476012,2		
2A38	0	113654271	40801178,1	66463831	66463031	206147010	90763674,9	230316620	42480296,7	162097292		
	1375	-17065564,5	-6229782,28	-112994350	112994350	-20480329	-142481554	94806580,5	-117900923	86308907		
	2750	-179023381	-65803680	-169534863	169534863	-320114386	417671064	-63647852	-304702370	17640110,2		
2A39	0	130021022	38102606	-56254115	56254115	186180444	87107243,7	203140885	42980216,8	142447624		
	1375	-13710586,8	-5476147,51	95308600	95308080	-25214516	-119076671	80634683,7	-93144323,9	70465306,5		
	2750	-161820834	-59797766	-136422260	136422260	-288623191	-368404080	-84016104,4	-267338506	-25577636,8		
2A4	250	-147232818	-54496478	169128730	-169128730	-263972146	-33007519,1	-370177062	10706320,8	-275725393		
	1625	-4731163,67	-2131976,32	112786638	-112786638	-9086546,4	111443641	-126408380	97249836,3	-105766013		
	3000	106592036	40488834,3	68444641,8	-68444641,8	192692039	219960214	80416876	166702920	36132746,1		
2A40	0	64073530,4	20707808,6	17920173,8	-17920173,8	98020542,2	95162159,3	57529794,7	64794339	37539028,6		
	1375	27380867,5	9694867,8	-74747892	74747892	48344491,2	-40684934,8	115376638	-42648331	91897874,8		
	2750	-30530300,5	-11081211,6	-167416953	167416953	-54334299,2	-218298411	133277090	-178161828	123187087		
2A43	150	42541942	6156245,26	-73232731	73232731	69300322,8	-27362576,7	129436068	-27621710,1	104107206		
	700	4104770,77	-1330428,29	-116372426	116372426	2883438,06	-119069980	125322130	-100968389	108601476		
	1250	-40531772	9434103,58	-159612109	159612109	-52132212,1	-218810883	118959645	-180039103	107082583		
2A5	260	-23131071,8	-7082365,61	181000648	-181000640	-39667072,5	158828713	-221835642	142118617	-183736540		
	1625	17067104,7	5465677,48	101002932	-101002932	31533448,5	130766009	-31466147,5	106848033	-76065244,2		
	3000	77268603,7	10570581,2	21095206,9	-21095206,9	40621254,4	60759403,3	16459971,4	43518808,7	5546408,03		
2A6	225	-182648262	-60768380	117178888	-117178888	-316407010	-126169852	-372244015	-68922428,1	-259844426		
	1612,5	-32194664	-8784532,03	81964202,6	-81964202,6	-51868848,1	44426122,7	-127605693	44762584,8	-102742900		
	3000	66545244,7	34287997,1	45748506,2	-45748506,2	166721000	172071061	74787120,1	119955277	35816182,5		
2A7	250	-22659362,6	-5968678,12	182760985	-182760985	38220960,1	161626397	-222171672	144181460	-184788310		
	1525	15730077	6078385,08	100511300	-100511309	29801500	128847528	-92228218	105517246	-75403107,5		
	3000	24841037,4	9382610,11	18261646,6	-18261646,6	44821261,1	64124290,3	15774832,4	33792415,7	6921451,72		
2A8	260	-147214605	-54286796	160596654	-160696654	-260630717	-37160303	-374616277	12132906,6	-277120071		
	1626	-4881311,91	-2030138,2	113868932	-113868932	-9105795,06	112616521	-126606237	98088868,7	-108875220		
	3000	108273438	40492680,8	67041210,4	-67041210,4	192316414	220240084	73469421,7	155933183	35309004,6		
2A9	260	-169906674	-63502721	168509647	-168509647	-305540262	-72006289,9	-404875555	-10257324,6	-295574609		
	1525	-10316036,4	-4623471,38	112067104	-112067104	-19817516,7	103508811	-133722806	92386421,4	-110965306		
	3000	118094924	44742938,7	67424650,4	-67424650,4	213302610	237077535	85436958,3	166967536	46603326,9		
2B1	225	-10680580,6	244809,56	-177414,54	177414,54	-13009867,2	-11603280,8	-11049828,3	-9112186,91	-9272829,73	143346046	184401962
	3600	7560823,08	-387589,04	164673,7	-164673,7	6440877,21	7734913,86	7089209,09	8040867,08	6647824,42	-102970994	-226350604
	5775	-12222107,3	-600148,41	606561,95	-606561,95	-16614802,2	-12597344,4	-13671124,6	-10464017,8	-11645829,3		
2B10	225	-21048169,6	-132635,75	-1352111,05	1352111,05	-25027400,5	-23968441	-21119007,8	-20428482,5	-17994652,7		
	1862,5	8577219,87	-201103,67	1627249,72	-1627249,72	9970850,09	10524621,9	7107397,44	9184022,72	6254973,23		
	3600	5562219,69	-268731,56	4606610,48	-4606610,48	6243093,10	10422375,4	748493,048	9161947,15	860048,289		
2B11	0	5788326,62	-223404,11	4960723,99	-4960723,99	6688407,37	11075367,9	667837,628	9674146,55	744842,367		
	375	-2263732,26	-261327,07	-1068400,39	1068400,39	-3134602,01	-4068593,05	-1138152,63	-3267119,38	-307598,674		
	750	-12043228,5	-298220,03	-7693524,78	7693524,78	-14930626,2	-21006359,9	-4849961,33	17763078	-3914733,05		

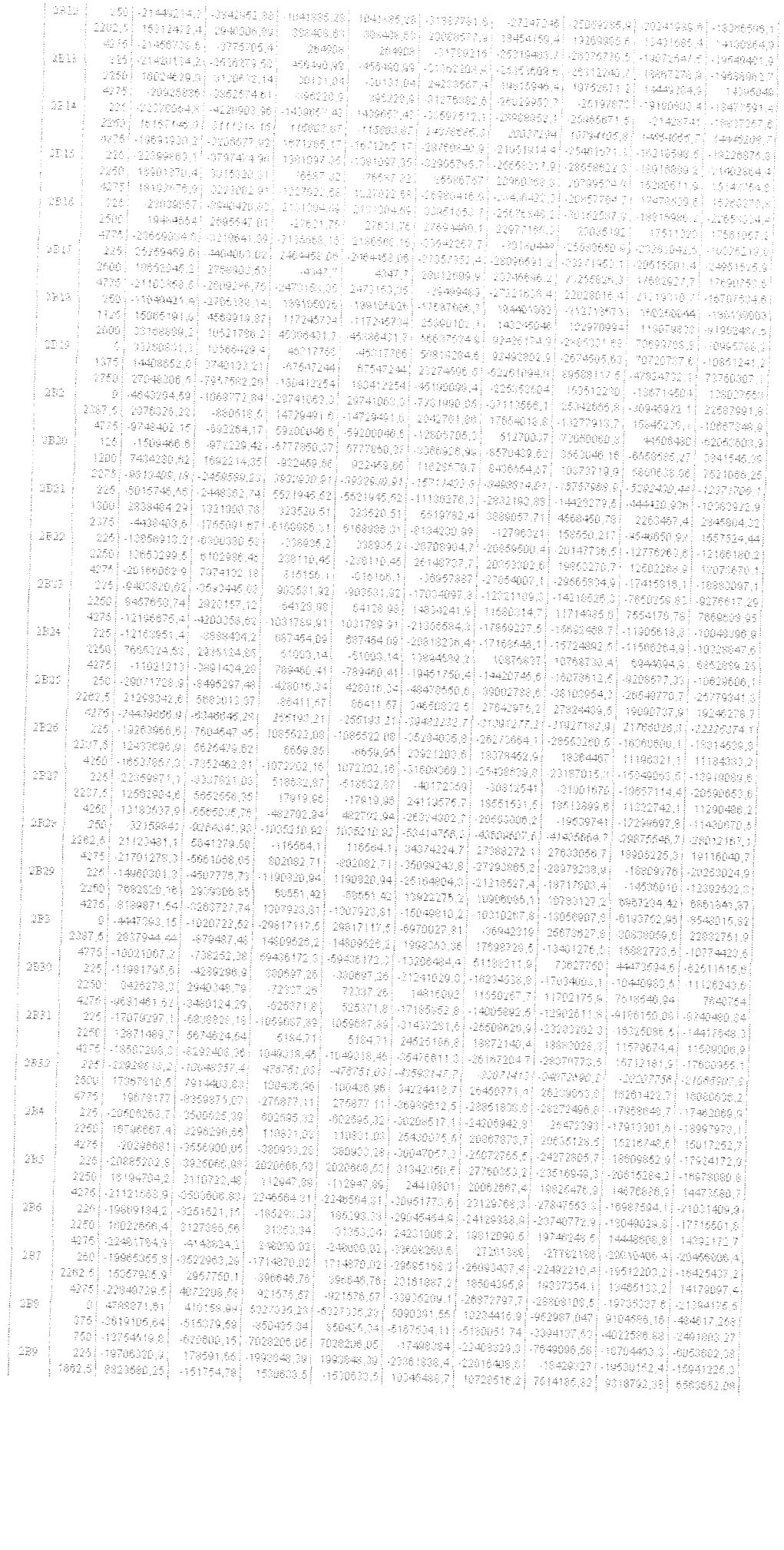

	2500	4415091,01	-482101,16	5065116,09	-5065116,09	4626747,82	9480130,79	-1127010,8	8623180,49	576021,877		
201	250	-4098062,24	769002,08	-30606726,6	30606726,6	-6480079,47	-37066706,1	26767039,8	-31405310	23506797,9		
	1000	-408879,15	-296788,12	643491,69	-643491,64	-961515,972	-31036,8064	-1383409,16	212951,285	-935231,760	29860002,5	36286146,2
	2250	975814,35	167426,75	31793710,6	-31793710,6	1440060,02	34507269,6	-32199522,8	28483472,6	-27735208,8	-1699119	-53408110,8
2010	0	-43036824	-19036719,8	-1114436,40	1114436,48	-82682940,6	-64803027,7	-62291707,1	-39738104,4	-37730148,8		
	2250	10401007,6	6431148,39	-65645,08	65645,08	26071057,2	20079860,2	20217504,9	12001916,2	12119897,3		
	4500	-3367677,69	-2616293,68	983346,5	-983346,5	-4230365,12	-49777782,49	-7042757,72	-2146808,25	-3916801,59		
2011	0	44023480	19031862,6	-2898631,08	2898601,08	-82204815,9	-57202120,8	-41144090,6	-47211895,4	-30994348		
	2250	11100208,1	6697296,73	-140821,82	140821,82	22275822	16796694,7	17092850,1	9860797,73	10117918,7		
	4500	-7003538,81	-4491458,69	2616788,55	1610788,55	-17749377,3	8043063,94	-14409219,9	-3947170,26	-8667092,65		
2012	0	-19293016,1	-9199090,73	962606,61	-962606,61	-37269426,1	27349281	29460794,9	-16406440,8	-13229186,7		
	2250	16270372,2	7201406,94	238467,12	238467,12	29860032,6	20092759,1	22501097,1	13960846,4	11501422,6		
	4500	-20367656,9	-11215611,7	-486722,4	486722,4	-46488064,9	-36644705,2	34024868,2	-21468040,5	-20585740,2		
2013	0	-20062361,4	-11064297,7	107103,5	-107103,5	-45773710	-34891632,1	-35116649,6	-20920772,1	-21113618,4		
	2250	15106041,1	7077564,46	236165,31	-236165,31	29581706,5	22091145,2	22008319	13688076,4	13466837,2		
	4500	-19467970,3	-9568304,33	360207,13	-360207,13	-30658656	-29091562,1	-29864287,1	-17195208,6	-17309062,4		
2014	0	-9960622,66	-6060613,78	4385475,43	-4385475,40	-21038359,2	-11574476,1	-20783070,6	-5017632,51	-12811408,3		
	2250	14060812,9	6919084,92	50640,23	-50640,23	27954397,4	21367616,1	21266600,8	12710098,8	12610264,4		
	4500	-35106149	-14926427,9	4279794,77	4279794,77	-65000060,4	-56469770,2	-46472201,3	35447049,4	-37740716,8		
2015	0	-28626233,8	-13202623,4	466024,60	-466024,61	-66554473	-40989688,2	-40066261	-26154179,2	-28991241		
	2500	14409526,5	6651128,41	166406,68	-166406,68	27773357,4	21404107,8	21157650,3	13108612,7	12828716,2		
	5000	-10710843,1	-9111784,82	-164037,46	164037,46	37036467,5	-23421911,3	-28098432,7	-16991097,5	-10703825,1		
2016	0	-7024451,97	-5271271,79	-3812469,84	3812469,84	-17943377,2	-17306119,6	-9298932,87	-10560229,7	-3700793,83		
	2250	12122202,5	6139168,14	98271	-98271	24569344,8	10633049,6	18426671,5	10998460,1	10031565,3		
	4500	41037600	-17268107,8	4009011,75	-4009011,76	-75873872,5	-56198274,6	-60617198,2	-33326809,4	40641860,6		
2017	0	-20013600,1	-11068400,1	-580749,77	580749,77	-46309760,3	-35227406,5	-34001600,9	-21276614,9	-20185865,3		
	2250	16336496,3	7111078,24	-272613,96	272613,96	29781520,7	22537046,4	23109504,7	10657494,1	14048199,2		
	4500	-19519824,2	-9607154,96	38521,86	-38521,85	-38683237	-29467978,9	-29640874,8	-17533172,1	-17601611,5		
2018	0	-20791997,8	-9599226,21	495850,41	-495850,41	-40453219,4	-30477985	27499187,7	18275500	-19150088,2		
	2250	14921563	7065840,29	27757,1	-27757,1	29242888,1	22092706,7	22304416,8	13454379,1	13404416,3		
	4500	-22571010,3	-10967106,1	-430309,2	430309,2	-44818944,1	-34606199,4	30602497,1	-20701487,3	-19926876,7		
2019	0	-39896072	-17538086,8	115184,65	115184,65	-75935025,3	-59342373,7	-58584261,5	-35801898,6	-36009231		
	2250	11272190,8	5626758,2	-62250,09	62250,09	22529438,8	17087722,2	17218447,5	10088946,6	10200998,8		
	4500	-10766983,8	-5026112,66	-209684,84	209684,84	-22562136,8	-17251657,5	-16748319,4	-9905983,70	-9474551,06		
202	250	-14650749,4	-4909109,63	-35003128	35003120	-26435473,5	-58776876,8	16730807,8	-44088497	18317139,8		
	1000	-5920426,23	-2429130,45	-849703,01	849703,31	-10991119	-9404160,24	-7619766,29	-6093115,69	-4563649,73		
	2350	212409,81	50846,81	33303719,3	-33303719,3	136248,668	35239998,6	-34607823,9	30164516,3	-29782179,4		
2020	0	-43679960	-18702133,3	198238,42	198238,42	-82039366,1	-60745624,3	-60229323,6	-39490378,6	-39133549,4		
	2250	13471409,4	6491430,23	35998,26	-35998,26	26561979,7	20317179,6	20241583,3	12156686,9	12091870		
	4500	-2583628,13	-2131717,5	270234,95	-270234,95	-8112713,76	-6309461,38	-5968984,77	-2080362,86	-2668406,77		
2021	0	-43066604	-18582894,8	-270844,12	270844,12	-81099392,6	-60653607,8	-62484866	-38993830,3	-38506310,9		
	2250	13660163,6	6505826,34	10717,90	-10717,92	26685118,6	20400581,7	20378074	12216493,6	12197201,2		
	4500	-3024465,66	-3220164,5	192279,97	-292279,97	-8706400,87	-5914674,82	-6628452,78	2468958,03	-2806061,98		
2022	0	-40694080	-17731236,5	-13746,17	13746,17	-77083861,6	-59396186,2	-59368321,4	-36547868,1	-36023116,7		
	2250	11177404,8	5600877,26	-68928,44	68928,44	22274385,4	16966813,2	17101562,9	9997700,72	10121771,9		
	4500	-10256401,4	-5884720,65	-124111,7	124111,7	-21723306,6	-16460662,7	-15200028,1	-9342516,79	-9119114,73		
2023	0	-21090328,2	-8759739,21	439704,74	-439704,74	-40923977,8	-30863608,2	-31881989,2	-18640603	-19422030,6		
	2250	14924047,2	7092300,1	38804,02	-38804,02	29266538,8	22413022,8	22331620,8	13466666,3	13396628,6		
	4500	-22267993	-10870372,2	-411896,11	411896,11	-44118987,1	34089220,3	-33224238,5	-20411900,2	-10670487,2		
2024	0	-23576221,7	-11163756,6	-610862,83	610862,83	-46160479,8	-36946100,6	-34663378,7	-21768376,1	-20668823		
	2250	15295766,9	7111692,56	-280848	280848	29733618,3	22486203,6	22076984,6	13513418	14018944,4		
	4500	-19038681,1	-9430667,6	49166,86	-49166,86	-27936326,8	-28850876,6	-28964126,9	-17080562,8	-17179063,2		
2025	0	-8407376,85	-5379578,71	-3963882,65	3963882,65	-18792173,8	-18157521,3	-9833367,96	-11206132,5	-4071143,97		
	2250	12163247,4	6090603,07	29509,01	-29609,01	24329182,3	18547703,4	18465704,5	10964480,8	10911384,6		
	4500	-40412547	-17266528,3	4022900,52	-4022900,52	-761065501,7	-64518548	-62964809,1	-32750881,8	-39991902,8		
2026	0	-29080442	-13237561	127034,23	-127034,23	-560786812	-42910583,9	-43177336,7	-26058067	-26286728,6		
	2600	14789656,5	6727178,22	230216,59	-230215,59	28511071,8	22126048,1	21644595,4	13517894	13103496,9		
	5000	-18398576,7	-8724757,65	333306,93	-333398,93	-36037904,3	-27213334,7	-27912468,2	-16268861,8	-16868778,3		
2027	250	-10697644,2	-1304666,25	27366197,2	-27366197,2	-14924639	18269071	-41199943,1	15001697,7	-34257467,3		
	1425	4988576,83	669853,40	-95967,95	95957,86	7058056,48	5770260,25	5571771,37	4403356,09	4678050,41		
	3000	-2465420,04	-666214,15	-27558111,6	27558111,6	-3996446,69	-32104330,6	25737703,8	-27012178,6	22692421,4		
2028	150	-3107481,5	-238918,12	-26407817,4	26407817,4	-4106046,79	-31214861,5	24241466,1	-26563769	20970302,3		
	1375	5206100,20	-58011,75	196170,77	196170,77	6109001,48	5648613,45	5238054,83	4888143,9	4636036,51		
	2600	-3088258,56	120894,64	26800180	-26800160	-3612478,86	26011742	-31268594,1	21340711,3	-26898678,7		
2029	250	-713862,04	-1514546,19	31301306,5	-31301306,5	-3280064,75	20716987,4	-35073756,1	27655709	28940842,7		
	1425	3569917,8	1662798,10	-146651,41	146651,41	7278255,94	5488717,78	5758505,15	3341049,64	3695822,36		
	2600	-6740789,62	-1963065,62	-31624611	31624611	-11214816,4	-42129681,8	24282091,5	-34528860,6	22096439,2		
202	250	-14781349,4	-4928945,13	-36773760	36773760	-26623928,3	-67740716,1	17384179,9	-45499698,5	18893169,6		
	1300	-5898219,73	-2435390,42	-856171,77	856171,77	-10946405,2	-9373803,18	-7575642,47	-6009962,4	-4528843,21		
	2350	407420,5	78166,36	34061417,1	-34061417,1	613970,806	36266146,8	-35282829,1	31021953,9	-30288606,8		
2030	150	-7387439,93	-1331863,14	-33981065	33981065	-10996808,9	-44095640,8	26664806,7	-37231654,4	23934282,6		
	1325	1732778,53	-1063895,45	1338267,78	-1338267,78	376941,516	2219122,93	-591239,413	2760841,69	356069,675		
	2600	-12277218,6	-4185388,1	36657600,8	-36657600,8	-21429280,3	21644209,8	-65306762,1	21842344	-44041337,6		
2031	150	-4296634,72	-465589,69	-33216070	33216070	-5899685,17	-39827187,2	29926579,8	-33760444,2	20028481,8		
	1326	1832536,8	-1237136,91	1634221,03	-1634221,03	219626,224	2471001,46	-960862,716	3120082,14	178484,283		
	2600	-15169607,6	-5397944,43	36484612	-36484612	-20840240,2	17278592,1	-59327883,1	19183414	-46489707,6		
2032	150	-2218776,67	-148221,66	-33031712	33031712	-2693666,46	-27163081,5	32213512,7	-31725438,9	27731642,7		
	1326	6193939,60	1020966,97	1588013,84	-1588013,84	9072317,11	9141157,04	6806327,97	7008303,12	4149878,21		
	2600	-14474223,3	-4583459,23	36207739,9	-36207739,9	-24702602,7	18488923,4	-57547430,3	19660164,9	-46613766,9		
2033	150	-2140583,86	-148169,9	-33222063	33222062	-2005765,46	-37270779,6	32496531,5	-31826373,2	27973022,2		
	1326	6233244,62	1036990,69	1636402,16	-1636402,16	6139078,63	9243096,21	6806640,69	7082682	4137168,13		
	2600	-14483066,5	-4651451,82	36494857,4	-36494857,4	-24663009,5	18310377,5	-57328823	19809858,7	-46880836,8		
2034	150	-4144643,96	-490707,69	-33633630	33633630	-5768705,04	-40025906,4	30394716,8	-33910446,6	26450087,4		
	1326	1842119,71	-1259249,98	1655919,94	-1655919,98	196743,876	2402950,56	-994481,401	3148235,72	187578,757		
	2600	-15301332,3	-5325916,29	36846469	-36846469	-26883064,9	17689252,7	-59787132,3	19389723,1	-46932121,2		

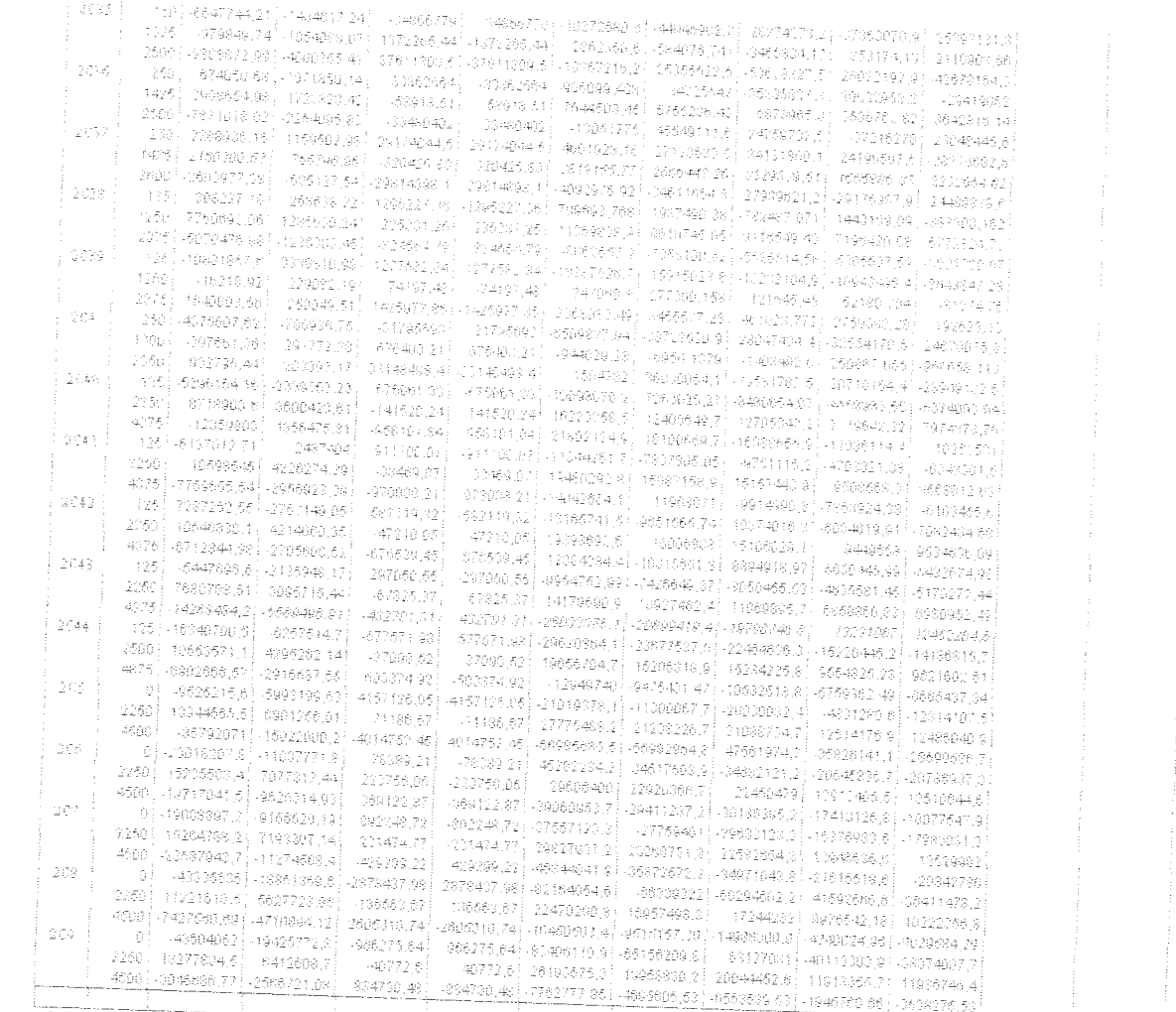

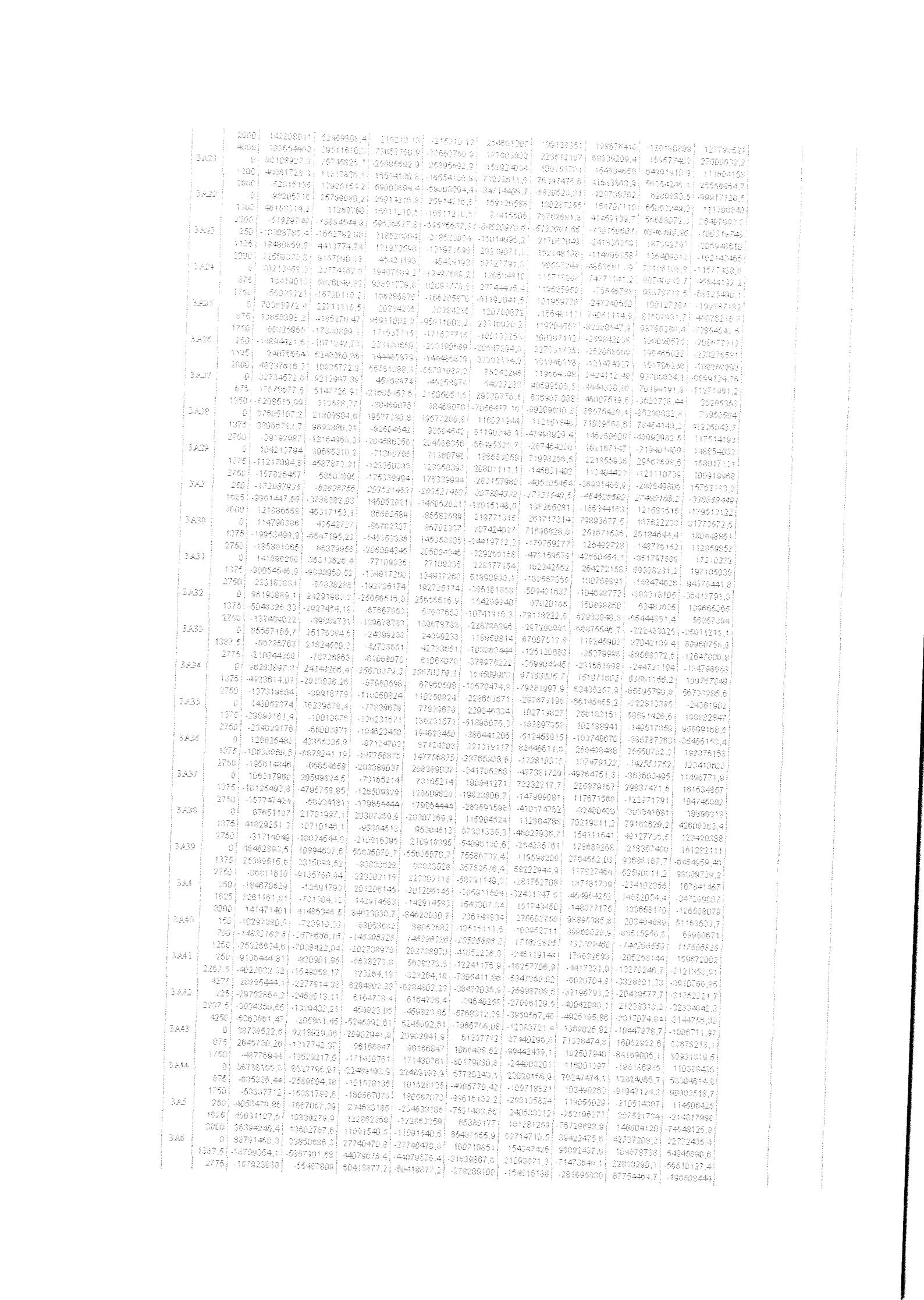

3A7	250	-45771644,72	-16842002,64	206785408	-206785408	-31467462,73	241176997	268972062	208057093	-216326040	
	1625	39740909,1	16820070,3	123480179	-123480179	66030528,2	101601662	-74671013,3	146036289	-76347432,6	
	3000	96343867,8	13601369,6	111409447,6	-111409447,6	66074232,6	52711821,2	38015309,6	41736880,7	32682181,0	
3A8	250	-185446811,1	-52407008	203116199	-203116199	306466332	-210138940,8	-467587066	158941193,8	-340719760	
	1625	21200688,78	-5890304,06	144302178	-144302120	159906555,5	150185784	-149843608	131780247	-120960524	
	3000	141977406	41644421,6	85485968	-85485968	206340962	170098021	98575408,7	204717077	60842394,4	
3A9	250	-179062402	-62182961	208849451	-208849451	-313147658	-9514479,4	461389920	259350118,0	-348383895	
	1625	-130101446,6	-3470284,82	147409260	-147409267	-133756449,9	176811089	-176710796	121878101	-145515568	
	3000	122815662	46506630,9	88029069,9	-88029069,9	226194327	244093468	79683421,2	189760250	91307414,2	
3B1	225	-34323601	-11759946,5	6164130,24	-6164130,29	-80600080	-40690259,7	-63519010,3	-20351796,4	-36409730	46711912,2	72148025,5
	1862,5	11626700,9	4024658,7	-927570,01	927570,01	76809771,4	15107618,2	17275025,3	9605547,61	11290172,6	-4440464,5	-12420890
	2500	-3967099,1	12480215,2	7999270,01	-7999270,01	60708044	38104135,5	65902608,5	23089315,6	37797002,6		
3B10	0	11815764,3	2117414,95	6647043,16	-6647043,16	17678501,6	21297413,7	7438622,1	10626518,1	4660040,45		
	375	-16564404,44	-1031566,56	-1516053,52	1516053,52	-3977082,21	-40409855,5	-1166612,71	-3884267,56	-156822,028		
	750	-16932186,9	-4165446,0	-9679769,9	9679769,9	-27107490,4	-21095163,6	11650057,8	-23960146,7	-8627178,9		
3B11	225	-38366664	-5016208,71	-1261079,16	1261079,16	-50344948,2	-40462026,6	-40830754,1	32064068,8	-30694126,4		
	1862,5	12217794,6	2593847,82	2340763,79	-2340763,79	18715607,9	17663118,1	12762114,2	11104601,7	8937620,08		
	2500	12744815,4	2054282,12	5946606,37	-5946606,37	19330821,9	21940451,9	9407680,52	16911924	9118531,64		
3B12	225	-36645318	-5641069,09	-757726,31	757726,31	-52780558,1	-44457280,9	-42866056,6	-33017739,9	-32203832,5		
	1862,5	12019904,9	2648656,5	2302460,91	-2302460,91	18862012,3	17740006	12396119,1	11150264,0	8947810,5		
	2500	14176812,3	2716570,75	5422665,76	-5422665,76	21349288,5	20141094,1	11763496	17839026,7	7878822,37		
3B13	0	10070410,3	2340119,01	6226249,26	-6226249,26	19444089,3	22464130,4	9411106,05	11374192,7	6168745,79		
	375	-94017,72	748878,22	-2100122,36	2100122,35	-1367828,42	-3008647	1400069,66	-1974726,07	1305494,18		
	750	-14994863,2	-3806866,31	-10425492,7	10425492,7	-24103245,9	-30017233,4	-8420608,69	-22878036,3	-4112461,45		
3B14	250	-22356246,8	-6520400,57	-2145741,19	2145741,18	-35675017,1	-33061479,2	-26446416,7	-22051788,2	-18169465,1		
	2262,5	16013610,9	2604417,14	-681911,22	681911,22	22540399,7	17924468,2	19266471,9	13168509,1	14095850,3		
	4275	-20547418	-2770387,24	781918,82	-781918,82	-29094330,2	-22074636,6	26016666,1	-17782968,3	-18196412,1		
3B15	225	-22820044,9	-3424426,51	673108,04	-673108,04	-28820104,7	-26280064,8	-27600890,6	-19752242,4	-20063838,6		
	2250	18368464,1	3194132,66	-31917,05	31917,05	24708039	20169029,7	20228265,6	14802082,3	14749540		
	4275	-19053306,3	-3837427,79	-736943,07	736943,07	29016862	-24418631,1	-22869050,7	-17320224,4	-15490726,9		
3B16	225	-21531378,4	-4138593,62	-2716030	2716030	-32460803,7	-29571799,7	-23686136,7	-21823667,6	-18634713,5		
	2250	15527047,6	3193148,36	201463,79	-201463,79	23741664,4	19502777	19109702,1	14156930,1	13793298,3		
	4275	-21809206,1	-3126228,65	3118057,09	-3118057,09	-31171412	-21578102,1	-29127912,6	-16821223,8	-22436347,1		
3B17	225	-18872085,7	-2690179,6	2732496,26	-2732496,26	28634790,2	-19174649,1	-24910070,3	-14046639,6	-19264114,9		
	2250	19004811,6	3410462,46	260601,96	-260601,96	28282513,9	23481781,0	22404097,1	17339052,2	16669608,7		
	4275	-17714672,3	-4249013,95	-2210882,17	2210882,17	-28050909,1	-24937046,4	-20204192,8	-17832908	-13860321,1		
3B18	225	21921039,3	-2102694,51	3778901,19	-3778901,19	-30189306,4	-21036301,8	-28971784,0	-18518014,3	-22318058,4		
	2600	18795851,1	2663560,45	-124243,66	124243,66	26800462	22112583	22372494,0	18804268,7	17027905,2		
	4775	-27056088,3	-4141461,00	-4027288,19	4027288,19	-36092420,3	-35550166,8	-20092860,4	-27974121,3	-20725002,5		
3B19	225	-20608193,5	-3617568,17	4189887,79	-4189887,79	-34171127,1	-27960021,6	-32548305,8	-17604656,1	-26046993,2		
	2500	16080714	2718743,33	-73463,29	73463,29	27126846,1	22421836,2	22676098,1	17016504,6	17148750,6		
	4775	-24065786,9	-3406113,39	-4336594,51	4336594,51	-34457926,7	-33117927,6	-24011079,1	-26662043,3	-17767173,2		
3B2	225	-32022596	-11353317	4949006,57	-4949006,57	-58592422,4	-38156164,6	-49549068,2	-24308201,4	-32274441,4		
	1862,5	12730482	4628789,12	-1507759,40	1507759,48	22540041	16084087,5	13260806,1	10119463	12832414,6		
	2500	33920587,6	13481043,5	-7964518,49	7964518,48	60585174,7	39057908,6	65783397,4	23369582,1	37704695,4		
3B20	125	1260032,9	-252370,05	-10008366,4	10008366,4	1098247,28	-9740729,48	11897319	-8152491,24	10402560,3		
	1200	6243682,91	1340444,38	-1882815,78	1882815,78	9641910,5	5079359,38	8571274,51	4122680,52	7115709,72		
	2275	-14064304,5	-3376986,49	6982723,4	-6982723,4	-24146047	-12003014,3	-20687600,4	-7174422,99	-19743325,1		
3B21	225	-11098544,2	-1834236,19	9538441,65	-9538441,65	-10146029,3	-3275960,04	-23307867,2	-1320092,39	-18492787,2		
	1300	8218727,2	1722267,18	-729818,15	729818,15	10218084,1	7390887,64	8023606,65	4940018,15	6252690,87		
	2075	-2798838,06	-1566708,58	-10998078	10998078	-5682936,1	-16866109,8	7120764,22	-12415424,4	7281176,98		
3B22	225	-20774400,5	-4062625,09	-954612,71	954612,71	-32870921,7	-27505890,6	-25501414	-19566021,9	-17837899		
	2250	21696100,3	6190030,42	492569,75	-492569,75	35644159	29150506,8	28176131,3	19969794	19083186,5		
	4275	-33043440	-9130898,89	1939632,29	-1939632,29	-54251566,2	-41267697,6	-45360926,4	-27933426,9	-31484765,1		
3B23	225	-23009670,8	-4061113,29	-1361174,75	1361174,75	-34501389,6	-28751042,8	-26902575,9	-22203763,5	-19750849		
	2250	15766277,5	2999061,76	-70706,94	70706,94	23718015,8	19314460	19462937,6	14126013,5	14263286		
	4275	-19773462,9	-3570901,69	1219760,85	-1219760,85	-29440306,2	-22854828,7	-25416326,5	-16597422,6	-18692092,4		
3B24	225	-24234167,5	-4101060,84	-1746056,74	1746056,74	-35643162,3	-31166012	-27488292,8	-23362201,3	-20138299,7		
	2250	15384939,7	2982180,9	32536,49	-32536,49	22233433	19006620,4	18938193,7	13875728,5	13817182,9		
	4275	-19392202	-3584385,13	1811129,8	-1811129,8	-29005606,2	-21047461,2	-25560774,8	-15822882	-19083026,6		
3B25	0	28096987,2	6054210,39	-127607,4	127607,4	43403121,2	36088077,6	36367030,1	25172441,8	26402135,1		
	1012,5	12650242	3306983,89	639431,2	-639431,2	20350612,6	16970694,2	16630068,6	11670706,0	10710729,7		
	2025	-25004628,5	-5330092,3	1406469,75	-1406469,75	-30702581,9	-30664908,8	-30819426,4	-22138262,9	-24869896,4		
3B26	250	-28740967,5	-9427678,05	2142941,46	2142941,46	-49684231	-41346696,1	-36840521	-27803609,3	-33946314,7		
	1250	6401477,20	1167274,54	-1094086,25	1094086,25	9649412,17	6674696,13	8374256,25	4776911,94	6746727,15		
	2250	27766660,7	8906726,83	-46631	46631	42809155,8	34740479,1	34044920,2	24948545,7	25039642,5		
3B27	250	-30144061,1	-9968771,17	-2531409,82	2531409,82	-51962901,2	-40635254,2	-38318283,8	-29407341,8	-24851404,2		
	1250	5962461,37	1009653,92	-1241788,03	1241788,03	8758399,92	5000329,96	8500084,82	4239608,01	6474624,46		
	2250	28264754,3	6092560,36	47833,7	-47833,7	40865833,7	35485706,0	35086256	25481329,2	25395228,6		
3B28	0	26581774,1	6179221,30	-26023,9	26023,9	44196883	36623961,3	35807602	25701075,2	25764118,2		
	1012,5	14023660,4	3721555,02	974862	-974862	22782908,7	19268340,1	17218132,9	13498880,8	11740639,2		
	2025	-20562402,3	-4624788,86	1984747,88	-1984747,88	-35862548,8	-27016475,2	-31184445,8	-19410915	-22863462,2		
3B29	225	-28184147,8	-4884468,11	-2453231,8	2453231,8	-41795126,0	-36679570,9	-31727784,2	-27573641,6	-23157824,4		
	2250	15340743,9	2965723,18	21764,03	-21764,03	23154049,8	18033241,7	18887537,3	13826257,1	13787081,9		
	4275	-16530646,7	-2734204,28	2496759,86	-2496759,89	-23011501,7	-18269400,2	-21512598,9	-11730497,2	16224666		
3B3	0	-14300428,0	-5107730,77	-36548918	36548918	-26180083,4	-58919969,3	17833758,4	-46291611,9	19496240,6		
	2087,5	17854050,4	6596659,91	20679196,6	-20679196,6	51991405,3	45702161,9	32766669,05	24696122,3	-2535331,63		
	4775	-6896992,98	-2689320,36	77907309,2	-77907309,2	-12418106,9	72114971,5	-91490377,8	63910194,7	-76322972		
3B30	225	-23129206,4	-4460113,48	560832,47	-560832,47	-34904028	-27919158,3	-29096907	-20511535,6	-21321034,1		
	2250	15721616,7	2981372,91	-93056,23	93056,23	23838016,7	19227200,6	19422649	14066614,6	14223115,7		
	4275	-19824040,7	-3219763,12	740944,99	740944,99	-23979663,5	-24641734,8	-23073150,4	-19513387,1	-17169786,1		
3B31	225	-26133876,4	-6182541,39	-2077678,37	2077678,37	-41252717,0	-35464634,1	-31101609,5	-25090399,3	-21650673,2		
	2250	20068200,5	5816470,62	23917,6	-23917,6	33779397,6	26931178,8	26880951,8	19370900,3	16327864,6		
	4275	-30299763,6	-8661009,28	2126519,47	-2126519,47	-50217321,4	-37767610,8	-42231188,9	-26366825	-29182749,3		
3B32	225	-34641812	-9113060,63	1061006,8	-1061006,8	-58151071,4	-43871687,8	-46099802	-30222724,7	-32132538,9		

	2500	23129410	7825305,06	159733,68	-159733,68	48083818,1	37118492,4	36783061,9	25469229,2	25181706,8			
	4775	32868682	9963306,42	-741539,64	741539,64	-54516926,6	-44307170,6	-42709937,4	-30266108,6	-29851327,1			
3B4	0	5658261,9	829323,06	19406788,2	-19406288,2	8158367,16	27039946,4	-10861114,0	23457204,1	12402278,7			
	2387,5	16192700,4	9147467,15	-126726,12	126726,12	31468405,0	24059707,8	25045372,7	14650276,9	14369391,9			
	4775	-68035686	-26680676,1	-20658721,3	20658721,3	-124708802	11782069	75516268,0	70094974,7	-45179177,3			
3B5	0	-14713070,1	-5180240,29	35753778	35753778	-25944071,0	-58936619,5	18247414,3	-45322163,3	19806637,1			
	2387,5	17798468,4	6591615,37	20766632,2	-20766632,2	31004748,0	46711932,2	1120004,42	34888880,6	-2662147,67			
	4775	-71346744,04	7621100,87	78267042,8	-78267042,8	-12837498,2	72149020,8	-8221176,4	63967178,9	-76913401,2			
3B6	225	15367061	-2237820,83	1750783,87	-1750783,87	22660881,2	-16959955,4	-20063369,7	-12724467,3	-15090242,6			
	2250	18873864,0	3084086,73	237941,01	-237941,01	28070362,3	23304640,1	22708969,9	17260016,8	16723721,9			
	4275	20709512,3	-4644123,19	-1162681,88	1102681,88	32718011,6	27362210,3	-24944168,4	-19712154,8	-17618667,4			
3B7	225	18771027,8	-3710406,77	-3370082,01	3370082,01	-23757942,7	37861153,7	-10784149,6	20626035,9	-14760312,2			
	2250	15620517,2	3192657,01	184020,06	-184020,06	23734471,5	19507770	10121327,8	14134093,5	13802847,4			
	4775	-15684707,2	-3492088,83	3728042,29	-3728042,29	33881808,4	24128761,5	-21908669,3	-17361648,4	-24590014,5			
3B8	225	-20730482,4	-3045857,06	-82661,67	82661,67	-24749960,2	-24732126,9	34698867	-16731810,8	-15800047,5			
	2250	16374201,1	3196788,13	-16497,9	16497,8	24762038,3	20186839,6	20220266,2	14771968,9	14751656,1			
	4275	-20817306	-4212895,14	49656,08	-49656,08	-31441099,4	-25892051,4	-26008329,1	-16790911,9	-18370292,9			
3B9	250	-20686040,8	-6102867,57	-3019044,96	3019044,96	-32842621,1	-29686490,5	-22245406	-21276677,2	-15781396,3			
	2262,5	15416757,5	2670084,63	-716797,40	716797,40	22764044,2	17321437,8	19426712,5	13138964	14628139,4			
	4275	-22112341,5	-3167845,58	1585460,1	-1585460,1	-21603042,7	-24546651	-27876100,3	-19474203,3	-21318072,4			
3CX1	0	-8879186,36	-5520024,59	5896409,44	-5896409,44	-19487607	-8343691	-10731050,6	-2684472,23	-13292009,2	30709500,3	45682300,3
	2250	14466806,5	6828281,39	190414,3	-190414,3	29446018,1	21932041,4	21537471,4	13190662,7	13847907	-7672612,46	-103667717
	4500	-35396527	-15408663,5	-5515521,13	5515521,13	-67178484,2	-67645200,6	-45963480,3	-35810987,3	-25691951,3			
3CX10	0	-9367490,57	-5542980,89	6233624,42	-6233624,42	-20109759,1	-8528781,4	-21619182,7	-2830569,64	-14040913,5			
	2250	14621216,4	6867630,31	176197,58	-176197,58	28557566,2	22007246,6	21637230,0	13227872,7	12910516,9			
	4500	-34790493	-15359470,5	-5881120,05	5881120,05	-68338844,4	-67226202,6	-44876821,8	-30609859,8	-26023827,8			
3CX11	0	-27093546,5	-12761648,4	600575,32	-600575,32	-52914092	-39972926,4	-41024134,6	-23933673,2	-24804708,7			
	2500	14246537,5	6626179,54	140043,71	-140043,71	27637732,5	21273150,2	20979058,4	12847923,3	12695844,8			
	5000	-21471710	-9612653,27	-220437,37	220437,37	-41146225,2	-31860769,8	-31097748,3	-19622873,1	-19128089,9			
3CX12	0	-7561520,39	-4875245,56	-4796306,18	4796306,18	-16374217,4	-17582823,9	-7510683,02	-11122043	-2428693,68			
	2250	12569224	6196807,64	200264,22	-200264,22	26033961,1	19296446,9	18874891	11519539,4	11169063,8			
	4500	-40446450	-17540851,2	6196833,88	-6196833,88	-75613601,9	-53595761,3	-64509112,6	-31724564,5	-41078956,6			
3CX13	0	-18975060,7	8273736,79	157095,43	-157095,43	-37608402,9	-28513851,2	-29052751,8	-16936429,7	-17219201,5			
	2250	14738631,2	7197131,32	-307446,29	307446,29	29201787,6	21954033,3	22609670,5	12938066,4	13541468,7			
	4500	-26012663,9	-11149709,9	771987,97	771987,97	-47864600,4	-37610244,7	-35989270	-20206087,7	-21816509,3			
3CX14	0	-17843174,9	-9735338,14	-135130,81	135130,81	-36808360,8	-28077115,5	-27743340,8	-16180475,1	-16937238,7			
	2250	14060301,9	7112934,32	-298559,01	298559,01	28252897,2	21171458,5	21798432,4	12386668,6	12922974,8			
	4500	-27242637,8	-10656704,6	-461987,18	461987,18	-60081892,6	-39349442	-38379268,9	-24934162,5	-24102596,6			
3CX15	0	30094771,3	6646632,79	-165314,11	165314,11	45146328	36761998	37109157,7	26936611,5	27234078,9			
	1125	17347439,6	3456746,24	-1818791,05	1818791,05	26346119,9	19465760,2	23496221,4	13885783,7	17339607,6			
	2250	-21664775,7	-5871991,6	-3672267,88	3672267,88	36072017,4	-31963927,8	-24262165,3	-22803339,2	-16190257			
3CX16	0	-63221213	-17098277,1	3914467,25	-3914467,25	-103222959	-78430069,9	86650420,1	-53076080,2	-60422103,2			
	1125	-3266815,14	-2213705,62	1834183,41	-1834183,41	-7461867,16	-3586005,13	-7447790,29	-1299188,56	-4690716,7			
	2250	30423099,9	5734118,54	-248090,61	248090,61	46682308,3	37704600	37621390	27159308,4	27802271,3			
3CX17	0	-39081829	-16344746	833301,01	-833301,01	-70249778,8	-53811733,7	-55381666,8	-33623875,2	-35023817			
	2250	10231404,6	5174795,35	268548,83	-268548,83	22167369,6	16360131,5	16206183,2	9449958,24	8956571,95			
	4500	-14661778,6	-7123379,16	-296207,31	296207,31	-28891540,9	-22437428,4	-21816443,1	-13402187,2	-13929014,1			
3CX18	0	-37659533	-15264011,6	818890,7	-818890,7	-69610868,2	-53109265,4	-64824735,8	-33168378,1	-34628781,3			
	2250	10398214,8	6206832,97	262750,26	-262750,26	22404790,2	17066426,2	16504649,7	9693068,33	9120117,66			
	4500	-14754454,2	-7142034,11	-291390,15	291390,15	-29132699,6	-22547358,8	-21966439,5	-13541259,9	-13018757,6			
3CX19	0	-63499630	-17217876,7	3971367,12	-3971367,12	-103867717	-78850274,6	-87220145,5	-53086246,6	-60813807,4			
	1125	-3531035,73	-2272105,24	1876600,56	-1876600,56	-7872612,46	-3885347,43	-7324108,61	-1489892,56	-4865973,56			
	2250	30272574	5736618,06	-220165,96	220165,96	45505874,6	36976130,6	37438479,1	27047167,2	27440466			
3CX2	0	-24710390,6	-11080209,4	-274064,06	274064,06	-47330861,8	-36794493,1	-38128979,6	-22436000,2	-21992702,9			
	2250	14436570,5	7165562,78	356836,61	-356836,61	28787569	22303474,8	21554117,9	13313186,4	12870800,5			
	4500	-19824994,1	-9406367,18	937727,24	-937727,24	-38600048,4	-28458031,7	-30632268,9	-16773441,2	-18561350,2			
3CX20	0	29946563	6649974,79	-137308,37	137308,37	44974623,3	36637893	36926230,6	26827420,2	27074575,2			
	1125	17287971,2	3616499,42	-1904346,94	1904346,94	26371964,5	19475898,5	23476024,9	13845262,7	17273085,4			
	2250	-21834493,5	-5663824,98	-3671383,62	3671383,62	-34847612,3	-31819535,6	-24109530,2	-22775239,4	-16166799,1			
3CX21	0	-18873660,1	-4866740,80	-177673,71	177673,71	-39617463,5	-30387368,8	-29994462	-18046014,1	-17726391,6			
	2250	14185704,8	7107316,42	-308324,47	308324,47	28070688,4	21256693,9	21914176,3	12471669,3	13028663,3			
	4500	-25001393,9	-10747330,5	-439075,23	439076,33	-47187401,5	-36868719,9	-35948061,8	-22896422,2	-22106086,6			
3CX22	0	-23929808,1	-11242737,7	-812863,18	812860,18	-46784151,3	-36661432,6	34944440,8	-22288398,1	-20805260,3			
	2250	14810389,2	7187118,18	-323369,56	323369,56	29271862,9	22003195,4	22682271,5	13038317,6	13620392,9			
	4500	-19655829,2	-9150741,2	165114,02	-165114,02	-38728131	-29111651,4	-29480480,3	-17540743,7	-17838748,9			
3CX23	0	-9611153,22	-5066068,23	-5047607,13	5047607,13	-13429557	-19189778,9	-5530061,92	-12282344,3	-3227731,46			
	2250	12027642,1	6156367,22	115295,64	-115295,64	24643042,1	18882842,2	18640721,4	11198644	10891111,8			
	4500	-39909960	-17436839,1	5277599,69	-5277599,69	-76829798,6	-52876014,3	-63957971,5	-31196143,2	-40695820,8			
3CX24	0	-28407949,7	-12930080,2	427809,28	-427809,28	-64777645,6	-41698060	-42498459,6	-26182126,4	-25952183,1			
	2500	14822638,4	5693895,95	290798,43	-290798,43	28497388,6	22194838,2	21684166,7	13602091,3	13078057,7			
	5000	-19006102,8	-9098807,38	163783,6	-163783,6	-37364215,1	-28392268,1	-28715203,7	-16966197,3	-17242997,8			
3CX3	0	-12603494,3	-8206901,52	815146,85	-815146,85	-29733636,3	-20871292,4	-22686200,8	-10618613,2	-11987677,5			
	2250	15551871,2	7183570,67	141626,85	-141626,86	30166963,2	20266547,2	22989338,6	14124060	13859308,1			
	4500	-29599178,3	-11244860	-533089,14	533089,14	-53510476	-42265089,4	-41145601,2	-27118041,8	-26159431,1			
3CX4	0	-48002322	-18294344,5	-3497586,33	3497586,33	-86673737,6	-71383069,3	-64018128	-46349917,5	-40654282,1			
	2250	13010285,4	5718302,78	-37280,07	37280,07	24761626,9	19025461,7	19103739,9	11675704,8	11742908,9			
	4500	810475,16	-6088761,56	3423026,1	-3423026,1	-7159540,34	-366513,37	-7649956,18	3816661,13	-2345895,65			
3CX5	0	-35642722	-16312166,4	977873,16	-977873,16	-89110732,6	-62023088,5	-54076022,7	-31378054	-33138636,8			
	2250	11888884,4	6289508,33	-120626,96	120626,96	24031074,6	19001411,7	18664516,2	10592422,6	10809389,3			
	4500	-13583926,7	-6926628,66	-1218925,05	1218925,05	-25783158,7	-21143582,9	-18583830,3	-10322666,7	-11128500,6			
3CX6	0	-36146191	-16179760,8	865089,57	-865089,57	-83083043,0	-61285028,6	-53101716,7	-30802991,3	-32410192,5			
	2250	12120154,3	6332654,42	-163101,61	163101,61	24676432,2	18549763,8	18871277	10770347,5	11046830,2			
	4500	-13819916,1	-5972844,42	-1171282,83	1171282,83	-26140130,4	-21384918,1	-18925233,6	-13492087,9	-11383761,1			
3CX7	0	-48009032	-18456018,6	-3377486,83	3377486,83	-97980626	-72028812	-64934131,6	-46787893,9	-40708450,7			
	2250	12777555,3	5692066,25	-13070,56	13070,56	24440356,3	18761702,1	19809150,2	11498036,2	11611563,2			

	4500	357776,15	-4677582,93	3351335,44	-3351335,44	-6814501,21	176269,198	-7217047,62	3378181,42	-2154194,36		
3CX8	0	-13546008,8	-9131077,8	362613,40	-362613,46	-31101072,6	-22089097,7	-21900598,4	-11416869,6	-13862677,7		
	2250	15622132,9	7163142,98	128424,62	-128424,37	30239688,3	22227296,8	23056410,6	14175460	13943437,3		
	4500	-23416244,9	-11170323,7	-603760,78	603760,78	-51970841,7	-41025867,4	39768060	-26117112,2	-25050329,4		
3CX9	0	-34410029,7	11165778,7	-270146,61	270146,61	-47148860,4	-35458464,6	-35831187,1	-22304867,3	-21718697,9		
	2250	14535466,9	7166991,99	378028,98	-378028,98	28808049,4	22423860,5	21639199,8	13420292,3	12743440,1		
	4500	-18712574,1	-8110069,64	1011204,49	-1011204,49	-18591040,2	-20452159,3	-20606688,7	-18838332,8	-18679300,7		
3CY1	150	-6340938,2	-2572480,46	-1287853,67	1287853,67	-10528560,6	-9094299,9	-8889837,19	-5988612,58	-3660476,05	10730176,4	50260203,2
	3250	10707722,1	3816631,59	-162625,7	162625,7	18061877,1	14773568,1	15094082	9671698,78	9846313,02	-9426129,24	66033711,6
	4050	-5773441,93	2408410,24	902601,23	-902602,25	-10874401,1	-7301147,87	-5424812,55	-4011755,73	-6030409,74		
3CY10	250	1450018,36	-1756424,26	41244790,1	-41244790,1	-1070172,2	42169721,6	-43444344	-33495036,7	39516297,4		
	1425	1618240,03	20016,37	8494430,12	-8494430,12	1910672,94	10600097,4	7227324,6	9102316,05	-8197674,77		
	2600	-7425041,99	-1672976,59	-24256913,7	24256913,7	-11608812,9	-34045956,4	16091451,4	-28517690,1	16142754,5		
3CY11	150	-6046871,62	1812201,82	30476247	-30476247	-10197028,9	-49609606,3	32200477,4	-41242426,2	29914317,3		
	1325	-5700777,49	-1309539,64	1698651,67	-1698651,67	-9402232,41	-5165701,45	-8756809,67	3627063,33	-6687341,15		
	2600	-14326297,6	-3798267,9	42675551	-42675551	-22150680,6	27866262,0	-63649404,7	25594328	-51481563,7		
3CY12	150	-2861512,09	-1011323,65	-568946,41	568946,41	-5019932,34	-4534581,21	-1358098,36	3087611,74	-2055110		
	1325	2019010,58	771278,36	1673566,28	-1673566,28	3663214,53	4631376,37	1196809,73	3233538,28	4011130,279		
	2600	-2323381,07	-832920,06	3704076,05	-3704076,05	-4120729,77	683619,938	-7115839,77	1240525,21	-5424711,58		
3CY13	0	-1146823,46	53769,26	433664,98	-433664,98	-1200167,36	-609064,460	-1607650,92	-642742,632	-1421609,3		
	1262,5	706356,11	-94547,55	-625466,5	625466,5	698631,252	-5569,34426	1014211,31	71816,049	1200356,05		
	2525	-1191906,84	-242964,35	-1589598,02	1589598,02	-1818871,17	-1266088,91	291068,928	-2593364,37	447422,082		
3CY14	150	-2344111,41	-1009693,98	-556446,68	556446,68	-5029764,03	-4527034,74	-3354298,81	-3062801,33	-2057099,16		
	1325	1995536,85	766391,47	1677551,03	-1677551,02	3620869,37	4476981,16	1160124	3215778,19	776138,306		
	2600	-2376031,52	-344118,61	3710547,81	-3710547,81	-4204089,2	604294,072	-7194166,33	1201694,68	6482001,4		
3CY15	150	-6022782,67	-1653098,98	-29856419	29856419	-9873577,57	-49736098,3	33862380,6	-41291281,5	30460272,7		
	1025	-5870089,6	-1034017,67	1716287,98	-1716287,98	-9898611,87	-6038617,29	-6942822,05	-3736400,37	-6827721,73		
	2500	-14930670,3	-3712260,63	43280995,1	-43280995,1	-23056661,4	26267946,8	-64030940	25622310,2	-52397879,7		
3CY16	250	1778039,03	-1898040,61	42278608,9	-42278608,9	-4210312,28	41403349,8	-47261519,1	35828522,5	-39201780,4		
	1425	3064641,95	30625,73	8739676	-8739676	3714571,51	12412975,2	-5940344,44	10614886,2	-6116533,55		
	2600	-7008694,26	-1726604,46	-24799165,7	24799165,7	-11172720,2	-36029684,2	17048542,8	-28626975	18011506,3		
3CY17	250	5878720,05	435985,59	37264882,9	-37264882,9	7760841	45713734,5	-32642619,8	38829242,7	-28247546,6		
	1425	6842111,93	2611951,6	6461152,64	-6461152,64	12389666,7	16436721,9	2850301,53	11972938	342863,461		
	2600	-7368773,46	-1968675,66	-24342579	24342579	-12021209,2	-35174328,6	16946087,3	-28540217,2	15275426		
3CY18	250	-2232498,76	-1077427,04	36098782,2	-36098782,2	-4402081,8	34541429	-41266013,8	30479666,1	-34498152,9		
	1425	1913675,81	820313,68	-259176,73	259176,73	3613720,85	2604764,91	3070036,04	1480049,17	1954567,19		
	2600	-3153664,11	-574060,09	-36637138	36637138	-4702877,08	-42322819,6	34515170,2	-36811721,8	30136128,5		
3CY19	125	6577233,37	1891872,59	2870334,51	-2870334,51	10919664,2	11707766,9	6680062,9	8502802,09	3336190,97		
	1250	10126738,8	1862068,9	1060116,23	-1060116,23	16114184,8	13495342,4	11269096,3	10067260,6	8169051,29		
	2375	-5609398,79	-1726660,78	-750101,87	750101,87	-10680937	-9369171,28	-7783867,15	-6823551,53	-5273368,04		
3CY2	150	-5996791,05	-2687692,33	-824887,71	824887,71	-11495081	-9701476	-7969210,61	-6136610,88	-4563810,01		
	2250	10782746,3	3816144,22	-157367,77	157367,77	19057128,3	14770414,2	15103865,6	9571049,68	9655093,65		
	4050	-6111540,68	-2362211,81	610172,21	-610172,21	-9897387,72	-7054277,06	-6125608,71	-4141231,82	-5059641,61		
3CY20	125	-10838918,7	-4604612,8	-2806194,63	2806194,63	-26214082,3	-22623173,1	-18162269,4	-16599702	-11910361,7		
	1250	441848,15	753019,99	184098,98	-184098,98	935049,764	896349,077	509740,519	663352,417	231974,253		
	2375	7613196,66	1471726,83	2973392,62	-2973392,62	11370601,6	12401702,9	8157676,41	9437933,33	4066826,02		
3CY21	125	-3169930,6	-1662866,81	893862,84	-893862,84	-6284886,9	-4058919,78	-5529501,75	-3221260,89	-3479214,01		
	2250	8229193,25	3711090,41	-631620,48	631620,48	15812778,6	11484423,7	12810808	6817812,79	7974736,08		
	4375	-16468440,8	-4921839,34	-1962109,96	1962109,96	26437071,9	-22950216,5	-18632785,6	-16687486,7	-12156697,8		
3CY22	125	-10121290,8	-4797035	1838962,09	-1838962,09	-19820805	-13229642,9	-17091483,9	-7454095,57	-10764227,8		
	2250	9464422,97	3622716,68	236817,27	-236817,27	16081862,6	12502718,5	13008602,7	8721216,22	8296745,13		
	4375	-6063621,89	-2054410,26	-1367327,85	1367327,85	-10563402,7	-8740814,92	-6872626,44	-6637854,77	-4226664,64		
3CY23	0	-6584042,37	-261686,90	334092,34	-334092,34	-7151649,63	-5778652,29	-6480225,2	-4724664,93	-5326313,14		
	2187,5	1068305,02	-162729,7	213123,33	-213123,33	1021598,5	1191720,2	744181,208	1153285,62	769863,621		
	4375	-3660173,9	-40773,47	92164,29	-92164,29	-4303846,03	-3675424,97	-3869869,98	-3114807,75	-3280093,47		
3CY24	0	-5501171,07	-250025,98	346038,46	-346038,46	-7022247,21	-5661449,11	-6388129,87	-4639619,83	-5262498,85		
	2187,5	1066130,69	-180232,52	213974,40	-213974,40	1016984,68	1188805,64	739459,237	1151194,62	766040,544		
	4375	-3642094,02	-63439,06	91910,07	-91910,37	-4472375,32	-3790457,74	-3970409,62	-3204435,29	-3351873,95		
3CY25	125	-10601192,3	-4912840,15	1630726,2	-1630725,2	-20617987,3	-14093122	-17517654,9	-3190420,36	-11036726,8		
	2250	9793570,82	3602618,82	332404,04	-332404,04	17616316,1	14036663,9	13339606,4	9113377,37	8616060,1		
	4375	-4075424,51	-1770990,63	-965917,11	965917,11	-8698834,42	-7814554,05	-5786128,92	-6257207,46	-3519556,66		
3CY26	125	-3585487,40	-1434540,98	352161,52	-352161,52	-6598016,34	-4750720,82	-6490270,01	-2909993,35	-3543864,1		
	2250	8059390,44	3293027,48	-240926,05	240926,06	14909762,4	11017933,6	11030078,3	7030647,94	7472714,85		
	4375	-15390090,5	-5876177,48	-840013,6	840013,6	-27869992,6	-22594597	-20030668,6	-14007093,7	-13065089,2		
3CY27	125	-16709819,4	6314227,06	-1046186,29	1046186,29	-30262530,6	-24704186,8	27609304,5	-16060505,1	-14170169,8		
	2500	10461046,6	4186790,22	-207145,08	207145,08	10783173,4	14667677,2	15098923,5	9174570,35	8547372,04		
	4875	-6948597,01	-3073004,1	630895,49	-630895,49	-13255123	-9537575,47	-10587466	-6096931,37	-6821543,26		
3CY3	150	4799857,31	263062,16	40491093,6	-40491093,6	6130728,23	47604082,2	-37227204,4	40751866,9	-32122112,7		
	1200	834615,52	472756,40	1261161,76	-1261161,76	1757864,91	2647330,42	-1109,27566	1866198,66	-381631,616		
	2250	-10082640,1	-1791896,09	-37968773	37968773	-14986692,5	-52147146,8	27687277,4	-43246279,9	25097511,5		
3CY4	150	979398,66	-568749,25	42931068,1	-42931068,1	281275,612	46577930,9	-44577261,1	39519411	-37766403,6		
	1200	-4297970,31	-2240829,19	-734870,21	734870,21	-8747691,08	-7404901,13	-5061673,69	-4029666,47	-3206790,09		
	2250	-12172829	-3920908,46	-44400801	44400801	-20893640,3	-63116130	30128662,1	-50916257	29006174,3		
3CY5	150	1640681,95	-494465,55	40892047,6	-40892047,6	1181288,48	47345255,5	-44028044,4	40982168,6	-33023629,1		
	1200	-4371940,03	-2237375,19	-714942,82	714942,82	-9426128,34	-7930540,56	-6479180,63	-6028194,67	-3741297,49		
	2250	-10985061,7	-3080294,91	-45321932	45321932	-23150630,9	-66033711,6	29142346,6	-53076265,3	28100193,3		
3CY6	150	6168463,98	446560,11	42359396,4	-42359396,4	6844568,96	50283206,3	-36691536,4	42721082,4	-33676836,4		
	1200	372263,77	497857,07	1334018,82	-1334018,82	1840287,94	2797071,65	14367,3714	1865664,33	-415579,546		
	2250	-10316965,5	-1924966,57	-39691361	39691361	-15469087,5	-54328776,9	29025082,3	-45006593,9	26437850		
3CY7	150	4086288,89	364094,64	33600267,6	-33600267,6	4488818,09	30649118	-39918723,5	28564702,1	-33921132,1		
	1425	5586966,05	949099,07	-526229,65	526229,65	9422998,18	7260377,75	6065460,33	5450760,49	6400975,42		
	2600	-4035161,41	-1036696,59	-34656715	34656715	-6500908,24	-41606098,5	31171903	-34031780,8	27558498,2		
3CY8	150	-3019684,31	-138218,66	-31310697,6	31310697,6	-3028047,01	-36225681,1	29526762,8	-30897318,7	25461921		
	1375	5777138,77	54161,07	606525,66	-606525,66	7019260,24	5754061,36	5480367,48	6746324,88	4653578,8		
	2600	-2091938,01	297640,8	32523741	-32523741	-2034260,33	32234609,2	-36066288,9	27098822,7	-31154111,1		

3CV4	250	3610464,70	-128279,26	34871631	-34871631	3805712,46	40093041,5	-33135707,5	14634176,1	-18126310,6		
	1425	6104024,75	2047664,64	6604016,7	-6604016,7	11081757,6	14640983,6	2712594,19	10664609,1	413275,464		
	2600	-6675092,03	-1740606,08	-2060289,6	2060289,6	-10600079,9	-3314417	16216769,6	-2716109,11	16016071,1		
3E1	0	-9471667,63	696797,81	-1197136,05	1197136,05	12040807,6	11719029,9	-9224722,2	-9801915,04	-7446860,63	4747840,02	-3411862,28
	1500	3844767,91	-102372,36	-761507,66	761507,66	4449912,12	3140670,03	4708816,04	2774860,2	4146608,94	2771120,3	1240607,5
	3000	-4116726,10	341321,1	326774,17	-326774,17	-4409280,4	4541419,63	3667204,37	-2960262,67	3411862,26		
3E2	0	9471667,65	-646367,47	-1308846,05	1308846,05	-12192939,7	11626160,2	-9195822,68	-9519064,07	-7400538,64		
	1500	3846663,51	-102612,45	-767540,96	767540,96	4461036,28	3136004,9	4747546,92	2771120,3	4140804,02		
	3000	-4147115,26	107152,66	-329236,66	329236,66	-4437126,11	-4351878,21	3690180,12	-4009715,11	-3416091,64		
4A1	150	40138026	-8402668,81	11444613	-11444613	-43860081,4	14641891	24490002	19981791	20117667	121292275	206011524
	1625	25676916,4	40799305,55	8010936,5	-8010936,5	17612067,0	116201624	6310795	34182075,2	-40909609,1	[illegible]	556259007
	3000	66898821,7	11521009,4	24023957,4	-24023957,4	46176516,2	64617219,4	107620112	40111457,5	53611531,2		
4A10	250	-15008374	-4415371,63	193977984	-193977984	-42177460,1	161450098	-144889868	144007492	206152616		
	1625	26870649,4	6174794,30	34961506,2	-34961506,2	48059051,1	121108471	-55580690,7	89030936,1	61801771,1		
	3000	66817260,4	9902544,96	-25454944,1	25454944,1	94024784,0	61730306,6	126190390	76179084,6	82144904,2		
4A11	0	01360781,7	-11800710,6	13060670,1	-13060670,1	66060087	96710774,5	39618291,1	-40680946,4	16767700,6		
	550	9064767,30	4462746,76	-12625468,2	12625468,2	16607726,7	686060,668	7460626,1	41170021,30	19612204		
	1100	-12696804	2089166,91	-39104508	39104508	-27708051,7	-63708720,2	18100746,6	-61030420,9	16467293,5		
4A12	0	31107968,7	11070151,2	10951467,8	-10951467,8	66067664,6	68671701,1	29252919,1	40629402,7	16458660,3		
	550	7694796,5	4667634,41	-12610176,3	12610176,3	16246944,7	-1019769,27	25462210,6	-46240421,63	16274663,7		
	1100	-19100525,2	-3520819,96	-39182217	39182217	-28687042,2	-5967720,2	17756451,6	-52457160	18070322,6		
4A13	0	80242740,6	11670861,8	-21060319,9	21060319,9	101690608	61419591,1	106156060	40160679,6	61630664,4		
	875	14053160,4	152093,44	-69464197	69464197	17119142	-77077465,1	107797669	66961012,9	92274711,7		
	1750	-46647091	13049460,2	156672277	-156672277	-60697064,6	129017160	79694422	-184077412	95162078,4		
4A14	0	65592012,1	11001609,7	-22456191,0	22456191,0	26792380	55972727,5	100130640	38692310,7	73240302,1		
	875	11465237,2	969897,39	-93042011	93042011	12112040	-88072270,4	108816851	-73420696,3	94047620,6		
	1750	-51211202	-14094209	-161627921	161627921	-65404176,1	-119761106	100957510	-191445212	101036046		
4A17	0	120917406	-40404462,7	64786421,8	-64786421,8	221740288	240660230	100640094	70815487	69515907,1		
	2000	176609609	48730713,0	-6992220,5	6992220,6	289873873	224090497	229782151	151564748	104160747		
	4000	110490671	30508275,1	-78760863	78760863	161390397	62146929,8	127523042	26567007,4	170008561		
4A18	0	105189020	47470776,7	81827857,6	-81827857,6	262180427	290727921	121089419	213115460	68025316,1		
	2000	195526151	55226433,9	870104,51	-870104,61	322992076	268194104	268766862	176676657	175370414		
	4000	124944066	26310422,2	-80407584	80407584	207194041	80260478,2	249284405	39260823,6	184258475		
4A19	0	120570779	44052629	70228492	-70228492	210109142	261418968	83039106,1	179919044	37208058,7		
	2000	142601664	63312861,7	6270170,55	-6270170,55	262422120	211949034	193775169	108487346	127105452		
	4000	98013405,0	35906024,4	-66081946	66081946	175066716	66820225,8	205661312	26198013,7	148226817		
4A2	250	-134486601	-61780896	167665103	-167665103	-204212312	-86594463,3	-418601270	-151384480	-316205634		
	1625	-1717310,02	-495064,92	116020076	-116020076	-2960480,46	119648600	-124092619	102872006	106964100		
	3000	133229831	41048073,2	64375037	-64375037	225671076	248079160	111191661	172922212	62068145,7		
4A20	0	120820684	44166971,2	80081694,5	-80081694,5	216866574	262688405	34516875,5	180814640	36067790,0		
	2000	147661002	60041009,2	6382461,12	-6382461,12	262638817	212162090	108749271	109609117	127160687		
	4000	97879397,5	35949080,7	-67316769	67316769	174812698	66967479,7	207322695	27506366,7	148676550		
4A21	0	160710808	47719798,1	83307886,1	-83307886,1	257208111	290817870	116471203	210619425	60665230,3		
	2000	190140313	55234144	079889,09	-079889,09	316648146	262660313	251132546	171740612	170618812		
	4000	117963412	36081824,1	-81948114	81948114	199276012	71902866,5	243980928	32404768	179911273		
4A22	0	107720060	40724741,2	66882083,1	-66882083,1	194619068	221674031	81620955,9	156970929	30924179		
	2000	133330610	48648629	-7419334,21	7419334,21	237669415	178080350	190660801	113315108	126609910		
	4000	82311629,1	29647645,5	-81600747	81600747	140109788	18836510,2	209051079	702261,661	147457598		
4A24	0	66479700,4	10822291,2	-24827072,1	24827072,1	81400185,6	40311344,2	82449186,5	26796624,9	70475264,7		
	1300	50777093,6	11029881,6	27860823,4	-27860823,4	78620492,8	92989895,4	34480666,0	70764626,3	20820140,1		
	2600	11396769,7	6926171,81	80508714,1	-80508714,1	23155186,5	102130486	-67000814,8	82741026,4	-62218669		
4A25	0	50730974	10901610,8	-24940676,4	24940676,4	51919746,1	40636940,8	92002149,1	26001366,8	70714394,5		
	1300	60676467	11081303,2	28155566,3	-28155566,3	78781844	93456616,5	34377728,4	71129723,9	20447910,6		
	2600	11342292,7	5949493,8	81150707,9	-81150707,9	23128341,3	102742727	-67590659,4	83240400,5	-62600270,7		
4A26	250	-16406161,8	-1418474,8	206537994	-206537994	-20663750,8	199254516	-234476272	171938549	-199820840		
	1125	23924990,1	5684291,29	130123641	-130123641	37804864,2	187127613	-106106823	133843676	-96679698,1		
	2000	46036007,9	11463815,1	53709088,6	-53709088,6	76704110,7	119294607	5606620,6	92109088,9	-4566672,66		
4A27	0	63716995,2	20992780,3	16203712,4	-16203712,4	110050320	102708443	70778646,9	71030048,3	43463864,6		
	875	16192908,2	6571282,14	88126795,7	-88126794,7	24946646,2	116744613	-69319657,7	93886880,4	-84739571,0		
	1750	-49990207	-10847902	161047874	-161047874	-29146451,6	107408748	-220791786	100861060	-109034910		
4A28	0	66700446,8	18862026,0	13090012,6	-13090012,6	97164333,1	80463391,7	62027606,2	62186657,6	38072234,9		
	875	13535619,1	5800312,86	90983770,0	-90983770,0	26624040,4	116211067	-75543620,6	94071590,4	-83707476,1		
	1750	-46187047	-10349766,5	168578730	-168578730	-72102467	118626691	-235189641	110002616	-193379200		
4A29	250	14060030,9	436624,18	214668243	-214668243	-17983475,7	209680116	-240920108	183166121	-206116717		
	1125	24689546	6078715,29	135008171	-135008171	38347649,0	170444678	-110680064	140774086	-95290058,7		
	2000	48001247,4	11509912,7	56344089	-56344089	75697417,2	120260623	4027930,02	99810047,7	-5708619,44		
4A3	250	-189825310	-67849684	193487684	-193487684	-313461080	-47040828,0	-453057552	1295143,46	-344982507		
	1625	7077749,72	1753227,3	137669060	-137669060	11296463,3	153640949	-136464078	130772128	-117532179		
	3000	156280364	47810311,8	81860636,6	-81860636,5	253093735	290011024	120124699	214299809	66268846,6		
4A30	0	46565610,7	11476229,5	53418027,2	-53418027,2	76840700,2	117920172	5749564,67	91786544,1	-4307444,62		
	1375	76331369,8	3946404,56	-66672525	66672525	36712016,8	-39698792,4	100040610	37387054,1	82983490,9		
	2750	-37050650	-8464659,93	-187183367	187183367	-57986236	-243414072	149609609	-201792615	135101446		
4A31	0	60847786,1	20144858,4	15503349,4	-15503349,4	105248617	98210308,4	65542774,7	68720071,8	40805041		
	1375	18588964,3	3062920,15	-94700063	94700060	27663417,4	-76769704,6	122110928	-36517397,5	101942116		
	2750	-71430916	-23161967,6	-204908481	204908481	-122775963	-312044228	115260593	-249705076	120128690		
4A32	0	112966831	31266512,1	-79406669	79406669	186613018	65174230,6	209766635	30673076,6	172703433		
	1375	-39926661	-15960234,7	133444864	133444864	-74950309,9	-198016366	82216246,3	-156036050	84164401,8		
	2750	-240565002	-74754219	-187983869	187983869	-408290813	-620670669	-125564544	-395594684	-47330919,7		
4A33	0	126410775	39477017,1	-80434758	80434758	208960758	81698749,4	250611741	40481116,7	185267690		
	1375	-44660747	-17220462,9	135400531	-135400531	-61510037	-205681209	70606825,0	-162326050	81409106,6		
	2750	-250042720	-80676780	-190082304	190082304	-444704112	-662036832	-152532994	-408002522	-65394374,4		
4A34	0	90924069,6	36646216,6	-65574293	65574293	177162919	69500423,5	208309446	29114786,9	148049517		
	1375	-33060686	11720966,7	-118414104	118414104	-58414240,1	-170114267	79666381,3	-136319209	76817158,1		
	2750	-196303729	-69730967	-170253924	170253924	-347014029	-450678298	-93140969,1	-329811366	-23364374,5		

4A35	0	51330428,1	10156376,7	-24846434	24846434	78450167,8	27034027,3	90711637,7	24238104,6	89011878,8		
	1375	-19207997,7	-10761013,6	-78875290	78875297	-40352868,8	-112938000	63280041,3	-81094852,6	51520656,8		
	2750	-129397176	-36631524	-132604114	132604114	213773060	-239518666	-31259934,3	-23871119	3796282,2		
4A36	0	60582271,7	10234405,2	-24861220,6	24861220,6	78873775,2	58763611,1	60482180,3	24499946	68349140		
	1375	13886060	10024607,9	-79006985	79006985	-39774841,4	-112094321	63026347,2	-88104009,5	54108563,4		
	2750	-129002743	-36494341	-133162792	133162792	212196607	-309760014	-30130115,3	-23670946	3705008,1		
4A37	0	93831074,6	29493644,4	-67211496	67211496	177051121	67746328,6	208289469	20511623,2	149492314		
	1375	-77905046	17666266,2	-179611914	179611914	-59672081,9	-172406431	78779663,7	-138166266	77136173,4		
	2750	197879646	-69864013	-172012022	172012022	-349747606	-464602669	-92276682,5	-332002771	20280591,6		
4A38	0	119600729	38260002,5	-81893669	81893669	201520875	73848661,7	248826387	27936350,9	161344060		
	1375	47418920	17560009,2	-137760237	137760237	-84998718,7	211053324	78205174,1	-166679241	81725185,3		
	2750	-162160011	-81111366	193856004	193856004	-444272565	-555150807	-148669919	410244134	-61640867,3		
4A39	0	93656902,7	30370244,1	-81665167	81665167	144678408	40790145	202286699	17611657,61	148780859		
	1375	-46307206	-18200447,1	-107949535	107949535	-84694162,7	-210571076	79022157,5	-165831057	82478096,1		
	2750	207446757	-76619874	-194210604	194210604	371070601	-444078201	-86187001,6	-361614470	-11860334,7		
4A4	250	-130621670	-48084426	180860662	-180860662	-245169066	912918,19	385294863	-40706171,3	246432181		
	1625	7206292,67	2687701,28	131411187	-131411187	12611873,1	14801578	-127648811	124774831	-111767756		
	3000	121806777	44836867,7	79960525,7	-79960525,7	218010112	260274271	87460866,9	130782373	36648025,9		
4A40	0	63381468,6	19077620	13700671	13700671	92860860,4	87611608	58735169,8	60080077,0	35701543,5		
	1375	7145007,18	-8086880,8	-103911090	103911090	7260279,34	-101308499	116044796	-67089477,2	88950490,2		
	2750	-88802991	-20407621,6	-221525268	221525268	-161260604	-351580107	110639931	-277496232	121250128		
4A41	0	48976171,0	11720983,7	56034370,3	-56034370,3	76880795,4	11996066	4336180,11	93609527,4	-6490279,08		
	1375	26130408,9	3098618,26	70226667	70226667	26111091,1	-44414660,7	103061130	-40886541,4	65821379,2		
	2750	-37862093	-9994177,08	-186487608	186487508	-61403200,9	-254463300	166057458	-210014645	141360308		
4A43	0	-46067884	-16657676,7	-445742,52	445742,62	-92734081,6	-74031001,3	-73094942	-43962757,9	-49159927,3		
	1125	-12962088,4	-4906646,28	-2024893,4	2024893,4	-23406498,5	-20073425,7	-16121149,5	-13488559,6	-9843146,5		
	2250	19760197,2	6044565,59	-3604044,21	3604044,21	34861613,8	33421804	30990295,8	14601717,7	21010997,3		
4A45	0	71373049,9	7182044,51	2361636,68	-2361636,68	37106924	31699546,6	25730109,7	21101212,5	17110288,5		
	1000	-5140220,61	-3776416,67	957947,11	-957947,11	-17914139,8	-12163760	-14174936,9	-7066746,15	-8051060,95		
	2000	-47030334	-14774976,4	-446742,62	446742,62	-60040307,4	-83008515,1	-82872455,5	-42770983,9	-41971527,3		
4A5	250	8741846,95	2639079,39	142668709	-142668709	14712743,4	181476013	-138129274	135269500	-120634176		
	1625	31469479,0	9296767,16	78462220	-78462220	62624202,6	124191207	-40558455,3	86019629,3	-42294366,6		
	3000	29207062,8	11082006,1	14235728,2	-14235728,2	52779721,1	56087444,2	28192414,9	39098502,9	13474192,1		
4A50	0	22694668,4	7492616,35	2298227,69	-2298227,68	39221786,6	33320962,4	28498864,2	22491806,5	18058598,6		
	1000	-11769203,6	-4430782,27	1004408,84	-1004408,84	-21180296,6	-16480642,1	-17689963,7	-9688288,19	-11496278,1		
	2000	-53654470	-18034100,5	-287350,09	287350,09	-90520055,4	-72074714,8	-71471279,8	-48647640,2	-48030410,8		
4A52	0	-46667474	-14391180,5	-287360,09	287360,09	77821687,8	-61852230,9	-61240795,7	-41369341,7	-40842111,5		
	1125	-8003039,95	-3706763,83	-1740612,62	1740612,62	-15562452,9	-13762066,6	-10108780	-8769285,41	-5636183,7		
	2250	20260689,1	6917672,46	-3193874,96	3193874,06	35390707,3	24465755,3	31172892,7	15367332,7	21116307,7		
4A6	250	9196827,12	2773120,64	143067087	-143067087	15363997,5	162717170	-139363714	137225532	-120836126		
	1625	31633620,4	9348205,69	78858018	-78858018	52797470,6	124746276	-40856563,1	86620444,3	-42691957,8		
	3000	28993342,8	11061871,5	14349952,4	-14349952,4	62475005,7	55963428,6	28820639,4	39008066,7	13178951,0		
4A7	250	-139139394	-49182081	185648680	-185648680	346027202	2376058,55	-387486169	41857307,2	-292309718		
	1625	7160031	2761766,96	132733681	-132733681	12998854,2	149487767	-130262980	125395341	-113025286		
	3000	122261479	44947774	79818866,7	-79818866,7	218822713	264855065	87036862,9	131872149	38198612,7		
4A8	250	-136038767	-53221127	197009493	-197009493	-307200312	-37774692,7	-451444827	10773662	-348840425		
	1625	7481227,32	2193929,35	140176415	-140176415	12487769,7	157112738	-137255834	132890978	-119424769		
	3000	162270765	47368147,1	93341328,3	-93341328,3	269321555	292635058	117018669	212058985	62044694,3		
4A9	250	-139196693	-50599949	173098730	-173098730	-247995945	-12231665,8	-375725095	30510082,3	-281064122		
	1625	405686,05	280634,19	119686760	-119686766	938012,764	126262445	-124079760	108093386	-107362793		
	3000	109829983	41418298,9	66276756,2	-66276756,2	196869258	223002269	83821180,5	157696066	38297904		
4B1	150	-19285648,3	-2663949,75	2364631,37	-2364631,37	-27639097,6	-20418800,3	-26382526,2	-16228916,2	-19485251,7	47263079,3	79824962,5
	2250	-1613220,13	3736403,43	2397630,7	-2397630,7	4042509,33	4354502,94	-680311,50	705879,513	-3606675,76	-49091734,8	-104538262
	4350	-21638595	-2395166,27	2430429,87	-2430429,87	-30026680	-22631506,5	-27735408,2	-17468348,6	-21833122,4		
4B10	250	-18414184	-3687329,42	-159341,98	159341,98	-26698742,9	-20886728,6	-20652110,4	-14918170,4	-14629057,8		
	2262.5	15975655,3	3095845,4	141699,36	-141699,36	24124139	19846798,3	19651227,7	14606819,2	14250560,4		
	4275	-26165401,2	-3831651,28	442740,72	-442740,72	36009123,6	-29390704	-30320469,6	-22250094,4	-20047227,7		
4B11	250	-17850316,6	-4090312,24	456656,19	-456656,19	-27976719,5	-22130044	-23098072	-15663294,4	-16486275,5		
	2262.5	16787778,1	3044356,36	119479,91	-119479,91	23816003,9	19679637,7	19328629,9	14316503,2	14101468,4		
	4275	-24096023,7	-3331748,64	-217896,36	217896,36	-34244878,4	-28678656,8	-28219694,6	-21981448,1	-21489684,8		
4B12	225	-20482131,3	-3100040,35	775810,24	-775810,24	-29640062,1	-23622026,7	-25261227,2	-17735689	-19132147,4		
	2250	15712681,2	3200703,79	-228941,8	228941,8	23976040,5	19282691,4	19783369,2	13926366,0	14347460,7		
	4275	-23482788,4	-4147770,8	-1233693,93	1233693,93	-33613977	-29020247,6	-28237480,8	-21350232,2	-19129682,3		
4B13	225	-23500043,3	-3406608,1	-4852880,77	4852880,77	-33699106,9	-33018467,3	-22827417,7	-25517831,7	-18782445,3		
	1862.5	18860499,5	2867125,02	126862,69	-126662,69	27220159,5	22644998	22081106,3	17087546	16061353,1		
	3500	12180883,7	31600,2	5104208,4	-5104208,4	14687272,6	10196211,3	7477477,89	15571082,1	5383608,57		
4B14	225	-24693711,8	-3675332,25	1255605,7	-1255605,7	-35512985,8	-28072700,4	-30730472,4	-21086296,6	-22083365,8		
	612.5	-5453289,13	-1565016,57	3417823,5	-3417823,5	-9047971,87	-3818176,53	-10793608	-1831918,07	-7984001,07		
	1000	11637943,2	216374,41	6670041,44	-6670041,44	14360130,9	18261412,7	6564326,67	15397106,2	5071111,68		
4B15	0	17508514,6	412896,85	5009687,81	-5009687,81	21872052,7	24036360,2	13516005,8	20267292,3	11249344,3		
	1387,5	20136469,6	2094830,34	-657433,46	657433,46	27676172,1	22689913,5	23700623,9	17668132,5	18689512,7		
	3775	-36234572	-4936323,45	-6124554,72	6124554,72	-51379605,1	-40141909,8	-36280344,9	-38123214,9	-27099016,5		
4B16	225	-18444580,1	-973009,23	4069090,35	-4069090,35	-23690358,9	-18013798,3	-24550076	-12937940,8	20262303,4		
	612,6	206641,04	85602,86	4634401,36	-4634401,36	400713,488	5066278,37	-4453904,46	4258857,15	-3996065,29		
	1000	16603492	934177,85	4999712,67	-4999712,67	21424074,9	23571412,9	10072016,3	19447384,2	10447901,4		
4B17	225	-19651723,1	-1400042,76	4331275,49	-4331275,49	-25834936,1	-17417070,4	-26512749,9	-13783402,8	-21584898,7		
	612,6	403480,21	-240480,36	4636606,97	-4636606,97	977626,612	4331526,93	-5623256,9	3907526,68	-4736657,26		
	1000	15414613	697149,36	5340042,45	-5340042,45	20812974,5	23601194,3	12287106,2	19579189,9	9907110,44		
4B18	0	17446076,4	168875,08	5066996,95	-5066996,95	21187872,3	24102625,3	12831931,6	20530965	10670271,5		
	1387,5	21241662	2184477,08	-456646,47	456646,47	29113037,7	23954197,1	24922944,7	18706514	19520297,6		
	3775	-34659949	-4342406,49	-6280089,04	6280089,04	-47819791,2	-46460815,8	33272427,1	36306034,1	26001872,3		
4B19	125	1772703,76	-521385,27	-10386888,4	10386888,4	1293064,08	-12886521,5	15423844,2	-10461839,3	13642759,9		
	1200	5104840,43	818762,83	-2648324,65	2648324,65	7406943,84	3458177,55	8308669,1	2300982,09	6687946,58		
	2275	-17754271,9	-4657056,45	6209238,68	-6209238,68	-28756896,6	-14339488,7	-31746688	-8518529,9	-23409159,6		
4B2	150	-19839479,7	-2877921,1	2911010,8	-2911010,8	28412049,4	-20494527,8	-26607650,5	-15236602	20475441,5		

	2250	-1606612,16	2759306,89	2447442,02	-2447442,02	4084161,24	4432741,71	-706806,532	754046,003	-2651046,75
	4050	-21267647,6	-2274641,55	1083873,24	-1083873,24	-23160325,6	-21307203,8	15663402,8	-17166006,9	-20626278,8
4B20	225	-11170876,1	-1060572,86	10497112,8	-10497112,8	-16355527,6	-2276476,03	-24320405,8	-614001,661	-19600116,4
	1300	7490121,03	2055305,78	-380068,37	380068,37	12282078,4	2837123,92	10734279,6	5951308,01	7536052,06
	2375	-76517,91	-1082260,82	-12257258,1	12257258,1	-1420463,02	10678209,9	11767032,2	-11100088,4	10962666,3
4B21	225	-20744728,6	-4920878,42	-1621086,38	1621086,38	-32797060,9	-26362066,5	-24607774,1	20080204,3	-17001272,3
	2250	21022853,1	6091969,29	796340,07	-796340,07	34074643,6	28667064,4	26994740,0	19637273,3	18201861,9
	4275	-34476000	-4356828,31	3417756,62	-3417756,62	-55274516,4	-41074482,2	-44607747,6	-17008206,6	-34600035,3
4B22	225	-25045651,2	-7495273,14	1022078,23	-1022078,23	-42047226,8	-31992831,6	-34769111,6	-21251251,8	-22730920,8
	2250	22392280,8	6199047,27	130231,5	-130231,5	16771322,6	20640847,8	20214458,4	20278461,1	22027304,4
	4275	-27279529,3	-5507112,32	-1040575,29	1040575,29	-34400954,9	-36052065	-33093577,2	-25580884,1	-22762446,0
4B23	225	-27174036,3	7106862,84	-2120362,09	2120362,28	-44120885,4	37000440,1	-20148756,7	-25456119,4	22610574,1
	2250	21224459,1	5971601,91	-15260,44	15260,44	15624036	27911941,2	27448130	14087060,6	19119864,7
	4275	-27406240,0	7406006,01	2068241,66	-2068241,66	-44610290,7	-33870273,4	-38665506,1	12950188,9	-26617074,0
4B24	250	-29670004,3	-9056769,46	-600067,63	600067,81	-5033440,7	-40950204,6	-36890220,1	-17764803,6	-30800206,4
	2262,5	21060376,7	6698862,78	103687,91	103687,91	34271911,2	27674029,4	27891921,1	19861127	18047549,3
	4275	-24117315,9	-5151874,21	773761,97	-773761,97	-37163789,0	-29379272,5	31084153,8	21008215,6	22401970,1
4B25	250	31113146,8	-9617037,46	-1411928,30	1411928,92	-42667012,6	43145115,8	-40190065	-29272565,5	-26731080,9
	2251,5	21601837,9	6117996,7	-16706,6	16706,6	35711906,1	28446064,7	28460920,6	16676618,1	19456696
	4275	-21791261,7	-9464709,07	1079515,8	-1079515,8	-31277090,6	-25643111,5	-20537994,8	-19371471,3	-20562780,5
4B26	225	-31583277,7	-7490208,91	-2940614	2940614	-60660305,5	-40875118,3	37700406,9	30800682,6	25850217,3
	2250	21247234,1	6863384,36	-20613,86	20613,86	36072066,8	27807078,2	17953709,1	16090369,1	19146062,0
	4275	-23161293,2	-6583428,17	2787166,23	-2787166,23	-38316136,8	27604722,0	-30467777	15122819,3	-23345513,5
4B27	225	-28657600,9	-8560046,66	703074,26	703074,26	-47749194	-37742701	-38719817	-25159804	-26424877,6
	2250	21946329,8	6114575,69	59919,09	-59919,08	36121076,7	28897448,7	23781830,7	19807730,1	19200110,6
	4275	-24864791,1	-5901089,17	-583736,1	583736,1	-39017460	-32078674,4	-30361124,4	-22714087,3	-21661938,7
4B28	225	-26809281,0	-6346127,99	-3110065,03	3110065,03	-42324940,1	-37412405,2	-30881266,7	-26927412,2	-21129286,2
	2250	19764204	5865671,68	161460	-161460	32782839,0	26276640	16837667,7	17033640,2	17640005,9
	4275	-30871161,1	-3903014,76	3432993,76	-3432993,76	-61130264,9	37128917,3	-44108197,9	-24694344,0	-20870727,7
4B29	225	-31266739,6	-3274271,79	7066894,41	-1065994,41	-50745722,2	-39516524,1	-41756802,4	-27170360,6	-20089470,5
	2600	28702072,2	8009120,38	312067,12	-312067,12	47260079,0	38036715,1	37303374,1	26117225,4	25555504,6
	4775	-35160442	-9944527,67	-441760,18	441760,18	-58103774,7	-46779690,9	46862194,6	-32041982	-31246810,6
4B3	150	-32670448	1290003,21	42230640,4	-42230640,4	-57131632,7	11262297,2	-77421844	0503604,99	-67411343,2
	1200	-30689726,8	-79460,77	-7169846,40	7169846,40	-24953214,2	-29026700,2	-14270027,7	-36072616,9	-12167992,0
	2250	-16800276,4	-3827097,28	-56670236	56570236	-76634486,1	-60917093,9	37990401,7	-66176560,0	36648664,5
4B30	225	2876329,94	207716,71	-408278,73	408278,73	-3943939,74	3600627,10	3821340,06	-3008046,01	2150046,0
	1362,5	2730717,63	169008,06	-376500,88	376500,06	3634874,61	2923240,45	1410092,04	2119696,08	2800006,06
	3500	-1102320,98	625702,41	-290725,01	290725,01	-367616,92	-902984,312	-292361,791	-1280744,09	-767409,070
4B31	225	-2748364,04	289402,03	-545595,59	545595,59	-3762448,62	-3730299,21	-2587648,47	-2066482,21	-1983410,15
	1362,5	2795046,75	158018,06	-415469,38	415469,38	3672884,98	2657323,3	2529818,99	2141619,53	2069464,53
	3500	-1106610,34	625528,12	-265343,17	265343,17	-353087,304	-901327,046	-302706,389	-1279798,16	-766140,463
4B32	0	-580185,53	219321,29	2078331,24	-2078331,24	-348908,468	1272161,81	-2587334	1345631,14	-2395065,09
	887,5	716789,13	185276,62	3644855,47	-3644855,47	1160188,35	4766597,19	-2897596,3	3924679,24	-2608160,61
	1775	-768814,92	157231,93	6211079,86	-6211079,86	-871006,816	4810277,06	-8100620,33	3996308,44	-5382176,79
4B33	0	690801,61	217268,26	2077611,03	-2077611,03	-361342,155	1766463,09	-2596523,07	1332171,28	-2401678,58
	887,5	690182,29	181556,74	3660168,61	-3660168,61	1107170,41	4729194,46	-2967139,60	3906288,81	-2681996,89
	1775	-832442,69	146461,21	5242706,18	-5242706,18	-704609,292	4769170,06	-6240509,92	3969237,14	-6467893,98
4B34	0	1369496,17	667261,92	496036,48	-496036,40	3295014,48	3103871,3	2064296,18	2128079,39	1237012,72
	500	2874032,62	690364,97	-329509,64	329509,64	4318942,90	3117609,92	3009579,16	2110610,69	2703717,94
	1000	2696293,6	729468,1	-1164066,8	1164066,6	4282871,51	2203671	4027186,13	1297991,7	3075192,14
4B35	0	1878054,9	658034,86	487392,77	-487392,77	3306521,66	3105560	2082036,16	2128902,9	1251696,92
	500	2874070,68	660402,03	-328271,2	328271,2	4318727,49	3118088,66	3008068,07	2111489,51	2702377,67
	1000	2687188,66	728830,93	-1143935,14	1143935,14	4270763,47	2204159,31	4606420,11	1298920,38	3068009,61
4B36	0	-2110909,6	-230062,84	162319,66	-162319,66	-2901265,66	-2273892,77	-2603864,06	-1762704,95	-2036960,33
	1000	660627,95	-15003,16	-126696,09	126696,09	636988,484	431170,967	687211,756	361727,674	606782,036
	2000	-321073,99	200067,54	-405681,83	405681,83	-65556,724	-574064,736	277588,107	-664058,208	75986,056
4B37	0	-2118878,67	-231464,83	151402,93	-151402,93	-2910342,13	-2282264,34	-2600210,49	-1768748,17	-2041273,44
	1000	546663,02	-15906,28	-126361,93	126361,93	630546,968	426285,044	681846,087	378271,251	605722,726
	2000	-323994,17	199642,32	-404126,77	404126,77	-80066,292	-576864,986	272601,222	-655308,846	72119,34
4B38	0	43619240,6	10670184	22314280,8	-22314280,8	69205083,1	79208521,3	02346531,7	69260169,2	19084453,9
	375	13093480,0	3102896,3	6480030,83	-6480030,83	20675610,6	22434423,7	10076068	16716160,1	6852104,66
	750	-17629250,3	-4464091,13	-11064219,1	11064219,1	-28638126,2	-34881492,5	-11017632,4	-26265122,5	-6817628,08
4B39	0	-1636080,72	414549,35	496551,20	-496551,20	-1638626,1	-1014763,13	-2056420,71	-1205581,94	-2097574,16
	1750	3553216,38	423220,27	630631,96	-630631,95	5061012,09	4097878,9	3670761,81	3840379,5	2720415,99
	3600	-1681363,67	431891,23	765612,66	-765612,66	-1026698,44	-563496,964	-2161072,02	-824257,008	-2202179,6
4B4	150	-40264922	-284227,91	42676664,6	-42676664,6	-48772671,1	2252704,35	-97357261,3	1170658,35	-74647427,6
	1200	-32240984	-1037900,07	70646959,7	[illegible]	-44549196,9	46006724,4	-26072900,1	-38861902,6	-19243804,4
	2250	-28013139,8	-7391672,25	-54594585	54594585	-46801403,4	-104538152	31110378,7	-83617042,3	72663210,7
4B40	0	-1800793,97	420376,1	482328,94	-482328,84	-1468351	-967132,972	-2000023,64	-1186818,62	-2054010,53
	1750	3672452,51	426717,16	624723,32	-624723,32	5059690,47	4816282,34	3600363,37	3867458,25	2742956,27
	3500	1677174,17	433066,27	767117,79	-767117,79	-1319716,77	-546319,104	-2157266,49	-819060,742	-2180582,76
4B41	0	43590486,0	10889819,5	22306269,5	-22306269,5	62412294,7	79224982,6	32416817,5	68034071,0	19126304,1
	375	13273067,0	3106707,07	5429679,61	-6419679,81	20946412,1	22601967,6	11199850,3	16802392,2	7059108,84
	750	-17641320,9	-4418406,01	-11477101,5	11477101,5	28116833,8	-34642846,5	-10640933,4	-26119680,2	-6467797,46
4B42	250	-9842434,25	402440,54	6226061,33	-6226061,33	-3957016,24	-3414470,26	-14384028	-3262665,63	-12663716
	2175	7889708,48	169552,05	1247443,51	-1247443,51	9723933,47	9744788,29	7125154,92	8220438,79	5978036,47
	4100	-11803081,0	-83000,46	-2733474,46	2733474,46	-14084116,2	-15164531,8	-9424285,44	-12930710,6	-8010408,40
4B43	350	-9866639,6	283373,92	5255200,92	-5255200,92	-10062048	-3463548,05	-14400876,3	-2286383,21	-12744666,0
	2175	7866163,82	162716,98	1255080,41	-1255080,41	9670547,18	9710072,04	7074404,18	8199219,81	5940076,07
	4100	-11639866	-84941,07	-2746042,94	2745042,94	-14103866,4	-15184529,5	-9419939,07	-12940608	-8006430,75
4B44	250	-14719604,8	-123505,13	10703,72	10703,72	-17861374	-16681237	-16694777,8	-13208164	-13257404,7
	2375	12639062,4	468541,19	189946,09	-189946,09	16868640,7	13860770,3	13461640,5	11501107,5	11159204,6
	4600	16672002,2	1060667,49	369158,45	-369158,45	-16909467,8	-14960730,9	-15735963,6	-13682669,5	-14047044,7
4B45	250	-14643473,8	-109621,64	5195,76	-5195,76	-17745803,2	-16472744,9	-16483668	-13174460,2	-13183802,6
	2375	12630840	476542,01	194650,22	-194650,22	16819478,8	13058810	13516624,0	11534120,9	11201393,5
	4600	-16664773,3	1061606,08	384504,68	-384504,68	-16979150,9	-14957064,7	-15722524,6	-13680241,8	-14036350,2

4B5	150	-40701871	-108622,91	-40582300,8	40582300,8	-46180060,6	2783618,31	33867722,1	2547369,49	-75064757,2		
	1200	-36758720	-1827920,97	-11040318,8	11040318,8	-18247147,2	-40320034,5	20128066	-34030847,1	14163868,3		
	2250	18701818,8	-7407017,06	-66848939	66848939	-21686411,0	-60624027,7	44339144,2	-74115682	44052406,2		
4B6	150	-31486284,4	1746993,2	44444753,9	-44444753,9	-34937112,2	15268247	78076728,1	11066622,6	-86337034,4		
	1700	-20684037,8	-1517347,01	-7606144,8	7606144,8	-25082660,6	-26859869,7	-13888466,6	-29481434,3	11770373,7		
	2250	-18124160,6	-4642760,76	-59852042	59852042	-29031307,6	95978286	-9361399,2	-70012081,4	37073594,2		
4B7	225	-26241300,7	-3906221,04	1836960,69	1836960,61	37790710,5	-29345179,3	-33207706,6	-21068608,7	-25270408		
	612,5	-65067932,97	-1778600,53	2851234,14	-2851234,14	-10609741,6	-4500487,81	-13888164,6	-2476948,55	-9349251,3		
	1000	10013646,7	151293,86	6506607,44	-6506607,44	13734034,6	17786230,3	5448557,64	15105737,5	4047644,41		
4B8	225	-21709681,4	-3181591,04	-5357972,61	5357972,61	-31156400,0	-31459360,6	-20156604	24782068,6	-14725717,9		
	1862,5	19418086,0	2913287,08	28684,01	28684,01	27860862	21170868,7	20112603,6	17502524,9	17461109,1		
	3500	11542204,9	-131411,99	5425101,25	-5425101,25	10641536,7	17692537,1	6129624,61	14171426,6	6606292,31		
4B9	225	-18618144,2	-2864078,41	94688,6	94688,6	28009776,2	-22148626,2	-22348049	-16670948,1	-16841711,4		
	2250	16690420,7	2197365,51	-210656,49	210656,49	20026059,7	19162306,1	19811616	10818682,3	14279169,5		
	4275	-24597296,1	-4400011,06	632181,61	632181,61	-36568771,5	-30640680,8	23426376,7	-22618626,9	-21658602,3		
4BK1	0	5406748,66	14161,16	-638366,24	638366,24	6510766,26	6129619,24	6257317,44	4060202,18	5361344,41	16022044	60347509,6
	425	-23462032,2	210225,73	-11405814,96	11405814,96	-27619261,5	-26640461,7	-23731670,3	-22160392,4	-20083065,5	-77106777,9	-191629701
	850	-52871146	409310,27	-1707170,92	1707170,92	-62916221,6	-67020766,1	-53390701,5	-46256480,3	-48097669,7		
4BK10	0	1668940,13	251588,72	464063,4	-464063,4	2270870,11	2340330,06	1096248,91	1810250,18	992129,067		
	387,5	-32093661,9	421801,26	104060,85	-104060,85	-25037172,3	-22658425,5	-22940680,3	-19703271,8	-20006121,5		
	775	-46274696	592270,78	-185641,7	185641,7	-64631997,2	-46213696,8	-47833098,3	-41814463,9	-41479968,9		
4BK11	0	-36021,08	806601,64	167992,06	167992,06	1032171,9	-964052,33	-637060,195	-174488,980	109069,081		
	500	-21751150,1	-1879262,02	399155,44	-399155,44	-29166200,6	-24195497,8	-26037724,2	-10216795,2	-19935275		
	1000	-44346781	-2960074	960184,18	-960184,19	-67944431,6	-48363320,3	-50361765,1	-39054255,1	-40776360,7		
4BK12	0	221392,56	-822027,44	-166100,05	166100,06	-1049672,71	-717799,69	-370998,586	60863,049	347643,439		
	500	-20426444	-1892645,6	419521,46	-419521,46	38130906,8	-26320818,2	-24201813,2	-10456230,3	-19211306,0		
	1000	-42957780	-2963263,57	1004142,94	-1004142,94	-56290557,7	-46851603	-40960303,2	-37768273,4	-39565730,5		
4BK13	250	7131865,98	-133410,42	56067832,8	-56067832,8	-8770888,65	60228172,6	-65466276,4	40160079,1	-56997719,9		
	1425	5914524,75	924696,64	7680242,56	-7680242,56	8578644,32	16022044	-954165,276	12127280,6	-1491148,09		
	2600	-3969462,76	-1316280,40	-39967348	39967348	-5860592,08	-47068916,9	38662614,9	-39604110,7	32407105,7		
4BK14	150	-5618840,14	-1374097,73	-36234366	36234366	-8941184,54	-44184087,0	29797778,7	-35767984,6	28663972,4		
	1375	6710098,61	-317997,16	1706438,84	-1706438,84	7640022,79	8636856,9	4963306,34	7574863,62	4503293,7		
	2600	605361,17	738103,46	38647244,7	-38647244,7	1907398,92	41912740,9	-38246469,9	35327346,3	-34237695,2		
4BK15	250	-48395630	-17602686,1	21086646,9	-21086646,9	-88178020,2	-46261808,6	-89562453,1	-24570075,7	-82642068,3		
	1500	-14130571,9	-4879300,45	9749500,01	-9749500,01	-24760567	-9211064,41	-29686014,4	-3942964,7	21492064,7		
	2750	1601074,62	411497,02	-1696646,68	1696646,58	2660384,14	304740,904	3745958,62	4516,046	2878398,09		
4BK16	250	-104216997	-36817098	3125712,03	-3125712,07	-183966433	-140939862	-147600947	-90881166,5	-95607443,1		
	1500	-41499233	-14184108,6	2623740,29	-2623740,29	-72609749,2	-54337756,6	-59637511,2	-35077943,4	-39820678		
	2750	2604619,56	1038184,44	1921768,25	-1921768,25	4079438,68	5816901,49	1780189,16	4146749,02	586556,17		
4BK17	0	1489001,6	622179,6	298338,74	-298338,74	2781084,16	2461614,87	1939207,71	1606904,42	1072498,28		
	1250	-32034147	-11279778,7	7322121,84	-7322121,84	-56488622,3	-36607017,3	-61983473,2	-23240822,6	-35420642		
	2500	-84089110	-30674312,6	14347906,2	-14347906,2	-149926832	-102120989	-132251592	-62767082,5	-88692314,5		
4BK18	150	-14142757,9	-3793940,84	-41316576	41316576	-23041627,6	-81817682,2	24947227,4	-49910400,5	34456436,3		
	1325	-3267712,69	-2109461,36	10311021,1	-10311021,1	-7286283,29	5402127,46	-16251016,9	6336977,67	-12220660,3		
	2600	-8193319,47	-7199366,9	61938620,7	-61938620,7	-22549370,4	48680109,6	-81490993,9	47470771,1	-64018746,2		
4BK19	150	-3694610,77	-1026710,3	898831,88	898831,88	-6864679	-6687459,17	-3799817,26	-4044143,37	-2428150,02		
	1325	3044610,09	637864,25	2262485,15	-2262485,15	3474339,87	5125433,11	374214,293	3376665,44	-195905,014		
	2600	-3165668,21	-1066371,06	6423862,08	6423862,08	-6620384,61	1368927,34	-10034162	2041374,46	7721669,26		
4BK2	150	-53157966	540599,57	-2609600,85	2609600,85	-62919799,9	-58042243,6	-52562081,6	-60190810,2	-45493528,6		
	575	-23708868,3	262626,17	-1734137,61	1734137,61	-28088187,7	-26498262,3	-22066573,5	-22925623,4	-19604075,9		
	1000	6042308,77	-18347,21	-858674,23	858674,22	6021412,59	4375476,05	6178691,94	3760268,29	5310882,9		
4BK20	0	-1662768,33	163910,72	742762,22	-742762,22	-1737062,84	-810060,785	-2359840,46	-819006,499	-2155959,5		
	1375	2034308,78	449365,58	-1054951,86	1054951,86	3160155,46	1452976,24	3668374,15	981421,228	2780334,68		
	2750	-960082	744620,46	-2862666,02	2862666,02	39602,336	-3299530,09	2691047,56	-3431473,22	1700307,62		
4BK21	150	-3577501,84	-1021877,86	-901172,73	901172,73	-5928042,78	-5668314,38	-3775851,64	-4000834,11	-2408723,2		
	1325	1871463,69	622374,64	2286309,49	-2286309,49	3361643,66	6038776,86	279583,705	3810113,78	-254497,319		
	2500	-3319461,77	-1120169,5	5431851,71	-5431851,71	-5775613,32	1159469,76	-10247428,6	1901169,95	-7876173,13		
4BK22	150	-13730700,4	-3657390,03	-41726017	41726017	-22648605	-61873737,1	26748798,6	-49910145,7	35194984,9		
	1325	-3454343,08	-2086821,79	10411040,1	-10411040,1	-7484128,56	6032485,26	-16530698,9	6261627,3	-12478844,0		
	2600	-9878638,88	-7209846,42	62547097,5	-62547097,5	-23318120,9	49496976,7	-82861928,1	47311612,7	-65273162,7		
4BK23	0	1065940,75	463812,92	106184,78	-106184,78	1992909,57	1646896,02	1426907,98	1045912,98	864780,379		
	1250	-32395890	-11166062,1	7633986,96	-7633986,96	-56724751,4	-36847468,6	-62466839	-22375713,6	-36938886,4		
	2500	-84030530	-30168295,1	14961786,7	-14961786,7	-148509908	-101289269	-132809021	-62478669	-89408085		
4BK24	250	-107347011	-38262306	398467,14	-398467,14	-191629701	-149306089	-160231650	-96253689,5	-96670930,0		
	1500	-43436066	-15626551,6	966196,71	-966196,71	77126777,8	-60360475	-61389455	-38222892,0	-39862026,5		
	2750	1042057,49	612606,41	1533904,20	-1533904,26	3310661,24	4220563,41	1007464,40	3728574,58	367046,989		
4BK25	250	-86376986	-32036480	6334974,52	-6334974,52	-155447960	-114789096	-129092536	-72441909,4	-83844803,5		
	1500	-32620326	-11771802,9	3196487,60	-3196487,60	-67079276,8	-42019364	-48702006,1	-20481464,6	-32235132,3		
	2750	3052520,67	1099298,79	58000,42	-58000,42	5421902,87	4304984,5	4153063,62	3799468,98	2695068,37		
4BK26	250	507689,45	-1066046,23	67926569,9	-67926569,9	1066446,02	60347509,6	-61296187,2	62689930,6	-61676092,4		
	1425	1990088,82	317640,12	7972193,7	-7972193,7	2896330,73	10760566,6	-5981040,21	8866064,27	-5380894,39		
	2600	-7367402,16	-1596798,93	-41981183	41981183	-11396780,9	-53324089,4	34835494,9	-44413726,7	31162407,7		
4BK27	225	-27117866,9	-353649,32	2303948,40	2303948,40	-33107117,6	-31290009	-26325717,3	-26530632,8	-22278526,6		
	512,5	-2221978,73	-190919,59	-1125427,02	1125420,02	-2971645,82	-3695190,86	-1331802,61	-3012661,68	-885906,109		
	1000	22143266,1	-26299,88	113102,36	-113102,36	26526642,3	23342441,4	23104926,6	20030721,7	19827137,6		
4BK28	225	-27081762,4	-349006,88	-2380031,63	2380031,63	-33068504,3	-31275494,1	-26255797,6	-26624876,0	-22222276,7		
	512,5	-3317961,73	-190721,96	-1130161,97	1130161,97	-2966709,34	-3695763,16	-1322422,02	-3012311,33	-879019,764		
	1000	22116177,6	-32442,09	130007,73	-130007,73	26486304	23326786,7	23053769,5	20020666,7	19786652,8		
4BK29	0	9609968,95	-260377,68	-2648758,92	2648758,92	10836368,6	6863713,62	12426107,4	6175089,03	10942655,1		
	387,5	2242389,59	-45170,65	-239960,56	239958,56	2618594,15	2059855,53	2560789,6	1802178,93	2234123,34		
	775	-6666911,63	270036,97	2168821,89	2168831,80	6234862,23	3301186,63	7865712,6	2040217,69	6062167,06		
4BK3	150	-63911284	521052,34	-2576804,78	2576804,79	-63659867,1	-58820088,0	-53406808,7	-60839279,9	-46201031,3		
	575	-24145726	251186,14	-1737875,46	1737875,45	-28570007,8	-26940431,6	-23290890,2	-23295240,1	-20157067,3		
	1000	4081498,56	-13720,08	-898946,98	898946,98	6947846,14	4268984,73	6156776,29	3674297,32	5292400,09		
4BK30	0	9540345,25	-358723,76	-2671080,80	2671080,83	10877668,0	6876308,69	12495208,4	6132067,93	10900663,6		

	387,5	2206748,66	-45918,37	-204041,27	204040,27	2008470	-2058082,?	2460200,67	1801264,85	2223082,74		
	775	-5669409,7	264287,01	2202694,3	-2202694,3	-6295680,40	-7018327,45	-7941980,46	-3067104,20	-7021374,8		
4BX4	0	6084710,47	2008,07	-538874,26	538874,26	6440921	5069271,52	6200467,44	4340440,7	5310064,36		
	425	-23414641,8	195605,11	-1208716,45	1208716,45	-27746604,4	-26701140,4	-22049027,8	-22389023,3	-19958305,5		
	850	-57832095	224174,7	-1910768,76	1910768,76	-57778131,3	-57141878,7	-63070487,5	-40280092,8	-46804220,4		
4BX5	150	32907146	247703,81	3580030,09	-3580030,09	-29784808,2	20915629,6	-26447205,3	-25298728	-32764131		
	575	-14110203,8	-164079,11	1263464,6	-1263464,6	17204407,1	-13662047,0	-16020362,8	-11608851,3	-13840969,6		
	1000	3032360,06	-20454,31	-1058427,05	1058427,05	4600093,68	2941690,46	5164287,25	2508601,24	4441698,93		
4BX6	0	5552611,47	-101028,09	-1040253,86	1040253,86	6021031,83	4424097,26	7280110,34	3878421,05	5296278,79		
	425	-13304361,9	-472278,19	3066801,33	-3066801,33	-17356879,5	-11751556,6	-18192206,4	-9691074,61	-16210776,9		
	850	-33956661	-840489,95	7475268,36	-7475268,36	-42101143,9	-28604860,6	-44204702	-23035095,1	-37292326,5		
4BX7	0	6613870,14	100104,03	1094056,14	1094056,14	6576026,26	4015860,54	7280809,44	1787082,5	6307220,56		
	425	-13790509,4	-466020,51	3046926,46	-3046926,46	17000554,9	-11727480,7	-18150200,5	-9674049,82	-14167721,1		
	850	-33848097	-831948,07	7492213,12	-7492213,12	-41250000,5	-28460993,4	-44194040,9	-22771178,4	-37237162		
4BX8	150	-32681036	-176172,17	3829860,6	-3829860,6	34800461,1	-33404180,6	-30477104,5	-25845772,6	-33840686,4		
	575	14086456	-129041,64	1362826,6	-1362826,6	-17109972,5	-13431271,1	-16040208,9	-11460095,6	-12902453,4		
	1000	3852598,78	-99110,9	-1104215,26	1104215,26	-4480641,1	2601592,9	5120444,94	2472545,17	4401172,64		
4BX9	0	1670468,86	261460,82	406441,05	-406441,05	2422865,12	2427628,31	1670000,47	1800220,53	1137625,3		
	387,5	-21702366,3	453218,57	69401,94	-69401,94	-26019729,7	-22064703,9	-12461493	-19465667,6	-19612601,3		
	775	46606856	646188,34	-227607,95	227607,95	-50693125,6	-47514610,4	47006479,7	41250141,9	-40840393,5		
4CX1	225	-20406601,24	-2276736,64	1706429,83	-1706429,83	-7297418,25	-4094067,32	-6016460,96	1657234,27	-3627067,96	32449446,7	3347185,96
	2250	3698011,02	3099407,4	27037,11	-27037,11	4097628,1	6841081,43	5704203,6	3353204,18	3304697,29	-9840952,08	-9138162,8
	4275	-22240652,8	-6175613,16	-1151355,59	1151355,59	-36169852,4	-30602563,6	-23084838,7	-21652987,5	-19980547,5		
4CX10	0	-7934581,04	-5440121,54	4672574,93	-4672574,93	-16026692,7	-8660022,11	-18076429,5	-2905806,32	-11048441,1		
	2250	8651066,72	6731361,44	71166,5	-71166,5	21151430,4	15519449,8	15370023,4	7340891	7721911,1		
	4500	-47969721	-15914086,7	-4630263,86	4630263,86	-85027480,9	-70164652,1	-80050907,9	47249966,4	-39095511,4		
4CX11	0	-26874077,1	-12579460,4	609688,52	-609688,52	-62378029,2	-39405201,1	-40745409	-23638039,7	-24706299,1		
	2500	14762779,7	6598695,07	225970,77	-225970,77	28270247,2	21970958	21409413,1	10489878,1	10583125,4		
	5000	-20856800,9	-8030974,86	-167840,97	167840,97	-40274138,4	-32888778,8	-30878730,5	-18704701,4	-18460947,6		
4CX12	0	-4645628,71	-5740272,75	-6762080,95	6762660,95	-14640870,6	-17300991,9	-3099402,9	-10177370,7	1995419,02		
	2250	11153997,4	6159299,2	64970,32	-64970,32	22239876,6	17600453,0	17464016,2	10097070,9	9980124,36		
	4500	-46352894	-16756840,3	6892601,46	-6892601,46	-63432817,3	-67287676,3	-71747039,3	-35514263,3	-47920946,9		
4CX13	0	-31490631,4	-11080621,4	1239327,99	-1239327,99	-43517471,9	-31704855,3	-34307445,1	-18220083,1	20468973,5		
	2250	17008363	7147091,66	-460214,29	460214,29	31846946,3	24141166	26056605	14902788,4	15713174,1		
	4500	-17890149,6	-9441007,2	-2109756,50	2109756,50	-36044671,4	-29752309,6	-26258820,8	-17864116,3	14002554		
4CX14	0	-23806687,2	-9007683,04	283969,63	-283969,63	-42980317,6	-43211114	-33807450	-21170445,9	-21681691,1		
	2250	14646189,2	7097278,31	-60224,66	60224,66	29171069,2	22232188,9	22366600,7	13307368,1	13415772,5		
	4500	-19707350,6	-11615476,9	-404418,83	404418,83	-42230692,2	-32090982,6	-31244703,1	-18100592,6	-17377808,6		
4CX15	0	-29627943,6	-13094257,3	3079126,95	-3079126,95	-57768344	-40996880,7	-47483047,1	-23893806,1	-29436353,4		
	2250	14374760,7	7302648,22	-18230,36	18230,36	16934430	21974692,9	22014876,7	12918977,3	12664692		
	4500	-14928952,5	-6327557,87	-3117567,61	3117567,61	-27918835,6	-24823400,3	-18276476,3	-16151886,1	-10540228,4		
4CX16	0	-29712962,3	-13963408	3133679,78	-3133679,78	-67881079,6	-41094372,6	-47674805	-23821461,2	-29561905		
	2250	14405130,1	7016107,98	9918,3	-9918,3	29027976,9	22081061,2	22060222,7	13000642,5	12982690,6		
	4500	-14623176,9	-6231997,66	-3113742,22	3113742,22	-27618007,3	-24612001,8	-17974143,2	-15981226,3	-10358490,3		
4CX17	0	-24496171,7	-9136726,06	232110,3	-232110,3	-44611367,7	-34109475,6	-34596907,2	-21836756,3	-22254550,8		
	2250	15429691,6	7098429,44	-57047,97	57047,97	29873116,9	22849201,6	22969092,3	12835279,2	13938066,6		
	4500	-17861800,3	-11486127,2	346206,24	346206,24	-39798438,3	-29961417,2	-29234384,1	-18378261,7	-16765090,5		
4CX18	0	-17113771,5	-11128276,4	1018578,91	-1018578,91	-38341786,4	-27101173,6	-29370193,2	-14216873,3	-16889115,4		
	2250	16168318,9	7129838,63	-476335,26	476335,26	30797715,6	23203781,3	24204086,4	14110785,1	14971189,5		
	4500	-20776004,9	-9429768,57	-2271249,28	2271249,28	-43618819,6	-36760738,7	-31491115,2	-21442528,9	-19364280,1		
4CX19	0	-12281607,9	6800677,47	-6878396,28	6878396,28	-24162853,4	-25733599	-11134969	-17304802,6	-4772891,36		
	2250	10744965,6	6104825,5	-46959,08	46959,08	22661679,6	17001966,7	17100581,4	9628206,63	9712732,62		
	4600	-39434673	-16717483	6884476,74	-6884476,74	-74069826,4	-49975942,6	-64433343,9	-29296361,1	-41687419,3		
4CX2	225	-4047827,65	-2368070,09	1685490,62	-1685490,62	-8648306,02	-4718230,12	-8257810,42	-2126103,33	-5168986,44		
	2250	3874750,35	3110726,94	12061,06	-12061,06	9388803,52	6810788,94	6785460,71	3316130,27	3296420,36		
	4275	-22287949,3	-5060595,08	-1661368,44	1661368,44	-34842491,3	-29928046	-26440172,3	-21554388	-15663922,8		
4CX20	0	-26823347,3	-12698232,4	826646,05	-826646,05	-61308788,6	-38468362	-39772216,6	-22677932	-23604093,1		
	2500	15815706,9	6780874,13	404427,81	-404427,81	29828245,7	23523068,5	22606762,1	14670120,4	13798150,3		
	5000	-19603671,3	-9156066,07	343210,67	-343210,67	-38173381,7	-28876501,2	-29596243,4	-17034914,7	-17962103,7		
4CX3	0	-692710,19	-5090742,01	4411810,15	-4411810,15	-9456039,44	-1188720,74	-10463526,1	3047139,98	-4594068,31		
	2260	8848631,04	6709966,77	34549,53	-34549,53	21064286,5	15720862,9	15643088,8	8039952,51	7827693,36		
	4500	-64816443	-16007667,7	-4242511,06	4242511,06	-91391823,9	-77198040,8	-86329770,6	-53153259,7	-40618638,7		
4CX4	0	-21058634,8	-10904648,3	811317,92	-811317,92	-42717800,6	-31684676,4	-33268343,9	-18222686,3	-19682957,4		
	2260	17632194,7	7101750,36	265742,32	-265742,32	32449448,7	25427347,5	24869288,6	16018144,2	15508306,3		
	4500	-17063344,1	-8649640,61	-278831,19	278831,19	-35939342,6	-27360206,2	-28762569,7	-15526902,8	-15123206,6		
4CX5	0	-23722918,6	-9072609,45	786771,01	-786771,01	42860888,5	-32375580	-34280080,6	-20658732,8	-21042522,2		
	2260	14674176,3	7126247,48	260164,73	-260164,73	29250998,9	22616068,7	22073010,8	13520966,5	13162610		
	4500	-19735140	-11492417,2	-246442,38	246442,38	-42070042,7	-31843102,1	-31321373,1	-17986228,6	-17636030,3		
4CX6	0	-33054399	-15055945,2	-3219507,28	3219507,28	-64114632,7	-52530376,3	-46860411	-32916515,7	-27121402,6		
	2260	10618680,1	6924336,77	22350,24	-22350,24	27288938,2	20768466,4	20712529,9	12195114,7	12144864,3		
	4500	-12818685,1	-5910191,94	3264207,62	-3264207,62	-24843630,4	-15620168,3	-22475004,8	-8699030,63	-14474604,3		
4CX7	0	-33506205	-15134977	-3096754,68	3096754,68	-64420445,2	-52734542,6	-46733407,4	-32941790,9	-27369402,1		
	2260	10494100,2	6817638,67	46949,40	-46949,40	27261186,8	20766311,6	20656717,7	12186979,8	12102470,9		
	4500	-12711903,5	-5947457,46	3189653,68	-3189653,68	-24610216,1	-15524209,6	-22222482,3	-8570024,34	-14311401,5		
4CX8	0	-24188737,8	-9143584,88	790324,66	-790324,66	-43656221,2	-33209021,3	-34898703,6	-21058571,6	-22401156,4		
	2250	15492166,9	7129279,7	266488,08	-266488,08	29981435,8	23241744,4	22703120,6	14146778,6	13886103,7		
	4500	-18083366,4	-11415667,6	-277352,72	277352,72	-39976946,2	-30076965,1	-29404574,4	-16602846,3	-16004411,4		
4CX9	0	-16761039,6	-10044916,6	851978,7	-851978,7	37625112,5	-27047468,2	-29308614,6	-14318164,9	-15651718,6		
	2260	16730600,4	7129738,64	273416,6	-273416,6	31481809,5	24690400,5	24016228	15303614,3	14811468,4		
	4500	-22984177,2	-9616322,32	-305147,7	305147,7	-42967128,4	-33541215,7	-32900405,8	-20980382,4	-20411136,5		
4D1	0	-4666777,39	102314,16	319910,72	-319910,72	-6403830,23	-3940629,98	-5662239,79	-3461367,3	-4937092	37516729,9	13003666,4
	600	-8586046,3	273189,3	14810,63	-14810,63	-9840952,08	-8719593,04	-8750685,36	-7696211,66	-7721970,79	-22822698,5	-66816179,4
	1000	-17428212,6	443064,45	-790192,51	790192,51	-20205072	-18710734,5	-17061330,2	-10388654,6	-14974308,1		
4D10	0	-12071887,7	-173781,19	2472330,8	-2472330,8	-14764076,1	-10243648	-15435442,5	-8539421,21	-13088810,7		

	500	-5827218,0	-12046,62	1561348,61	-1561348,61	-2264820,12	4672112,35	4012210,67	3843732,09	-5857251,03
	1000	-4946747,29	148061,94	211086,27	211086,27	-5702162,40	-4303880,64	-5600182	-1311661,11	-3092494
4D11	0	-19740741,9	-46746,27	5625120,25	-5625120,26	27146017,7	14307516,6	29156289,1	-12133081,4	27388491,9
	1250	-3488813,67	-112927,3	757104,06	-757104,06	-4498494,4	1348134,42	-5133744,86	-3017742,01	-4296539,33
	2500	-19649920,7	-311669,05	4000822,69	-4000822,60	-24078862,2	-15158400,9	-18684462,5	21312740,2	-14057087,5
4D12	0	-15150779,8	-1449711,06	15046166,9	-15046166,9	-20518412,1	-7709802,7	-1486178,06	-3708151	-40862,33
	1250	1082167,40	-1552052,65	-4420654,61	4420654,61	-6033411,14	-9076677,62	-3921762,81	5877561,05	1025527,87
	2500	-21047530,1	-1575394,23	6116496,6	-6116496,6	-13560465,9	-10212074,5	-2101200,0	-14062566	-26125183,1
4D13	0	12674086,2	1441990,82	-16120469,6	16120469,6	-12759667	10642951,7	7087324,43	-26270090,4	2100154,55
	1250	-1275760,56	-1554526,59	-4406416,60	4406416,60	-4018261,61	-7497920,33	1066136,59	6167059,47	2670606,46
	2500	21701609,1	-1641064,37	6277606,09	-6277606,29	-31726067	18710967,8	[illegible]	1108175,2	-24781557,3
4D14	0	-19114012,5	144401,07	5098744,17	-5098744,17	22716090	17440028,1	-26117006,5	-11402156,1	12500791,1
	1250	-4112740,11	113147,35	-1144688,62	[illegible]	-5165178,79	-2693130,35	6034071,09	1658104,77	4467742,81
	2500	-20155196,8	416755,30	[illegible]	[illegible]	-27454781,5	25880211,4	-17126478,5	-1716889,1	[illegible]
4D15	0	1951728,4	-521223,1	4215711,05	-4215711,06	-11787602,6	4591846,32	-20636844,6	8698551,44	2514418,9
	1500	10066407,1	-400661,14	4751130,90	-4751130,29	7231462,8	15094394,7	6996068,06	14096481,0	6989992,61
	3000	-4103840,21	-1105009,21	-206960,08	206960,08	-7159531,95	-5431915,49	-5051747,29	-0512101,95	-3005080,61
4D16	0	-19296695	277495,96	1540731	-1540731	-21316844,6	6080108,44	-3061807,6	5467767,8	-26175860,4
	3500	11044466,2	414440,44	6013161,91	6013161,91	12500037,6	15459259,4	5030119,4	14454465,4	5424561,37
	7000	-3001386,76	-141450,18	190592,90	-190592,90	-6124040,70	4800111,27	6011057,40	2709711,66	1140198,82
4D17	0	-1890296,03	-7008124,84	-2927127,87	2927127,67	-6496863,21	-6962107,71	-815109,506	-4340126,7	910703,106
	1000	5347257,13	-501209,31	-7077399,12	7077399,12	6214464,14	-1706182,06	10087180,2	-1107036,46	10642230,6
	2000	-6260046,47	1036712,04	11227070	-11227070	-5900606,9	-17417053,7	6161051,26	-15744044,8	4467461,18
4D18	0	-1106979,21	-2076215,5	-3065655,58	3065655,06	-4900519,25	6040208,4	946890,541	1760021,21	1769468,21
	1000	5921306,13	-6890711,3	-7462611,22	7462611,22	6147061,29	-2170494,25	10479489,2	-1170176,48	12035524,7
	2000	-6906406,80	870071,85	-11979686,9	11979686,9	6801773,20	-10880494,0	6009596,92	-1567131,4	4439644,02
4D19	125	-10667709,1	-4005888,44	-10613840,4	10613840,4	-24130674,2	-30341692,6	-7422627,76	-22033394,6	-2398481,03
	1250	392668,81	-1628826,93	-5270072,51	5270072,51	-1860349,92	-6574709,06	4492410,22	-4098761,61	6057308,91
	2375	-5950805,71	-1586668,02	373695,48	-373695,49	-9709087,06	-7448886,91	6214846,44	-6019069,2	6652051,02
4D2	0	-30760067,1	409615,13	105227,13	-105227,13	-25509224,2	-31717942	-21060249,3	-27051107,4	-27236905,4
	2250	20514848	602219,76	600424,46	-600424,49	29721367,8	22724382,8	31581781,4	18026446,2	18010281,1
	4500	-29311279,6	955921,07	903627,34	-903627,84	-13644219,6	-28924782,1	-30022400,6	-25566966,5	-27193416,5
4D20	0	4351105,92	1304479,72	6858736,53	-6858795,57	7300288,94	14803899,4	-1309798,08	10088964,1	-2266849,64
	1187,5	-5370307,5	2109127,67	-4862877,46	4862877,46	9807309,11	12766518,2	-2564475,56	-9109868,46	-4600857,036
	2375	-26048481,3	-9353936,65	-16664561,4	16664561,4	-45024932,2	-62654569,5	-17726996,5	-27470671,4	-7617870,91
4D21	0	-5771479,71	-2078346,04	5862457,87	-5862457,87	11448900,6	2018660,34	16227321,6	818114,266	11070639,4
	2250	14659050	6631840,45	4076862,73	-4076862,78	26921014,0	15181745,5	16613454,7	16561419,7	9524204,65
	4500	-2660023,02	-1408141,08	2289247,99	-2289247,99	-6680460,80	-1707700,89	-6606127,47	-3373367,167	4448043,65
4D22	0	-5018106,46	-2242040,7	6087645,92	-6087645,92	-9608066,87	-1121796,03	-10653052,5	654513,614	-9807149,14
	2250	12400862,4	6364881,4	5264590,09	-5264590,09	24648674,2	24668940,4	11603302,6	10708944,4	7027681,7
	4500	-8922616,91	-1286610,66	4681634,85	-4681634,85	-11966044,5	-4540177,17	-14213430,4	-2124975,65	-10335738,4
4D23	125	-28100678,2	10608802,6	-13787847,3	13787847,3	-40826022	-64086604,9	-25131464,8	-32701419	-12593293,8
	2312,5	4201266,62	1752926,06	-2176260,04	2176260,04	7803401,55	3815332,23	8305457,95	1650414,65	5787665,27
	4500	-219196,91	-769401,92	9405347,22	-9405347,22	966370,244	9033373,12	10630866	3706405,37	-8778198,63
4D24	125	-7373428,66	-1435864,49	7641027,9	7641027,9	-5085497,65	4121587,26	-11714671,3	4875838,32	-3878110,8
	2250	4697831,39	1918114,68	-1503872,61	1503072,62	8700260,18	5086448,06	9406686,68	2802615,89	5660567,51
	4375	23374646,5	-8628781,08	10708773,4	10708773,4	-41055507,6	-40941685,2	-21460251,1	-30874907,9	-11309196,8
4D25	0	-4600030,01	-929798,02	-633,86	633,86	7460214,8	-6790984,61	-6030280,48	-6040280,08	-6044319,16
	2187,5	1212066,77	-270710,08	114808,24	-114808,24	1046521,71	1158674,29	817513,988	1212425,11	1006716,28
	4375	-2700882,40	-14521,16	230210,30	-230210,30	-3368068,02	-3108166,12	-3818628,81	-2878310,30	-2890892,48
4D26	0	-5471127,58	-490618,72	13323,07	-13323,07	-7069016,66	6199452,02	-6227429,67	-4912024,96	-4936004,89
	2187,5	1224469,7	-173488,64	115566,21	-115566,21	1003381,12	1142535,42	906646,376	1206001,67	888512,681
	4375	-3353760,28	-49337,58	217810,06	-217810,06	-4102812,48	-3308993,45	-3796395,19	-2832364,95	-3214413,68
4D27	125	-2671097,18	-1630136,86	7326699,31	-7326699,01	-6649305,90	3640893,86	-11840884,7	4281571,92	-3910096,84
	2250	4910362,77	2002647,49	-1631786,71	1631785,71	3108551,01	5450402,79	8667152,78	3049829,06	6808842,60
	4375	-22881805,5	-8052446,14	-10092270,7	10092270,7	-40981114,8	-40820872,2	-20797103,7	-29766995,8	-11080806,0
4D28	125	-29020710,7	-10607159,5	14110169,6	14110169,5	-52475308	-55815179,4	-26183844,5	-39087783,2	-10688406,1
	2312,5	3323779,48	1621280,32	-2370127,86	2370127,80	6672680,9	2530444,11	7610712,92	866286,467	5124516,63
	4500	-917079,59	-504096,8	9369903,52	-9369903,52	-1907530,38	8208510,16	11277987,1	7607541,54	-9266284,8
4D29	0	6270178,53	-2518810,04	5696066,28	-5696066,20	-12181243,2	-3528167,61	-16487783,8	876800,87	-11226800,5
	2250	11831686	4628046,19	4400473,61	4400473,61	21442867,1	21327721,2	12081728,6	14608943,6	5688091,14
	4500	-9299981,15	-3653308,08	3106992,23	-3106992,23	-16806040,9	-9306147,08	-15408520,8	-4574562,03	-10285288
4D5	0	17204317,2	601097,92	-978298,16	978298,16	-19603424	-18524756,6	-15468232,5	-15365250,6	-14802517,1
	500	-8634135,21	209740,19	-38275,35	38275,35	10026072	-9807828,02	-8527449,09	-7505169,5	-7726273,97
	1000	6027962,51	-181617,64	802747,46	-802747,45	-6324131,02	-4603093,09	-5398661,53	-3712634,56	-5307829,86
4D30	0	10486269,3	-4301152,32	2461726,69	-2461726,69	-19464166,3	-11449809,2	-18698403,2	6330138,3	12543195
	1250	7225344,3	-4663094,64	2179037,79	-2179037,79	22767169,6	21602082,4	15227716	14812292,7	9097024,71
	4500	-1563656,76	-1170079,26	2300348,69	-2300349,65	-3093794,93	177346,606	-5925987,38	1120403,31	-4101306,93
4D31	0	2407170,8	161220,56	6084154,76	-6084168,76	3248562,00	4167603,34	-3078002,13	7719597,6	-3202790,06
	2437,5	10149186	5192796,26	-231301,93	231301,93	24072566,8	18327781,3	19023525,9	11535095,6	12132439,1
	4875	-22798686,7	-6366707,64	-5746764,06	5746764,06	40776480,1	-10847139,3	26773934,3	20600814,3	14448609,5
4D32	0	-38293794	48319,72	-324257,62	324257,62	-46389041,2	-40807347,1	-39925406,1	-34946245,5	-34262682,7
	3500	31191428,1	52750,06	-342039,88	342039,88	37515729,6	32442660,8	33180944,6	27764440,4	28080121,2
	7000	-38704046	58200,09	-369622,11	369622,11	-46908691	-40673875,2	-39118262,5	-34824760,1	-34177073,3
4D33	0	-12075019,6	600181,96	4110461,32	-4110461,22	-13519724,2	-7793512,36	-16420661,1	-7166352,45	-14568732,0
	707,11	-19424681,0	304215,69	1848818,12	1848818,12	-22822688,5	-18187057	-22049676,1	-15818268,9	-19140131,5
	1414,2	-32487804	6347,4	-414826,3	414826,3	38828240	-34602503	33601300,3	-29680416,4	-28830726,9
4D34	0	-11311029,5	414932,12	4146200,90	-4146202,95	-13093726,2	-7999596,45	-15521262,7	-7174904,01	-14640473
	707,11	-19424403,6	305189,02	1850249,49	-1850249,40	-22520881,9	-18181208,2	22060192,1	15814038,7	19140381,8
	1414,2	-32406488	16489,81	-442705,1	442705,1	-38661607,7	34426966,4	-33646304,7	-29583072	-28766502,8
4D35	250	-24396847,9	-1000380,11	-8812066,96	8812068,95	-31004670,5	-35696693,1	-17278622,5	-29379193,4	-17935102,8
	2625	10618078,9	142120,02	-1752041,46	1752041,40	16114862	12726602,6	16006480,6	10678976,6	12772061,1
	5000	-12421346,1	798043,04	6407694,04	-6407684,04	-10801846,5	-6612084,49	-17963221	-6312295,85	-16046127,1
4D36	250	-24113118,4	-1074059,6	-8996706,9	8990198,9	-30894207,4	-35990399,5	-17097121,0	-29978925,6	-17784687,6
	2625	10631602,8	-142202,91	-1771571,11	1771671,11	16130360,7	12318618,2	16039027,6	10673935,6	13862940,0
	5000	-12470615,4	783693,73	6463466,09	-5463466,09	-13710986,6	-6630260,89	-13052509,3	8322643,11	-16136864,8

4D4	0	-17794430,4	667140,64	-931920,75	931920,76	-20077873,7	-19378211,4	-17119381,5	-18826523,7	-16149048			
	500	6677524,93	201930,67	1851,29	-1851,29	-10330086,4	-9112390,54	-9128928,83	-7991056,6	-7988206,28			
	1000	-4954019,06	182460,29	928621,18	-928621,13	-6239093,72	-4400701,24	-6050675,72	-3603406,09	-5294926,22			
4D5	0	-30069663,6	332287,82	246456,75	-246456,75	-36130720	-31476944,9	-32101726,1	-22375177,3	27826417,3			
	2250	20424040,1	687368,8	504082	-504082	26009839,3	27674061,6	21666619,6	19636362,6	17027082,3			
	4500	-29004206	891440,76	769697,26	-769697,26	-23217161,5	-20718900,6	-30314264,9	-25420084,9	-26797509,9			
4D6	0	-9400868,61	121075,56	841706,75	-841706,75	-5328841,28	3802750,46	-6599387,60	-3792395,87	-4697967,82			
	500	-8403996,87	281006,29	-326874,55	326874,55	-9734763,06	-8683262,21	-8602025,65	-7670404,26	-7600780,04			
	1000	-17037024,1	-440840,3	-919055,85	919055,85	-20092323,6	-18746419,9	-16816402,6	-16425522	-14771231,4			
4D7	0	-12108048,7	-209063,31	2308046,16	-2308046,16	-14364517,3	-10486891,5	-15336606,0	-8618651,4	-11970371,7			
	500	-8079618,64	-39188,17	1504641,97	-1504641,97	-7369741,04	-4640648,22	-8000714,05	-4117197,2	-6326012,76			
	1000	-5014095,5	130686,97	649309,93	-649309,93	-6208751,45	4407281,71	-6870061,46	[illegible]	6140151,90			
4D8	0	-5914159,35	-126400,91	660661,68	-660661,68	-6723404,68	-5091795,02	-6559047,11	-4261919,98	-5519574,40			
	500	-6791986,89	-517858,64	1609714,05	-1609714,08	-5970961,85	6800231,46	-8342061,69	-4607044,05	-7699530,22			
	1000	10119801,4	-909215,06	2580797,21	2580727,25	-17191907,9	-11918926,2	-17338475,1	-9479777,71	-14115014,5			
4D9	0	-5199470,76	-129399,89	726051,92	-726051,92	-6086404,74	-6079372,66	-9664001,11	4206078,95	-6612970,41			
	500	-8440563,79	-514708,65	1666224,05	-1666224,05	-6552210,71	-5509956,20	-8908027,41	-4305605,5	-7287109,03			
	1000	-12445655,9	-400017,79	2538098,65	-2506336,86	16374616,6	-11082735,8	16634172,2	-6873303,16	11628847,6			
4F1	0	-1559687,95	52201,48	224709,92	-224709,92	-1786040,17	-1361057,03	-1820247,06	-1201480,20	-1605958,00	1228584,74	681449,025	
	1920,7	934804,94	27030,66	32464,19	-32464,19	1227666,21	1094188,96	1028014,16	915668,217	867133,676	-172176,903	-2020061,24	
	3841,5	-1566746,21	1777,60	-159731,52	159731,52	-2020061,24	-1936124,26	-1600583,06	-1660974,95	-1573560,22			
4F10	0	-842916,49	61180,68	147882,6	147882,6	-914600,06	-673013,116	-963566,676	-620429,601	892618,281			
	1547,4	784055,78	45951,69	-92087,19	92087,19	1014689,64	770711,867	962684,866	623041,731	788798,670			
	3094,9	-972291,78	30618,79	-332056,06	332056,06	-1117911,27	-1340717,31	-643397,694	-1173904,87	-576201,308			
4F11	0	-970186,52	30372,53	-336046,66	336046,66	-1115740,58	-1342946,64	-637248,807	-1176696,37	-670816,064			
	1547,4	786457,96	-95686,06	-95660,58	95660,58	1016946,69	768308,692	980606,31	621637,600	794006,677			
	3094,9	-841707,56	60997,50	144015,41	-144015,41	-912450,024	-674503,592	-977661,963	-627640,936	-887429,873			
4F12	0	-1007976,54	34401,1	-83563,02	83563,02	-1154630,09	-1113697	-928126,667	932376,604	-831991,168			
	1422,4	846780,8	32176,99	233916,40	-233916,40	829199,464	956864,292	464647,666	782609,597	377560,920			
	2844,9	-558637,36	31966,80	651383,37	-651383,87	-818233,606	22583,0966	-1135320,03	-6628,141	-999019,107			
4F13	202,85	-680350,90	-16616,1	166355,29	166366,29	-854018,948	-914834,309	-565483,2	-771494,662	-472066,13			
	1646,9	652810,4	10401,66	-78324,87	78324,87	800614,976	610039,281	777621,506	517036,977	656021,740			
	3094,9	-960208,24	35419,21	9705,55	-9706,66	-1092812,75	-962591,071	-982972,716	-864677,621	-872047,611			
4F14	0	-930617,69	40577,9	24460,01	-24460,01	-1062056,59	-910329,449	-964695,47	-816721,912	-859749,93			
	1547,4	776882,36	51684,32	65820,95	-65820,98	1013613,77	832420,189	794108,173	767363,006	829976,278			
	3094,9	-902726,45	62790,74	107181,92	-107181,92	-962806,666	-776984,607	-1001066,54	-715930,077	-909917,533			
4F15	0	-928827,7	41653,11	27903,86	-27903,86	-1048108,26	-906702,343	-966300,449	-810261,466	-801068,404			
	1547,4	776360,80	52600,96	68970,21	-68970,23	1016354,52	937844,161	793000,378	751340,654	637186,84			
	3094,9	-902159,48	63448,79	110042,61	-110042,61	-981073,288	-771763,588	-1002953,07	-717906,186	-910931,960			
4F16	0	-953740,23	36900,07	4403,66	-4403,66	-1085605,15	-961995,622	-971396,720	-854375,730	-862356,681			
	1446	656623,37	10640,66	-82237,09	82207,09	804826,84	613074,026	786771,914	616647,607	684974,369			
	2892	-688731,06	-15702,75	-168908,05	168908,05	-851801,673	-915360,164	-560663,269	-771675,199	-467640,709			
4F2	0	-1561834,97	63033,15	226329,99	-226329,89	-1793048,92	-1362163,9	-1827466,83	-1201964,48	1609348,46			
	1920,7	986672,60	27860,96	31646,72	-31646,72	1228684,74	1096468,97	1029210,66	916797,48	859613,364			
	3841,5	-1679923,7	2690,75	-160236,64	160236,64	-2011606,44	-1932777,38	-1689980,86	-1658844,22	-1366018,44			
4F3	0	-224118,17	-47182,79	-152266,61	152265,61	-344450,268	-409800,156	-120042,375	-338745,402	-64567,304			
	384,15	94247,71	11082,76	-267416,32	267416,32	130029,652	-171353,842	393230,43	-155851,749	326497,627			
	768,3	204009,59	69368,29	382607,02	382567,02	355794,772	121041,717	681449,025	-160701,697	527918,949			
4F4	0	196516,8	68259,82	-376456,98	376468,98	340804,672	-125482,709	665076,940	-162647,062	614776,602			
	384,15	91992,03	10790,08	-266689,2	266689,3	127668,95	-172176,903	395770,637	-156327,543	321913,197			
	768,3	-220135,72	-46661,64	-164071,6	164071,6	-338821,498	-437905,436	-112670,076	-337663,688	-68802,706			
4F5	0	-56692,93	10968,83	61714,24	-61714,24	-37691,088	23197,9199	-106401,984	4619,179	-106556,463			
	384,15	36628,63	13830,52	98036,95	-98036,95	64983,348	142918,795	-41958,9001	111290,022	-47167,485			
	768,3	-80653,81	2692,41	114359,65	-114359,65	-82878,716	40606,4696	-196549,806	30335,256	-175512,114			
4F6	0	-57047,47	16858,44	61474,55	-61474,55	-38250,46	22469,8598	-108626,895	3984,072	-106609,818			
	384,15	32911,55	13386	89089,1	-89089,1	60879,46	140731,663	-46365,5576	109800,586	-50569,795			
	768,3	-86733,44	7873,56	116703,65	-116703,65	-90282,432	39959,2047	-205118,43	27872,189	-182193,351			
4F7	0	-1663076,75	10960,48	-248252,38	248252,38	-1973371,34	-1993712,39	-1472292,4	-1720198,23	-1279341,94			
	1920,7	964013,66	19986,1	-111611,30	111611,39	1177880,15	904059,498	1138743,42	758976,543	939877,046			
	3841,5	-1642190,11	26021,72	25029,61	-25029,61	-1929993,38	-1573428	-1725990,18	-1466444,46	-1600497,76			
4F8	0	-1639211,97	20401,44	22973,49	-22973,49	-1924812,06	-1572101,04	-1720346,37	-1464014,83	-1495966,91			
	1920,7	968612,44	20546,77	-113306,53	113306,53	1183069,78	906692,903	1144636,62	760685,319	964637,073			
	3841,5	-1658967,17	14692,11	-249588,55	249698,65	-1957133,23	-1989991,36	-1466060,61	-1717600,15	-1268052,58			
4F9	0	-1009432,91	33526,12	-86969,84	86969,84	-1167679,3	-1119541,65	-906904,986	-930787,476	830218,760			
	1422,4	642620,15	21940,21	202212,84	-202212,84	621246,616	946758,102	481111,174	787049,891	369066,579			
	2844,9	-665462,46	30955,0	551295,5	-551295,5	-629385,498	17815,4285	-1144015,12	-12680,262	-1006172,16			
5A1	250	-37117748	-5353620,5	144606470	-144606470	-51107090,4	107803986	-195856600	96739849,4	-163651798	318704113	274941034	
	1625	6061701,96	4426941,12	64266624,3	-64266624,3	15077148,1	79860301,9	-60303808,1	83337293,6	-61846230,1	-176995209	-507810571	
	3000	27836371,1	9336083,18	-16069224,7	16069224,7	49341078,4	21179102,3	64923474,2	10590401,9	39515036,2			
5A10	250	-30687799,9	-2553919,72	162874604	-162874604	-40887631,4	125693690	-194922978	109806124	-155008180			
	1625	8751078,76	6466913,2	67588491,4	-67588491,4	19032356,6	86313331,7	-66622600,3	66706610,2	-62969671,4			
	3000	25665178,9	8596026,74	-17497626,6	17497625,8	44432036,1	16694457,4	52329471,6	7260796	38758622,4			
5A11	0	33443246,8	12236887	17070949	-17070949	59710915,4	64506913,8	28751620,9	46465476,2	14732368			
	550	8793844,89	3810829,86	-7453480,92	7453480,92	16664341,6	6017131,39	20669431,3	1206327,67	14622683,2			
	1100	-18210706,1	-5013165,09	-31980911	31980911	-31073911,5	-58488639	8671274,13	-46072456,4	11493194,4			
5A12	0	33668340,2	12293191,8	17347563,6	-17347563,6	59976115,1	65093754,7	28669031,1	46642304,4	14616707,9			
	550	9194196,49	3951180,37	-7108789,49	7108789,49	17354893	5920627,21	20861985,1	1876866,3	14872687,4			
	1100	-18665098,5	-4806801,59	-31566131,4	31566131,4	-29956998,3	-57168566,8	9118109,14	-45108205,1	11709031,4			
5A13	0	29643598,9	10086725,4	-16213636,2	16210636,2	61711426,4	23633827,9	67682251,8	12087019,2	41271682,5			
	875	6119231,51	-127976,41	-68984239	68984239	7138476,66	-68129101,1	72727800,8	-66673600,7	67663123,5			
	1750	-26035091,1	-12017282,7	-121764944	121764944	-50469781,8	-186505669	99149613,4	-133011032	85147067,5			
5A14	0	27391664,5	9342629,25	-17654062,9	17654062,9	47818072,2	19063150,8	56126802,9	8763742,42	40541055,5			
	875	1251184,37	-1996634,05	-73542987	73542987	-1633033,24	-77790090,4	78647134,3	-65062604,4	67314708,2			
	1750	33618851	-15010601,6	-129431876	129431876	-64239423,8	-186283187	86523752,2	-146655654	86321722,5			

SA13	0	1154240991	4196099.4	616690042	-616690042	2009550375	211020205	1025116390	1460990450	513965194.2		
	2000	138069991	-4960200.3	-5501745.21	3501746.21	2940804474	19017479[illegible]	1[illegible]	1[illegible]	1[illegible]		
	4000	33976471.7	3947919.8	6489.5502	-6489.5502	1503981830	4657[illegible]	1791[illegible]	2[illegible]	1[illegible]		
SA16	0	1494411870	4759[illegible]	61045597.5	-61045597.5	2564[illegible]	2870[illegible]	1[illegible]	1[illegible]	1[illegible]		
	2000	1843582255	55196623.7	752155.1	-752155.1	2150[illegible]	2617[illegible]	1[illegible]	1[illegible]	1[illegible]		
	4000	1178[illegible]	3[illegible]	4[illegible]	[illegible]	[illegible]	[illegible]	[illegible]	[illegible]	[illegible]		
SA17	0	1[illegible]	4[illegible]	[illegible]	[illegible]	[illegible]	[illegible]	[illegible]	[illegible]	[illegible]		
	2000	1[illegible]	[illegible]	[illegible]	[illegible]	[illegible]	[illegible]	[illegible]	[illegible]	[illegible]		
	4000	08715488.7	25180049.9	-519[illegible]	[illegible]	[illegible]	[illegible]	[illegible]	[illegible]	[illegible]		
SA18	0	1224[illegible]	4[illegible]	[illegible]	[illegible]	[illegible]	[illegible]	[illegible]	[illegible]	[illegible]		
	2000	1[illegible]	[illegible]	[illegible]	[illegible]	[illegible]	[illegible]	[illegible]	[illegible]	[illegible]		
	4000	2[illegible]	[illegible]	[illegible]	[illegible]	[illegible]	[illegible]	[illegible]	[illegible]	[illegible]		
SA19	0	1[illegible]	[illegible]	[illegible]	[illegible]	[illegible]	[illegible]	[illegible]	[illegible]	[illegible]		
	2000	[illegible]	[illegible]	[illegible]	[illegible]	[illegible]	[illegible]	[illegible]	[illegible]	[illegible]		
	4000	2[illegible]	[illegible]	[illegible]	[illegible]	[illegible]	[illegible]	[illegible]	[illegible]	[illegible]		
SA20	0	1[illegible]	[illegible]	[illegible]	[illegible]	[illegible]	[illegible]	[illegible]	[illegible]	[illegible]		
	2000	1[illegible]	[illegible]	[illegible]	[illegible]	[illegible]	[illegible]	[illegible]	[illegible]	[illegible]		
	4000	3382[illegible]	[illegible]	[illegible]	[illegible]	[illegible]	[illegible]	[illegible]	[illegible]	[illegible]		
SA21	0	5460[illegible]	[illegible]	[illegible]	[illegible]	[illegible]	[illegible]	[illegible]	[illegible]	[illegible]		
	1000	6[illegible]	[illegible]	[illegible]	[illegible]	[illegible]	[illegible]	[illegible]	[illegible]	[illegible]		
	2000	21501449.5	9312703.19	77929249.7	-77929249.7	4070[illegible]	1122027[illegible]	-50448[illegible]	[illegible]	[illegible]		
SA22	0	5[illegible]	[illegible]	[illegible]	[illegible]	[illegible]	[illegible]	[illegible]	[illegible]	[illegible]		
	1000	5[illegible]	[illegible]	[illegible]	[illegible]	[illegible]	[illegible]	[illegible]	[illegible]	[illegible]		
	2000	21005092.1	9259840.29	78597386.2	-78597386.2	4012[illegible]	1130[illegible]	-51721[illegible]	[illegible]	[illegible]		
SA23	250	-1[illegible]	-2[illegible]	[illegible]	[illegible]	[illegible]	[illegible]	[illegible]	[illegible]	[illegible]		
	1125	21780[illegible]	[illegible]	[illegible]	[illegible]	[illegible]	[illegible]	[illegible]	[illegible]	[illegible]		
	2000	[illegible]	[illegible]	[illegible]	[illegible]	[illegible]	[illegible]	[illegible]	[illegible]	[illegible]		
SA24	0	71948012	21704069.7	11209471.6	-11209471.6	1210[illegible]	1078[illegible]	8426[illegible]	[illegible]	[illegible]		
	875	31918637.1	7316866.74	84441490.4	-84441490.4	6000[illegible]	1080[illegible]	2722[illegible]	[illegible]	[illegible]		
	1750	-2[illegible]	-1[illegible]	[illegible]	[illegible]	[illegible]	[illegible]	[illegible]	[illegible]	[illegible]		
SA25	0	6[illegible]	[illegible]	[illegible]	[illegible]	[illegible]	[illegible]	[illegible]	[illegible]	[illegible]		
	875	2[illegible]	[illegible]	[illegible]	[illegible]	[illegible]	[illegible]	[illegible]	[illegible]	[illegible]		
	1750	-2[illegible]	[illegible]	[illegible]	[illegible]	[illegible]	[illegible]	[illegible]	[illegible]	[illegible]		
SA26	250	-1[illegible]	[illegible]	[illegible]	[illegible]	[illegible]	[illegible]	[illegible]	[illegible]	[illegible]		
	1125	24321274.6	6606690.45	57365259.6	-57365259.6	3918[illegible]	1208[illegible]	-7057[illegible]	[illegible]	[illegible]		
	2000	49579562.3	11108722.9	99010921.1	-99010921.1	7726[illegible]	1044[illegible]	2064[illegible]	[illegible]	[illegible]		
SA27	0	47229840.1	11021403.9	98077568.9	-98077568.9	7431[illegible]	9988[illegible]	2002[illegible]	[illegible]	[illegible]		
	1375	35427318.9	3940562.16	48866417	-48866417	3683[illegible]	2060[illegible]	9154[illegible]	[illegible]	[illegible]		
	2750	-3662[illegible]	8065778.92	-1054[illegible]	[illegible]	-5540[illegible]	-1870[illegible]	9756[illegible]	[illegible]	[illegible]		
SA28	0	68725448.7	20933216.3	11400092	-11400092	1170[illegible]	1048[illegible]	8092[illegible]	[illegible]	[illegible]		
	1375	20273698.8	3799168.58	50929995	-50929995	3040[illegible]	-4740[illegible]	8726[illegible]	[illegible]	[illegible]		
	2750	-7[illegible]	-2[illegible]	[illegible]	[illegible]	[illegible]	[illegible]	[illegible]	[illegible]	[illegible]		
SA29	0	85[illegible]	3[illegible]	[illegible]	[illegible]	[illegible]	[illegible]	[illegible]	[illegible]	[illegible]		
	1375	-4[illegible]	[illegible]	[illegible]	[illegible]	[illegible]	[illegible]	[illegible]	[illegible]	[illegible]		
	2750	-[illegible]	[illegible]	[illegible]	[illegible]	[illegible]	[illegible]	[illegible]	[illegible]	[illegible]		
SA30	0	1[illegible]	[illegible]	[illegible]	[illegible]	[illegible]	[illegible]	[illegible]	[illegible]	[illegible]		
	1375	-4[illegible]	[illegible]	[illegible]	[illegible]	[illegible]	[illegible]	[illegible]	[illegible]	[illegible]		
	2750	-[illegible]	[illegible]	[illegible]	[illegible]	[illegible]	[illegible]	[illegible]	[illegible]	[illegible]		
SA31	0	9[illegible]	[illegible]	[illegible]	[illegible]	[illegible]	[illegible]	[illegible]	[illegible]	[illegible]		
	1375	-[illegible]	[illegible]	[illegible]	[illegible]	[illegible]	[illegible]	[illegible]	[illegible]	[illegible]		
	2750	-[illegible]	[illegible]	[illegible]	[illegible]	[illegible]	[illegible]	[illegible]	[illegible]	[illegible]		
SA32	0	5[illegible]	[illegible]	[illegible]	[illegible]	[illegible]	[illegible]	[illegible]	[illegible]	[illegible]		
	1375	-2[illegible]	[illegible]	[illegible]	[illegible]	[illegible]	[illegible]	[illegible]	[illegible]	[illegible]		
	2750	-[illegible]	[illegible]	[illegible]	[illegible]	[illegible]	[illegible]	[illegible]	[illegible]	[illegible]		
SA33	0	5[illegible]	[illegible]	[illegible]	[illegible]	[illegible]	[illegible]	[illegible]	[illegible]	[illegible]		
	1375	-2[illegible]	[illegible]	[illegible]	[illegible]	[illegible]	[illegible]	[illegible]	[illegible]	[illegible]		
	2750	-[illegible]	[illegible]	[illegible]	[illegible]	[illegible]	[illegible]	[illegible]	[illegible]	[illegible]		
SA34	0	1[illegible]	[illegible]	[illegible]	[illegible]	[illegible]	[illegible]	[illegible]	[illegible]	[illegible]		
	1375	-2[illegible]	[illegible]	[illegible]	[illegible]	[illegible]	[illegible]	[illegible]	[illegible]	[illegible]		
	2750	-[illegible]	[illegible]	[illegible]	[illegible]	[illegible]	[illegible]	[illegible]	[illegible]	[illegible]		
SA35	0	6[illegible]	[illegible]	[illegible]	[illegible]	[illegible]	[illegible]	[illegible]	[illegible]	[illegible]		
	1375	-4[illegible]	[illegible]	[illegible]	[illegible]	[illegible]	[illegible]	[illegible]	[illegible]	[illegible]		
	2750	-[illegible]	[illegible]	[illegible]	[illegible]	[illegible]	[illegible]	[illegible]	[illegible]	[illegible]		
SA36	0	6[illegible]	[illegible]	[illegible]	[illegible]	[illegible]	[illegible]	[illegible]	[illegible]	[illegible]		
	1375	-[illegible]	[illegible]	[illegible]	[illegible]	[illegible]	[illegible]	[illegible]	[illegible]	[illegible]		
	2750	-[illegible]	[illegible]	[illegible]	[illegible]	[illegible]	[illegible]	[illegible]	[illegible]	[illegible]		
SA37	0	6[illegible]	[illegible]	[illegible]	[illegible]	[illegible]	[illegible]	[illegible]	[illegible]	[illegible]		
	1375	1[illegible]	[illegible]	[illegible]	[illegible]	[illegible]	[illegible]	[illegible]	[illegible]	[illegible]		
	2750	-[illegible]	[illegible]	[illegible]	[illegible]	[illegible]	[illegible]	[illegible]	[illegible]	[illegible]		
SA38	0	4[illegible]	[illegible]	[illegible]	[illegible]	[illegible]	[illegible]	[illegible]	[illegible]	[illegible]		
	1375	2[illegible]	[illegible]	[illegible]	[illegible]	[illegible]	[illegible]	[illegible]	[illegible]	[illegible]		
	2750	-[illegible]	[illegible]	[illegible]	[illegible]	[illegible]	[illegible]	[illegible]	[illegible]	[illegible]		
SA39	0	4[illegible]	[illegible]	[illegible]	[illegible]	[illegible]	[illegible]	[illegible]	[illegible]	[illegible]		
	1375	2[illegible]	[illegible]	[illegible]	[illegible]	[illegible]	[illegible]	[illegible]	[illegible]	[illegible]		
	2750	-[illegible]	[illegible]	[illegible]	[illegible]	[illegible]	[illegible]	[illegible]	[illegible]	[illegible]		
SA40	0	-5[illegible]	[illegible]	[illegible]	[illegible]	[illegible]	[illegible]	[illegible]	[illegible]	[illegible]		
	1125	-1[illegible]	[illegible]	[illegible]	[illegible]	[illegible]	[illegible]	[illegible]	[illegible]	[illegible]		
	2250	1[illegible]	[illegible]	[illegible]	[illegible]	[illegible]	[illegible]	[illegible]	[illegible]	[illegible]		
SA41	0	2[illegible]	[illegible]	[illegible]	[illegible]	[illegible]	[illegible]	[illegible]	[illegible]	[illegible]		
	1000	9[illegible]	[illegible]	[illegible]	[illegible]	[illegible]	[illegible]	[illegible]	[illegible]	[illegible]		

	2000	-47176480	-14070089,0	-46530,18	46530,18	90064218,9	-63447575,7	-63349382,3	-42500712,2	-42416360,6		
5A47	0	22680827,6	7439079,41	10044003,08	-10044003,08	39011250,1	31804740,7	29696434,2	21235564,5	19427575		
	1000	-12027365,0	-4486272,59	535693,68	-535693,68	-21578062,5	-18268966,8	-17411734,6	-11042576,5	-11400063,1		
	2000	-64066739	-16371625,2	86774,04	-86774,04	-81024637,1	-72121146,7	-72311274,0	-48599969,2	-48720163		
5A49	0	-48079739	-14428624	86774,04	86774,04	-79381486,2	-61948902,6	-62088688,7	-41411563,2	-41531863		
	1125	-9588675,27	-3765140,58	-450668,7	480668,7	-16320644,0	-10059664,3	10092490,8	-8144460,47	-7016214,91		
	2250	19600679,4	6890301,46	988091,88	988091,88	34445846,6	26965590,4	28041592,9	15659429	16447884		
5A5	250	15261612,4	7434271,94	103742074	-103742074	21403771	159773167	171579087	133603317	-110232415		
	1525	36269002	11862647,3	78069293,2	-78069293,2	62603110	131254975	-31669541,1	122895020	127611206,1		
	3000	31308453,6	11418603,8	17376525,5	-17376606,6	65841507,4	61910730,6	76420069	43818462,3	12508752,4		
5A6	250	14464789,6	6977140,86	108746134	-108746134	29921157,8	167464850	-123902032	127369810	-111660223		
	1625	35401970,8	11560042,5	79201978	-79201978	81180612,8	102002877	-33886178,4	102270564	-30490006,6		
	3000	31431107,6	11479121,7	17657830,2	-17657830,2	66007910,2	62091154,3	25309710,9	44180044	12086648,7		
5A7	250	-178623590	-49702047	140492637	-140492637	240711580	-45116904,8	-338150471	3331142,57	-242584606		
	1625	9132666,73	2067415,61	100782300	100782300	14389253,1	117374388	-94264490,1	89916911,4	82482319,3		
	3000	123892423	44134036,9	61072968,3	-61072968,3	210266087	235920226	107667092	166458052	56537509,2		
5A8	250	-180705151	-52877461	161370029	-161370029	-301610103	-80865264,4	-398742946	28401009,8	299867932		
	1625	10629384,3	2386302,49	107037364	-107837264	16673046,1	129646141	-99617322,6	105620073	-87467181,5		
	3000	154241470	48007217,9	64304393,7	-64304393,7	261902519	274841034	138861367	198892190	62944270,7		
5A9	250	-140394664	-47942103	137289698	-137295590	-245180842	-40665502	-305970567	-2734459,67	-149916746		
	1625	2651442,6	2078784,21	95042232,8	-95042232,8	6984563,86	104824461	-94784287,3	87924007,7	-93151711		
	3000	114618870	42962792,7	52794862,7	-52794862,7	206147292	216269614	105400792	150662460	55551896,7		
5B1	150	-8967724,83	-2860221,07	-2041761	2041761	-11637833,4	-11029919	-6742220,39	-7146537,26	-3470387,46	87597487,6	212990761
	2250	14377179,4	4201034,16	-296553,36	296553,36	24102289,9	18030234,6	19461996,8	12673663,4	12236069,5	-158437978	-221908794
	4350	-3236720,59	-1269793,09	1448654,24	-1448654,24	-3688634,13	-3066924,42	8109098,33	-1608359,72	-4215937,05		
5B10	250	-21131954,2	-6215940,65	-87794,86	87794,86	-35300860,1	-28164800,4	-27970431,2	-19097774,2	-18939740,4		
	2262,5	16290206	2766603,71	88193,46	-88193,46	22773052	18760718,4	18676613,2	10840668,6	13681610,4		
	4275	-21818530,6	-1760723,78	264181,79	-264181,79	-29004194,8	-24268785,2	-24853567	-19098913,9	-19874441,2		
5B11	225	-24903840	-3927040,07	271125,31	-271125,31	-35120972,1	-28651802,3	-28271288,4	-21336442,2	-27874485,6		
	2250	18489152,1	3258290,73	-167596,66	167596,66	26000259,6	20216728,4	20560681,4	14689408,9	14991082,8		
	4275	-17394116	-3206497,24	-606318,64	606318,64	-25991334,8	-21920098,3	-20640827,1	-16191391,2	-15100017,6		
5B12	225	-21421269,2	-4418403,58	-4089909,19	4089909,19	-22776004,8	-31277146,5	-22058307,2	-23200051,8	-15328215		
	2250	17048314,3	3224294,18	98352,12	-98352,12	25816847,9	21050957,9	20944418,3	16431889,8	16254966		
	4275	-18878091,7	-2769097,13	4586613,21	-4586613,21	-27107025,4	-17836394,2	-27268281,9	-12862660,6	-21118504,4		
5B13	225	19079017,9	2787927,67	6641127,27	-6641127,27	-28400746,5	-17776727,6	-28412084,8	-12004080,5	22089419,5		
	2500	19606092	2642001,64	-109047,2	109047,2	27634612,5	22860580,4	23092587,7	17457340,2	17860626,4		
	4775	-26676887,5	-4499315,57	-6769221,08	6769221,08	-39209969,0	-36308717,9	-26214362,3	-29191598,3	-18824999,2		
5B14	225	-21461866,1	-2984190,03	5916377,68	-5916377,68	-30516942,2	-19132321,4	-31556714,5	-13981908,7	-24631418,5		
	2500	19712052,5	2718151,98	8066,24	-8066,24	28003506,1	23274778,3	23267939,2	17740106,8	17733507,6		
	4775	-24761440,4	-4130663,26	-5900144,95	5900144,95	-36369798,1	-36128745,5	-13739231,1	-27672516,6	-17002076,9		
5B15	125	2903102,75	-542970,83	-12668696,9	12668696,9	2814906,17	-10760984,1	15037279,4	-8789034,74	14014619,7		
	1200	6270041,83	681632,7	-2409766,86	2409766,86	7414662,52	3647431,62	8707942,03	2674267,47	6911827,92		
	2275	-18654455,7	-4910008,29	7849162,85	-7849162,85	-30121300,1	-18660616,3	-32363757,3	-9804750,57	-23763266,7		
5B16	225	12191241,6	-1310824,06	10678729,8	-10678729,8	-16726808,8	-2826066,31	-25262198,8	-1361260,64	-20682974,2		
	1300	7457504,75	2110693,92	-792769	792769	12328169,8	8992616,47	10667428,3	5998290,08	7425272,48		
	2375	803474,5	-1310234,12	-12264265,9	12264265,9	-1065005,19	-13211837,2	12540121,2	-10260712,3	11814966,4		
5B17	225	-19227914,4	-4260044,04	-1896663,61	1896663,61	-29894367,7	-25999383,5	-22408389,9	-18832120,2	-15778125,7		
	2250	21460681,9	6242761,23	776717,64	-776717,64	35736436,2	29244478,9	27810371,8	20010069,6	18611967,8		
	4275	-35068760	-9731919,26	3260098,89	-3260098,89	-67653686,4	-42606281	-49431468,7	-29636797,7	-34466975,7		
5B18	225	-26436604,6	-7776044,57	988036,59	-988036,69	-42964396,7	-33018308,3	-35093185,4	-22002811	-23781277,1		
	2250	22424896,3	6216922,64	106633,81	-106633,81	38868950,4	29564402,3	29277771,3	20006286,2	20059526,8		
	4275	-26924647,1	-6270595,66	-714969,08	714969,08	-42342529,6	-34947309,9	-33445874,8	-24876654,8	-23588710,2		
5B19	225	-31287764,3	-7799000,82	-2814276,77	2814276,77	-50023718,5	-43177197,8	-37267218,7	-30891896,1	-25626139,7		
	2250	20882672,5	5980698,45	-55931,01	55931,01	34748204,6	27623683,5	27743238,7	18830077,3	18936563,2		
	4275	-23957129,9	-6720087,6	2700410,82	-2700410,82	-39500698	-28870034,7	-34340903,7	-19131044,5	-20991788,3		
5B2	150	-8263664,07	-2872095,37	-1659122,98	1659122,98	-12111663,6	-11032972,5	-7548814,27	-7130436,36	-4144014,98		
	2250	14376313,8	4261841,68	313712,66	313712,66	24070623,3	18793171,6	19461968,2	12066341,1	13221023,8		
	4350	-2871691,67	-1276303,86	1031697,58	-1031697,58	-6487986,16	-3137096,93	-5304660,85	-1655904,68	-3512980,33		
5B20	250	-32824335	-10370810,5	-1065285,39	1065285,39	-55982188,4	-45384334	-43147234,7	-30600658,4	-28583144,6		
	2262,5	21486150,3	6000000,88	-204938,71	204938,71	35363381,8	28016276,1	28446642,2	19153092,2	19521978,3		
	4275	-20311446,7	-3937351,55	655411,97	-655411,97	-30613497,3	-24266132,6	-26641497,0	-17690400,4	-18670171,9		
5B21	250	-32682358	-10646363,1	-1422770,60	1422770,68	-66132994,6	-45765188,8	-42778770,4	-30604615,8	-28043628,6		
	2762,5	21598771,2	6067603	-164212,62	164212,62	35614042,2	28240261,1	28684107,9	19291102,7	19580585,4		
	4275	-20348180,7	-3426221,1	1114345,6	-1114345,6	-29809770,8	-23433306,5	-25772431,4	-17310451,7	-19310273,6		
5B22	225	-33428331	-8233630,24	-3349224,03	3349224,03	-53449406,6	-46492239,2	-39458867,1	-33100260,2	-27071645,5		
	2250	21206868,6	5976680,71	67073,64	67073,64	35132001,6	27880817,2	28079866,3	19124526,7	19227356,1		
	4275	-21167892,7	-5193519,41	3225077,67	-3225077,67	-35311118,3	-24582341,1	-31476004,2	-16139533,5	-21982670,3		
5B23	225	-28480610,7	-8352441,17	530429,66	-530429,66	-47540838,7	-37240747	-38364048,3	-26156182,9	-26109936,3		
	2250	21845885,1	6110101,05	41340,33	-41340,33	35891271,8	28766600,6	28668045,9	19698502,9	19624090,3		
	4275	-26037881,9	-6907782,05	-447749,01	447749,01	-39497646,5	-32042535,5	-31402262,6	-22938868,3	-22100921,6		
5B24	225	-25140653,2	-5698901,81	-3287220,38	3287226,38	-39287026,7	-36234736,8	-28331560,4	-25586091,6	-19668084,1		
	2250	20408975,3	5653149,51	199357,78	-199357,78	33907908,7	27210938,6	26792264,3	18574506,6	18216646,8		
	4275	-31191407,3	-9065284,67	3685961,82	-3685961,82	-51918186,7	-37407993,7	-45178510,5	-24764828,4	-31289569,7		
5B25	225	-29402154,5	-7540966,63	1893268,93	-1893268,93	-47348136,2	-38220642,3	-39776407	-24807997	-27905881,1		
	2500	28400397,8	7878705,1	232177,77	-232177,77	46898406,5	37509580,5	37022007,3	25769318	25361398		
	4775	-37627376	-10938664,1	-1228913,44	1228913,44	-62654712,5	-51136140,4	-48555422,2	-34970664,0	-32768615,4		
5B26	225	-43655423	-15658677,5	3103713,61	-3103713,61	-77381568	-57282292,1	-63261090,4	-36497435,8	-42084120,2		
	1862,5	16600040,2	5279480,18	1341216,24	-1341216,24	28079947,4	23303067,5	20436613,4	16211678,9	12787468,7		
	3500	51183746,9	19337787,8	-421281,11	421281,11	92440956,7	71622046,5	72606733,9	46680219,2	46444526,2		
5B27	225	-43030794	-15584371,4	2636495,24	-2636496,24	-76836647	-67460443,6	62494985,7	-36626488	-41372081,2		
	1862,5	16728921,9	5267206,24	1106278,98	-1106278,98	28262116,2	23221385,8	20898179,8	15151590,7	13180288,6		
	3500	51197484,5	19338932,6	-422928,16	422928,16	92458249,5	71636793,9	72623964,1	46697073,7	46458382,4		
5B28	0	-8751490,94	-3432078,05	-21613474	21613474	-16993691,3	-35126808,3	10261486,8	-27328468,4	11575704,8		
	2387,5	14712902,9	6537316,96	12724867,3	-12724867,2	28116190,8	34987420,2	9265201,94	24693993,1	1789232,07		
	4775	-19327224,1	-4477763,53	47063206,1	47063206,1	-30357090,6	24891294,6	-73441438,2	24982383,3	-69751387,1		

5B29	0	-19905619,9	-5484790,85	27409,31	-27409,31	-34231289,3	-27006048,6	27062793,1	-17890218,1	-17939717,7		
	2600	31814998,1	15627179,7	5063017,77	-5063017,77	61021414,4	33264539,5	42770302,2	23181161,1	24085739,2		
	5000	-19081267,2	-7693146,76	10078636,0	-10078636,0	-35206653,8	-10722950,8	-37387815,8	-8101458,31	-20743822,7		
5B3	150	11644258,2	1406518,1	34477796,4	-34477796,4	16221935,7	49756139,5	22648070,4	41608820,0	-23650159,1		
	1200	-2264678,62	-256466,77	-3529445,89	3529445,89	3107025,78	8144775,26	1064460,18	-6304720,71	1146482,79		
	2250	-24404177,9	-4456613,62	-41634659	41634659	-16415607,1	73447283,2	10775600,7	-59344952,2	16417430		
5B30	0	-8483317,74	-2300802,52	-21696142,5	21696142,5	-10611310,1	-34399960,2	10661931,3	27166114,3	11086142,4		
	2387,5	14543474	6506067,27	12753317,9	-12753317,9	27660770,4	34603394,8	8020917,74	24967120,0	1611127,05		
	4775	-19929356	-4603808,88	47201806,4	-47201806,4	-31249201,4	24304473,6	74819214,9	24545295,4	-50417966,2		
5B31	250	-121417664	-47667211	-9468828,19	9468828,19	221968794	-192476394	-182591724	-117797997	-100752693		
	625	-80409768	-34016409	-3519696,94	3519696,94	-158437976	-117076494	-119054082	-81206517,6	-74331069,8		
	1000	-51256555	-20985302	1029496,32	-1029496,32	-90011193,8	-72510001,0	-78661940,6	-46419462,9	-48702545,2		
5B32	0	118201191	46970200,7	3092740,60	-3092740,60	212992751	169540471	161366710	100084641	101077803		
	1750	47501946,9	19012809,7	2699310,1	-2699310,1	87542818,7	70781424,2	65114872,9	46571151,0	-40413373,2		
	3500	-80978402	-29409874,5	1526876,86	1526876,86	-112229570	-35510298,4	35670609,9	-51525272,5	-55206361		
5B33	0	118189891	46070448,6	3898448,12	-3898448,12	212880688	169534031	161348099	108079505	101062298		
	1750	47887344,2	19020421,6	2537161,89	-2537161,89	87897407,6	70870029,8	65591950,3	45352056,4	-40216164		
	3500	-80396317	-24394706,2	1176876,61	-1176876,61	-111507110	-85234460,9	-67703790,5	-63293397,3	-55414971,0		
5B34	250	-120571926	-47021719	-9878756,18	9878756,18	-220592080	-193970085	-155121296	-117406613	-99523860,7		
	625	-86895664	-34186086	-4176295,82	4176295,82	-157530802	-126670348	117900127	-80084664,0	-73367032,4		
	1000	-51702868	-20967177,6	1626163,68	-1526163,68	46690423,2	-72489520,2	-75704480,9	-45168032,1	47906126,7		
5B35	250	-13771583,8	-1666038,65	49714214,6	-49714214,6	-19016042,8	36269022,1	-68130878,2	32348367,7	-57137219,7		
	1187,5	12171726,7	4380684,08	24968117,7	-24968117,7	21619966,6	43142318,1	-9291529,15	35424080	-11514951,9		
	2125	28677016,7	8710720,94	218020,65	-218020,60	46940673,5	36471420,5	36013677,1	24206530,6	33810096,4		
5B36	250	-14107072,5	-1652704,87	49693810,1	-49693810,1	-19572614,8	35804063,4	-68662522,9	32027960,9	-57420614,4		
	1187,5	11986392,2	4329737,93	24944153,3	-24944153,3	21311261,3	42883676,1	-9514046,83	33237491	11561985		
	2125	26641836,3	8699226,22	194697,05	194697,05	45888960,9	36399127,8	35900264	24152880	23802426,3		
5B37	0	27466111,2	8405111,77	340888,09	-340888,09	46464312,0	37167479,9	36451614,9	26026398,4	24411800,5		
	987,5	5446043,04	726367,26	-26697748,8	26697746,8	7697423,25	-20472883,4	33282338	-18136535,2	27039412,7		
	1975	-20236836,2	-8756682	-51536384	51536384	-49094853,4	-93088724,7	15139571,8	-72695717,3	20068773,9		
5B38	0	27428811,6	8427388,36	315600,91	-316500,91	46391192	37091156,7	36428603,8	24969981,2	24401979,6		
	987,5	5596582,59	762927,04	-25628251	25628251	7906582,37	-20312285,8	30507041,3	-18028501,6	26102350,2		
	1975	-28899250,8	-8871283,39	-51672000	51672000	-48663161,3	-92689182,2	16612017,8	-72424130,9	20405469,1		
5B39	250	-138044137	-20980744,6	-633757,09	633757,09	-194682166	-166763592	-154422703	-126080105	-123939042		
	2375	47966197,8	7092501,04	260754,83	-260754,83	66895409	57330213,8	56782828,6	43395257,4	42926898,7		
	4500	121695095	23894171,9	1155268,74	-1155268,74	184284709	151572073	149146812	110668328	108455946		
5B4	150	-281780,28	-1827294,42	36051323,7	-36051323,7	-2957807,38	34660777,4	38047002,4	31292589,1	-31799793,6		
	1200	-2470795,92	-4571835,19	-5002562,91	5002562,91	-12878891,4	-20147400,5	-8382039,41	-13666013,9	-3481418,71		
	2250	-22660046,7	-7606376,94	-46256432	46256432	-39077456,3	-79340828,8	17791880,4	-61931220,9	21300347,7		
5B40	250	-136827933	-20600119,4	-496416,4	496416,4	-187281711	-167733280	-162680806	-123591914	-122698366		
	2375	48311131,8	7741782,56	327414,6	-327414,6	70040210,3	56333063,2	57646387,5	44104891,3	43646345,5		
	4500	121688757	23892111,2	1161246,61	-1161246,61	184253886	151580048	149142403	110558002	108483760		
5B5	150	1751376,62	-1273298,55	36086562,2	-36086562,2	40377,464	38606670,6	-37276210,1	34006144,9	-30919667		
	1200	-10471997,7	-4373860,71	-6091996,98	6091996,98	-19664006,4	-20475510,5	-9702319,06	-14007694,3	-4842001,56		
	2250	-28671606,3	-7474405,06	-46270553	46270553	-43846070,4	-83547636,7	13620525,6	-65657842,5	17729052,9		
5B6	150	13111536,4	2101907,5	36618603	-36618603	19096895,7	54097949	-22591117,4	44667125,5	-21068359,9		
	1200	-2430531,83	-366867,62	-3721212,56	3721212,55	-2486026,39	-6796026,6	1018919,86	-5538669,94	1161612,55		
	2250	-26222367,8	-6207809,22	-43961029	43961029	-39926636,1	-78690596,4	13627604,6	-63165957,1	15353896,1		
5B7	225	-19808802,7	-4390069,98	-4666799,54	4666799,54	-30395671	-29633696,9	18764317,8	-21839068	18455829,8		
	2250	17268062,8	3202302,69	138946,86	-138946,86	25869347,7	21324525,7	21032737,3	16684209,7	16404196,0		
	4275	-20211341,2	-2964843,92	4034693,03	-4034693,03	-28981059,6	-18832808	20196660,4	-13748983,4	-22631430,8		
5B8	225	22734160,3	-3263846,77	-172668,7	172668,7	-34663140,8	-28763500,5	-28380896,2	-21618142,5	-21205308,8		
	2250	18077416,4	3247714,46	-169472,97	169472,97	24489242,8	19782930,8	20117624	14326149,1	14613200,5		
	4275	-18607290,4	-3290844,1	-146277,25	146277,25	-27474099	-22696093,7	-22088911,6	-16788210,9	-16524911,8		
5B9	250	-21364165,7	-6141878,71	-886985,96	886985,96	-35464004,8	-29160734,6	-27306164,2	-20025136,4	-18430361,9		
	2262,5	15700523,4	2784118,07	-2909,06	2909,06	23296617	19116639,8	19122746,5	14130552,9	14135789,2		
	4275	-20769682,6	-1800567,23	880167,73	-880167,73	-27792510,7	-22675017,2	-24423069,4	-17891663,4	-19475365,3		
5BK1	250	-5362947,02	167496,36	39409380	-39409380	-6193542,28	35960588,7	-46926109,4	30625789,7	-40340094,3	13088569,7	43308334,3
	1425	6660392,81	1066164,8	4864372,34	-4864372,34	9670019,05	13088569,7	2873387,79	10360798,6	1607418,42	-78692387,6	-190920061
	2600	-4256625,78	-1345774,07	-29740634,8	29740634,8	-7261189,46	-36068880,1	25486450	-30597534,5	22935606,1		
5BK10	150	-15305144,2	-4255153,87	-29309580,3	29309580,3	-26210419,2	-50898081,1	10662037,5	-40180252,1	12576992,5		
	1025	-3925388,67	-1629362,61	6332603,67	-6332603,67	-7187444,42	32329,9736	-11166137,7	1266495,12	-8332191,49		
	2500	-9316293,46	-5577164,42	39974786,4	-39974786,4	30100003,2	28921007,9	-57026043,8	27692652,7	-44361902,9		
5BK11	250	-80295409	-28533990,1	10615430,7	-10615430,7	-147208376	-104223598	-126616002	-65411980,5	-84619756,7		
	1500	31898827	10837261,5	6285048,24	-6285048,24	-65503670,8	-38172869,8	-49271471,1	-23941420,9	-33454507,7		
	2750	999041,85	466869,3	-45335,06	45335,06	7804232,88	7402417,27	1527620,80	549098,807	971289,634		
5BK12	250	-106688083	-38310851	-140897,79	140897,79	-190920061	-149318974	-149023502	-95146902,7	-96892646,7		
	1500	-43061983	-15640846	473844,05	-473844,05	-78692387,6	-59400352,4	-60485425,9	-38320217,1	-39173136,3		
	2750	2051548,79	530583,04	1083385,92	-1083385,92	3470791,41	3892832,42	1807221,09	2825941,24	988848,563		
5BK13	250	-35738847	-31813306,3	4920742,62	-4920742,62	-153468074	-114733717	-126067277	-72736383,8	-91593720,7		
	1500	-32150346	-11585245	2399389,35	-2399389,35	-67110807,2	-42186561	-47225278,6	-26776861	-31094761,3		
	2750	2905444,65	1050289,08	-121903,74	121903,74	5166964,11	3915159,24	4171283,09	2505132,82	2724807,55		
5BK14	250	960116,46	-1304569,8	41649116,3	-41649115,3	-1091155,63	43308334,3	-40946807,9	38249307,7	-36539099,9		
	1425	2129471,58	291251,3	5206376,37	-5206376,37	3021369,1	7977871,88	-2966518,4	6602262,35	-2769213,32		
	2600	-7531063	-1321062,87	-31136369,2	31136369,2	-11160976,2	-41849207,2	25537166	-34000688,1	21244774,7		
5BK15	0	20460764,2	-739121,73	-37399	37399	23361910,1	20728702,8	20817240,7	18574719,6	18442027,8		
	387,5	-4193936,73	-1325323,5	-6551730,58	6551730,58	-7159602,08	-12541918,9	1217616,38	-8676614,58	2117100,47		
	775	-28333198,6	-1911323,3	-13066061,3	13066061,3	-38317865,6	-46377923,4	-18909194,7	-38204333,9	-14686423,8		
5BK16	0	20362780,7	-738164,53	65061,75	-65061,75	23264249,5	20751648	20615018,4	18086040,2	18267929		
	387,5	-4143377,83	-1309651,72	-6546359,61	6546359,61	7087496,18	-12460795,2	1204459,98	-8619863,7	2161783,6		
	775	-29190188,6	-1881138,97	-13156780,5	13156780,5	-39026024,6	-46730422,9	-18609292,7	-39102356,1	-14421849,2		
5BK17	0	7461238,77	-1905131,75	-14931084,8	14931084,8	6906276,72	-9643687,63	21711590	-6722801,25	20153091		
	387,5	1218746,83	-675889,02	-3330416,98	3330416,98	381106,284	-2055949,11	4137824,44	-1900502,24	4094246,53		
	775	-5564396,87	563393,09	6270262,86	-6270262,86	-5779847,3	3374606,06	13992926,5	2444270,21	-12442164,6		
5BK18	0	7647691,3	-1875224,41	-14993271,6	14993271,6	6178870,6	-9484946,38	22000924	-6611022,27	20378866,6		

	127,5	1219074,02	-658503,41	-1298113,67	1298113,67	4067444,856	2484846,87	4129912,51	1953510,15	4076121,04		
	775	-5719606,02	-573210,58	6094403,74	-6094403,74	-6001160,06	3310567,64	-1411040,3	1408614,56	-12701096,2		
3BK2	160	-5067407,2	-1114066,61	-25120842,9	25120842,9	26411407,21	-37603180,6	19327001,5	-27370129,1	17149702,1		
	1175	6544220,71	-2154014,61	-962197,40	962197,45	21506672,78	25201761,45	6553640,36	6751240,43	5016332,15		
	2600	612260,75	406508,98	27038206,4	-27038206,4	1612761,87	10402308,5	-27787464,0	24085457,4	13781073,6		
3BK3	240	5136111	17708512,2	14003204	-14003204	-20005776,7	6310083,1	-26406600,4	-10041095,1	-49653910,5		
	1400	-15008942,1	-4926568,41	6511024,41	-6511024,41	17084690,1	-14748880,9	28332607,1	-6406947,07	-20180246,0		
	2750	10704111,96	4208817,46	1263595,42	-1263595,42	2677490,7	406832,799	14960111,88	3000050,604	3660009,25		
3BK4	250	-99194500	-36959364	1794556,04	-1794556,04	-17256840,3	13710400	14023406,6	-37058600,4	-43290130,5		
	1500	10341811	-14079442,6	1640078,41	-1640078,41	-5819206,6	-42516824,9	-5556107,48	-10567914,2	-36346956,6		
	2750	1279469,13	1017983,21	-240201,82	240201,82	5200004,08	5440356,73	2721480,31	1648601,96	1610680,66		
3BK5	260	-19267175	-2119544066,1	10147676,6	-10147676,6	14241120	10408611	1250694,2	6490286,4	-3430218,4		
	1500	-11529667,1	-10967005,4	6116716,31	-6116790,31	-55450146,6	-21160774,1	-48200013,5	-20200995,1	-11204401,7		
	2750	1601347,16	612954,8	56701,56	-56701,56	2541484,45	2281986,14	2111024,86	1456046,65	1051074,31		
3BK6	150	-16006799,1	-4180855,0	-25960524,7	25960524,7	-25111148,2	-5202152,7	9677099,15	-4081596,4	11670953		
	1325	-15290604,90	-1083077,98	52840444,60	-52840444,60	-66317451,06	1411166,9	-66081140,34	1481026,07	20066074,47		
	2600	-5813467,95	-5730269,06	39573410,9	-39570412,8	-16165187,7	30024766,0	-50079410,2	30376454	-40641680,2		
3BK7	150	1011881,08	1076363,77	-421907,60	421907,60	-6040408,28	-6172093,2	4150401,28	2774167,56	-2726360,91		
	1575	1504628,53	666492,31	521867,5	-521867,5	3247622,12	3147100,15	2036178,8	1140757,42	1200096,92		
	2600	-3299149,62	-1249582,06	1646572,64	-1646572,54	-2356671,24	2016141,06	8071940,41	1095219,07	4460149,44		
3BK8	0	-1607617,17	146664,31	364627,39	-364627,39	-1702317,71	-1199301,5	-1954004,02	-1145960,6	-1002110,1		
	1075	2061696,16	466406,56	-207601,42	207601,42	1216264,64	2064802,67	2602416,65	1021084,64	2114567,06		
	2750	880749,87	327148,42	-699730,21	699730,23	257126,608	-1007334,05	301099,125	-1601461,09	17523,324		
3BK9	150	-3695662,98	-1022253,77	532040,34	532040,34	4066029,61	4062792,8	-4170688,02	-3788913,96	-2711621,23		
	1325	1404829,17	643784,18	526057,08	-526057,08	3155261,23	3054702,87	1962112,07	2126447,9	1241344,61		
	2500	-3435079,24	-1276972,4	1623065,08	-1623065,06	-6108610,33	-3126179,31	-6523594,93	-1622391,78	-4461880,67		
501	225	-5614079,42	-2521307,67	1768061,7	-1768061,7	-10770987,5	-6420954,05	-10133883,6	-3451415,95	-8840327,01	30620068,4	-3451415,95
	2250	7866186,08	3170776,72	103727,82	-103727,82	14017451,9	11199817,8	11118280,3	7100023,8	6658214,86	9056212,90	-7226556,2
	4275	-12338826,8	-4761259,06	-1520808,47	1520808,47	-22455506,6	-19046604,7	-15393427,7	-12465439,6	-9754760,3		
5010	0	-10270885,8	-5209852,40	4693075,88	-4693075,88	-20814426,9	10873481	-20728920,3	-6037223,93	-11474765,5		
	2250	13712728,4	7022919,75	210576,04	210576,04	27691943,3	21256127	20810915,7	12530972,6	12151935		
	4500	-35602078	-15472015,5	-4271923,23	4271923,23	-67357724,8	-56083769,7	-47411720,9	-35795601,7	-33107139,3		
5011	0	-27287269,0	12720677,3	787493,42	-787493,42	-63102434,6	-79849099,7	-41503635,9	-23853389,3	-25270877,4		
	2500	14631193,6	6565374,72	77921,64	-77923,64	28060523,5	21640789,9	21486150,3	10238196,2	10097936,7		
	6000	-20604606,8	-9560006,59	-631646,15	631646,15	-30608090,2	11230617,2	20001060,3	10012710,5	17996742,9		
5012	0	-11601859,3	-6400120,64	-4562217,5	4562217,5	-22562426,6	-22075097,4	-12494740,5	-14547662,1	-6205677,62		
	2250	11897362,8	6272314,96	232433,4	-232433,4	24712627,3	19600810,1	18175607	10916307,6	10488427,5		
	4500	-37909852	-16872958,7	6027084,38	-6027084,38	-72368556,1	-60366852	-60923729,2	-29504460,9	-30563242,7		
5013	0	-16612900,1	-11309811,3	623598,44	-623588,44	-28380068	-27700506,8	-28100117,6	-19056672,7	-16782027,9		
	2250	6104607,9	7215021,80	-228570,18	228570,18	30869600,6	23480363,7	23963067,4	14288456,2	14699890		
	4500	-24086142,8	-9077608,76	-1080732,85	1080732,86	-43426741,8	-36002740,9	-27730204,8	-22649287,0	-20793968,7		
5014	0	-24256404,9	-9179947,66	394749,17	394749,17	-40806402,1	-34568213,0	-33739239	-21164138,7	-21483590,2		
	2250	15460626,7	7094617,61	-191727,83	191727,83	29931756,9	22760010,7	22183980,1	13702711,7	14107839,5		
	4600	-17973731,5	-11440520,3	11270,61	-11272,51	-39865124,7	-29579441,1	-29703175,4	-16166212,2	-16166604,6		
5015	0	-30906810,1	14330690	2673023,10	-2673023,10	-60016078,1	-48176613,4	-46600691,9	-25408208,3	-30221219,9		
	2250	14105186,4	7160804,73	-53263,81	53263,61	28415725,2	21540516,5	21652049,1	12646706,6	12742596,1		
	4600	-14080127,1	-6126142,58	-2770800,39	2770800,09	26708611,6	-27501800,6	-17864120,8	-15180060,7	-10179066		
5016	0	-31091215,4	-14450860,9	2667384,91	-2667384,91	-60790840,7	-43816080,4	-49417596,7	-25851447,4	-30662240,3		
	2250	13628106,2	7159142,69	-49304,67	49304,67	28168023	21306084,6	21409804,4	12480176,4	12577920,8		
	4600	-13962069,1	-6048661,8	-2766094	2766094	-26433142	-20281197,3	-17472509,9	-15065976,8	-10077180,6		
5017	2	-24674166,8	-9202836,47	-405507,23	405507,23	-44302248,6	-36060087,6	-34207869,6	-22672308,8	-21342251,8		
	2250	15599502	7103414,91	182642,08	182642,08	30084066,3	22900220	23264108,4	13974984	14204109,7		
	4600	-17032667,2	-11378040,3	39903,08	-39903,08	-30004067,9	-28809642,7	-28093439,2	-16560478,7	-15635304,3		
5018	0	-17049566,5	-11010876,9	714826,18	-714826,18	-30556091,2	-27040256,1	-29941090	-14701268,3	-16987080,4		
	2250	15940064	7152292,15	-275648,92	275648,92	30620764,3	22256407	20814919,7	14098423,6	14595101,7		
	4600	-24275120,6	-9142250,87	-1268723,94	1268723,94	-43767749,9	-35458367,1	-32790246,8	-22987082,2	-20707559,7		
5019	0	-12381608,7	-6589868,04	-4918756,00	4918756,00	-23801827,5	-27447902,9	-13116616,1	-16570409,3	-6715648,4		
	2250	11847961,6	6226279,36	145403,1	-145403,1	24179621,2	18478810,9	18171473,4	10794018,4	10602302,9		
	4500	-37128784	-16775384,2	5209562,66	-5209562,66	-71095167,5	-49357931	-60308012,8	28727508,2	-38104521		
502	225	-6415018,22	-2623716,2	2254539,54	-2254539,54	-11736988,2	-8763413,48	11487946,5	-3744430,81	-7202601,98		
	2250	7303120,63	3155092,63	121206,71	-121206,71	14601926,6	11407109,4	11152575,0	7221897,31	7002726,20		
	4275	-11404013,0	-4816218,54	-2012128,02	2012128,02	-21462765,8	-10701272,8	-14475808,2	-12123626,4	-8600998,66		
5020	0	-27215398,6	-12702077,8	950542,48	-950542,48	57039500,4	-39688130,0	-41681679,6	20808279,7	-25149405,2		
	2600	15180400,9	6735904,91	316810,57	-316810,57	26894024,6	22607668,6	21972256,4	13947490,1	13377201,0		
	5000	-10440102,9	-9207656,12	-217021,04	217021,34	-38160012,5	-29518666,9	-23052954,1	-17819103,6	17248600,4		
503	0	-9965204,22	-1103466,17	4451026,51	-4451026,51	-24467911,2	-19621914,7	-26170726,5	4932773,14	-12992426,5		
	2250	10898646,2	7015118,74	217871,86	-217871,86	17540621	21154633,2	20677622,0	12403765,0	12041146		
	4500	36077222	16484011,2	-4016494,87	4016494,87	85007056,3	-66072643,8	-46240664,7	26039045,1	-23809654,5		
504	0	-16712772,5	-11259780,5	-39682,43	39681,40	-18070986	-20229527,4	-28149292,2	-15076010,4	-15200680,3		
	2250	18186677,1	7186403,61	300592,08	-300592,08	30028898,4	24105304,1	23174080,8	13803072,0	14297106,6		
	4500	-24120889,7	-6170119,13	609867,54	-609867,54	-40631668,6	-32029339,9	-34670061,7	-21102919,5	-22284681,5		
505	0	24602186,7	-8011825,91	-11072,05	11072,05	-44001545,5	-34608597,2	-34515046,9	-22061801,8	-22042040,2		
	2250	16600020,0	7114779,13	-20242,9	20242,6	30110470,4	23066806,8	23123419,7	14070801,5	14067708,7		
	4500	-17505186,1	-11266327,1	-26413,76	26413,76	-29003645,7	-29059059	-28697280,1	-15782009,9	-15729095,1		
506	0	-34968772	-10621375,2	-1026217,78	1026217,78	-86966720,7	-62668938,8	-50401881,6	-32086480,8	-30649708,8		
	2250	13006800,0	6721106,14	14164,89	-14164,89	26300602	20027166,0	19880486,1	11717919,4	11692311,6		
	4500	12226373,5	6754120,24	1054647,54	-1054647,54	-36672047,8	-17160067,2	-43302617	-40654646,8	11052614,0		
507	0	-36791313	-16732714,4	-657504,19	957504,19	-60201918,5	63600423,2	-61400164,4	-33073806,5	-31350427,9		
	2250	12709352,2	6675540,98	18926,43	-18926,43	25932098,2	19673078,8	19633333,3	11455450,6	11421080,2		
	4600	-11096068,8	-5680914,31	995357,04	-806367,04	23480941,5	-16922392,5	-18012541,7	-9900937,66	-11692580,3		
508	0	-24081268,2	-9032781,22	-27721,07	27721,07	-44661460,9	-34264867,2	-34706679,9	-22279010,4	22138181,9		
	2250	15739667,3	7129704,04	18641,47	18641,47	30294157,2	23240597,6	23283164,5	14140023,3	14131807,8		
	4600	-17047425,4	-11224519	-9961,60	9961,66	-33418140,9	-28617426,8	-28468507,6	-15051640,3	-15030717,4		
509	0	-18760809,4	-11272671,1	18800,06	-18800,08	-23160189,8	-28241309,4	-23290818,6	-15076986,8	-16108839		
	2250	16091592,6	7165767,17	208122,6	198122,6	20807138,0	23997651	20075790,8	14740943,8	14215923,3		

	4500	-24250220,8	-4173006,19	572444,94	-572444,94	40761694,7	-33632652,9	34737067,3	-21311898,3	-22044089,2		
5D1	125	-10632640,4	3726611,28	-6555868,36	6555868,36	-19193956,1	-21850824,3	-6163500,7	-16709675,1	-3909012,64	44142847,5	77522060,6
	1250	304995,47	-1140485,06	-3304126,84	3304126,84	-802615,596	-3607495,14	3371205,42	-2087319,00	3800112,89	-28606080,3	-67415003,2
	2375	-7391315,04	-2221087,18	-52389,48	52389,48	-12414617,6	-8806207,13	-3796180,73	-6890134,07	-8698033		
5D10	0	-194361,24	161795,05	5518308,65	-5518308,65	-491950,184	6497974,97	-7201136,19	5891689,22	-6041471,36		
	2187,5	2912210,94	1529369,79	-1703616,01	1703616,01	6441048,39	2892686,44	6920271,74	1060827,61	4181157,58		
	4375	-30866668,9	-11933972,1	-9985171,97	9985171,97	-55173758,2	-53604059,1	-32016576	-36766747,7	-16793078,1		
5D11	0	-6376384,32	-2206132,62	4100197,02	-4100197,02	-11263873,2	-4624191,9	-13134555,6	-2050368,67	-9430723,21		
	2250	12762734,2	4697026,06	2993129,82	-2993129,82	22351602,7	20681102,6	14277670,7	13820277,5	8432640,95		
	4500	-7638758,48	-3568432,06	1896061,92	-1896061,92	-14904801,9	-9429808,91	-13290241	-4127426	-8672359,26		
5D12	0	-9891867,24	-4144845,01	2201321,58	-2201321,58	-15149817,7	11677151,0	-16012026,6	-6651591,11	-10616759,9		
	2250	10914790,1	4999880,21	2201429,86	-2201429,86	24577502,9	21541070,1	16518907,4	14614809,2	10451001,4		
	4500	-15200491,14	1093644,07	2200530,17	-2200530,17	-3670779,66	-718885,071	4040016,55	611441,027	3048627,58		
5D13	0	2689266,75	314169,86	4424071,45	-4424071,46	4061790,41	6049364,79	-1241156,26	8046004,4	-1316024,21		
	2437,5	12018316	4803223,61	-493533,18	493533,18	22107137,0	16640068,4	17676498,1	10172304,6	11250664,2		
	4875	-15527422,3	9037026,17	-5411137,68	5411137,68	-46412148,6	-41214477,7	-29851068,8	17844704	-19104656,2		
5D14	0	-34622303	1529229,1	20096,68	-20096,68	-39401697	-35202320	26246660,0	-31411713,9	-31448431,5		
	3500	34743851,6	1531091	-35640,37	35640,37	44142847,5	37932206,0	38019111	31192390,1	31046841,7		
	7000	-34700990	1534551,87	-191679,43	191679,43	-39185907	-35187163,9	34784526,8	-31403406,2	-31058082,2		
5D15	0	-8704385,92	3071706,96	22466839,7	-22466839,0	-5530631,97	17063309,1	-29827023,4	12386208	-28064102,7		
	707,11	-16603063,6	2002834,07	10556118,3	-10556118,3	-16671141,8	-4412514,35	-25644562,8	-5404459,76	-24409053,7		
	1414,2	-30093740,3	930901,08	-1050602,4	1050602,4	-34625350,6	-32140266,6	-29304001,0	-28305309,4	-25674274,1		
5D16	0	-8964822,03	3029456,51	22567862,8	-22567862,8	-5910417,82	17146336,1	-30240323,4	12242916,6	-28376336,2		
	707,11	-16599743,6	1986871,81	10526544,1	-10526544,1	-16742137,7	-4500011,09	-26605953,9	-5465739,54	-24413746,9		
	1414,2	-29912864,1	942487,53	-1514673,95	1514673,95	-34087456,7	-32108159,1	-28927563,3	-28284694,2	-25669481,1		
5D17	250	-28696734,1	-3646345,20	-32237744	32237744	-40267433,1	-67428003,2	274159,151	-54640130,2	3187808,91		
	2625	10892550,5	298768,96	-1136370,93	1136370,93	17149074,9	10677366,7	16061644,7	11461451,6	10625129,2		
	5000	-7574101,92	4242863,2	29967001,8	-29967001,8	-2300341,18	27522060,5	35406663,1	20150609,8	-33786690,2		
5D18	250	-26384982,7	-3596520,28	-32074108	32074108	-39816411,7	-67186768,9	799689,619	-54697181,8	3590212,77		
	2625	13879599,4	294709,35	-1144413,38	1144413,38	17127062,7	13650444,8	16063713,9	11451667,5	13521511,5		
	5000	-7910756,69	4165937,2	30085282,5	-30085282,5	-2795408,51	27238962,7	-35940130,5	19967073,2	-34196405,3		
5D2	0	2901574,46	1240569,73	4604189,05	-4604189,05	5471684,9	9055215,62	-812681,384	5755187,16	-1602353,13		
	1187,5	-6515570,92	-2120236,64	3408117,05	3408117,05	-11211063,7	-12421396	-5268550,19	-9828619,17	-2798508,48		
	2375	-25989776,5	-9254315,49	-11416422,8	11416422,8	-46874606,6	-47916807,4	-23942049,5	-33575579,4	13026018,3		
5D3	0	-3401490,0	-1993217,35	3880566,23	-3880565,23	-7270506,5	-1380667,04	-9529854,03	400267,187	-6664750,25		
	2250	16316896,4	6868392,76	2726560,05	-2726560,05	27763207,7	24483309,3	18763056,8	16240016,2	11326602,7		
	4500	-4708322,16	-1528214,63	1576560,58	-1576560,58	-8096129,94	-4732512,39	-8043280,81	-2810585,42	-6058394,47		
5D4	0	-6001226,99	-1932604,4	4293106,63	-4293106,63	-9173766,23	-2617162,19	-11602685,9	-607307,514	-8364899,27		
	2250	14960513,7	5608243,96	3592202,11	-3592202,11	26766606,7	24086572,6	17141986,2	16697471,2	10231453,4		
	4500	-3320369,38	-2239044,57	2891357,08	-2891357,08	-8166901,37	-3091348,16	-9163139,68	-836100,881	-6040544,19		
5D5	0	860092,29	-11996,96	6602184,92	-6602184,92	1000915,61	7740063,94	-6977634,39	6644049,49	-6110983,37		
	2187,5	3216116,61	1649806,65	-1690811,16	1690811,16	6497830,57	3264688,01	6605291,44	1461874,91	4026334,99		
	4375	-31305207,1	-11242606,4	-9710807,26	9710807,26	-55664268,8	-52694103,5	-33296138,4	-36917112,9	-16432269,9		
5D6	175	-2240282,3	-1598720,99	6681542,69	-6681542,69	-6240082,04	1999421,97	-9721817,47	3007134,25	-7039642,4		
	2250	4639668,65	1949818,89	-906959,27	906959,27	8687012,6	5759929,75	7666632,12	3357729,34	4990674,23		
	4375	-23674138,7	-8400617,65	-7399268,83	7399268,83	-41729794,7	-40460666,6	-24922112	-27376067,8	-14557391,9		
5D7	0	-5645498,99	-526058,14	-12042,96	12042,96	-7616288,61	-6437542,1	-6412261,98	-6091787,76	-6070110,43		
	2187,5	1211602,68	-274646,98	91157	-91157	1014649,5	1109451,69	917021,987	1172460,6	1003401		
	4375	-3205122,19	-23036,81	194066,97	-194066,97	-3883003,92	-3183072,32	-3591221,96	2709696,7	-3069531,24		
5D8	0	-5638924,66	-603131,68	-1819,08	1819,08	-7451600,14	-6293135,29	-6289015,22	-4986679,38	-4983306,04		
	2187,5	1201404,29	-275456,06	90900,6	-90900,6	1000957,05	1086623,4	906716,548	1160261,51	999446,311		
	4375	-3332193,33	-47778,52	193606,09	-193606,09	-4076077,63	-3351136,8	-3736771,59	-2833701,52	-3164248,48		
5D9	125	-2730312,69	-1653344,42	6398824,47	-6398824,47	-5921728,3	1240576,89	-10099064,5	2402560,6	-7317123,44		
	2250	4694047,16	2007129,12	-899790,76	899790,76	9204203,18	6195706,24	8086266,83	3684830,76	5304464,13		
	4375	-22075352,1	-8229279,37	-7199406,44	7199406,44	-40017259,9	-39830159,8	-23711406,3	-26617282,7	-13659351,1		
5F1	0	20445331,6	10756207,1	-1052243,12	1052243,12	41744329,2	30627368,6	32727069,1	17463779,6	19347817,2	28006159,2	41744329,2
	1062,5	404044,27	2930278,91	-467477,65	467477,65	6281300,98	2797009,47	3778712,53	23909,968	985389,729	23909,968	-54663291,6
	2125	-28089910,5	-9893894,68	117287,83	-117287,83	-47938127,7	-37775987,4	-38022291,9	-26176363,1	-26366481,2		
5F2	0	5526887,04	-784268,22	-250634,62	250634,62	5377405,66	4799036,89	5325159,59	4748717,45	5189879,76		
	2250	13682638,2	6997676,31	44209,91	-44209,91	25907166,3	19896294,2	19893464,4	12273073,3	12193495,6		
	4500	-29314108,9	-12116476,5	338954,47	-338954,47	-54663291,6	-41873981,5	-42696786,9	-26077830	-26627767		
5F3	0	5500802,15	-783604,22	-250561,1	250561,1	5383195,8	4803747,09	5329906,4	4752216,93	5203226,91		
	2250	13661794,4	6007603,71	35789,42	-35789,42	26006160,2	20059554	19984396,2	12327826,4	12280404,6		
	4500	-29179511,7	-12097282,1	322139,95	-322139,95	-64371065,4	-41732171,6	-42409565,8	-26971034,5	-26651495,5		
5F4	0	-9061022,76	-8149475,16	-3014257,45	3014257,45	-25512267,8	-21325293,2	-14995367,8	-10667752,2	-6442068,76		
	1062,5	9220056,74	2070460,56	2155085,9	2155085,9	15990088,6	10028311,4	14853891,8	6359282,98	10236437,6		
	2125	18870264	11308155,4	-1285914,35	1285914,36	40737365,5	28138274	31860694,1	15816914,7	18149660,5		
6A1	0	17122404,5	782209,41	17511332,8	-17511332,8	21900020,4	37195568,9	331758,408	31170061,0	-350036,772	315742640	279356611
	875	-2400885,66	-505692,88	40824893	-40824893	-3850251,4	42712848,9	-46899428,4	37101786,5	-41423020,9	-158469963	-426300640
	1750	-29834690,7	3318236,83	69738455,6	-69738455,6	-41230807,6	38668219,6	-107792539	36823388,8	-89705631,9		
6A10	250	-109288191	-47431845	93119660,8	-93119660,8	243036794	-93196052,1	-288956040	-41461078,9	-209267069		
	1625	14068219,3	6408820,04	57242136,6	-57242136,6	30481694,6	93408271,6	-47800216,3	73179329,3	47566516,3		
	3000	136246178	54688765,4	41264607,6	-41264607,6	260997436	230067206	151411530	159769706	85403411,4		
6A11	0	34720867,9	6551036,64	61718716,9	-61718716,9	55047180	98942677,1	-9766738,43	77796826,3	-15298064,1		
	500	73041186,8	20104276,1	42636011,1	-42636011,1	119816268	140459601	50920577,6	104109480	37364660		
	1000	108268668	30953964,5	33553307,6	-33553307,6	179448732	178164500	107702614	127639769	57243615		
6A12	0	-4950721,17	-2076956,96	28782914,6	-28782914,6	-9263994,94	23040079,7	-37362041	21400974,1	-30342272,2		
	500	32221814,9	9477030,2	20426091,2	-20426091,2	64549426,2	64866095	21971303,6	47923116,5	11156161,4		
	1000	69767650	20327766,0	12009260,9	-12009260,9	115045947	104109716	79722249,0	72771407,1	61010723		
6A13	250	-7810011,54	-5078106,79	-64032800	64032800	-17497343,1	-80234077,1	54234602,9	-64658800,4	50600239,6		
	1625	12902966,3	721563,29	-22744567,2	22744567,2	10839044,7	-9651918,17	38111983	-8057530,88	32082870,1		
	3000	18686181,2	1549792,85	18543464,6	-18543464,6	28141962	41594111,3	2652935,78	34315783,2	907527,03		
6A14	250	-21199041,4	-9429905,13	-70391441	70391441	-40526697,9	-106081267	42740759,2	-82431424,2	44273159,8		

	1625	-2630804,7	883002,35	-24974121,6	24974121,6	12514112,6	-13936140,6	33480500,6	-11149455,5	33800800,2
	3000	20756569,2	2572421,26	20443220,1	-20443220,1	32600817,1	40660460,9	33107740,64	36788182,4	1990402,16
6A15	0	72240467,2	12780644,0	25707481,6	-25707481,6	52720790,8	73890306,7	19841694,0	52101945,8	6864470,95
	460	12480039,4	6137500,40	10802900,6	-10802900,6	20007169,7	30205451,4	7940191,67	20700192,2	16746126,71
	1100	10291602,5	-1509960,6	-4601519,94	4601519,94	-14754168,8	-16680032,9	-7474146,02	-10340682,2	-6184146,0
6A16	0	32048910,4	13792308,6	26125595,1	-26125595,1	6067809	74115972,8	19267221,1	52257063,8	6720990,82
	660	12151649,5	8380772,71	10927632,1	-10927632,1	24741616,6	30020991	7285641,61	20071533,5	1161436,71
	1100	-10712640,0	-1526700,07	-4269930,36	4269930,36	-7625809,1	-17457334,8	3281070,15	-13492176,0	-5807441,05
6A17	0	10991087	31227216,2	33631766,0	-33631766,0	120660361	178142732	106606094	132231271	67753894,9
	1000	142112600	73615224,0	15206876,3	-15206876,3	232314369	223306600	189110350	149120647	113676960
	2000	152125154	41094763,0	-2020013,57	2020013,57	248421010	185049600	200791626	125184636	103120660
6A18	0	70034410,1	20041751,7	12707599,5	-12707599,5	117512702	108322697	73357617,6	74622264	61488694,5
	1000	108009822	29511001,5	-1706087,2	1706087,2	170430480	138271120	144210173	94700614,0	80716854,0
	2000	122628747	30173506	-13270965,9	13270965,9	200692105	141104403	179710661	94102060,0	102144742
6A19	0	167561041	51035561,1	26442547,6	-26442547,6	279156611	261172647	180647097	181794210	112597644
	2000	184289702	59131010,6	167384,34	-167384,34	310742540	249660677	249190000	166011626	156729606
	4000	128400432	39641104,7	-38106760	38106760	217617066	103273671	212502966	51272306,6	140864591
6A2	250	-136308604	-27009592	86904070,7	-86904070,7	222929561	87980446	-266392641	-46362712,8	-139604159
	1125	-41100777	-12709717,2	69609261,0	-69609261,6	-68650096,0	17632987,4	122047352	25026700,1	-99604104,7
	2000	37111006,2	9308442,6	61912144,5	-61912144,5	59447714,4	102270705	-6744716,03	30170934,7	-10221025,4
6A20	0	153797650	47763598,7	40066980,5	-40066980,5	260800607	240568602	164644044	174472175	102357684
	3000	181208489	66790026,9	2695063,86	-2695063,86	306014588	240080464	241210860	166423107	150761992
	4000	132000196	38160386,6	-34876863	34876863	221046066	138966066	210227476	67410608,2	150109343
6A21	0	171344036	47983867,6	40697516,9	-40697516,9	222267015	216078375	120023692	146657187	72581268,2
	2000	149624776	66029617,5	2671360,37	-2671360,37	270877119	210814432	208414676	137156503	132628074
	4000	101786696	38208712,1	36464795	36464795	184877240	166700614	181155583	63098612,2	122617240
6A22	0	134900364	64003899,5	40649124,3	-40649124,3	248260264	236168788	150105637	167907231	84816807
	2000	163618361	50088632,6	365106,21	-365106,21	280481448	210484304	217097544	108683361	137926102
	4000	95710451,8	39506700,7	-39818850	39818850	178063268	98020017	179639502	60302441,7	121876372
6A23	180	10884966	8805160,64	84697613,4	-84697613,4	24156787	86799919,4	-48894089,2	67925307	-48202287
	1450	54808610,6	11132431,6	19830860,3	-19830860,3	80702223,0	85890692,3	47351786,7	67265520,8	31660876,3
	2760	58661365	10017202,5	-24925895,1	24925895,1	86421161,6	44088489,6	97232379,2	30361922,8	76228534,1
6A24	150	10466064,9	8997082,06	65456239,0	-65456239,0	29754509,2	88330662	-51127440,6	69300073,0	-40491157
	1460	54770632,5	11165331,4	20240995,4	-20240995,4	80689289,2	89313447,6	46607367,1	67610460,1	31076673,0
	2760	68904283,4	10021080,3	-24974246	24974246	86596090,6	44991470,7	97437387,3	30447042,7	76400685,5
6A25	250	-20009861,9	-3118898,69	71932253,3	-71932253,3	-26894073,6	44578150,0	108479581	40736162,2	-88741903,7
	1125	18033763,8	4662711,79	46037462,4	-46037462,4	29100240,2	70600514,5	-20949166,8	66760644,5	-24303787,9
	2000	45399285,6	11121081,4	18142869,2	-18142869,2	73477872,8	78278474,3	40178869,1	58087769,3	25430864,7
6A26	0	67278800,2	20744667,2	6124976,51	-6124976,51	113923656	96826774,5	94960326,9	65151769,1	66908810,2
	375	32559952,5	9004162,08	34187989,9	-34187989,9	63698686,8	76899262,6	6904485,76	60183147,0	-1075232,76
	1750	-17676412,2	-6082946,08	63261002,4	-63261002,4	-28823061,7	42787669,9	-90059636,1	41616032,2	-72833782,1
6A27	0	152792087	41230868,3	-804069,67	804069,67	249320064	198560094	200209230	100789216	108276541
	1000	124712930	36936652,5	-18685237,2	18685237,2	208764183	146234217	186473216	95424926	129058362
	2000	81679043,2	28476867,9	-36566406	36566406	140816921	74487776,0	161277120	40781073,6	106600904
6A28	0	124132681	33619727,9	-16787216,8	16787216,8	202680794	144383892	179642046	95510927,6	126827916
	1000	100782975	30288720,9	-32009194	32009194	169400724	100834839	169054146	61890400,1	119612961
	2000	63678626	27680049,9	-47231174	47231174	111938311	37660816,7	137036282	13902616,8	98910730
6A29	0	61036290,4	18911644,1	3975259,2	-3975259,2	102602174	86133630,9	77786686,5	58610084,6	51054928,1
	875	29271029,8	9469016,69	34032748,9	-34032748,9	48658080,6	74481793,7	2993020,89	55973390,4	4203548,68
	1750	-18212570,1	-4642090,27	64090237,1	-64090237,1	-29282479,6	43784776	-90804722,9	41289800,3	-74072626,5
6A3	250	-167478916	-45736577	82940612,7	-82940612,7	-274153381	-162986481	-286161669	-94094567,1	-207377486
	1125	-78006672	-21681208,6	46307662,4	-46307662,4	-126807820	-51641097,2	-148060188	-26702013,5	-110108817
	2000	-1530169,18	998137,17	29734809,7	-29734809,7	-3433222,49	28671632,9	-33771487,4	25034176,4	-28108481
6A30	250	-19726882,0	-968203,5	75467076,4	-75467076,4	-25220184,4	57602803,6	-100657061	50158076,5	-85664064,6
	1125	18006201	6864713,97	47220368,7	-47220368,7	30974983,6	74020690,0	-25142158,7	68703901,9	-20292740,1
	2000	42048652,2	11354388,3	19983838,5	-19983838,5	68985644,8	75128012,9	35263071,9	55199241,7	21028892,4
6A31	0	46278294,2	11131183,8	17866567,1	-17866567,1	73341447,1	77867912,6	40350242,7	67727686,2	25609863,4
	1375	26976026,4	4661289,86	-24650856,6	24650856,8	40148465,1	7034609,7	68801412,2	2092020,84	46463556,7
	2750	-35490982	-8260027,82	-67167275	67167275	-62837192,6	-113726771	27325506,1	-92292413,0	28600681,7
6A32	0	65013708,2	20053406,6	6231656,76	-6231656,75	110101948	92708129,7	81721862,7	63220627,6	53803647,2
	1075	13077317,1	2988164,22	-38379312	38379312	20069843,4	-24017329,4	66579225,8	-22771795,4	46310866,2
	2750	-83318193	24099946,9	-81990380	81990380	-129002947	-196632896	-24453308,6	-148778526	-1196021,7
6A33	0	23431996,7	28862226,0	-36376462	36376462	146201958	76620416,0	153018930	42349961,2	107827615
	1075	-49861276	-13858306	-62970613	62970613	-82182319,2	131573502	684765,625	-101549700	11708403,0
	2750	-214732021	-66481676	-89564759	89564759	303670305	-301917662	-193831869	-270609002	-112291406
6A34	0	129096683	39911615,9	-38221620	38221620	215513405	130299242	210664646	79355666,7	140166570
	1375	-45040725	-13280416,6	-63906404	63906404	-75297507,6	-127626506	7040003,62	-98124443,1	77051138,1
	2750	-242066607	-78215203	-89751246	89751246	-418121181	-426000540	-237823010	-303666170	-142113923
6A35	0	131323436	39720620,5	-36008815	36008815	221146010	136574676	212292168	66807161,2	149780028
	1375	-26566832	-9062496,22	-62204363	62204363	-43664790,8	-99253362,7	30943799,6	-78066075,5	33045777,9
	2750	-213635581	-65671449	-89469910	89469910	-361277016	-380226785	-192338874	-272794947	-111749104
6A36	0	56406933,7	9322006,61	-24698638,4	24698638,4	92899411,6	42293791,6	99947152,2	28700895,7	72876304,9
	1375	-16916664,6	-13099451,9	-70918175	70918175	-41267908,5	-104604600	44023664,4	-79050446,6	48502268,4
	2760	133483466	-40392332	-117209618	117209618	-224607669	-301429886	-55226698,1	-225650686	-14519652,3
6A37	0	57211356,8	9022067,71	-24637803,2	24637803,2	83669898,6	43012152,2	94751539	29316190,0	73804244
	1375	-16677472,8	-13110755,1	-71426837	71426837	-40990175,5	-104898139	45096118,3	-79292978,8	40273627,8
	2760	-130731622	-40416698	-118213872	118213872	-225140903	-302736609	-54480077,6	-226760946	-13965970
6A38	0	100346240	29863171,4	-35703188	35703188	167794073	108604866	160871660	60818754,3	125144493
	1375	24600664,9	-8312674,92	-63256471	63256471	-42821306,8	-100105670	22702919,1	-79071593,3	34790054,5
	2760	-183728437	-66230360	-90809753	90809753	-326440300	-350860590	-160160208	-247087671	-80615016,8
6A39	0	95924436,1	30889841	-39963886	39963886	178933069	96464477,3	180378608	60264495,1	122299490
	1375	-48280984	-14055642,2	-65600264	65600264	-90662048,3	-134149286	5680268,02	103257120	16487352
	2760	-223624380	-79340789	-93196648	93196648	-393690838	-406697465	-210984605	-285139376	-117385409
6A4	0	20316440,8	1340976,56	18611606,6	-18611606,6	25624095,1	42140620,7	0056365,99	26034265,0	1503643,66
	975	615919,99	581960,56	46126354,2	-46126354,2	1608240,87	46609390,5	-47250863,2	42087145,7	-40968490,9
	1750	-27094510,7	-1540297,56	70639189,4	-70639189,4	34977898,5	47416033,6	-107225965	41990212,8	-90660346,3

6AA0	0	86137038,6	2327381,9	-46879693	46879692	115498350	41214275,6	106662358	16431342,2	100815338		
	1375	-63929678	-16104071,9	-70527027	70517027	-106860009	-16245998	-10432226,4	-12102694	6937704,1		
	2750	22419467	-69595301	94194060	94194053	-300390988	400078614	-102271103	-288649862	-117000666		
6AA1	0	58407454,4	13114301,1	1961591,61	-3951591,61	38072653,1	97996376,3	74237032,7	56124456,9	49010101		
	1375	3082550,24	-1048400,44	-40910996	40910996	30387788,78	-40761187,6	46017964	-34039361,2	73006891,6		
	2750	-98682178	-29950607,1	-95779583	95779583	-160919792	-21998876	-39751151,6	104216673	-9812420,7		
6AA2	0	42036658,4	11076618,1	12713112,9	-18710112,0	59007379	74664318,3	36568781,9	54848654,2	21262981		
	1375	22527765,4	8640620,46	-26935264,2	25935264,2	12633860,1	-136672614	64027462,1	-7066746,63	40616726,7		
	2750	33169660	-8063860,78	-70680640	70680640	-54145537,2	117411701	30813848,2	-80377873,7	23602883,7		
6AA4	0	-48000066	-14756040,8	46637,44	-46637,44	-81708548,6	-64190525,8	-64896605,4	-45156302,7	-40240851,1		
	1125	-12271431,8	-4549506,25	-113498,74	113498,75	-12004931,4	17024460,4	-17044113,8	-11164406,4	-10924138,8		
	2250	14084514,7	5667070,62	-215606,98	215606,98	28828706,2	19712268,1	20446093,7	12170989,8	12042136,5		
6AA6	0	39777444	11808870,1	212436,89	-212436,89	65628714,6	53317708,2	52505691,4	36144995,5	35454608,1		
	1000	0592660,72	-621609,87	210637,18	-210637,18	2408693,94	3519569,16	3077441,06	3420076,11	3044109,19		
	2000	-40010087	12610069,5	-46837,44	-46837,44	-68516647,6	-54401041,6	-54172180,1	-36665664,5	-36056650		
6AA7	0	41505283,2	12232408,0	350174,11	-358174,11	98078190,4	56518144,4	54764008,8	37677111,6	37072598,2		
	1000	731560,6	-1199624,15	113619,9	-113619,9	-1041078,72	-100621,606	-600223,298	859650,06	467137,64		
	2000	-47463580	-14631456,2	33065,72	-33065,72	-50060625,9	-63669880,1	61757004,1	-42607687,9	-42797381,1		
6AA9	0	09409063	-12698455	88666,72	-88666,72	-67671403,1	-63347477,8	-63616616,9	-15449761,1	-33699079,0		
	1125	-6910730,41	-3742078,24	-62307,74	62307,74	-16680665,9	-12950141,5	-12827095,3	-8076707,24	-7963631,1		
	2250	12282404,7	5203596,56	-213631,19	213631,19	23040800,1	17588652,9	18017330,4	10043351,1	11226477,3		
6A5	250	-164912183	-47749376	90004404,3	-90004404,3	-273488181	-122466016	-31262486	-67147060,6	-229694828		
	1625	13830764,8	7316361,42	64422079,9	-64422079,9	28310269,8	89085044,5	-46200402,0	70433221,2	-45627062,6		
	3000	161407210	62106844,6	38540355,8	-38540355,8	177108004	259110217	178278571	179962809	110560169		
6A6	250	-160880687	-45240441	90380467,3	-90380467,3	-265454030	-118208618	-306662978	-63466206,7	-226117030		
	1625	11896610,7	6471694,28	65091856,2	-65091856,2	14028237,3	65952500	-40740098	59288722,9	-47978618,2		
	3000	153493430	48448793,1	39823247,8	-39823247,8	261710194	246786629	165137809	170985017	102403171		
6A7	250	365656,07	4237614,98	102645001	-102645001	7207711,09	112155446	-103369058	92700771,4	92680230,4		
	1625	25248254	10393025,2	64010570,7	-64010570,7	49088745,1	106476176	-29577023,7	81602942,3	-34256086		
	3000	29535877,7	12377016,5	25978140,4	-25978140,4	58048270,3	70466381,6	15809467	48960910,5	3203767,74		
6A8	250	-87492,21	4948198,35	103427828	-103427828	6848926,55	112614610	-104583929	93006301,6	-93153788,5		
	1625	25210583,7	11768698,9	64900099,8	-64900099,8	49146819,8	106116683	-30173631,6	81999615,1	-34820564,5		
	3000	29903878,6	12099779,5	26372366,6	-26372366,6	66624201,6	71280348	15898379,4	50648620,8	2178360,94		
6A9	250	-138060867	-45224225	91865098,6	-91865098,6	-235808988	-89148749,4	-282086436	-39761591,6	205139751		
	1625	9197469,55	6562060,46	66104340,1	-66104340,1	21696260,2	86362647,3	-53456567	67771628,7	-51216133,6		
	3000	123283317	49805505	40040591,7	-40040591,7	228020700	217929466	133207913	147264217	74845752,4		
6B1	150	-10646006,4	-2935775,4	852701,37	-852701,37	-17361967,1	-12901867	-14742529,8	-8723613,63	-10250476,1	44111835,1	64055584,6
	2250	10596041,6	4386172,13	940601,45	-940601,45	19733126,4	16267857,9	14273604,8	10391078,6	8681790,15	-29959328,8	-72458301,3
	4350	-6160116,22	-963960,09	1046501,6	-1046501,6	-8922479,21	-6268738,42	-8467392,78	-4593262,26	-6478955,14		
6B10	225	-33290539	-4586766,07	-310182,14	310182,14	-47445870,8	-34708784,2	-39057440,7	-30240631	-29687989,2		
	1237,5	8841611,88	894155,5	-375461,3	375461,2	12040583,1	9734445,56	10622893,3	7519544,67	8295356,85		
	2250	30929690,2	3478280,17	440740,47	440740,47	42680876,5	36300072	35226927	27440054,8	28203387,5		
6B11	250	-11940796,0	-1634811,07	-340994,74	340994,74	-16075462,4	-13930476,3	-10214387,4	-11061711,3	-10447920,8		
	2262,5	19305486,3	4481740,67	283291,13	-283291,13	30337377,1	24782466,4	24229598	17611980,1	17137076,1		
	4275	-31676807,6	-3463369,6	867577	-867577	-42431828,5	-36516516,9	-37338427,6	-27638208,5	-29199847,1		
6B12	250	-13263261,8	-1030236,82	13224,36	-13224,36	-17552292,8	-14878812,8	-14903384,1	-11916032,5	-11939837,4		
	2262,5	20958140,6	4447880,8	289607,1	-289607,1	32346487,9	25560832,4	25962667,4	19132972,9	18601860,1		
	4275	-26967721,5	-3484671,39	666789,82	666789,82	-37936745,5	-31016046,7	-32203205,3	23751740,3	-24780162		
6B13	225	-28734069,7	-4407281,63	579,66	-579,66	-41503842,3	-34335917,2	-34337104,5	-25860402	-25861445,4		
	2250	17221589,8	3132974,7	-463218,47	463218,47	25798667,3	20681961	21634709,8	15172604,2	16006327,4		
	4275	-19732567,1	-2978287,4	-927016,57	927016,57	-28443128,4	-24505143,9	-22568408,1	-18593618,1	-16924986,6		
6B14	225	-23791683,4	-4424926,24	-4802638,38	4802638,38	-35629962,1	-34206489,2	-24120156,6	-26734800,5	-17080229,6		
	1662,5	17664789,2	2820424,68	-239443,63	239443,63	25710426,6	20961914,1	21464745,8	15682811	16113809,5		
	3600	4399233,61	926197,75	4323662,36	-4323662,36	6760996,73	10034387,1	954517,197	7660697,36	68023,134		
6B15	225	-20319872,7	-2175409,72	4475207,64	-4475207,64	-27864002,3	-18692734	-28090733	-14260261,8	-22316689,3		
	612,5	-6101683,98	-330716,56	4442337,42	-4442337,42	-7851166,07	-2064839,98	-11083748,6	-1493411	-9480618,36		
	1000	6649336,31	1284060,04	4409438,9	-4409438,9	6712482,44	11669088,1	2409270,62	8961994,99	1025008,67		
6B16	0	-5828699,54	-1469232,42	2420474,78	-2420474,78	-10629211,3	-6007610,63	-11090607,7	-3967402,28	-8324206,89		
	1887,5	16410299,3	3286479,63	-172768,53	172768,53	24902725,4	20126780,4	20489694,3	14613777,7	14924761		
	3775	-13303117,2	-740495,71	-2766011,96	2766011,96	-17148633,8	-17572354,1	-11763709,9	-14462218,2	-9403394,72		
6B17	225	-32518671	-5279942,85	1733298,19	-1733298,19	-47470313,8	-37314187,4	-40954113,6	-27706636,5	-30926772,3		
	612,5	-18267495,8	-3141910,28	2078863,17	-2078863,17	-76947901	-19967091,2	-24032682,8	-14669778,4	-18311714,1		
	1000	-6006423,57	-1230516,39	2424408,0	-2424408,0	-9181679,41	4928957,02	-10018214,5	-3223878,74	-7587011,88		
6B18	225	-33680358	-5462114,02	1816507,47	-1816507,47	-49139812	-38609200,9	-42423966,5	-28677406,5	-31947178,9		
	612,5	-19176014,4	-3277507,86	2152242,84	-2152242,84	-23265223,5	-20872204,2	-25491914,8	-15121394,3	-19196431,5		
	1000	-6881641,42	-1332027,07	2497878,55	-2497878,55	-10726734,0	-5842079,05	-10688809,0	-3735478,58	-8204097,87		
6B19	0	-7600920,42	-1607742,61	2432817,49	-2432817,49	-11693492,5	-6946824,76	-12054741,5	-4051292,64	-9030384,12		
	1887,5	16761896	3368280,17	-210660,93	210660,93	25475501	20541868,0	20984240,3	14887111,5	15266001,2		
	3775	-11647704,2	-388412,82	-2854139,53	2854139,53	-14838706,2	-16803985,3	-9810282,63	-13231868,4	-8094208,2		
6B2	150	-10997967,6	-2862000,67	806686,22	-806686,22	-17640750	-13229131,4	-15046860,6	-8029135,06	-10637188,6		
	2250	10724780,2	4486363,55	1022147,33	-1022147,33	20047617,9	16573887,5	14427378,1	10572234,8	8732369,57		
	4350	-5540285,03	-847355,21	1178709,42	1178709,42	-8004110,37	-5380406,06	-7855694,85	-3926418,05	-6047096,01		
6B20	125	4380103,76	-1068806,87	10703149,6	10703149,6	3551868,74	-7638887,83	14836746,1	-5690741,16	13574928		
	1200	6183019,19	835987,03	-1062294,04	1062294,04	7568818,28	4277723,6	8188541,06	2983652,64	6340731,91		
	2275	-10212049,6	-4083343,59	0978662,28	-8978662,28	-29387609,3	-16663921,4	-30308902,2	-10110138,6	-22671550,7		
6B21	225	-12984626	-765861,65	9406541,82	-9496541,82	-15790912,5	-4378757,05	-24319606,9	3139274,06	-20232060,1		
	1200	6816876,36	2121178,13	-704786,92	704786,92	11673896,8	8420847,24	9900899,78	5493200,6	6768416,95		
	2275	2366693,87	-1847246,14	-10906116,6	10906115,5	-116684,38	-10712147,2	12190895,3	-7636569,47	11946438,4		
6B22	225	-19103102,4	4956360,0	-1494046,51	1494046,51	-29659604,9	-25270220,2	-22132722,6	-17637404,5	-14848150,8		
	2250	19809211,9	6024706,93	695628,17	-695628,17	33402188,6	27216977	26766367,8	18447868,1	17196015,3		
	4275	-32428938	-9464704,14	2885102,84	-2885102,84	-54058262,2	30086172,2	46023888,2	28689451,6	-31792036,8		
6B23	225	-36924126	-9947213,56	634368,56	-634368,56	-67286451,7	-45415407,1	-46747623,1	-31750762,8	-32902662,2		
	2250	23021756	6451451,25	141704,08	-141704,08	37948429,2	30418790	30120844,4	20847141,1	20592019,7		
	4275	-23958222,5	-4719769,4	-350920,43	350920,43	-36315098	-29092132,2	-29255199,3	-21876428,8	-21244771,9		
6B24	0	36418347	6402990,11	6060,24	-6060,24	53994806,4	44324806,1	44012079,6	32781966,6	32771069,1		

	1012,5	16133402,3	2979668,61	1460046,08	-1460046,08	24127588,4	21010256,1	19201625,2	16867403,3	15187776,9		
	2025	-29337962,7	-6380315,7	2954036,96	-2954036,96	-46336259,7	-33714381,2	-29919816,4	-23744994,2	-23063338,7		
6B23	225	-46660780	-9331484,06	3169225,19	-3169225,19	-31874614,1	-50711012,1	-47073727,1	-38070500,3	-33086791,1		
	1237,5	13524211,5	2049247,26	-1659032,56	1659032,56	16913550,5	11346725,1	14633899,5	9066018,94	10887564,6		
	2250	38458728,9	6441018,86	22061,07	-22061,07	54066504,8	44391875,7	44246647,5	32202719,9	32703001		
6B36	250	-39123790	-11942319,8	-790480,12	790480,12	-64636259,7	-52145464,2	-50465469,3	-36022850,5	-33699971,7		
	2262,5	20032374,7	5668766,26	-231426,61	231426,61	33203578	26358550,1	26843544	19091304,2	18507980,3		
	4275	-25924613,8	-7140138,82	327636,93	-327636,93	-38146916,7	-29882121,9	-30542169,6	-20017540,2	-21627295,7		
6B27	250	-39182725	-12023611,5	-1040643,5	1040643,5	-66266836,6	-50602950,4	-51405209	-38206241,7	-34024563,4		
	2262,5	21882184	5585723,11	-224340,9	224340,9	26328737,8	28126067,5	28606429,8	19591060,1	19934876,1		
	4275	-21547558,6	-3011812,04	597866,73	-597866,73	-30673964,5	-34643750,4	28008047,4	-18854702,6	-19630072,9		
6B28	225	-36346410	-8147468,72	3046710,25	-3046710,25	-56651842	49320204,1	-40306842,7	-25726508,2	-29897079,9		
	2250	23050647	5115122,81	-63093,77	63093,77	37444456,8	29914792	30049146	20607992,4	20800163,2		
	4275	-23476162,2	-6102772,21	3221742,57	-3221742,57	-37915976,7	-17034260,5	-20769919,3	-19229977,8	-24029114,4		
6B29	225	-11970667	-9043817,16	509800,06	-509800,06	-62346201,1	-41597789,6	-41662170,6	-27312901,4	-29240544		
	2250	24375296,4	6439086,39	56503,55	-56503,55	39561292,3	31727360,6	31618723,1	21988610,9	21886914,5		
	4275	-25190570,8	-4660903,26	-395793,29	395793,29	-37679090,2	-21173657,9	-30346297	-23031327,7	-22317099,8		
6B3	150	717741,49	1054043,07	12097133,9	-12097133,9	3027758,67	14735189,9	-10688731,4	11530287,8	-10241463,2		
	1200	-7587362,61	235871,27	6644272,01	-6644272,01	-3642760,93	-6990265,07	-8394256,9	6230731,46	7420471,03		
	2250	-24143234,6	-3268666,99	-10708689	10708689	-34182883,8	-39736164	-11121117,1	-31420941,2	-12007181		
6B30	225	-24476575,1	-8298170	-3234871,77	3234871,77	-39447762,1	-35047739,9	-29254606,1	-24639402,2	-19116635		
	2250	18978307,2	6431239,46	242846,47	-242846,47	31543961,8	26061981,6	24862006,1	17248037,4	16861915,6		
	4275	-27704275,2	-9219337,29	3720562,52	-3720562,52	-47996069,9	-33806644,6	-41708826,9	-21585341,4	28202353,9		
6B31	225	-25590696,3	-6943875,95	1848312,69	-1848312,69	-41818917,6	31491159,4	-36872818,2	-21068060,4	-24698018,1		
	2500	25830534	3194790,44	218681,99	-218681,99	44111935,1	35098862,2	34538630	23446994,4	23063366,8		
	4775	-37844710	10903670,6	-1410948,6	1410948,6	-62519524	61312411,3	-48349417,1	-36150093,6	-32610184,4		
6B4	150	-7211288,94	-586725,21	11608710,1	-11608710,1	-9590704,80	4095284,07	70346007,2	9994660,85	-18984097,0		
	1200	-13100773,0	-2262875,07	-3096120	3096120	-10341520,1	-19146164,9	-12643302,9	-14577204	-9004187,97		
	2250	-22806494,1	-3940024,64	-17830950,1	17830950,1	-33767802,8	-40476840	-8031644,77	-36640609,8	-4540839,6		
6B5	150	-4768415,26	-79096,88	12892023,4	-12892023,4	-5944059,31	6447597,61	-13804572,7	7264056,03	-18993603,8		
	1200	-18430121,8	-3791746,47	-6690477,56	6690477,56	-28182938,8	-29959828,8	-16009825,9	-22608609,4	-10666079,8		
	2250	-35990064	-7505393,86	-26262987,4	26262987,4	-65196707,1	-71463501,3	-17306027,7	-56027746,3	-8754368,94		
6B6	150	1047705,39	1669153,16	12621118,1	-12621118,1	3751892,12	15825664,8	-10078683,1	12301941,6	-10418071		
	1200	-8180170,82	216719,71	541169,19	-541169,19	-9469453,45	-7816161,59	-9952606,86	-6875101,47	-7849206,01		
	2250	-25668816,2	-3599880,28	-11638779,7	11638779,7	-36550366,7	-42458361,6	-18227924,1	-33477806,4	-12708032		
6B7	225	-18234652,5	-1414074,93	4102748,34	-4102748,34	24140902,9	-16179647,9	-24790419,4	-12718623,7	-20103570,0		
	812,5	-4784097	250420,41	3999261,07	-3999261,07	-5340238,84	-687427,286	8885876,17	-708361,067	-7806022,50		
	1000	6098086,3	1684944,87	3895774,09	-3895774,09	10013615,5	12085826,4	3904706,82	8994474,35	1902080,80		
6B8	225	-28897072,6	-4870962,77	-4743699,19	4743699,19	-42470027,8	-39925070,2	-29964101,9	-30276694,6	-21730036,1		
	1862,5	16420431,0	2804636,18	-451814,59	451814,59	22995594,4	18370530,8	19319441,4	13474600,5	14287706,7		
	3500	5022009,8	1340665,63	3840070	-3840070	8171469,32	10572103,1	2507955,1	7926870,74	1063744,74		
6B9	0	30929305,1	3481702,47	-440556,94	440556,94	42685890	36303394,4	38228503,9	27438873,3	28202875,8		
	1012,5	10074299,3	1701725,99	-376433,86	376433,86	18468920,7	14969239,7	15759760,8	11428078,9	12105659,8		
	2025	-24824780,2	-3014046,64	-312310,78	312310,78	-34612210,7	-29242219,5	-26686368,9	-22623331,9	-22061222,5		
6BK1	150	-4637065,02	699614,62	-565491,4	565491,4	-4673034,79	-6001048,52	-3813610,68	-4853300,78	-3035416,26	12361592,3	22687775,7
	575	-1717735,09	330712,58	-365215,14	365215,14	-1532141,83	-1864074,06	-1118122,56	-1866665,21	-1228287,98	-76866140,4	-189503965
	1000	753266,6	-38109,39	-144938,84	144938,84	842816,776	602056,069	907028,633	547494,684	808384,806		
6BK10	0	738202	1800,09	27022,05	-27022,05	388722,644	805188,338	748440,033	888701,646	640051,956		
	387,5	-3779462,17	-199672,19	361728,94	-361728,94	-4854818,11	-3777289,61	-4536830,39	-3076860,91	-3727063		
	775	-8827758,12	-401144,49	896435,79	-896435,79	-11236140,9	-8916969,93	-10379485,1	-7318190,1	-8571774,62		
6BK11	0	-7789678,13	-559075,75	888524,36	-888524,36	-10240015	-7774329,05	-9540439,18	-6210666,9	-7310382,22		
	600	-4216860,94	-430587,81	361093,63	-361093,63	-5747973,82	-4464911,16	-6202207,78	-3478290,58	-4110259,11		
	1000	-1626640,58	-302099,87	-186437,05	186437,05	-2314132,09	-2080169,04	-1891661,23	-1640872,67	-1206286,80		
6BK12	0	-8205107,86	-903936,94	418865,79	-418865,79	-11282428,6	-8031874,57	-9807292,73	-7009417,85	-7759778,28		
	500	-4641758,41	-640128,88	59536,74	-59536,74	-6479118,3	-5314089,55	-5409116,7	-4033989,5	-4141165,64		
	1000	-1761906,04	-382320,81	-297782,3	297782,3	-2726004,02	-2523979,47	-1998615,64	-1963731,12	-1317704,98		
6BK13	250	-6582179,3	-346020,58	18986754	-18986754	-7252248,09	13641784	-26018318,4	11973217,2	-22021140		
	1425	8522926,72	906700,61	1897762,19	-1897762,19	11676631	11787610,4	7812309,93	9378620,02	5952640,08		
	2600	-2226150,63	-1143186,44	-16090229,6	16090229,6	-5700446,46	-20312490,6	11376991,6	-16404742,2	10577671,1		
6BK14	150	-4501349,49	330190,79	-11548342,2	11548342,2	-6779812,54	-17636640,4	6614978,21	-14444722,5	5042293,45		
	1375	10718476,3	-311062,02	839398,51	939398,51	12361592,3	11839431,4	10078694,6	10400287,3	9889370		
	2600	4311602,60	207396,73	13227139,6	-13227139,6	5505997,92	18611879,3	-9165110,95	15785048	-3023803,31		
6BK15	250	-48867483	-17980208,8	5946449,28	5946449,28	99630719,7	-63178344	-75610886,4	-39528936,9	-50207642,6		
	1500	-14694644	-5062962,15	2596126,11	-2596126,11	-25734312,2	-17486992	-22938767,8	-10889666,1	-16560793,1		
	2750	1945388,39	480707,11	-756195,74	756195,74	3103597,44	1702920,5	3290931,66	1070273,39	2431425,73		
6BK16	250	-88514011	-36280382	1214069,46	-1214069,46	174801744	-135514807	-139094710	-87608920,4	-89755299,4		
	1500	-38509592	-13440790,3	917963,92	-917963,92	-67716774,0	-52172766,8	-64100470	-33922474,3	-36464791,3		
	2750	2962014,53	1016420,76	621806,41	-621806,41	5180695,44	4723534,53	3417736,87	3225440,66	2106186,61		
6BK17	250	84611348	-32311829	4802803,34	-4802803,34	-153112544	114228658	-124314607	-71737890,2	-80387738,2		
	1600	-32327799	-12198703,2	2306560,7	-2306560,7	-68311283,7	-43018570,6	-47926354,2	-26992110,9	-31197925,5		
	2750	1322943,86	621846,11	-129675,97	129675,97	2422484,8	1746076,01	2018394,33	1073941,18	1307367,75		
6BK18	150	-13883298,3	-3107608,39	-16824931,1	16824931,1	-21632249	-34130433,7	-898078,389	-26727494,7	1747361,32		
	1025	-10316024,9	-3778969,07	116232,76	-116232,76	-18427330,4	-14279017,6	-14623106,3	-9179812,93	-9389031,39		
	2500	-20549306,1	-11219922,9	16057396,1	-16057396,1	-46211044	-16489352,6	-52189864,5	-6742718,99	-35646032		
6BK19	150	-3666778,62	-1035833,07	-407071,38	407071,38	-6056266,14	-5256353,41	-4400500,51	-3666562,2	-2932824,72		
	1325	1707735,09	476230,32	-144129,87	144129,87	2683260,58	2154828,12	2457501,86	1461244,97	1720678,73		
	2500	-3636640,15	-1338429,64	116611,63	-116611,63	-6660966,68	-6017396,39	-5266900,61	-3167846,37	-3301709,3		
6BK2	150	-8542570,87	272760,62	-1022361,46	1022361,46	-7414668,21	-7685420,26	-5608451,19	-6808439,1	-4968188,47		
	575	-2688740,28	107138,17	-683729,24	683729,24	-3055065,66	-3439946,49	-2004016,06	-3035222,67	-1804609,94		
	1000	526761,26	-58492,17	-346097,05	346097,05	508642,18	135481,875	860185,68	183497,879	784672,569		
6BK20	0	-2083254,76	25974,97	198087,04	-198087,04	-2468345,92	-1954249,27	-2371493,27	-1836110,41	-2063749,16		
	1375	1289254,44	296344,18	62142,01	-52142,01	2019655,02	1687566,52	1578068,3	1207256,81	1113401,19		
	2750	-2019704,26	664713,61	-94402,63	94403,63	-1520103,6	-1888159,02	-1487811,39	-1902687,1	-1732770,57		
6BK21	150	-3663018,79	-1036909,6	-420030,62	420030,62	-6064677,91	-5267081,36	-4036317,26	-3674744,09	-2918689,44		
	1325	1759348,22	470765,02	-171849,38	171849,38	2864425,9	2111737,29	2472020,97	1439749,96	1730077,04		

	2500	-2658114,15	-1408125,81	76011,78	-76011,78	-6641213,09	-5091401,06	-5251146,05	-2228630,06	-2281008,23		
6BK22	150	-14148436	3106049,64	-15117736	15117736	-22226309,7	3491426,2	1067280,67	-27520552,9	1681176,8		
	1925	-6491068,01	-2751640,79	165726,41	-165726,44	-12514947,6	-4078409,75	-9421936,27	-4026795,36	-6907104,44		
	2600	-19414310,9	-11070492,1	16449189,0	-16449189,0	-20509985,4	-12750004,31	-41816301,3	27113712,52	-26971100,1		
6BK23	250	-79400116	32144160	4047483,81	-4047483,81	146746320	-109690006	119867742	-67124076,0	-76049264,1		
	1500	-28971617,2	-12197201,5	2021220,96	-2020220,96	-55062201,2	-40462844,1	-46331403,1	-24790665,6	-29875064,5		
	2750	115405053,02	365164,1	-201061,66	201551,66	1954794,95	1307277,87	1759486,08	857728,237	1219021,78		
6BK24	250	-107929087	-27669476	-476645,71	-476645,73	-109032966	148212176	144212044	96614497,1	-92477659,5		
	1500	-40634680	-14766401,8	540565,06	549566,06	-75068144,4	-53038640,1	-50140806,0	-29682426,5	39674929,7		
	2750	2227099,27	844006,45	617464,87	-617464,40	2708772,59	2105463,14	2298767,93	1450107,40	1446611,46		
6BK25	250	83273186	-31667686	2294401,79	-12294451,01	-151527664	-115060110	-120408496	-70476248,6	77666268		
	1500	-01217012	-11691058,7	1041320,40	-1041020,40	58006107,6	-42607281	44021740,7	-27167676,2	-26907062,5		
	2750	2912151,49	1031169,27	-210616,51	210516,51	5240448,66	1849881,25	4011180,61	1401060,15	2510570,3		
6BK26	250	3217704,86	2701793,46	20215450,8	-20215456,5	41140212,469	22607776,7	19954697,6	1143812,1	-15766504,4		
	1425	3520076,41	3764,46	2142767,41	-2142767,41	4130174,41	5946622,92	1440742,36	4206650,44	1209567,1		
	2500	-7077622,37	-1089402,07	-15922940	15929440	31206070,8	-25187482,1	3255666,13	-20766716,4	7951177,22		
6BK3	150	-5010340,80	408344,20	-541054,75	541054,75	-5408048,0	-4474216,27	-4135794,4	-6896771,67	-4741540,07		
	575	-2313102,87	190374,48	472848,86	-472840,86	-2471120,09	-2745046,17	-1752087,59	-1502066,33	-1566220,4		
	1000	546826,37	-48196,27	-704067,92	3640561,92	6479668,213	51290,340	951413,474	1077564,606	554086,061		
6BK4	150	-5076641,6	611041,46	-712612,03	712612,03	-5098500,45	-5490266,61	-3860013,35	-6006240,27	-3925726,61		
	575	1892980,11	202609,15	-409479,74	409479,74	-1607401,33	2171517,1	-1249620,66	-2090212,37	-1209160,11		
	1000	671262,95	-66122,96	-166447,40	166447,40	715706,772	477008,66	616646,183	469024,966	163230,040		
6BK5	150	4286227,2	-91193,64	921041,64	-921041,54	-6220082,73	-3020568,12	6654755,76	-2023667,09	-4566611,97		
	575	-1604089,63	-120272,26	354301,04	-154301,04	-2352601,11	-1619066,25	-2383117,44	-1206179,59	-1042321,56		
	1000	39118,28	-154356,66	-212439,44	212439,44	206617,92	-027647,541	119275,282	166986,141	226402,648		
6BK6	0	372370,63	-120328,03	-266262,66	266262,56	140619,908	-19011,5143	658719,661	92097,283	587268,071		
	425	-3607603,76	-602967,91	975742,17	-975742,17	-5028707,01	-2064844,3	-5413707,06	-2366565,40	-4151927,04		
	850	-8265707,0	-1082507,64	2201746,89	-2201746,88	11674989	-7379703,76	12066072,0	-6448564,07	-8406708,77		
6BK7	0	370164,31	-126851,41	-265064,16	265064,16	238068,816	-11092,446	546246,032	94606,117	471723,641		
	425	-3760603,05	-687665,07	906499,75	-906499,75	-5407654,81	-3441724,05	-5624072,51	-2478609,29	-4272668,76		
	850	-8512178,69	-1034479,02	2263063,09	-2258063,66	-11667382,6	-7542304,79	-12234238,5	-6616904,40	-3691419,02		
6BK8	150	-3898209,66	-5261,9	1064047,72	-1064047,72	-4806398,63	-3066815,40	-6310675,64	-2549277,76	-4547043,64		
	675	-1630463,63	-70090,02	403548,89	-403548,89	-2073260,27	-1326711,08	-2237183,74	-1049019,56	-1860307,56		
	1000	93041,35	-105194,12	-107550	107550	-106116,372	-227651,951	166090,049	-85057,035	262502,665		
6BK9	0	686647,67	2700,06	7697,09	-7697,09	826182,56	721406,872	716460,784	624730,284	811066,922		
	287,5	-3851740,86	-279006,13	219660,87	-219660,87	-6054125,24	-4006611,28	-4630206,41	-3268080,29	-3664264,26		
	775	-8920681,34	-549870,61	401730,61	-401730,61	-11679416,4	-9429410,76	-10920048,2	-7640065,56	-8417170,62		
6C1	225	-6030229,37	-3160610,17	1286000,83	-1286000,83	-11077261,5	-6908816,58	-8808318,37	-3270706,68	-5663700,18	35090066,7	62630655,6
	2250	7336630,86	3224630,69	365395,83	-365395,86	11962170,9	11133308,8	10366026,8	6930424,16	6073211,67	99940,5997	-66227719,6
	4275	-13083757,2	-4050041,11	-564709,03	564709,03	-13280930,4	-19082073,8	-17026534,2	-13094196,5	-12006620,4		
6C10	0	-20289870,7	-9392051,83	-197059,99	197059,99	-39175127,4	-30088766,4	-29972040,7	-18408237,1	-18083500,2		
	2250	14122080,2	7117002,75	-444000,99	444000,99	28334660,7	21048075,8	22021107,9	12310711,0	13110460,1		
	4500	-24670786,4	-11191654,4	691542,67	691542,67	-47511590,7	-37206658,9	-35754010,4	-22828006,1	-21681019,4		
6C11	0	-29980281,8	-12171461,2	-2461179,67	2461179,67	-56400076,1	-46666066,4	-43407588,1	-29188376,3	-24779191,9		
	2250	17786188,4	6591660,4	-113,84	113,84	36020066,7	26794487,9	26794727	16007467,1	16007672		
	4500	-7663767,24	-5403940,58	2460961,92	-2460961,92	-17026228	-10626433,9	-15772402	-4683524,79	-9094703,24		
6C12	225	-33454027	-9100306,36	639180,97	-639180,97	-60746119,6	-48340708,4	-49600088,5	-34061256	-36209901,9		
	2362,5	11464470,2	1073466,67	620026,1	-620025,1	15964868,4	10881609,7	12789587	10766048,5	9350063,29		
	4500	-475436,86	1038576,46	401869,26	-401869,26	1069998,14	400158,794	69200,3475	-87110,84	700475,508		
6C13	0	-489905,87	544682,16	1668091,48	-1668091,48	308774,012	1668330,7	-1874651,41	881167,049	-1026017,62		
	2137,5	33606026,9	1104864,42	784584,79	-784564,79	167725304,2	14114476,8	12466680,8	11178800,5	8786666,00		
	4275	-35147940	-9086204,76	10138,23	-10138,23	-60316825,2	-48631268,3	-49862548,6	-34324028,8	-34342277,6		
6C14	0	-29860662,8	-12640313	542536,39	-542536,39	-56072920,2	-42741434,6	-40880760,9	-26394421,8	-27370997,3		
	2500	14449410,1	6886904,01	82227,06	-82227,06	28366739,1	21766398,6	21642721,8	13078473,5	12930464,8		
	5000	-18299827,9	-9001540,84	-378081,27	378081,27	-36050263,8	-28107764,5	-27313791,8	-16601119,2	-16120571,1		
6C15	0	-7881226,06	-6267006,08	-2662933,97	2662933,97	19471209	-16881414,4	-11499263	-9401644,03	-4789262,88		
	2250	9626004,45	4265706,39	392949,41	-392849,41	18647201,6	14778796,3	10962812	9106068,47	8402908,54		
	4500	-33664649	-10168173	3348602,36	-3348602,86	-61463665,8	-44274060,4	-51306189,4	-27204594,5	-33012133,7		
6C16	0	-28160310,7	-10068170,7	279010,19	279010,19	-49966646	-38785585,3	39371508,2	-25099670,5	-26691786,8		
	2250	13663685,7	7673887,1	-50276,07	50276,07	18514642,2	21451403,1	21566980,4	12262060,4	12342566,3		
	4500	-17723714,7	-8001756,94	-379662,93	379662,93	-36630108,7	-20031082,5	-27204060,1	18292067,9	-15603654,6		
6C17	0	42709343,7	7043401,98	180648,73	180648,73	62520666,6	51300044,5	51761008,9	38266826,4	38609491,2		
	1125	9538811,78	1602368,33	93806,31	-93806,31	12810347,4	10575681,5	10361380,4	7703445,36	7500415,21		
	2250	-40922387	-10775634,5	378469,36	-378469,36	-66227719,6	-52544004,1	-54443760,6	36099504,9	-37080761,7		
6C18	0	-35471048	-8920860,7	-864191	864191	-68000614,7	-42602214,3	-46317410,2	-33601715,1	-32045171,2		
	1125	10680866	2625419,02	-631957,54	631957,54	16073306,4	13356620,6	14720804,7	9765715,75	10202240,3		
	2250	42683112,5	7034666,04	-190724,08	190724,08	81457405,1	61289741,2	61659161,7	38221640,6	33621052,9		
6C19	0	-30191339,6	-14720287,3	1578679,19	-1578579,19	-60702068	-40954070,4	-47199088,7	-25761404,4	-26682926,0		
	2250	13099180,2	7072435,15	86400,22	-86497,22	27514912,6	20620780	20911997,8	11711427,0	11867097,1		
	4500	16616714,3	-6062660,81	-1751646,6	1751545,6	-26744140,9	24654636,8	-20476601	-16711404,4	-10650652,0		
6C2	225	-6647261,16	-2933008,4	1247040,68	-1247040,68	-11469625,8	7091924,46	-10010709,9	7080196,44	6204971,67		
	2250	7626944,1	3369367,67	360841,1	-360841,1	14406391	11463462,1	10868925,6	7104768,89	6440852,7		
	4275	-12987228,5	-3698094,94	-509358,48	509058,48	21982210,1	-17046995,1	-16880042,0	-12147019,0	-11220173		
6C20	0	-28828301,2	-14710461	1616294,9	-1616294,9	-56141607,2	-42480782,8	-46374901,1	-24491732,8	-27401060,6		
	2250	15740210,7	7046699,26	-70616,40	78615,49	30644796,7	23389406,8	20654499,4	14098136,7	14239640,6		
	4500	12890660	-6410051,72	-1772625,87	1772526,87	-24124078,4	-20609897,2	-16765402,9	-13197770	-10006420,4		
6C21	0	-19731514,2	-9168946,56	-866891,66	866891,66	-38402124,6	-30247987,7	-28660046,2	-19573486,4	-17632240,4		
	2250	14604068,7	7201238,72	-242930,87	242930,87	29179224,4	21959329	22469265,6	12916378,7	13363495		
	4500	-24206166,6	-11061295,9	370017,92	-370017,83	-40766463,4	-35502921,3	-36279968,9	-21479533,8	-22145506,1		
6C22	0	-33281125,8	-9002023,52	902010,78	-902010,78	-43787269,5	-32856817,3	-34751040	-20142104,2	-21766723,6		
	2250	16367690,9	7700936,26	-138043,93	138043,93	31962730,7	24010517,4	24608409,4	14800685,1	14965164		
	4500	-17188901,9	-8613515,54	-1178069,45	1178060,45	-36848307,1	28276622,6	-29801615,8	-18530300,3	-14409723,1		
6C23	0	-9409078,34	-6960362,41	-3015930,7	3015930,7	-22280305,9	-18535680,9	-13203426,4	-11132608,1	-5753802,88		
	2250	9670236,61	4097698,09	406071,24	-406071,24	18400448,9	14600360,4	13804800,8	9249877,07	8517740,83		
	4500	-32048531	-12931213,3	3828072,95	-3828072,95	-60148170,5	-41551477,5	-44890430,7	-26208412,2	-32288940,6		

6C04	0	-29152220,9	-17514866	197386,90	-757896,93	-66066691,6	-41520184	-43242746,6	-15545900,5	16928097		
	2500	14606484,9	7091023,41	265362,13	-264062,11	29234499,3	22532255	22075004,5	10066112,3	18177480,6		
	5000	-18092140,5	-8719080,2	-237162,68	237162,50	-36661069,7	-27486283,1	-26887241,4	-16466372,9	-16069480		
6C3	0	-15894656,8	-2660366,26	-2351987,52	2351987,52	-23116094,6	-21706754,8	-18746122,2	-15511961,9	-12280420,4		
	2250	10701160,83	-660900,94	470161,32	-470161,32	386742,912	1687279,36	99940,6897	1286213,6	639993,124		
	4500	6197716,06	1461593,29	3302280,1	-3302280,1	9776792,64	11356202,7	-4421393,47	8660006,54	2805830,36		
6C4	0	11308818,6	4098705,27	5487367,86	-5487367,66	20190160,9	21690644,9	10046122,4	15170298	5290036,21		
	2250	1949997,33	-77495,23	210022,76	-210022,76	2216076,67	2299796,54	7646748,09	2034816,11	1476977,03		
	4500	-19306772,8	-4261177,9	-4667321,99	4667321,99	30076812	-20400612,8	-18272236,6	-21836785,3	-13076605,7		
6C5	0	-28608128,2	-10128066	-543553,4	547666,4	-50572257,3	-40211684,2	-39072317,9	-26262816,2	-25286016,6		
	2250	14097670,7	7978469,41	221056,96	-221056,95	30042071,6	22880028,7	21424172,9	13156589,4	12758143,2		
	4500	-16774142,1	-8731667,17	985172,26	-985173,26	32869836	-23779707,9	-26943971,5	-11309382	15012472,9		
6C6	0	42547317,6	8958311,06	-275640,81	275640,81	62190072,2	60060850,6	51529708,2	38044604,6	33540658		
	1125	8740907,76	1684480,62	-249980,16	249980,16	11107858,2	10510606,2	11002268,6	7647234,84	8041799,13		
	2250	-40260181	-10626199	-218316,49	218319,49	-65142111,6	-42469101,1	51082601,1	-25421602,4	-36028667,4		
6C7	0	-37051344	-9195076,49	-274470,57	274470,67	-68170770,6	47681461,5	-47305063,4	-33593233,1	-33089196,1		
	1125	10343660,1	2361866,71	-278426,65	278416,65	16176246,8	12790933,6	13374580,0	9668611,09	9660779,66		
	2250	40547778,2	6961960,21	-292392,76	292392,76	62106470,1	50967717,6	51550721,4	38038656,9	38547144,8		
6C8	0	-31090012,6	14932043,4	863104,42	-363104,42	-51039764,4	-45786019	-47568207,1	-37272217,1	-22748206,2		
	2250	10182344,8	7263479,2	37904,18	-37904,18	27446378,9	20743140,4	20660549,5	11880224,1	11811896,6		
	4500	-16791715,1	-5418411,48	-777296,07	777296,07	-27619516,5	-22517860,6	-20886608,8	-14017110,1	-10617977,1		
6C9	0	-28680664,4	-14836150,1	926340,86	-926343,95	-60234617,4	-44107093,3	-46062415,6	-26788798,4	-27456217,5		
	2250	15321268,9	7267311,68	53629,89	-53629,99	30597221,2	23528800,1	23414180,4	14267408,9	14190375,1		
	4500	-11853315,6	-5466938,74	-819084,13	819084,18	-23127080,7	-16008776,9	-16986700,1	-11522159,9	-10047808,3		
6CY1	0	-7646258,6	-256641,64	-413907,18	413907,18	-3454936,94	-3589650,4	-7730446,36	-7163249,18	6418216,3	22216847,9	17304641,6
	3600	6931215,26	-262068,56	-484682,01	484682,01	7897693,03	6520900,14	7638762,36	5801879,93	6674307,54	-43008241,6	-55013750,9
	7000	-7463308,98	-288077,47	-555468,82	555456,82	-9372692,33	-8662536,2	-7408076,88	-7207887,92	-6208086,14		
6CY10	0	-4638309,15	-707999,01	-8670237,57	8670237,67	6696789,4	-14640030,1	3564465,72	-11977692	3628735,59		
	2387,5	12276197,2	251477,74	4526942,57	-4526942,57	15122801	17978793,2	8770478,82	15121835,9	6973519,18		
	4775	-17169264,7	1210964,67	17723922,1	-17723922,1	-18653590,3	1737242,35	-25482934,1	609191,669	-21394860,1		
6CY11	0	-4658487,8	-730464,86	8796091	8796091	-6761361,14	-14817300,9	3662380,17	-12106420,9	3724742,88		
	2387,5	12264445,4	252941,64	4555162,98	-4555162,98	15122041,2	17899618,7	8033776,40	15137647,6	6938354,21		
	4775	-17162591,6	1239368,14	17905417	-17905417	-19812120,9	1961169,62	-26650206,1	688542,824	-21661207,7		
6CY12	0	-382016,95	1050954,61	15907768,1	-15907768,1	1239108,24	17304641,6	-16101671,1	13973176,9	-14660805,6		
	2375	3647311,41	-100894,01	-1259680,06	1259680,05	4074383,28	2329410,59	4073741,68	2148808,32	4416202,31		
	4750	-5612672	-1408942,55	-18427129,1	18427129,1	-3037614,48	-26601691,9	12095379,2	-21635821	11533011,4		
6CY13	0	-18516824,9	-480072,21	680604,88	680604,88	-23000305,4	-19189469,3	-20618739,5	-16064388	-17279488,8		
	375	-35669213	-635741,26	-1399160,57	1399160,57	-43808241,6	-39601667,7	-36584330,6	-33043605,2	-30843047,2		
	750	-53130912	-786410,3	-3458925,95	3458926,96	-55013750,9	-60161542,6	-52897798,1	-50930864,2	-44704787,4		
6CY14	0	-21467119,3	-456191,41	538834,32	-538834,32	-26400660,4	-22406395,7	-23537447,7	-18835546,5	-19806448,3		
	3600	28276078,1	-448629,86	667527,52	-667527,62	33216840,9	29889813,3	28672006,5	25959240,3	24937690,7		
	7000	-21685371,6	-436877,91	596220,72	-596220,72	-26601460,6	-22451468	-23703521,6	-18890135,6	-19963430,1		
6CY15	250	-52999768	-617431,19	-3561616,36	3561616,36	-64907611,5	-60161925	-62682532,7	-50906245	-44404307,4		
	625	-36609663	-661460,97	-1481642,49	1481642,49	-43706813,2	-39476348,4	-36406897,2	-33301084,9	-30670128,6		
	1000	-18410668,7	-605490,76	638030,39	-638030,39	-22901587,1	-19138643,5	-20479137,3	-16095194	-17144098,7		
6CY2	0	-1300645,37	830162,06	12747272,2	-12747272,2	232411,164	12803566,9	-13965714,7	10002054,1	-12643035,8		
	707,11	-3680604,8	300411,7	6011838,7	-6011838,7	-3935947,04	2731789,66	-9893071,62	2098200,61	-8723109,16		
	1414,2	-7039460,93	-229328,6	-723695,32	723696,32	-8063082,43	-8576877,74	-7057327,57	-7165853,33	-5863381,76		
6CY3	225	-6944317,91	-601544,82	-7774442,81	7774442,81	-9135663,2	-15928668,6	387671,29	-13246884,6	747112,41		
	612,5	940885,12	-211876,07	-4091208,89	4091209,89	-1487823,86	-5483711,5	3107827,07	-4528704,61	2835471,39		
	1000	4709179,37	77782,67	-407974,46	407974,48	5775493,62	4680779,21	5446625,67	3971064,4	4606428,47		
6CY4	0	4660943,67	93869,85	-355445,06	355446,06	5722606,15	4597186,1	5340620,72	3874948,75	4514740,86		
	387,5	-967011,34	-219717,04	-4136070,64	4136070,54	-1499960,87	-5656068,68	3130379,56	-4583773,59	2961153,29		
	775	-6928734,47	-520293,88	-7916696,1	7916696,1	-9148951,57	-16079379,8	545681,995	-13360887,5	909165,467		
6CY5	0	-1305418,09	855291,80	12924583,2	-12924583,2	-108034,78	13008374,1	-14133260,5	10457246,6	-12807001,1		
	707,11	-3646726,18	307956,87	6040028,62	-6040028,62	-3882140,42	2805036,8	-9879023,3	2154872,2	-8717179,32		
	1414,2	-7164034,2	-239378,09	-844526,62	844526,62	-8979846,98	-8636207,06	-6861695,36	-7207704,66	-5687666,91		
6CY6	0	1111152,1	607268,73	-8179276,58	8179276,58	361766,952	-7905391,15	9181099,07	-8361312,03	8061305,81		
	387,5	170209,23	-120322,72	-1729393,4	1729393,4	11930,724	-1750764,35	1880981,79	-1403193,75	1709714,37		
	775	-1124341,67	368614,26	4720490,09	-4720490,09	-762627,138	4122408,32	-5780622,87	3238630,68	-5260348,68		
6CY7	225	-26398703,3	-264320,95	328046,5	-328046,5	-32101357,5	-27626072,9	-28310770,8	-22466091,1	-24052274,9		
	3600	17286760,4	-269725,89	237481,57	-237481,67	20311339	18144502,7	17645791,2	15770908,9	15343441,8		
	6775	-26209947,7	276130,85	149918,96	149816,65	-31028028,6	-27666476	-27968201,4	-23481607,6	-25740868,1		
6CY8	225	-1161040,07	362406,00	4865408,63	-4865408,63	-781616,036	4260727,69	-5966626,23	3330668,9	-5424072,03		
	612,5	151126,10	-121397,74	-1708387,67	1708387,67	-12869,028	-1749035,93	1807777,97	-1401505,3	1673662,30		
	1000	1109824,27	-625270,5	-8282181,77	8282181,77	301058,024	-8121659	9270725,72	-8451121,75	8452505,44		
6CY9	250	-6682348,65	-1380376,96	-18120226,9	18120226,9	-8883412,04	-26171164,1	11831339,2	-21314317,9	11302088,7		
	2625	3673767,44	-175187,02	-1211369,92	1211369,92	4129221,7	2410966,68	4960842,49	2218157,77	4398623,62		
	5000	-379426,06	1029988,28	15697486,5	-16697486,5	1192682,79	17067310	-16907411,7	10786254,4	-14458221,3		
6D1	0	307900,17	760782,74	-302832,89	302832,89	1686702,19	724242,378	1060191,46	4680,652	640669,754	28829782,7	7042097,14
	500	-437036,35	494447,46	42256,55	-42256,66	1316918,04	970924,336	882086,58	431632,71	355570,92	-11166156,7	-56746335,3
	1000	-22229,46	228131,13	397346,96	-397346,96	338034,42	698966,211	-214470,305	328604,823	-368617,906		
6D10	0	56492,22	272976,76	347357,29	-347357,29	506151,88	682949,079	-466012,303	360464,659	-201778,663		
	500	-949044,25	26984,83	733804,42	-733804,42	-1096677,69	-200501,346	-1741490,63	-193715,847	-1514663,8		
	1000	-2643580,59	-220006,46	1120251,47	-1120251,47	-2404307,04	-1702401,68	-4054929,77	-1280996,21	-2297448,85		
6D11	0	-2170456,46	326666,05	2528232,11	-2528232,11	-2877224,96	684086,88	-4824806,77	334803,494	-4236014,2		
	1250	-4365870,38	-421631,74	1724071,83	-1724071,83	-5913666,24	-3172330,47	6792881,31	-2377618,7	-5480947,99		
	2500	-10234609,5	-1179829,63	919911,63	-919911,63	-14167574,5	-10894363,2	-12826167,6	-8383166,09	-10039006		
6D12	0	-4607984,62	-714908,6	4181506,8	4181506,3	8913275,14	-10114460	-1333296,74	-3090642,28	-663839,039		
	1250	-4798377,82	-1219147,68	-1239088,27	1239088,27	-7894209,40	-7470003,74	-4078740,38	-5422919,3	-3192560,42		
	2500	-8446020,06	-1723486,94	1703330,12	-1703330,12	-12092903,2	-9708619,6	-12286512,8	-6068420,95	-9134415,16		
6D13	0	-6026037,46	-1436735,18	-6683473,93	5663473,93	-9890021,24	-13957701,7	-2032406,46	-10808060,3	-678307,177		
	1250	-6013865,64	-1668071,72	-2306324,78	2306324,78	-9917660,4	-10331427,6	-5480145,57	-7483171,29	-3336798,89		
	2500	-9382942,88	-1939409,38	1070824,52	-1070824,62	-14362584,8	-10560466,2	-12809196,7	-7480906,51	-9408390,64		

6D14	0	-2017317,67	409981,13	2697407,78	-2697467,76	-1718611,28	1129608,87	-4604242,60	612108,171	4240306,8		
	1250	-4441706,32	398882,3	1036824,07	-1036824,07	-4601279,04	-3084246,2	-6941575,76	-2244034,08	-5850317,41		
	2500	-10546644,6	-1179746,68	976180,48	-976180,46	-14540446,6	-11161742	-10210721	-9810227,73	-10370462,6		
6D15	0	-2204726,04	-666646,42	2251781,39	-2251781,36	3086648,60	-511559,294	-6060277,21	106646,096	4117660,11		
	1000	-3560196,09	-863787,46	3641373,85	-3641373,85	4324056,04	-846062,852	-3085060,44	-16124,616	-8062466,55		
	2000	7241660,21	-751964,47	4732076,14	-4732076,15	-9909703,4	-3354003,41	-11290620,2	-3167086,06	-10777742,7		
6D16	0	-2451127,59	-311071,53	2068047,96	-2068047,96	-4261067,64	1174681,76	-5612411,86	-353601,748	-4076527,9		
	1000	-5441157,44	-663109,33	3626612,56	-3626612,56	-6046094,86	-866761,441	-8105660,82	-66791,606	-6446023		
	2000	-6983246,93	-555147,09	6172587,25	-6172587,25	-9266131,68	-2426401,16	-13288660,4	-1629014,71	-10940608,8		
6D17	0	1024153,04	2305440,9	-5280896,03	5280896,02	1863846,93	4103668,08	9991512,56	-3033768,69	5677244,15		
	1500	2300401,21	-1422441,13	-1855407,08	1855407,06	2183095,64	-4744,64005	3954605,46	111144,195	3664877,98		
	3000	-1207749,66	87612,01	1513050,41	-1513050,41	2956858,4	-1471971,46	4648040,11	-714540,16	-2438127,05		
6D18	0	650777,42	217264,14	-6602246,25	6602246,25	1126555,54	-4062228,75	5780491,66	4447310,75	6610721,12		
	1500	1720088	-2782116,69	-2191849,02	2191849,00	1471318,9	607020,941	3765568,1	-4151144,916	2606013,02		
	3000	2491000,01	-960697,56	1209550	1209550	-4511117,05	-2281167,56	-4294222,36	1184705,74	3328086,74		
6D19	125	-10590840,9	2617304,06	-2546918	2546818	13868852,4	-17207604,2	11864266,4	-1616000,1	-7230727,71		
	1250	2300884,13	-1253251,66	-1441080,17	1441080,17	755850,36	-282161,960	2746373,11	773280,729	3066316,8		
	2375	-7790366,72	-2423026,06	-306548,59	306548,59	15203220	10812742,7	10120889,6	-7314213,88	-6708426,42		
6D2	0	3569259,86	213430,69	-206696,96	206696,96	-5930611,74	-3796692,11	-2190919,61	-3424079,23	-3060182,62		
	2250	4037241,22	873017,79	204069,11	-204069,11	7261512,01	6712871,05	6784002,62	4652179,3	4108864,9		
	4500	1016493,93	1727604,82	642744,13	-642744,13	4643960,40	3690806,52	2308970,84	1764214,25	605474,82		
6D20	0	3646267,9	1310687,62	1878280,42	-1878280,42	6477218,07	7040097,14	5097708,56	4972092,99	1691185,73		
	1187,5	-8501419,87	-2095900,02	-1740351,86	1740351,86	-11165156,7	-10534490,5	-6979754,30	-7417504,66	-4234061,12		
	2375	-25600160,2	-9276606,66	-5058984,78	5058984,78	-40768069,6	-42010915,6	-31076048,6	-23768606,8	-19122468		
6D21	0	-3207350,35	-1336679,45	2132520,69	-2132520,69	-5997507,54	-2291720,07	-5870020,90	-987540,094	-4206686,04		
	2250	15761641,4	6182082,93	1308540,9	-1308540,9	28810781,3	22787049,6	21009101,1	15091169,5	11025785		
	4500	3871978,64	-1535771,54	484570,23	-484570,23	-7225209,71	-6114027,87	-6101625,31	3138607,48	-4010292,89		
6D22	0	-6068377,71	-3169040,98	2098645,66	-2098640,66	12173955,8	-7171161,61	-11580419,2	-3582857,95	-7742221,93		
	2250	14801214,7	5403257,62	1808731,86	-1808731,85	26416269,8	22662192,3	18763865,4	14948951,9	11690134,6		
	4500	-3881906,22	-7229761,25	1517917,19	-1517917,19	-5666794,42	-2904311,87	-6891729,07	-1407498,23	-4136880,17		
6D23	0	914716,66	-1100940,27	2066666,62	-2066666,62	-661840,10	2140394,66	-2288272,25	3591246,06	-1926766,06		
	2187,5	3327606,49	1460298,54	-967629,91	967629,91	5340868,25	3866462,03	6898264,94	2123979,02	3606631,88		
	4375	-31155054,9	-10514596,4	-6000616,28	6000616,28	-64208420,1	-47880747,3	-37098455,2	-32540103,2	-23538996,7		
6D24	125	-5699354,07	-2780669,28	3821262,05	-3821262,05	-11270679,7	-4589324,62	-12813974,8	-1890282,82	-8468654,51		
	2250	3645275	1913650,64	-220624,51	220624,51	7278176,92	6309786,7	6773097,19	3062185,44	3479309,66		
	4375	-22100863,9	-7499909,65	-4262511,00	4262511,00	-30624490,1	-34772097,9	-25820824,6	-23729728,4	-16057209,6		
6D25	0	4373898,81	-197218,06	-25020,76	25020,76	-6604217,46	-4805664,73	-4762374,84	-2959300,03	-3913717,60		
	2187,5	2107077,64	-47099,66	59184,7	-59184,7	2453133,84	2230085,35	2105778,49	1949636,11	1842183,55		
	4375	-2866772,2	103018,9	143693,18	-143693,18	-3058098,4	-2571630,11	-2870686,79	-2287371,12	-2546518,83		
6D26	0	-4323946,22	-186643,87	-22216,2	22216,2	-5435606,66	-4708809,5	-4592155,49	-3911548,18	-3871557,02		
	2187,5	2109440,15	-45680,34	59791,95	-59781,95	2456645,34	2230674,48	2109030,28	1962283,44	1844894,18		
	4375	-2730993,76	92183,2	141782,12	-141782,12	-3129699,38	-2631559,09	-2929301,64	-2330290,47	-2586498,28		
6D27	125	-5619867,49	-2789920,64	3711557,63	-3711557,63	-11087474	-4634060,36	-12329261,4	-1827798,87	-8308102,6		
	2250	3525882,2	1850132,21	-256362,3	256362,3	7191270,21	5181381,35	5719721,19	2942676,91	3404011,05		
	4375	-22672325,8	-7426591,17	-4224262,16	4224262,16	-38877498,6	-36083240,6	-26212280	-24071828,2	-16488257,3		
6D28	0	2159683,72	-1079304,89	2992936,59	-2992936,59	384732,64	4106807,15	-2178357,58	4607757,38	-749926,683		
	2187,6	2983651,29	1332637,12	-1102472,2	1102472,2	6694700,86	3130626,13	6446716,76	1603081,16	3687611,14		
	4375	-30277728	-10507527,8	-5197880,14	5197880,14	-56745335,3	-50329012,8	-39413464,5	-34628048,2	-25271864		
6D29	0	-4511162,69	-3554788,22	1866537,33	-1866537,32	-11101080,4	-6146862,5	-10046380,9	-2389180,82	-6720840,02		
	2250	13360123,7	4597629,24	1525266,86	-1525266,85	23376356,3	19963918,7	16780860,4	13087850,6	10642072,1		
	4500	-7531181,89	-2483170,81	1193994,53	-1193994,53	-13018401,2	-9005367,95	-11512766,5	-6703469,82	-7862866,78		
6D3	0	-1448448,16	-220961,31	224658,48	224658,46	-2091675,82	-1490882,68	-1985965,4	-1101600,7	-1505705,97		
	500	-779042,83	141672,34	-76126,8	76126,8	-708334,057	-764141,306	-604276,026	-789661,607	-832624,427		
	1000	-628837,32	504107,99	-376812,11	376812,11	-31792,072	-652839,914	130465,517	-967904,541	-289642,743		
6D30	0	-9614496,49	-3421718,89	1429233,22	-1429233,22	-16892146	-11723060,8	-14724440,6	-7276736,94	-9649068,74		
	2250	14198353,3	5064672,73	1221998,61	-1221998,61	25621500,3	21260985,2	18894788,1	13878318,7	11678719,2		
	4500	-831408,46	-1087162,96	1014763,99	-1014763,99	-2737134,91	-834836,262	-2066840,64	156019,969	-1661655,22		
6D31	0	3975652,63	616657,58	2227468,18	-2227468,16	5697436,28	7001618,24	2323936,11	6582900,71	1573366,02		
	2437,5	11658674	4712476,06	-429492,83	429492,83	21410070,5	16128430,1	17051366	10007262	10798360,1		
	4875	-27463092,2	-9621010,3	-3106463,97	3106463,97	-48349327,1	-41189878,2	-34860224,9	-27612891,6	-21979974,4		
6D4	0	-1519286,06	-226000,03	179279,43	-179279,43	-2189644,6	-1623412,76	-1990809,66	-1206006,97	-1528708,94		
	500	-602890,37	203186,86	45946,27	-45946,27	-390379,084	-392768,132	-489275,299	-501256,89	-603960,176		
	1000	-276610,6	605374,67	-37388,60	37368,98	685986,592	219386,615	402899,063	-326607,732	-189311,048		
6D5	0	-3195906,92	361044,11	-13378,93	13378,93	-3273177,74	3008212,07	-3010117,22	2389257,37	-2665175,2		
	2250	4961584,06	1003777,4	280167,01	-280167,01	7609136,71	6481604,49	5993451,90	4718476,77	4214174,64		
	4600	1194926,74	1715600,59	573714,77	-573714,77	4178763,03	3476211,14	2270410,13	1681607,05	550005,772		
6D6	0	226030,48	736892,57	-389704,90	389704,09	1409839,09	564650,041	1030090,57	-120687,066	544654,932		
	500	408122,86	498701,37	18712,21	-18712,21	1271569,62	907399,618	672803,977	291351,663	362269,686		
	1000	8411,71	241710,25	403159,33	-403159,33	378639,848	642394,087	-203735,608	368271,058	-370416,736		
6D7	0	60013,26	760040,9	341110,16	-341110,15	498041,10	672903,126	-43429,189	361281,06	-252717,21		
	500	-986261,48	-275,51	886109,61	-886199,61	-1186342,09	-317414,82	-1758434	771648,053	-1507006,92		
	1000	-2625816,95	286591,79	1031288,99	-1031288,99	-3577526,12	-1926182,65	-4091889,63	-1435074,35	-3291394,54		
6D8	0	-4448151,55	-894408,67	760296,28	-760296,28	6756480,69	-4725892,59	-6301514,76	-3326269,80	-4676803,14		
	500	-2598748,44	-511903,8	449610,99	-449610,99	-3066541,97	-2760241,41	-3703424,49	-1934221,91	2740621,69		
	1000	-1140341,14	-169380,24	148925,72	-148925,72	-1879400,15	-1411040,12	-1723784,13	-1072270,88	-1040340,17		
6D9	0	-4977326,84	-1034032,87	399824,37	-399824,37	-7622444,6	-5769833,66	-6608469,83	-4126162,22	-4626836,08		
	500	-2879930,12	-601846,21	256491,2	-256491,2	-4417679,28	-3322314,04	-3860946,66	-2360203,13	-2821887,29		
	1000	-1373661,45	-198867,61	123159,05	-123160,05	-1918713,76	-1473204,43	-1731871,32	-1125364,06	-1347036,65		
6E1	0	-7590478,11	755522,19	308708,52	-308708,52	-7899738,23	-6931899,6	-7680177,40	8660592,63	-7109287,97	12273426,3	-8660592,63
	1600	4191255,24	7613,81	600430,05	-600430,05	6041680,06	4933454,73	3382561	4222517,03	3321742,4	3001003,51	-15754546,7
	3000	-10086062,9	740284,05	602162,27	-602162,27	-13287735,4	-10563174,4	-12018694,2	8464610,67	-9700094,66		
6E2	0	-13647713,2	380183,21	-304254,46	304254,46	-15754546,7	-14281778,5	-13642844,1	-12556770,9	-12008112,9		
	2000	9844574,42	407469,98	9360,04	-9360,04	11270426,3	10660030,9	10630374,8	8688541,01	8871692,94		
	4000	-13090323,3	495725,75	322974,56	-322974,56	-15291216,2	-13261704,4	-13808961	-11760613,9	-12341908,1		
6E3	0	-10465284,3	-257936,05	-659305,47	659305,47	-13931037,2	-12491567,9	-11107026,4	-10012130,8	-8826080,96		

	1500	3822204,41	1260881,77	-427667,16	427667,16	4384453,92	3381850,7	4405954,73	3001083,53	2878834,41		
	3000	-7048348,93	605214,59	-316328,06	316028,06	-8570876,07	-8106719,89	-7643068,20	-7408840,01	-6869898,06		
7CY1	0	11601041,1	79515,39	-810511,6	810511,6	10925409,9	11299092,4	10002586,8	9521208,61	11060867,4	44643207,1	79311078,9
	1637,5	2064797,27	83942,63	-206916,74	206916,74	3692064,93	2976101,39	3408024,46	2487083,58	2854641,71	-32776316,9	107268664
	3275	-11888838,5	88360,87	398900,08	-398900,08	-14126100,5	11982981,4	-12816609,5	-10342672,7	-11057206,8		
7CY10	160	7041701,3	145661,02	-15671411,3	15671411,1	1453105,19	-15220514,3	17586449,4	-10166712	15041808,3		
	2075	1773974,68	-123888,76	-142935,46	142875,45	1930662,37	1666624,12	1686579,69	1466025,0	1725119,73		
	4000	-8224233,02	-393402,54	15136730,9	-15366709,9	-8096571,69	9247768,51	-13063265,3	8245358,22	-19448975,7		
7CY11	0	-1298258,15	-9016,42	-652987,86	652987,65	-1572334,46	2267327,87	-4760461,387	1806101,4	-400740,27		
	2126	4150564,9	-31042,87	-1362622,19	1362622,19	4634968,59	1901468,81	5762975,41	2512117,99	4064837,93		
	4250	1000824,25	-51070,02	-1072258,45	1072256,45	-1314301,61	-3100406,2	891252,362	-2614571,84	2564693,996		
7CY12	160	692249,14	9047,58	-18235906	18235909	540896,096	-16310048,9	17782080	-13899297,9	15235042,0		
	2075	1792006,31	-122947,76	-151015,75	151016,75	1942771,77	1697299,96	1914433,1	1465701,84	1740600,34		
	4000	-6056886,63	-764140,09	15930876,3	-15930878,6	7404892,0	10340674,6	-23130466,9	9069291,2	-19611697,1		
7CY13	0	24664640,0	6047345,05	-524424,78	524424,78	42470200,6	32951062,7	34053154,7	21726104,2	22670068,9		
	2375	6623292,98	-82870,62	4866127,84	-4866127,84	6616368,68	10930684,1	716606,661	9440569,74	681056,626		
	4750	-28707264,2	-8213086,35	10256879,8	-10256879,8	-45189655,2	-25034270,2	-46573717,8	-14905345,9	-33267729,8		
7CY14	0	24444166,2	7913809,16	730211,02	730211,02	42061149,1	33392866,4	33916099,7	23342659,6	22658938,6		
	2375	6164706,81	93183,06	5051303,52	-5051303,52	7530249,05	11653519,3	1245780,94	10065490,3	993142,951		
	4750	-25420881,9	-7734472,85	10832818,2	-10832818,2	-42830814,8	-22029803,7	-46378812	-13131967,3	-32831036,1		
7CY15	250	-16946807,6	60078,29	-376429,22	376429,22	-20265442,1	-10144173,6	-17363672,0	-16592713	-14815140,6		
	2375	4242668,43	40368,06	-130517,61	130517,61	5166820,01	4352775,19	4023161,96	3699236,83	3806687,36		
	4500	14795333,8	30690,82	109394,21	-109394,21	17803515,4	16679972,9	15449245	10414255,2	13217245,8		
7CY16	250	-17019879,4	-32145,76	-428230,81	428230,81	-20476046,6	-18360083,5	-17461398,8	-15703119,2	-14932303,7		
	2375	4211370,49	-427,07	-161508,23	161508,23	5052961,26	4251951,79	4681119,07	3044876,03	3306590,36		
	4500	14800610,4	31291,62	105214,37	-105214,37	17814099	15583806,5	15462886,4	10417942,2	10228656,4		
7CY17	225	-14792241,9	2264397,79	877886,97	-877808,97	-14127061,8	-12470214,7	-14313781,6	-12522917,6	-14103117,3		
	1362,5	11511660	551707,79	269298,8	-269298,8	14596604,5	12891265,5	12126708,2	10802773	10118035,1		
	2500	24529772,1	-1160052,11	-339291,36	339291,36	22579166,1	24202878,6	25015369,5	21771402,6	22382167,1		
7CY18	0	26460862,2	-720406,61	-476243,53	476243,53	29088385,6	25542566,3	26642677,7	22477156,8	23334396,1		
	1137,5	1940945,69	-2306686,73	-419510,53	419510,53	-1359862,34	-681306,097	299608,018	1369291,64	2124410,6		
	2275	-34664661	-3890986,93	-362777,66	362777,66	-40051016,5	-40655168,2	-39893306,2	-31696604,7	-31942605,1		
7CY19	0	8106707,04	2594896,88	570188,79	-570188,79	13882282,2	11666017,6	10367621,1	7811006,52	6784666,7		
	2137,5	2847202,1	2541927,55	764185,49	-764185,49	7483726,76	6194079,6	4589299,07	3250248,83	1874714,95		
	4275	-36066615	-10626366,8	958182,27	958182,27	60144024,2	-48801220,9	-48643403,7	-21614690,4	-33338416,4		
7CY2	0	11502961,3	78140,66	-809060,76	809060,76	13928911,8	11302330,8	13021967,4	9624249,5	11081060,9		
	1637,5	3034619,03	78949,43	-281036,45	281036,45	3767360,33	2960807,98	3566044,62	2472224,32	2984089,93		
	3275	-11751116	79548	247277,83	-247277,83	-13974062,4	-12003857,2	-12523140,7	-10353454,4	-10798554,4		
7CY20	0	8004460,29	2618676,64	820009,96	-820009,96	13831076,9	11661760,8	10269728,9	7789026,93	6873008		
	2137,5	3264297,67	2610291,65	913024,59	-913024,59	8081613,85	6737413,88	5030061,25	3560590,03	2197146,77		
	4275	-35197182	-10413317,4	1006039,22	-1006039,22	-58897926,2	-45741284,9	-47863967,2	-30772028,6	-32582899,1		
7CY21	0	26292224,2	-788793,1	-462156,69	462156,69	29088600	25336662,4	26206189,4	22056061,6	23169941,9		
	1137,5	1762375,38	-2344766,83	292989,26	292989,26	-1636774,66	-672946,094	-57670,6483	1022447,61	1849826,16		
	2275	-36163064	-3900738,24	-133822,83	133822,83	-43304858	-40632428,8	-40351400,9	-31668198,1	-31427317,1		
7CY22	225	-10913800	2368034,49	734607,9	-734607,9	-12923704,8	-11609809,1	13162486,7	-11861272,9	-13133667,1		
	1362,5	11828702,6	561693,12	216098,72	-216098,72	16093136,1	13176763	12725073,6	10839422,1	10462242,6		
	2500	24286614,4	-1234668,26	-304408,46	304408,46	27187268	24013604,7	24652782,5	21583065,3	22131920,6		
7CY23	0	23691562	-727642,91	-434402,84	434402,84	27265805,9	23731489,1	24644735,1	20911443,3	21713368,4		
	1125	9050098,26	-246987,64	3780372,67	-3780372,67	9264907,68	12188691,1	4249808,64	10647423,6	9942763,02		
	2250	-30607422,3	233567,81	7996148,11	-7996148,11	-24355198,6	-13022186,5	-29811977,5	-11351046,8	-25742313,4		
7CY24	0	22791888,7	33196,74	1196472,45	-1196472,45	27403379,6	26219148,2	22706657	21509626	19436874,6		
	1250	18679630	173206,79	1927696,79	-1927696,79	22692689,8	21801271,3	17750318	18546506,8	15079832,6		
	2500	-5218037,40	313217,07	2668721,19	-2668721,19	-5760497,68	-2391291,98	-7974606,48	-2303384,67	-7089082,81		
7CY25	0	60821369,4	10308652,5	-1862320,37	1862320,37	77479475,3	61148667,8	65069540,3	44063135,1	47416311,7		
	1125	18628193,8	3687364,22	6565037,40	-6565037,40	28251215,3	29935867	16149458,4	22672379,1	10854770,7		
	2250	-31393206,2	-5660161,18	14992995,1	-14992995,1	-46716106,3	-22568574	-54043863,7	-14751190	-41738581,2		
7CY26	0	14745194,9	7184147,93	-4494894,94	4494894,84	29188870,6	17551834,8	26991114,1	9225269,96	17316020,9		
	1250	24862945	9192330,98	-1544260,85	1544260,85	44543287,1	33171374,3	36414322	20988819,4	23766497,9		
	2500	25570285,4	7910383,2	1406373,09	-1406373,09	43346755,6	35600608,5	32850256	24278992,6	21747621,1		
7CY27	0	13780003	6918627,13	-4884584,79	4884584,79	27806847	15878197,3	26136826,3	8006878,4	16799129		
	1250	24574966,2	9072708,66	-1728808,31	1728808,31	44006289,9	32582173,6	36192870,9	20681642,1	23673397,1		
	2500	25959514,9	7971677,25	1426969,16	-1426969,16	43906101,4	36289042,1	33232409	24647834,7	22079293		
7CY28	0	62092152	9882810,34	-1412118,72	1412118,72	79311078,9	62542790,7	65508240	45800029,9	48144840,6		
	1125	20760996,7	4304281,2	7220841,13	-7220841,13	31800044,9	33446474,4	16284708	26183683,1	12186139,1		
	2250	-28074396,6	-4000464,87	15863801,8	-15863801,8	-40450050,4	-16927081,8	-50220065,1	-11268534,6	-39806277,4		
7CY29	0	21076966,1	13077,94	1010506,99	-1010506,98	26316775,4	25226066,8	21061367,4	19650296,6	18068929,4		
	1250	17561641	277524,41	1759305,2	-1759305,2	21519008,3	20549254,1	16664713,2	17366651,6	14222102,2		
	2500	-5741120,47	641676,88	2506101,58	-2506101,58	-6022661,56	-2885935,18	-8146648,6	-2912417	-7421699,66		
7CY3	225	-6342887,46	140847,19	12308623,9	-12308623,9	-7080109,46	6426623,8	-19462486,3	6396182,76	-18813060,2		
	2612,5	3384452,76	23088,48	2722061,6	-2722061,6	4178776,87	3481202,68	764873,321	5495871,92	596161,035		
	5000	-317753,48	5029,79	-6894500,66	6894500,66	-721916,612	-7687263,2	6611183,19	-6491028,73	6019072,46		
7CY30	0	26364102,3	-777414,53	76436,06	-76436,06	29180059,3	25977909,5	26817392,7	22996464,5	22759809,6		
	1125	9200995,8	57079,1	4150246,01	-4150246,01	11160509,5	14104233,2	5088716,53	12040106,6	4572665,81		
	2250	-19918186,6	891572,32	8224065,94	-8224055,94	-22476307,4	-11436380,9	-23708818,4	-10624717,6	-26026018,3		
7CY31	0	10712116,9	-2063803,45	-1667869,3	1667869,3	9552454,79	7661176,25	10943680,8	8229831,88	11051978,6		
	1250	12393232,6	-936890,06	-597810,24	597810,24	13374464,5	11500777,1	12756178,6	10515880,1	11891938,6		
	2500	-6700651,55	193922,71	373208,77	-373208,77	-8538646,64	-6413372,06	-5196077,42	-4796671,59	-6466601,36		
7CY32	0	-25898082,3	-6398785,08	2354984,24	-2354984,24	-39712654,9	-29820214,9	-34765681,8	-21198788,3	-25427759,9		
	1250	1568945,41	-4043749,33	352976,93	-352976,93	-4481864,62	-1710924,71	-2462178,28	1808930,11	1173571,63		
	2500	9436873,34	-2690710,22	-1649030,22	1649030,22	7019226,96	5534616,28	9097579,76	7009148,81	9977403,2		
7CY33	0	-6064996,2	-2360519,1	-940154,45	940154,46	-11054706,1	-9535993,84	-7611669,49	-6304545,68	-4612267,67		
	2250	14130372,4	8816124,81	879618,11	-879618,11	31060646,6	24090783	22243686	13508991,5	11925578,9		
	4500	-27659939	-8394646,44	2699390,6	-2699390,6	-46503361,1	-34036516,7	-30706237	-22374493,6	-27233396,6		
7CY34	0	-8212716,86	-2426508,96	-1065397,54	1065397,54	-11337722,8	-9935099,44	-7697764,6	-5550302,96	4632637,39		
	2250	13409825,4	8867184,7	898590,57	-898590,57	30279046	23183119,4	21726073	12697397,1	11439928,6		

	3600	28860810,6	-8074607,29	2462584,6	-2462584,6	-47783648	-36482706,8	-40654167,5	-20751908,1	-28184579,4		
7CV35	0	-29448766,2	-5019140,08	1746848,63	-1746848,63	-42649103,6	-33063694,3	-38701972,8	-24037717,5	-27176041,6		
	1250	3853061,33	-3936425,99	1010028,82	-1010028,82	-1602607,99	1399369,79	-727366,116	4028478,10	2686031,24		
	2500	16399873,0	1663708,94	279206,08	-279206,08	15591919,8	16090764	14613460,6	15011176,2	14508604,7		
7CV36	0	17318640,7	-2046700,27	280560,87	-280560,87	17607134,4	16558469,8	15047012	16860891,4	16322461,8		
	1250	14871221,3	-926611,6	94404,94	-94404,94	16466657	14033809,8	14735559,2	13569063,6	13393104,7		
	2500	-1161087,28	172667,02	-104751	104751	-8103609,5	-7464619,80	-7224042,78	-6600251,45	-6041711,66		
7CV37	250	-20892189,9	-806100,61	-7283182,13	7283182,13	-24422419,6	-29193350,1	-13036549,0	-25356316,7	-12250535,1		
	1375	7761976,4	-129432,61	-3938661,86	3938661,86	8496278,3	5366876,91	11527844,8	2931981,2	10071564,6		
	2500	22360084,3	-663998,11	-606920,54	606920,54	25793702,5	22244842,7	23488376,8	19604847,3	20579304,3		
7CV38	150	-11226106,6	148801,41	-6248723,41	6248723,41	-20808410,1	-24708177,0	-11865959,2	-21126600,8	-8878798,72		
	1325	12515058,9	-216866,38	-3767730,69	3767730,69	14651351,7	10018293,4	16800604,1	6772692,65	13754613,1		
	2500	24426008,8	-308892,26	713266,03	-713266,03	29215680,6	28104121,7	24666405,1	22626036,6	21341476,7		
7CV39	0	46709415,3	9306678,44	-1147443,64	1147443,64	70946044,6	56635096,7	69046227,8	41005782,3	43071191,2		
	1125	6094960,06	691297,02	-6661406,96	6661406,96	3248027,24	-2768645,672	14154563,1	-700604,019	11967602,1		
	2250	-52953749	-10842218,2	-12579374	12579374	-86108646,6	-78436126,3	-62018440,9	-59409310,7	-35796407,6		
7CV4	0	-318293,87	19867,36	-840477,03	840477,03	-348844,866	-1194970,79	570027,073	-1040193,61	472664,844		
	2500	5456677,04	27328,81	388088,05	-388088,05	5690775,02	6680988,89	4822002,09	5709568,58	4111010,09		
	5000	-3487940,46	34895,26	7616660,27	-7616660,27	-4141061,93	922199,351	-6037271,21	-790168,601	-5003142,45		
7CV40	250	-59817283	-20416709,6	-11694851,1	11694851,1	-104447617	-94331720,5	-59822020,2	-64051010,7	-43310099,7		
	1375	-16751408,1	-4600629,22	-8129493,95	8129493,95	-27462536,5	-30472447,3	-13400610	-22302811,2	-7759722,74		
	2500	19614479,1	8463768,79	-4564037,09	4564037,09	35751605	22600280,6	52260758,5	12673397,8	20789604,6		
7CV41	250	-61376008	-21010886,5	-12302601,2	12302601,2	107268664	-97280753,9	-71319501,4	-66364085,3	-44112180,1		
	1375	-17987106,2	-5043916,61	-8640306,46	8640306,45	-29654929,9	-32725316,6	-14680072,3	-20954698,4	-9412146,77		
	2500	17621777,4	6196816,7	-4918112,29	4918112,29	34261039,6	21064840,1	31412875,9	11433293,8	20286900,7		
7CV42	0	49284068,9	8962106,25	-366031,94	366031,94	73480252,5	59632814,1	60602111,2	44020063,1	44665350,6		
	1125	3218010,16	-765606,43	-7456857,94	7456857,94	2636641,89	6174288,26	10465113,4	-3814983,01	9607381,28		
	2250	-80062284	-12219666,7	-14647383,9	14647383,9	-93946029,9	-91462631,4	-60913126,2	-87693701,1	-41503410,1		
7CV43	0	-9941561,37	-428720,39	-2729090,07	2729090,07	-12615831,1	-10709327,8	-7978238,15	-11403586,6	-8491223,8		
	1250	14903829,6	-477108,65	-1443829,86	1443829,86	17186230,2	10714991,2	16757012,9	11109679,3	14717213,5		
	2500	19963804,4	-446495,7	-168169,2	168169,3	20240772,1	20364423,6	20717679,8	17816071,6	18118778,2		
7CV44	250	-24104660	-346797,96	-8260245,49	8260245,49	-29460346,7	-34310769,9	-16964254,3	-29128324,9	-14259883,1		
	1375	7173544,76	-511465,03	-4007195,16	4007195,16	7789909,66	2841332,64	11266442,5	2849714,65	10062666,9		
	2500	26426692,5	-676132,1	246654,92	-246654,92	29440899,7	26326575	25810279,7	23113302,7	22670760,9		
7CV45	125	2221417,15	528326,3	-4099793,66	4099793,66	3511022,66	-1768026,98	7461539,7	-1960508,86	6949038,73		
	1200	2707100,77	-407787,00	-584150,51	584150,51	2604100,64	1020658,37	3005081,24	1966646,03	2971133,36		
	2275	-8803024,22	-1503841,51	3271476,72	-3271476,72	-13002535,7	-7267820,33	-14128021,0	-5002962,75	-10891820,8		
7CV46	225	-4734709,80	310381,52	4233684,28	-4233684,28	-4370625,48	248143,064	-8842380,93	-451013,085	-8071464,79		
	1300	3325312,18	309093,9	-153616,53	153616,53	5084024,86	4147274,17	4469980,06	3304526,09	3581035,84		
	2375	302726,1	-201203,71	-4540817,22	4540817,22	40745,384	-4540658,18	4896067,98	-3814702,01	4358738,99		
7CV47	225	-3321082,92	-1236212,09	-638748,48	638748,48	-5982610,86	-6026948,9	-3984677,09	-3584617,26	-2414830		
	2250	6909183,27	2916944,64	153168,14	-153168,14	12992531,3	10202526,2	9880894,07	6383107,27	6107422,62		
	4275	-10434808,7	-4849942,46	945064,01	-945064,81	-23881678,4	-17697426,7	-19882062,8	-11240769,6	-13941896,2		
7CV48	225	-5503929,38	-2071094,65	-1623270,88	1623270,88	-9918466,7	-9335744,72	-6136876,87	-6324480,23	-3582592,65		
	2250	6613707,72	2988311,36	85868,31	-85868,31	12714647,4	9808819,07	9676296,62	6029618,43	6876065,47		
	4275	-11803723,4	-3873326,18	1696007,67	-1696007,67	-20481789,9	-14379444,8	-17938960,7	-9187944,25	-12338867,9		
7CV49	225	-22022342,3	1288849,92	194373,21	-194373,21	-24096652,5	-21770306,3	-22128489,1	-19645172,2	19995044		
	1362,5	8420946,92	585123,27	498782,76	-498782,76	11041337,1	9918671,3	8871206,51	8077768,41	7129941,44		
	2600	26669749,2	-98602,37	800212,33	-800212,33	30525905,3	27598430,4	26911684,5	23735665,4	22288803,2		
7CV5	225	-6201254,11	211863,06	12611073,2	-12611073,2	-7102624,04	6930620,67	-19552733,1	6763607,21	-16931094,6		
	2812,5	3411776,24	84066,77	2761559,04	-2761559,04	4228622,32	6561435,69	762161,709	5656001,75	686186,48		
	5000	-404759,14	-40749,5	-7087966,15	7087966,15	-665710,168	-7906683,28	6976012,50	-6740442,98	6014876,41		
7CV50	0	26667696,7	-160646,79	641110,58	-641110,58	30633802,7	27462882,3	28118650,1	23668926,5	22614927,5		
	1137,5	5412016,66	-835740,01	-219688,97	219688,97	6157236,98	4682169,75	5123516,59	4073094,91	5068635,06		
	2275	-28126166,1	-1611934,28	-1080488,67	1080488,57	-36172722,2	-32097760,3	-29823734,3	-26287780,2	-24942900,8		
7CV6	250	-24640044,8	164074,75	-2692282,52	2692282,52	-29552733,9	-28760192,8	-23106398,5	-24784494,4	-19908385,9		
	625	-17877362,7	171264,87	-1099638,22	1099638,22	-20936827,4	-19564015,1	-17244774,9	-16899300,8	-14919952		
	1000	-10839992,7	178434,99	493006,2	-493006,2	-12722495,3	-10695714,8	-11701027,6	-9512287,95	-10199699		
7CV7	0	20221891,9	130428,87	1031944,86	-1031944,86	24474965,2	22439783,7	20272699,5	19128453,1	17270952,4		
	1750	7645596,30	145367,58	648393,14	-648393,14	9288903,78	8742006,36	7380380,77	7074690,67	6207482,92		
	3500	-12346949,2	162306,48	264941,43	-264941,43	-14656448,7	-12631783,5	-13087959,5	-10672997	-11349711,6		
7CV8	0	20211598,3	131016,38	1034663,95	-1034663,95	24403602,2	22432483	20259688,9	19121724,1	17268329,2		
	1750	7608604,87	127850,27	627918,9	-627918,9	9354786,28	8759053,46	7460490,77	7412781,39	6282627,37		
	3500	-12209804,4	124690,13	221173,92	-221173,92	-14462418,3	-12470367,4	-12934832,6	-10780886,2	-11107998,4		
7CV9	250	-24721679,5	97974,74	-2806699,78	2806699,78	-29506265,8	-28811057,1	-22819297,6	-24774551,4	-19724471,7		
	625	-17550706,4	110726,19	-1171096,11	1171096,11	-20070685,0	-19646011,4	-17065079,6	-16849892,3	-14741079,3		
	1000	-10711648,3	139477,66	462667,66	-462667,66	-11838880,7	-10028840,1	-11690738,2	-9028473,88	-10036467,7		
8B1	250	-3676881,51	-149213,37	7752293,45	-7752293,45	-4660999,2	4138175,9	-12141640,3	3667870,76	-10286257,6	49828620,2	78311078,9
	300	1659161	63940,23	7726234,36	-7726234,36	7129197,66	9946509,64	-8279693,62	9473866,82	-5433066,02	-84677667,4	-107268664
	350	7049314,62	276193,86	7700175,27	-7700175,27	8901087,72	16747087,8	-422400,485	13274640,8	-686774,586		
8B10	0	13671022,1	1749824,68	12187426,4	-12187426,4	16084646,9	28899855,2	3106369,71	20182603,7	1245236,13		
	625	-12999066,7	-806146,34	18182330,3	-18182330,3	-15768712,6	4785619,47	-33387274,7	4754937,27	-27973267,3		
	1250	-41365394	-3605083,91	24177235,4	-24177235,4	-55430607,1	-21476370,9	-72247566,2	-15467342,7	-58008366,5		
8B11	150	7630422,18	-628621,94	4375400,33	-4375400,33	8321655,51	12116101	2927760,26	10813340,3	2907619,67		
	500	11951068,9	-338867,15	2486984,95	-2486984,96	13799105,3	14539767,6	9017039,16	12994266,5	8517093,58		
	850	16608560,9	-222282,44	598569,62	-598569,62	18410621,7	16838930,1	15581903,9	14613417,5	13635992,2		
8B12	150	7698671,64	-482660,97	4640614,61	-4640614,61	8466306,42	13396208,4	2650979,76	11016367,5	2642251,33		
	500	12147906,6	-314843,62	2615210,36	-2615210,36	14073737,1	16098744,7	9816802,92	13196804,4	8669426,76		
	850	16972846,8	-220226,07	489806,5	-489806,5	18615174,1	17077777,1	16049183,4	14816477,7	13934625		
8B13	150	-2118483,12	3604230,32	-1238063,25	1238063,25	3224580,77	-118376,036	2461658,70	3020891,73	-792377,863		
	1375	4540103,0	1025656,15	-607676,19	607676,19	7089464,4	6008493,06	6374803,26	3520194,86	4633001,99		
	2600	5895482,59	-1662513,06	22710,91	-22710,91	4590560,21	4746973,61	4599280,7	6326374,16	6235494,51		
8B14	150	-2466347,06	3362979,72	-2525386,31	2525386,31	2406351,00	-2071704,2	2231807,06	-4491560,03	54035,325		
	1375	4499670,35	862106,19	-1466317,02	1466317,02	5810864,32	4018606,36	7097772,08	2729928	5369298,63		
	2600	6161278,9	-1588787,43	-407247,99	407247,99	4351507,90	4540349,28	5095569,36	5173623,72	6311675,1		

8B15	0	-12411278,7	-2611723,89	-11620999,4	11620999,4	10660207,3	29114610,1	-2704241,06	-21729741,2	616550,27
	3500	34310680,1	4569240,07	-18774,16	18774,16	48929520,2	40751150,6	40800580,4	31319914,4	31064706,1
	7000	10480352,7	2592797,99	11686418,7	-11686418,7	14148624	24004150	2170702,269	10850761,2	-1004817,39
8B16	160	-10027838,4	-3707235,8	-9756177,06	9756177,06	-21646027,4	-2087176,7	-8041647,16	-2014587,5	-4005367,46
	3500	28106060,1	3456942,25	5620,25	-5620,25	38271763	32783072	32792464,5	35290477	26000417,6
	6650	3976686,99	2260319,79	8744137,8	-8744137,8	5112576,05	10569780	-4792396,04	11448742,1	-4100706,65
8B17	160	-14828179,7	-1762661,5	-9217579,68	9217579,68	-23962074	23650111,4	-8454195,34	-21659101,4	-6031540,11
	3500	20021671,4	2305370,94	-77021,75	77021,75	39942733,4	32541211,4	32702967,1	19750906,6	20284004,7
	6850	6008702,46	648491,95	9083506,04	-9083506,04	6886674,06	18316063,8	-3746962,06	10683014,8	-2067350,23
8B18	0	-14674206,7	-3791140,6	-12487959,1	12487959,1	-23914973,8	-12265938,6	-6096624,7	-24615721,1	-2150994,84
	3500	34161206,4	4111058,5	-168352,26	168352,26	49249011,7	40077261,3	40600749,1	32240928,6	31162966,6
	7000	12090016,9	1656970,72	11144294,9	-11144294,9	15990170,2	29031064,6	3114245,16	11810900,5	-48050,245
8B19	160	1250002,72	-3870226,06	-10522841,6	10522841,6	-4618150,46	-21124456,1	-6614236,2	10502444,3	14012560,6
	2125	8748409	999132,91	3109715,77	-3109715,77	11911108,5	17761341,6	8762498,51	10655112,1	5057512,91
	4100	2440067,35	6604447,61	26147073,7	-26147073,7	11696796,0	25316145,5	-19520089,7	26732148	21210623,7
8B2	260	-3503701,60	-52147,9	8231026,65	-8231026,65	-4830816,1	4663825,89	-13402271,3	4217564,39	-10508250,1
	300	18396060,95	167068,77	8181662,29	-8181662,29	24540656,17	10577091,1	-8525399,97	9024641,01	5720461,3
	360	7199165,96	365125,44	9152298,72	-9152298,72	9220019,86	10464170,6	-666686,867	15016118,2	-857019,404
8B20	150	-9371224,32	-1860046,93	13303144,4	-13303144,4	6711627,74	-17593024,8	10211793,6	-13847302,4	11100627,6
	2125	7710685,66	1267003,54	6733269,74	-6733269,74	11283508,4	16216618,6	3276460,05	12102169,9	1782204,32
	4100	2579689,26	5400606,84	24604862,9	-24604862,9	11708676,6	23867195,6	-19233540,6	24645846,3	20001686,1
8B21	150	-8470637,17	-4079557,62	-14230350,2	14230350,2	-14292056,8	-3068172,8	14782419,9	-27620881,3	16083744,4
	600	2041242,83	-2080052,08	-10091141,3	10091141,3	-2118691,93	-21449042,6	20530354,1	-15034809,5	20099146,7
	850	10628929,6	-2153646,46	-15751927,1	15751927,1	8189881,1	7619140,06	26559700,6	-4700697,81	20652771
8B22	150	-5374873,56	-1570766,1	-8508727,84	8508727,84	-9560178,03	-16619601	1313627,48	-12974031,3	2098779,96
	600	730287,18	-266716,06	-5726939,47	5726939,47	5066126,104	-6052402,5	7954170,28	-4464105,06	5914195,97
	850	6977063,77	-236776,97	2914160,49	2914160,49	7995234,07	4048260,66	10161968,7	2658021,95	6802082,40
8B23	0	-11089176,3	-2668005,97	-11678584,3	11678584,3	-17575819,9	-26427413,2	-1902308,79	-20499983,6	530468,1
	625	-50150973	-7696618,87	17376913,7	17376913,7	-72466504,3	-78177489,0	-41685970,6	-60775095	-29496662,4
	1250	-91270089	-12667986,5	-23076241,8	23076241,8	-132023604	-132274219	-90918211,1	-102092926	-81039388,5
8B24	0	-6325254,65	-797094,71	-1864603,78	1864603,78	-8856667,13	-9373602,36	-6416011,42	-7386600,6	-2986646,79
	575	8760630,07	-594566,51	-4981625,87	4981625,87	7161466,67	1306098,72	11767512,6	1601106,98	10566030,2
	1350	16757101,3	-957330,94	-8078717,72	8078717,72	18576792,2	8207626,07	26172952,3	7610546,19	12062207,1
8B25	250	-78166619	-6649637,8	-10314027	10314027	-100251467	-96028322,1	-74069365,4	-77822591,4	-59257042,8
	800	-30295529,9	-2014609,42	-8497026,46	8497026,46	-39578011	-47036889	-24792236,6	-34013299,6	-10675664
	1350	10427300,9	1103109,05	-6680023,88	6680023,88	17677735,5	6127078,91	22155129,1	6072549,31	18096592,3
8B26	250	-60237285	668262,16	7098840,39	7098840,39	-69216622,4	-69671423,6	-44683569	-51802612,9	-38924600,1
	800	-11296491,1	2702348,79	-5480467,6	5480467,6	-9332031,26	-15062076,5	-3550115,67	-15099250,8	-5234430,15
	1350	25607144,2	4328230,8	-3862074,81	3862074,81	37530750	29817606,6	34927862,6	18480682,4	28432297,1
8B27	250	-63040374	630798,92	-7265613,9	7265613,9	-82039863,7	-62725604,2	-47467816	-54275749,1	-41197644,1
	800	-13620935,2	1687120,19	-5638444,77	5638444,77	-12285713,9	-17993016,2	-5052271,67	-17613448,6	-7264206,99
	1350	13261744,6	4016763,47	-4011286,24	4011286,24	34660614,9	24009805,1	32735606,2	17325412,4	24646772,8
8B28	250	-76402921	-5669529,49	-10684742,3	10684742,8	-103138752	-98890002,4	-76452341,6	-80178997,4	-50945350,4
	800	-32665245	-2080166,29	-8764794,17	8764794,17	-42418142,6	-45367957,9	-26981890,1	-37197026,3	-21420406,7
	1350	11136271,1	1073019,92	-6844844,92	6844844,92	16088760,8	6624020,41	18898744,7	3961363,8	16182104,6
8B29	0	-6649544,06	919267,78	-2012379,21	2012379,21	-2449081,56	-9962677,7	-5736681,05	-7794831,12	-4172648,66
	575	5618360,71	-986042,28	-5390263,65	5090263,65	6400926,2	-480146,042	10316034,6	396206,064	10037762,9
	1350	16186962,2	-1613929,23	-8768128,1	8768128,1	15643135,9	5218277,18	20531346,2	5784951,69	21687592,0
8B3	0	11969517,9	1184302,28	11606226,4	-11606226,4	16258306,1	25934148	1470172,78	21244266,9	300561,25
	625	15232236	1637977,05	17092392,8	-17092392,8	-20900845,0	709727,399	-36794297,5	1934242,04	30264065
	1250	-44452225	-4700225,06	23129561,5	-23129561,5	-60967920,1	28900044,9	-76406423,6	-19190097,2	-60823607,9
8B30	0	-10626142,3	-3678018,67	-12664106,2	12664106,2	-21867477,4	-10785720,2	-4401097,15	-21489323,7	-873902,49
	625	-53825281	-9068684,2	-18667081,2	18667081,2	-79084071,9	-84877657,4	-45476155,9	-65240396	-31642109,8
	1250	-95131660	-14781821,1	-24770656,1	24770656,1	-139008897	-140916244	-88897868,7	-108812077	-84224898,1
8B31	250	-27047412,8	-5470816,94	-34002441	34002441	-41570217,7	-69687280,9	1817846,16	-55214877,4	5989516,38
	300	-21158561,5	-5206042,48	-33421956	33421956	-33723165,8	-62231163,5	7954942,03	-49122482,9	11037036,2
	350	-14880931,1	-4946166,06	-32841468	32841468	-25690980	-54887646	14079436,8	-43040159,2	16074403,2
8B32	250	-25776590,6	-3760718,09	-23208006,9	23208006,9	-36930058,4	-55209755,5	-6209941,97	-44113137,9	-2284726,61
	300	-19704064,7	-3606481,43	-22758872	22758872	29256216,9	-47899889,6	-106068,388	-38216640	2749326,57
	350	-13642700,6	-3783104,44	-22279739,6	22279739,6	-21592243,8	-40802227,4	5985225,75	-32330223,2	7773308,1
8B33	0	40898899,8	7776806,4	207568,38	-207568,38	61521288,4	50610707,3	50074813,7	30895321,4	36622198,3
	2125	13040288,7	2647396,8	85141,22	-85141,22	18384167,3	19283470,4	13104073,7	11812869	11659614,7
	4250	-47831705	-9127931,76	-37286,82	37286,82	-72007809,8	-60688398,9	-59810090,7	-43082145,7	-43015011,3
8B34	0	40888306,5	7777622,83	222069,93	-222069,93	61510166,4	50615761,9	50040406	36890940,6	36609614,7
	2125	13211793,9	2665540,44	66416,79	-66416,79	20151017,4	16479867	18040461,7	11860389,6	11830839,4
	4250	-47478122	-9062637,62	-89206,38	89206,38	-71457966,6	-59500466,6	-58313072,5	-42810622,5	-42640987,1
8B35	150	-2082477	-361466,15	-4504095,97	4504095,97	-3851045,48	-7817785,66	3566074,56	-3204762,07	1927700,67
	1025	1691206,09	1172281,52	3967036,91	-3967036,91	3705096,56	6943960,15	-1066617,37	5002417,8	-2136248,64
	1600	-3560524,88	1400006,46	12408469,8	-12408469,8	-2002011,52	10676707,4	-15607079,2	8017160,42	-14426095,2
8B36	250	-56558186	-8092312,23	9249914,51	-9249914,51	-66819322,9	-88071392,0	-56746210,1	-24677444,3	-41227290,5
	1600	-10571245,9	2181911,46	4079515,01	-4079515,01	-18144094,6	-8859230,31	-17426211,8	-5842668,7	-13136686,7
	2700	607065,77	220751,76	-1090904,04	1090904,04	1082400,02	293788,567	1402087,66	-404606,713	1529695,1
8B37	0	3106086,66	666992,01	577161,65	-577161,65	4775569,89	4436261,51	3274240,04	3014013,48	2276140,51
	1250	-34039847	7373096,12	-901565,91	901565,91	-52644770,2	-40656059,4	-41762771	-31447271,6	-28624458
	2500	-65902809	-18960821,8	-2380283,47	2380283,47	-100512362	-110700082	-105701498	-79636780,6	-75251270,3
8B38	0	2502931,24	722048,16	206374,5	-206374,5	4159754,64	3627573,54	3094287,09	2438375,17	2066901,07
	1250	-18028148,7	-2451914,07	3007922,61	-3007922,61	-26672339,6	-12173744	-26006381,6	-12726201,7	-10724402,4
	2500	-53257249	-6164614,74	7589478,41	-7589478,41	-78750662,4	-66776861,8	-53671742,8	-44218008,7	-54843047,5
8B39	150	-8513721,72	-1661575,90	-6667306,41	6667306,41	-12874967,8	-10344799,2	4674094,88	12060951,4	-2860747,68
	1225	5162019,83	4052324,3	5349509,65	-5349509,65	12678142,7	14866503,3	3832656,65	9460400,63	-168767,939
	2600	5450015,28	6514908,01	16256414,1	-16256414,1	18663866,8	28940130,5	-5190139,14	19535786,5	-9725758,89
8B4	150	34872006,1	7684915,06	8001764,48	-8001764,48	45742309,9	47250264,6	30440540,1	33409420,6	24003244,4
	825	17087937,1	1432272,23	4991642,41	-4991642,41	23133040	14930950,7	14048501,5	20123631,5	11138676,2
	1500	-3025774,63	285703,4	1981520,64	-1981520,64	4088066	-1088456,4	-5627549,75	-939838,59	-4606565,74
8B40	150	-253062,8	716050,08	-2730071,03	2730071,03	945216,975	-2458879,53	3232689,63	-2687620,46	2232007,41
	1325	-2072629,17	-180300,16	-1597949,93	1597949,93	-2732434,06	-3086325,88	-629630,930	-3267520,29	-391210,416

	2600	-17199309,1	-4329980,07	-462825,56	-462828,56	-21577496	-22840407,2	-21671407,2	-13896490,6	-14080490,6		
8BA1	0	1451081,82	412187,60	66381,94	-66383,94	2460712,67	1064116,14	1047009,87	1368889,16	1249196,09		
	1125	6672658,80	1172116,69	-114580,04	114530,14	9008457,62	7137809,38	7278365,09	5005707,64	5212830,26		
	2750	-7664699,01	-1327920,67	244464,61	294464,62	-12121614,6	10034050,0	-8404026,06	-2100266,27	-6803180,36		
8B42	150	-654022,62	631067,47	-3066709,75	3066709,75	345264,808	-3204106,40	3232684,06	-3268479,15	2260708,42		
	1325	1400503,62	751582,10	502252,87	-882261,87	-1349176,29	-564664,687	-2002416,71	-576116,609	-1904189,81		
	2600	-15696902,3	-3419448,78	4470236,60	-4470235,83	-24311025	-15064559	-24368067,2	-10142716,2	-18117149,8		
8B43	150	-8722108,66	-1720773,14	5694920,6	5694920,6	1021777,1	-7677452,2	-4616160,67	12744209,1	-17034460,67		
	1325	1194071,74	4161118,04	5637109,4	5637109,4	10614237	13144146,7	1616140	8006006,03	-1936836,89		
	2500	2116165,1	8671680,83	10759302,4	-10759302,4	13212831,7	20138071,8	-4062168,13	16066987,7	-11189776,7		
8B44	0	1318179,59	506347,01	111340,04	-111340,04	299010,72	2505086,04	2271151,95	1716927,67	1606155,6		
	1250	10901729,7	-2406272,85	40269621,36	-40269612,36	26676402,2	-17918040,0	-26378155,3	-10285796,6	-20807116,0		
	2500	-64429057	-9257111,01	7946704,85	-7946704,85	-70459718,4	-57721106,0	75931186,6	-41806746,9	61176016,7		
8B45	0	1033567,91	722177,48	604800,56	604803,06	3046525,40	1108700,94	2213510,47	2507062,02	1623406,92		
	1250	-15880310	-9224077,71	-1765459,40	1765460,46	-61681409,4	61464796,4	-47607112,1	-36461650,6	13400607,4		
	2500	-94609105	-22394706,6	-4056740,46	4058740,46	-14966866	-125049935	-116509840	-84073377,9	-91759245,1		
8B46	250	-62201782	12941217,5	5699122,36	-5699122,36	-100668100	-70471067,6	-88408039,0	-60867222,7	-61111002,4		
	1500	-22116345,4	-6679698,05	1920611,65	1920611,64	-37117729,9	-26469269,7	-31601643,9	-17276611,4	-22501711,0		
	2750	31600074,46	1713496,89	1419601,07	1419601,07	57865640,02	46020640,01	40148651,06	37737777,97	27100356,04		
8B47	150	4802929,99	-927380,99	-4405111,75	4405111,76	-7273675,67	-10611082,8	10206549,19	-4010007,89	-190805,209		
	1325	1405165,71	704446,74	4318441,08	-4316441,08	2814112,92	6675961,71	-2192764,55	5151147,01	-2621966,93		
	2500	-1494570,71	711609,29	13041991,6	-13041966,5	-666271,386	11786846,7	18671206,	10382407,6	-11080180,6		
8B5	150	20088127,2	3926655,21	9885366,09	-9886366,09	18031818,8	42102366,1	21043108,0	22890004,0	16106394,8		
	700	-9572727,56	1826112,4	11611561,1	-11611561,1	-9407061,23	3950015,29	-20424152,9	1814459,15	-19055059,0		
	1250	47961741	-494600,16	13327767,0	13327767,0	-68333451,0	-16811071,6	-64021383	-71151578,1	-55180659,0		
8B6	150	25363855,4	4000796,01	11140074,6	-11140074,6	27965509,5	42421727,7	19027671,2	12950508,9	12601402,8		
	700	-8111612,18	2393305,19	12710281	-12710280	-6904632,29	7090377,51	-19601216,7	4130809,20	-18709520,1		
	1250	-40724046	47616,47	14230491,4	-14230491,4	-62391970,4	-30870736,2	-60860767,7	-26499199,1	-52204083,2		
8B7	150	22660624,8	4073881,85	11285037,4	-11285037,4	35078840,8	40316650,7	17117080,1	31442006	11128939,7		
	700	-8790560,72	2406769,06	12897429,3	-12897429,3	-2366021,97	5553963,69	-21516076,3	2798078,1	-20416492,3		
	1250	-45374812	83226,28	14497817,9	-14497817,9	-54098596,4	-32327460,6	-61782879,1	-27789194,7	-53865368,9		
8B8	150	26798987,2	4096673,5	10161341	-10161341	36913402,2	41094201,1	19778284,9	31906296,4	13603861,5		
	700	-10660023,3	2142486,09	11609441,6	-11609441,6	-9264083,82	3420518,61	-21767308,5	1186475,38	-20384618,3		
	1250	-40756194	213943,12	13927542	-13927542	-58059241,9	-28682930,6	-56920769,1	-31436785,8	-56726362,4		
8B9	150	36706979,6	2068906,67	8049225,99	-8049229,99	47421670	48969730,7	31420309,9	39649587,7	24621076,6		
	825	18004906,6	1606870,2	5206069,34	-5206069,34	24175080,1	25889165,9	14956431,3	20889960,2	11519040,4		
	1600	-2785399,36	-212666,89	2062889,53	-2062889,53	-3882080,16	-859612,766	6291680,77	660268,886	-4060480,02		
8CY1	0	38377680,9	-73658,66	-330321,72	330321,72	45935623,2	39380214,2	40573369,8	34242623,2	34837202,3	53397321	61621288,4
	1500	-2263701,76	-76466,41	-332310,41	332310,41	-4208791,67	-2798075,43	-2100223,66	-2336410,95	-1789762,22	-6181819,25	-149658661
	3000	-48206082	-79378,15	-334299,06	334799,06	-57974302,5	-51042412,6	-50340364,4	-43606343	-43064604,6		
8CY10	150	-11214843,2	-1906798,61	-6064346,96	6064345,96	-15556589,9	-20309423,6	-8902298,96	-15839270,2	-4347447,52		
	3500	2660023,10	1636598,08	-881084,78	881084,78	658670,348	372644,798	2221932,04	1603744,62	3188697,10		
	6850	-9899316,73	-1204397,84	4622175,59	-4622175,59	-10854216,8	6707602	-1641407,4	-4749426,04	-13069344,1		
8CY11	150	-6629634,7	-613120,44	-3823608,66	3823608,66	-8656614,34	-11366858,8	-3326278,66	-4217364,02	-2435468,44		
	3500	6964819,18	166456,2	31422,66	-31422,66	8624111,34	7503554,1	7407366,61	6298617,56	6240056,87		
	6850	6980883,09	646030,86	2388464,08	-2388464,06	-5923411,07	-1399651,95	-9561205,40	-1864986,87	-8830603,98		
8CY12	150	-5277887,11	-440259,64	-3505270,97	3505270,97	-7037370,8	-9722061,26	-2197283,21	-7076842,27	-1523364,63		
	3500	7273273,79	180148,18	61699,42	-61699,42	9016171,62	7872177,14	7742188,38	6601660,39	6400241,42		
	6850	-6615760,96	800666,02	3709070,05	-3709070,05	-6658023,63	-2296600,11	-10064547,1	-2616021,82	-9292347,91		
8CY13	150	10400668,3	-1974891,4	-6524614,83	6524624,83	-16640628,2	-19627829,9	-6936119,23	-14232780,6	-3489409,0		
	3500	3716174,4	-1660700,19	-882277,62	882277,62	1914288,08	1472378,04	3025182,04	2560507,1	4139606,82		
	6850	8607189,19	-1206508,9	4760069,64	-4760069,64	12269041,3	-6179026,64	-16176772,6	-3462407,69	-12030532,9		
8CY14	150	-12381218,3	-2191842,66	-5578565,4	5578565,4	-18364410	-20929064,1	-9214076,75	-16163806,3	-6122387,61		
	3500	4062778,69	-1273589,95	-375195,57	376190,67	3906687,09	3602917,67	4090828,27	4110822,92	4706174,94		
	6850	-4150404,79	-355007,42	4828174,4	-4828174,4	-5552661,62	372682,729	-9766400,51	607265,649	-8083448,17		
8CY15	0	17784417,6	361610,66	-645730,42	645730,42	20778724	17663348,4	19019380,3	16424818,4	16687133,2		
	1200	20029507,5	-227921,64	3222,64	-3222,64	23670734,6	20818880,8	20812210,0	18029467,1	18023650,4		
	2400	19981866	-104232,41	662175,68	-662175,08	22491574,1	20412337,6	19042768,5	17680717,6	16400801,2		
8CY16	150	-27045214,7	-646404,49	-1806947,25	1806947,25	-33078800,9	-30810129	-27017609,6	-25966045,8	-22715040,7		
	1225	-3270278,64	-447444,17	-1228231,82	1228231,82	-4647442,64	-5152621,12	-2570229,3	-4054102,61	-1840196,34		
	2300	17770009,7	-348420,87	-650616,38	650610,28	20766533,4	17646102,4	19012796,9	16407464	16678580,5		
8CY17	150	-27090304,7	370220,05	-1808430,11	1808438,11	-30416618,2	30886373,2	-27087858,2	-26006366,0	-22753679,8		
	1225	-3291617,25	-452416,61	-1227084,27	1227084,27	-4689906,62	-5181610,25	-2604742,29	-4066011,37	-1850079,68		
	2300	17784417,6	-361610,66	-645730,42	646730,42	20778724	17660349,4	19019383,0	16424918,4	16687133,2		
8CY18	150	-9405671,7	460948,15	1360179,29	-1360179,29	-12128120,1	-3861788,03	-11830874,5	-7305743,17	-9788465,09		
	600	1772036,27	-417602,92	1803323,2	-1803323,2	-1463951,21	517401,059	-2468581,65	1142665,487	-2212354,02		
	850	5642988,11	1294552,73	2438487,26	-2438487,26	9360987,7	9710624,37	4692001,12	7273126,03	2984049,97		
8CY19	150	-55683342	-238668,68	133673,6	-133573,5	-67063480,1	-58440743,7	-58729240,1	-49904791,7	-50146214		
	1050	-3926480,96	-244410,94	107883,1	-107880,1	-4982610,66	-4125475,09	-4262029,6	-3048720,07	-3640900,65		
	2150	42629424,4	-249153,28	82192,7	-82192,7	50756664	44611740,1	44439140,4	38440466,4	38292508,5		
8CY2	0	38419576,8	-68321,11	-326742,17	326742,17	45994178,4	39902912,9	40619071,6	34263551,2	34871687,1		
	1350	40646634,7	70939,08	-328531,95	328531,95	46641137,8	42100814,7	42860731,8	36186302,4	36786659,9		
	2700	38377680,9	-73658,65	-330321,72	330321,72	45935623,2	39380214,2	40573369,6	34242623,2	34837202,3		
8CY20	0	42629424,4	-249153,28	82192,08	-82192,08	50756664	44611740	44439140,4	38440466,0	38292509,5		
	1350	44835602,7	-253421,38	59071,32	-59071,32	53397321	46699887,6	46776937,7	40406260,6	40298922,2		
	2700	42748066,9	-257659,6	36949,95	-36949,95	50885401,1	44679722,1	44604327,2	38605633,2	38440933,0		
8CY21	0	42748086,9	-257684,52	35949,93	-35949,93	50885401,1	44679722,1	44504327,2	38505633,2	38440930,0		
	1500	-3560876,59	-262431,97	10259,53	-10259,53	-4716441,7	3987144,98	-4018689,09	-3713664,45	-3232021,61		
	3000	-55210836	-267174,22	15430,05	15430,05	-66680482	-58240059,3	-58207665	-49703640,2	-49875864,6		
8CY22	150	3789687,17	985080,36	260602,2	-260602,2	5983603,18	5070599,78	4552306,16	3606170,40	3186098,47		
	500	-1965579,88	188946,67	470414,40	-470414,40	2001583,94	-1464860,1	-2347630,55	-1380948,65	-2147394,93		
	850	-8009355,2	-651189,18	590226,0	-590226,8	-10493170,1	2310950,66	-9650406,93	-6677215,45	-7739924,7		
8CY3	150	-48071343	-62501,6	-322764,84	322764,84	-57786214,2	-50873402,2	-50195695,1	-43555147,1	-42974170,0		
	1650	-2175635,1	-65411,05	-324753,62	324753,62	-2715420,28	-1687221,78	-2005239,38	-2260340,76	-1686790,42		
	3150	38419576,8	-68321,1	326742,17	326742,17	45994178,4	39902913	40619071,6	34263551,2	34871687,1		

8CY4	150	8883722,35	328827,26	-741957,12	741957,12	-11988170,4	-10890815,1	-9331800,18	-8663111,43	-7127588,69	
	500	-2648740,37	250193,14	963577,9	-963577,9	-2618179,42	-1438468,08	-3462001,67	-1618646,22	-3361086,44	
	850	3297602,18	1628013,68	2669112,93	-2669112,93	6880680,34	7710000,2	2104863,06	5370070,6	565667,325	
8CY5	150	2961210,3	1513709,76	2670846,04	-2670846,05	-5958593,01	7330622,77	1722160,05	5059716,02	252482,618	
	500	-2888245,49	336342,82	920078,42	-920078,42	-2927748,08	-1748416,46	-3681211,14	1771080,36	-3427761,62	
	850	9016310,5	-836024,14	-829509,47	829909,47	-12160411	-11130446,1	-9387622,19	-8861624,79	-7367730,75	
8CY6	0	18801131,9	-127365,26	639056,16	-639056,16	22367589,9	20291845,7	18948829,9	17496168,4	16346869,1	
	1075	-1221441,59	-28334,95	1216720,59	-1216720,59	-1631066,32	-136733,675	-2691646,82	-94246,9	-2284345,96	
	2150	-24166666,2	70685,37	1794285,95	-1794285,95	-28888902,8	-23424090,6	-27193007,1	-20135052,2	-23064848,9	
8CY7	0	18031065	-104232,41	862176,68	-862176,68	22491674,1	20412337,5	19042768,6	17560717,6	16406801,3	
	1075	-1210869,29	5572,40	1233529,53	-1233529,53	-1442627,26	30084,1993	-2660407,81	20344,216	-2169958,04	
	2150	-24026045,8	117077,07	1814988,01	-1814988,01	-28640312,3	-23211114,9	-27022359,9	-19990317	-23257106,9	
8CY8	0	17770008,7	-348423,87	-650616,30	650616,38	20760692,4	17846101,4	18012806,6	15407464	16873663,6	
	1200	19981890,1	237669,56	-6780,62	6780,62	23597645	20750109,5	20762248,6	17973498,7	17988900,6	
	2400	18801131,9	127366,26	639055,16	-639055,16	22367649,3	20291846,7	18948829,3	17496168,4	16346869,1	
8CY9	150	-13060051,9	-2041529,64	-5317207,78	5317207,78	-18927471,9	-21215710,2	-10049573,8	-16531255,5	-6960281,53	
	3500	3944149,69	-1244761,21	362323,42	362323,42	2741360,09	3584082,3	3346021,48	3223183,64	3876276,8	
	6050	-5501052,23	-447094,98	4591680,93	-4591680,83	-7318064,47	-1378321,12	-11020598,9	-8185442,251	-9083351,75	
8D1	125	-16938185,3	-4021267,17	-4099173,86	4099173,85	-26568849,9	-26164024,6	16818058,6	-18303623,2	-10385110,2	28384780,8	50965401,1
	1250	-8200967,23	-1319026,02	-2228628	2228628	-9551616,37	-10097564,1	-5417446,28	-7686606,76	-3575185,36	-12566676	-67080480,1
	2375	-3390320,06	-1512346,53	-58082,16	58062,18	-7068136,94	-4674088,9	-6463016,03	3663582,03	3448014,11		
8D10	0	8999169,40	3062061,86	4281281,67	-4281281,57	15683742,3	16829522,5	7830831,24	11952405,9	4246099,1		
	2187,5	4096001,92	1037439,33	-457624,68	457624,68	8676106,23	4800676,27	5761668,1	3274539,52	4098263,94		
	4375	-30360421	-7963046,19	-6196531,01	5196531,01	-49173377,6	-44859877,3	33947182,2	-32001256,8	-22647501		
8D11	0	-7110189,95	-2551620,87	-1020326,12	1020326,12	-12614321,3	-10948322,5	-8805839,79	-7317453,55	-5430878,05		
	2250	12985191,9	2986197,64	1166119,63	-1166119,53	20060146,3	17670333,6	15242482,8	12727180,3	10646165,1		
	4500	2014692,81	1210730,82	3332564,18	-3332564,18	4354805,46	6758763,3	-239521,479	4812501,29	-1186084,23		
8D12	0	4110513,32	1619044,32	3025790,92	-3025790,92	7523086,9	8023116,32	2668966,4	6422673,82	976250,16		
	2250	12874407	2934639,47	1059948,08	-1059948,08	20144781,5	17404352,3	15178466,5	12540917,9	10633014,6		
	4500	-9427579,61	-3062947,57	-905898,81	905898,81	-18210811,6	-13744037,8	-11942250,3	-9300130,69	-7609612,73		
8D13	0	9010924,84	2215683,73	3856639,97	-3856639,97	14358203,8	15604764,2	7505820,24	11680808,3	4630866,08		
	2437,5	12945679,5	6768730,26	567819,69	-567819,69	28364783,8	20656624,3	19393202,9	12162140,3	11140070,6		
	4875	-20389832,7	-7483168,74	-2721000,67	2721000,67	-36408629,2	-31213869,6	-25604768,1	-20799570	-15901768,6		
8D2	0	6432633,6	1913667,95	3488274,98	-3488274,98	10730941	12225284,1	4899906,66	8928727,72	2649832,76		
	1187,5	-4161101,7	-232982,06	-996349,69	996349,69	-6366109,34	-6625001,45	-3563667,12	-4622706,24	-2967276,87		
	2375	-22812399,2	-6201483,04	-6460974,18	6460974,16	-37345251,9	-35575793,5	-24107747,7	-25446036	-15616282,5		
8D3	0	-1764806,14	-136788,9	2047368,97	-2047368,97	-2336749,61	167320,481	-4132154,08	254216,547	-3431047,6		
	2250	13396694,7	3373245,77	1218886,29	-1218880,29	21473106,8	18633972,2	15974311	13153832,8	10959937,5		
	4500	-2507785,26	-430001,7	390403,51	-390403,51	-3697346,03	-2629602,44	-3449449,82	-1905643,58	-2608369,89		
8D4	0	-2982444,33	-919341,4	-180188,28	180188,78	-5026879,51	-4179041,91	-3779646,58	-2837369,39	-2495030,57		
	2250	16194705,8	4030237,78	1643020,62	-1643020,62	25890027,4	22542912,4	19092569,1	16053953,8	13096516,7		
	4500	4285974,13	1676535,02	3476229,45	-3476229,46	7825624,99	8734639,35	2434557,51	6985983,22	728770,212		
8D5	0	10705128	3373518,23	4289897,7	-4289897,7	18243782,7	18932751,7	9923966,6	13495623,1	5770707,23		
	2187,5	4508883,48	1216319,45	-370525,01	370626,01	7416281,3	6546368,27	6374460,73	3709612,82	4436067,64		
	4375	-31140415,3	-7927840,99	-5030947,42	5030947,42	-50053043,8	-45471740,5	-34906750,9	-32554226,4	-23498521,1		
8D6	125	-19931119,7	-5011863,74	-4199049,12	4199049,12	-31936309,6	-30072579	-21264876,9	-21717161,9	-14168863,6		
	2250	-8680064,4	-1969631,09	-1201936,77	1201936,77	-13566876	-12236447,1	-9712079,89	-8893792,06	-6730305,87		
	4375	-26621759,4	-5594940,39	1795176,73	-1795176,73	-39578014,7	-30200130,5	-33969999,5	-21353924,4	-24686240,7		
8D7	0	33009883,1	6697188,92	526816,2	-526616,2	50327368,8	41541116,8	40437321,9	30181949,4	29235840,2		
	2187,5	13993006,3	3109732,55	661762,34	-661762,34	21767214,5	18326224,3	16936544,4	13189308,9	11998164,7		
	4375	-34677088	-7482683,29	797888,37	-797080,37	-53402772,6	-42620072,2	-44195937,3	-30401258,3	-31837468,9		
8D8	0	33020476,2	6696193,42	511114,67	-511114,67	50038460,9	41636073,2	40482702,4	30178431,8	29258426,4		
	2187,5	14003369	3129898,7	661237,66	-661237,66	21811852,7	18365571,3	16966972,2	13198137	12007909,2		
	4375	-34687011	-7421377,78	811360,69	-811360,69	-53364817,6	-42468834,8	-44180492,2	-30380086,3	-31840534,5		
8D9	125	-19407406,6	-5021332,76	-4264380,85	4264383,86	-31359056,3	-29650070,9	-20655864,8	-21349638,4	-13637747,5		
	2250	-8642825,19	-1978725,87	-1241950,31	1241950,31	-13414151,6	-12142020,2	-9633924,67	-8806297,95	-6670787,39		
	4375	-25740982,8	-5601651,41	1800483,23	-1800483,23	-39851021,6	-30431085,1	-34212099,8	-21546449,5	-24787319,4		
8F1	0	-906866,5	-8448,11	-74675,85	74675,85	-951766,578	-933801,881	-778782,598	-792387,215	-658970,885	11347937,9	50038460,9
	1875	1469891,94	-63771,49	-26368,73	25368,73	1661836,94	1466485,31	1509759,65	1300070,89	1045734,6	-3900090,05	-63432772,5
	3750	-1223037,31	-119094,87	23938,39	-23938,39	-1658196,56	-1371598,52	-1421869,14	-1079189,03	-1122278,13		
8F10	225	-6817609,46	-901810,13	83680,12	-83680,12	-9624027,55	-7922836,37	-8098564,62	-6060536,4	-6211190,81		
	1237,5	1578637,65	452012,11	426,97	425,97	2617584,68	2085168,24	2084273,71	1421157,25	1420090,51		
	2250	6187208,47	912134,37	-82828,17	82828,17	8824065,16	7271568,29	7445505,45	5493942,27	5643032,98		
8F11	0	6994073,94	920582,46	-8152,32	8152,32	9868820,86	8206183,13	8222288	6257329,46	6302003,63		
	1000	1214288,72	298285,68	-116675,75	116675,76	3136859,08	2498082,81	2731092,01	1695451,55	2089490,03		
	2000	-9671229,52	-2113007,02	-226199,21	226199,21	-13786286,7	-11338041,8	-10866123,5	-8006785,88	-7001427,28		
8F12	0	1223037,31	119094,87	-23938,39	23938,39	1658196,56	1371598,52	1421869,14	1079189,03	1122278,13		
	625	-2452968,59	51826,82	-7502,68	7502,68	-2860665,32	-2534540,62	-2518784,99	-2214442,14	-2200937,32		
	1250	-7420978,32	-297865,52	8933,03	-8933,03	-9381633,82	-8064026,47	-8082764,63	-6670780,78	-6686820,22		
8F13	0	1190518,08	116680,04	-27135,59	27135,59	1615325,77	1331823,71	1388808,45	1047044,25	1095888,31		
	625	-2402148,71	49151,9	-11178,08	11178,06	-2889935,41	-2571544,56	-2548070,64	-2240984,08	-2223873,69		
	1250	-7446678,96	-300806,13	4779,48	-4779,48	-9417307,76	-8098256,14	-8108295,04	-6697709,63	-6708312,6		
8F14	0	6099260,67	917818,39	-12428,36	12428,36	9747622,23	8088512,3	8124611,86	6198149,08	6220520,13		
	1000	2326957,08	315576,63	-93323,31	93323,31	3296071,1	2642465,37	2838464,32	2009370,39	2177362,35		
	2000	-8364479,33	-2077680,83	-174218,26	174218,26	-13349864,6	-10918640,9	10562682,5	-7876827,83	-7362204,96		
8F15	225	-7627661,14	-928261,2	31071,07	-31071,87	-10294062,3	-8548066,62	-8613306,54	-6566921,34	-6622850,71		
	1237,5	1282391,78	434416,63	-24983,06	24983,06	2233939,94	1730804,77	1783269,18	1131667,86	1176637,36		
	2250	8104758,9	910388,48	-81037,93	81037,98	8787132,25	7188059,08	7058238,84	5421346,83	5567217,19		
8F16	225	-7139663,02	-1106063,82	-31268,3	31266,3	-10481109,7	-8669641,66	-8683982,42	-6453827,39	-6397548,05		
	2250	6131535,91	749760,27	21391,83	-21391,83	7367459,54	6119097,59	6074174,75	4637634,98	4699129,68		
	4275	-7404061,92	-837206,98	74049,95	-74049,95	-10366473,5	-8633107,66	-8738612,66	-6697811,77	-6731101,68		
8F17	0	7650995,94	330378,6	1463107,44	-1463107,44	9549800,89	8797516,33	8714990,7	8202693,04	5569099,65		
	1637,5	4740290,81	787689,43	77610,12	-77610,12	6949620,06	5803140,59	5540162,34	4336110,84	4196412,62		
	3275	-7901828,69	-954989,75	-1307887,15	1307887,15	-11118178	-10667166,9	-7920603,93	-9369744,26	-8016647,39		

8F18	225	-14168086	-1818251,03	-1076217,06	1076217,06	-19912446,7	17726093,2	-16487107,6	-13720127,5	-11794708,7
	612,5	763727,66	-167397,36	401329,46	-401329,46	-1076708,97	-661566,616	-1494375,47	-325709,386	-1046101,4
	1000	12183737,9	1161201,21	1977876,96	-1977876,96	16462407,4	15057929,6	11914290,1	13049962,4	9279775,71
8F19	0	-6993216,63	-704201,01	2257063,6	-2257063,6	-11013788,3	-7337402,62	-12479005,6	-5052005,56	-10126792,4
	425	1712172,11	177096,21	-241215,6	241215,6	2337960,47	1711860,36	2218412,91	1323063,96	1768048,85
	850	11677703,6	933617,17	-2740084,85	2740084,86	16222265,6	10060088,6	15817267,1	7960274,36	13882407,6
8F2	0	-1190618,09	-118690,04	27105,69	-27105,69	-1615325,77	-1331923,71	1388808,46	-1047044,25	-1095880,31
	1875	1462333,41	-60659,89	-20737,01	20737,01	1602004,12	1467847,044	1531494,75	1324436,77	1367763,39
	3750	-794501,74	-4403,94	-68609,62	68609,62	-980489,992	-910460,221	766373,019	-770900,224	-653302,908
8F20	150	7889070,76	-1441016,39	1534662,2	-1534662,2	-11388611	-8117839,37	-11340650	-5790967,7	-6563059,66
	1750	3470731,79	603763,61	-151571,14	151571,14	5110909,05	4055680,95	4073930,26	2937244,68	3260072,63
	3350	5478676,19	430955,24	-1037804,49	1037804,49	7211542,16	4228071,08	3680466,61	3274987,12	6503306,27
8F21	150	-7432196,14	-1272163,13	170971,38	-170971,38	-10634603,5	-6808472,31	-9195512,7	-6506104,08	-8542862,57
	2250	3213762,7	748274,02	104903,39	114903,39	5053741,67	4223279,30	3939970,21	3012817,47	2779337,39
	4350	-3374970,27	-1110888,9	98896,39	-98896,36	-6832202,56	-4492513,1	-4700193,33	-2986407,4	-3176479,09
8F22	150	-5801742,72	-1144088,29	-1216125,85	1216125,85	-8949912,63	-6567181,43	-6033717,16	-6433081,71	-4244058,18
	2250	3480623,31	799238,43	26819,51	-26819,51	6438670,46	4425644,23	4371335,06	3156697,64	3108424,32
	4350	-3500467,12	-1159234,92	1269762,93	-1269762,93	-6055324,42	-3437709,9	-8104208,06	-2007024,77	-4293180,06
8F23	150	6987943,03	-1137113,58	-1241977,1	1241977,1	-9304637,6	-6686090,13	-6067868,21	-6606470,16	-4271414,25
	2250	3465136,22	788189,32	24554,16	-24554,18	6407135,16	4098495,38	4046931,84	3131721,34	3087623,86
	4350	-3495180,51	-1159146,33	1291086,39	-1291085,39	-6064891,64	-3410143,63	-8130422,85	-1963085,61	-4307538,31
8F24	150	-7457886,26	-1276575,91	176060,66	-176060,08	-10991997	-6853041,66	-9120969,04	-6664652,07	-8960861,25
	2250	3267041,87	749571,34	108066,46	108666,46	5120104,39	4294043,16	3693464,61	3065398,40	2816816,66
	4350	-3242093,93	1106881,02	102252,23	-102262,23	6661512,83	-4342036,63	-4557566,22	-2276567,63	-3009011,64
8F25	150	-7746103,34	-1380410,52	1640130,46	-1640130,46	-11613217,6	-7717061,68	-11167625,6	-5490063,04	-8447637,37
	1750	3419326,51	601066,96	-157418,09	157418,09	5064929,35	3003030,07	4023606,06	2936717,60	3219075,14
	3350	6147037,9	372982,43	-1957966,49	1957966,49	6774260,17	3701932,06	7810661,71	2870988,37	6095308,56
8F26	0	-8760100,96	-610416,6	2307205,05	-2307206,85	-11476933,0	-7341929,46	-12187066,7	-5798639,8	-9951610,33
	425	1697662,51	177774,79	-274224,44	274224,44	2321622,68	1662596,65	2238467,97	1281036,26	1774689,26
	850	11301807,7	2410069,80	-2355654,78	2355654,75	14747626,2	9669862,26	15665427,7	7601357,68	12741536,3
8F27	0	-14024419,2	-1640223,16	-1933467,79	1933457,79	-19293560,1	-18211281,7	-14151020,4	-14362089,3	-10881886,0
	425	1862112,29	367737,02	532201,45	-532701,45	2930912,98	2958040,91	1836417,87	2236882,37	1277919,76
	850	17084307,1	2050790,98	2997860,76	-2997860,76	23783034,1	23024798,7	16728291,1	19074401,1	12878251,7
8F28	160	-12333440,1	-2422518,74	-1767569,24	1767569,24	-18878318,1	-17095434,5	-13380539,1	-12890806,4	-8509383,77
	1760	3594536,79	662628,36	118672,01	-118672,01	5405489,62	4643858,64	4204647,32	3341887,92	3128278,3
	3350	10088658,7	1570076,46	2004913,34	-2004913,34	14818511,2	14181972	9971653,96	10894214,9	7276770,93
8F29	150	-8156995,77	-813626,17	-276483,86	276483,85	-11090106,2	-9024039,38	-9043413,3	-7690131,66	-7092460,73
	2250	5201147	729933,03	-144308,82	144308,82	7407869,26	6998621,8	6301570,32	4551164,36	4810910,24
	4350	-8934854,72	1611108,76	-12133,76	12133,76	-10179599,7	-10011806,7	-10786364,9	-7962289,63	-7940443,86
8F3	0	-7090888,23	35540,83	-85720,32	85720,32	-8462040,66	-7601768,39	-7321745,72	-6458947,7	-6304651,12
	875	-3246375,93	9823,26	-62710,34	62710,34	-3378734,98	-2464206,66	-2372616,93	-1977278,46	-2664089,84
	1750	-482152,61	-15994,32	-39700,36	39700,35	-604174,044	-563060,24	-479689,606	-469667,564	-398207,034
8F30	160	-10389188,4	-1545944,86	1203868,67	-1203868,67	-14440537,5	-11074223,9	-13684907,1	-8239978,76	-10480667,4
	2250	5707216,86	779641,81	-27398,34	27398,34	8094486,93	6690624,91	6757161,42	5111835,77	5161152,78
	4350	-6690624,93	-779371,86	-1288466,36	1288466,36	-7956624,64	-7959435,5	-6253679,25	-6191082,26	-3871607,6
8F31	150	-9694168,88	-1365145,66	1228400,93	-1228400,93	-13817236,6	-10170118,8	-12768760,7	-7619190,98	-9830312,65
	2250	5791124,08	326601,08	-24803,67	24803,67	8270151,58	6834705,79	6865823,5	5180089,09	5234336,7
	4350	-6117726,16	-865452,19	-1278008,26	1278008,26	-8727684,9	-8684318,46	-5900501,11	-6658160,93	-4365746,11
8F32	150	-8141608,93	780762,06	-256952,24	256952,24	-11019134,1	-9556299,98	-9615700,27	-7568705,1	-7096191,07
	2250	6240963,97	728166,95	-142823,93	142823,93	7454211,88	6041164,31	6341084,56	4588317,04	4345400,11
	4350	-8770627,94	-1846614,13	-28695,64	28696,64	-13157576,1	-10794000,8	-10724038,8	-7919391,22	-7867739,07
8F33	150	-12264796,3	-2432140,87	-1843429,37	1843429,37	-18808178,9	-17112009,1	-13240807,4	-12897402,2	-9379229,34
	1750	3580287,22	689327,19	121707,72	-121707,72	5399268,17	4538508,88	4282922,67	3331796,45	3112731,55
	3350	9991614,86	1593196,26	2086844,87	-2086844,87	14638930,2	14187847,2	9806473	10870523,7	7114202,98
8F34	0	-14804995,6	-1911374,07	-2177909,08	2177909,08	-20700183,2	-19675298,4	-16001689,3	-15311614,2	-11391377,9
	425	1736192,33	315926,04	477212,92	-477212,92	2588912,46	2612825,63	1620478,49	1992084,73	1133081,47
	850	17463544,7	2218318,97	3132334,99	-3132334,99	24505665,5	23721986	17144082,5	18536291,7	12898068,7
8F35	225	-8121086,64	-2512771,66	-131072,64	131072,64	-13786738,6	-11039336,4	-10764083,8	-7426943,26	-7191012,61
	2600	5907736,18	1666618,61	-46947,07	46947,07	9759870,19	7729833,15	7826322	6276610,2	6368314,93
	4775	-8136018,09	-2065423,55	39178,5	-39178,5	12094897	-10472404,7	-10554676,5	-7287153,63	-7357575,12
8F36	225	-5836986,29	-1192616,66	-220008,63	220008,50	-9912670,04	-7466987,21	-7024849,3	-6461295,04	-5056379,98
	2250	4464957,64	1392107,76	61741,44	-61741,44	7595321,58	6068575,87	5938918,94	4074029,17	3962894,68
	4275	-6906332,04	-2180860,02	343491,41	-343491,41	-11659358,5	-8849935,93	-9570317,89	-5818356,67	-6436641,11
8F37	0	9128916,18	1014028,32	-1603263,89	1603263,89	12677020,6	9965066,62	12121939,8	6862996,16	9569871,16
	387,5	-2200040,73	-425915,45	104966,66	-104966,55	-3321517,2	-2602321,14	-2622760,89	-1886660,46	-2074600,25
	775	-14276872,7	-2070623,09	1713196,92	-1713196,92	-20446086,1	-15140504,5	-10746218	-11307369,2	-14391062,7
8F38	225	-10906874,3	-2565294,74	-540920,07	540920,07	-17312040,7	-13400053,6	-14509988,5	-9229442,67	-10093170,9
	1662,5	7172395,95	1713164,21	-176318,95	176318,96	11347937,9	6964921,03	9035090,82	6296469,2	6610843,41
	3500	4625917,77	-303875,01	-893564,56	893564,56	5020601,31	3606608,99	5483094,56	3361817,89	4970234,1
8F39	225	-10340041	-3151840,18	-549065,62	549065,62	-17464698,3	-14414150,9	-13263216	-9601906,98	-8816477,84
	2260	6420614,82	2072243,36	-15870,63	15870,63	11020327,1	8693251,07	8716579,69	5764269,77	5792838,91
	4275	-8232062,14	-2494033,7	516324,34	-516324,34	-10869278,5	-10468691	-11642971,2	-6944426,02	-7873908,83
8F4	0	482152,61	15994,32	39700,36	-39700,36	604174,044	563060,24	479689,606	469687,684	398207,034
	875	-2476285,04	-9822,26	62710,34	-62710,34	-2086059,26	-2542466,42	-2674178,12	-2171317,73	-2284196,84
	1750	-6516009,93	-35640,83	85720,32	-85720,32	-7876037,24	-6784434,67	-6964447,36	-5786360,65	-5940657,23
8F40	250	-13283694,9	-4203388,48	-146384,82	146384,82	-22664137	-18072736,8	-17766328,6	-12068881,7	-11923489,1
	2282,5	6993639,02	1923248,62	-25226,92	25226,92	10269568,1	8084303,5	8137280,03	5371570,69	5416979,36
	4275	-6796704,22	-1606128,5	95900,99	-95900,99	-9576288,06	-7634006,97	7705540,95	-5132523	-5306198,76
8F41	260	-12989563,6	-4208298,17	-177126,73	177126,73	-22296753,4	-17780866,6	-17408800,5	-11932021,2	-11613193,2
	2262,5	6898840,46	1915873,36	26346,01	26346,01	10144016,5	7976627,89	8031954,51	5285252,21	5332676,02
	4275	-6302346,79	-1644973,07	124434,71	-124434,71	-10194773,1	-8041307,24	-8302820,13	-5560120,87	-5784103,36
8F42	225	-10203352,5	-3134652,01	-567640,16	567640,16	-17759466,7	-14971789,4	-13079744,1	-9693893,39	-8872141,11
	2250	6580666,37	2072556,91	-14712,97	14712,97	11192368,7	8634951,05	8865749,09	5893869,06	5920442,41
	4275	-8086167,06	-2510597,58	538214,22	-538214,22	-13720346,2	-10297855,2	-11438105,1	-6793149	-7761934,59
8F43	225	-11220674,1	-2629169,27	573916,26	-573916,26	-17874969,9	-13868706,7	-14871929,8	-9684892,06	-10617741,3
	1862,5	7007332,2	1593153,81	-201222,46	201222,46	11117844,7	8746445,58	9169012,74	8125488,77	6487699,19

	3500	46150350,63	-4160601,40	-976061,22	976061,22	46990404,03	9400610,86	5483969,24	3275126,51	5093676,21			
BF44	0	8444809,27	769646,11	-1744645,56	1744645,56	11365227,7	7762612,43	11425156,1	6830264,46	9170436,44			
	987,6	-2492806,77	-629469,68	11174,7	-11174,7	-3636952,09	-3104133,95	-3139600,12	-3233490,95	-2253504,92			
	775	-14178459,6	-2911229,64	1766994,92	-1766994,92	-20064114,3	-14951955,1	-16662114,5	-11178408,2	-14360619,1			
BF45	225	-6534085,52	-1401249,88	-504689,06	504689,06	-10092983,8	-8714974,6	-7556559,67	-6034880,11	-6476475,9			
	2250	4475147,05	1466638,87	61118,56	-61118,56	7815840,92	6089424,42	5981075,09	4082829,06	3973525,89			
	4275	-5090862,3	-1949352,6	628906,27	-628906,27	-10427986,9	-7579281,54	-8695784,71	-4917561,45	-5046982,71			
BF46	225	-7997822,2	-2527138,5	111764,53	-111764,53	-13556609,7	-10912032,5	-10678605,4	-7288088,13	-7097997,69			
	2500	6298722,93	1720849,46	25374,37	-25374,37	10249326,7	8356014,98	8202718,76	5852587,62	5507813,75			
	4775	7497306,82	-1952044,88	161612,68	-161612,68	-12129919,9	-9547366,04	-9387785,66	-6601663,92	-6893298,96			
BF47	150	9049908,7	2459217,71	-209741,21	209741,21	14700165,78	11403018,1	11231774,64	-76349,169	1705164,93			
	1750	982152,61	-516557,55	90844,35	-90844,35	863291,329	460899,947	263979,842	410647,309	268019,225			
	3350	-3747416,93	-549032,9	1170427,95	-1170427,95	-5565352,96	-3936674,61	-4440674,21	-2379390,05	-4426068,94			
BF48	150	2560048,67	12796,01	87705,03	-87705,03	2628093,53	2206982,762	2416106,794	2584677,031	196752,195			
	2250	1284091,6	-8001,04	147255,32	-147255,32	1527420,14	1499041,03	1165806,16	1288212,14	1023152,69			
	4350	-3922141,76	-26459,38	258774,63	-258774,63	-3785700,51	-3676473,65	-4415700,35	-3295030,42	-3761024,73			
BF49	150	1059389,14	80079,03	1177853,34	-1177853,34	1400353,42	2425346,29	-48145,7267	2011618,...	-1000817,78			
	2250	445370,98	-15105,15	20619,11	-20619,11	610275,868	475226,199	431605,068	419571,881	362096,603			
	4350	5402102,66	-1103839,09	-1136215,11	1136215,11	7660570,01	6023569,95	6934516,22	6734953,04	4739786,64			
BF5	0	6492272,03	-38196,02	84382,64	-84382,64	7848640,07	6762409,1	6939602,64	5767100,45	5912986,2			
	875	-2457350,02	-10002	62042,09	-62042,09	-2964703,24	-2624420,23	-2564108,52	-2155567,15	-2267362,91			
	1750	495464,64	16192,03	39701,54	-39701,54	620408,816	577246,957	460870,723	481067,661	410204,79			
BF50	150	1148991,19	76374,77	1203090,85	-1203090,85	1500989,06	2541850,3	15069,5145	2116873,24	-49689,594			
	2250	445035,23	-16684,47	18295,16	-18295,16	610468,926	473697,895	435177,799	419569,251	386766,962			
	4350	-5486902,85	-110340,72	-1160500,49	1160500,49	-7950922,59	-6140039,88	-6990867,95	-6839364,92	-4798,694,03			
BF51	150	326151,12	21909,36	41413,94	-41413,94	426832,32	405704,556	319735,084	339908,554	256283,462			
	2250	1206119,26	-7668,37	150178,53	-150178,53	1630049,72	1499920,02	1184646,11	1291788,91	1021446,66			
	4350	-3989887,64	-37086,1	258943,11	-258943,11	-4847202,93	-3952508,12	-4496018,66	-3357850,08	-3823947,68			
BF52	150	6570,0,22	204630,11	-1078988,3	1078988,3	1115655,26	-249790,185	2010052,25	-979790,267	1562398,68			
	1750	411045,95	-50251,16	93078,91	-93078,91	472658,744	401044,592	295360,152	463719,195	296174,755			
	3350	-3460727,9	-305035,46	1266142,12	-1266142,12	-4602538,22	-2586273,56	-5243072,03	-1980727,2	-4249933,02			
BF53	150	3466332,57	835406,68	1116729,97	-1116729,97	5483048,17	5530124,03	3244991,1	4114866,29	2104742,34			
	1750	166089,76	-111234,21	-94524,03	94524,03	21313	-29472,2305	188528,152	64409,194	224552,42			
	3350	-6741968,41	-1057074,09	-1305778,01	1305778,01	-9782960,64	-8449824,76	-6707690,94	-7242971,76	-6892571,05			
BF54	150	-2499818,93	-510113,91	-59843,59	59843,59	-3814884,96	-3166548,28	-3040296,74	-2302706,27	-2194047,81			
	1750	1190865,67	-28175,67	181023,03	-181023,03	1382756,12	1052647,91	1201906,13	935958,276	1215799,85			
	4350	-1055024,85	-482760,56	-252402,47	252402,47	-800372,924	-1269809,96	-718794,77	-1465964,58	983660,142			
BF55	150	2361090,5	955677,67	-1255377,2	1255377,2	3418712,87	1496263,36	4153545,48	936141,97	3263820,93			
	2250	529170,27	11418,73	-30514,4	30514,4	558274,296	524479,363	598459,603	448790,283	503716,203			
	4350	-7526724,93	-342040,2	1204348,48	-1204348,48	-9592934,3	-8973188,31	-9502300,12	-8099136,85	-7989988,11			
BF56	150	-7281362,5	-349787,52	1195869,94	-1195869,94	-9289904,23	-8720256,54	-9131580,42	-6477394,2	-7629860,1			
	2250	622441,29	3535,57	-28015,8	28015,8	622586,46	622487,676	581321,058	443982,941	496411,361			
	4350	2092771,15	356239,65	-1261901,51	1261901,51	3081307,21	1219566,65	2848551,82	756782,676	3010205,39			
BF57	150	-1166668,15	496459,93	-240526,64	240526,64	-848066,052	-1223649,85	-712244,151	-1450975,22	-1012627,46			
	2250	1196036,76	-23272,8	169931,61	-169931,61	1398887,68	1060317,74	1398873,91	1024494,743	1218571,48			
	4350	-2475233,64	-542005,44	-74036,46	74036,46	-3839085,95	-3190188,64	-3034082,87	-2294613	-2180807,37			
BF58	150	6608477,44	-1069190,61	-1260395,35	1260395,35	-9629041,9	-9087794,88	-6498960,6	-7189985,86	-4705272,42			
	1750	189382,1	-112387,5	-94010,72	94010,72	46342,52	-7061,5385	190360,874	84915,242	264136,528			
	3350	3386386,14	843615,92	1192374,4	-1192374,4	5089448,38	5683416,33	3079929,09	4102834,49	1956610,57			
BF6	0	-4954,84	-16192,03	-39701,54	39701,54	620408,816	-577246,957	-460870,723	-481067,661	-410204,79			
	875	-3260411,56	10002	-62042,09	62042,09	2900090,66	3482274,42	3051986,03	-2992908,27	-2881232,61			
	1750	7110028,13	36196,02	-84382,64	84382,64	-8478407,72	-7523705,97	-7246600,42	-8478207,89	-6020019,14			
BF7	225	-14204999,4	-1774170,6	974943,63	-974943,63	-19884872,2	-17615631,4	-15668140,8	-13661948,7	-11907050,2			
	612,5	-916046,09	-299672,8	430626,12	-430626,12	-1579730,53	-792891,766	-1697194,52	-436877,973	-1212003,19			
	1000	11918732,9	1982669,09	1806193,8	-1806193,8	16034690	15465700,8	11609693,8	12379424	9074385,16			
BF8	0	7291707,33	218060,31	1440313,93	-1440313,93	9096209,29	9072989,07	8348519,11	7858729,13	5268344,06			
	1837,5	4848360,29	779205,27	77542,62	-77542,62	7064760,73	5908647,04	5746707,52	4433312,62	4293736,9			
	3275	-7416401,92	-957889,88	-1285128,62	1285128,62	-10402306,1	-10041913	-7340042,9	-7931377,46	-6518145,97			
BF9	225	-7043514,57	-1173614,17	4188,06	-4188,06	10690000,2	-8815358,23	-8824153,15	-6605790,86	-6612932,37			
	2250	4988688,99	747650,3	17681,78	-17681,78	7156867,27	5942428,84	5904877,1	4487913,69	4455726,49			
	4275	-7526784,23	-962766,48	31575,5	-31575,5	-10574167,4	-8780728,49	-8847007,04	-6746867,68	6802553,76			

1. Balok yang ditinjau
2. Jarak yang ditinjau
3. MD = Momen balok akibat beban mati
4. ML = Momen akibat beban hidup
5. MexE = Momen balok akibat beban gempa searah sumbu X
6. MeyE = Momen balok akibat beban gempa searah sumbu Y
7. Comb 1 = 1,2 x MD
8. Comb 2 = 1,2 x MD + 1,6 x ML
9. Comb 3 = 1,05 (MD + 0,3 x ML + MeX)
10. Comb 4 = 1,05 (MD + 0,3 x ML + MeY)
11. Comb 5 = 0,9 (MD + MeX)
12. Comb 6 = 0,9 (MD + MeY)
13. Momen Maksimum Lapangan
14. Momen Maksimum Tumpuan

Lapiran Gaya Gaya Batch

FRAME	Ln mm	LOC mm	VD N	VL N	VB N	M Nak + kN.m	M Nak - kN.m	V rata N	V maks N	V Tpk N
1	2	3	4	5	6	7	8	9	10	11
1B1	6550	225	-11574	0	0	149,2973	127,1396	-9198,54377	-12152,5405	9192,54377
		3900	0	0	0	149,2973	127,1396	3699,999732	0	0
		6775	11575,5	0	0	149,2973	127,1396	15112,54123	12152,5405	12152,5405
1B10	3275	225	-8040	0	0	149,2973	127,1396	-6302,03403	-8440,0315	-6302,03405
		1862,5	-3253,1	0	0	149,2973	127,1396	5919,999465	-2366,755	-2366,755
		3500	8039,85	0	0	149,2973	127,1396	9630,030469	8440,0315	8440,0315
1B11	750	0	10029,5	0	0	149,2973	127,1396	27021,6516	11370,996	11370,996
		375	13194,8	0	0	149,2973	127,1396	25830,6536	12762,5085	12762,5085
		750	13450	0	0	149,2973	127,1396	40004,0766	14154,021	14154,021
1B12	4025	250	-7068	0	0	149,2973	127,1396	-2604,30765	-7421,4	-2604,30765
		2062,5	44,17	0	0	149,2973	127,1396	4816,892343	46,3785	46,3785
		4275	7156,35	0	0	149,2973	127,1396	12301,05995	7514,1675	7514,1675
1B13	4050	225	-7156,4	0	0	149,2973	127,1396	-2727,00906	-7514,1675	-2727,00906
		2250	0	0	0	149,2973	127,1396	4787,158444	0	0
		4275	7156,35	0	0	149,2973	127,1396	12301,32594	7514,1675	7514,1675
1B14	4050	225	-7156,4	0	0	149,2973	127,1396	-2727,00906	-7514,1675	-2727,00906
		2250	0	0	0	149,2973	127,1396	4787,158444	0	0
		4275	7156,35	0	0	149,2973	127,1396	12301,32594	7514,1675	7514,1675
1B15	4050	225	-7156,4	0	0	149,2973	127,1396	-2727,00906	-7514,1675	-2727,00906
		2250	0	0	0	149,2973	127,1396	4787,158444	0	0
		4275	7156,35	0	0	149,2973	127,1396	12301,32594	7514,1675	7514,1675
1B16	3650	150	-6979,7	0	0	149,2973	127,1396	-2292,7905	-7528,6525	-2292,7905
		2075	-176,7	0	0	149,2973	127,1396	5035,842	-185,535	-185,535
		4000	6626,25	0	0	149,2973	127,1396	11993,4045	6937,5625	6937,5625
1B17	3650	150	-6979,7	0	0	149,2973	127,1396	-2292,7905	-7528,6525	-2292,7905
		2075	-176,7	0	0	149,2973	127,1396	5035,842	-185,535	-185,535
		4000	6626,25	0	0	149,2973	127,1396	11993,4045	6937,5625	6937,5625
1B18	4500	250	7951,5	0	0	149,2973	127,1396	7046,63224	8349,075	4040,63224
		2500	0	0	0	149,2973	127,1396	4308,4436	0	0
		4750	7951,5	0	0	149,2973	127,1396	12657,5176	8349,075	8349,075
1B19	4500	250	-7951,5	0	0	149,2973	127,1396	-4040,63224	-8349,075	-4040,63224
		2500	0	0	0	149,2973	127,1396	4308,4436	0	0
		4750	7951,5	0	0	149,2973	127,1396	12657,5176	8349,075	8349,075
1B2	4775	0	-7295,7	0	0	149,2973	127,1396	-3600,1621	-7660,4745	-3600,1621
		2387,5	1141,73	0	0	149,2973	127,1396	4060,312398	1198,8165	1198,8165
		4775	9579,15	0	0	149,2973	127,1396	14118,4199	10058,1075	10058,1075
1B20	4050	225	-8039,9	0	0	149,2973	127,1396	-4180,74542	-8441,8425	-4180,74542
		2588	0	0	0	149,2973	127,1396	4261,097077	0	0
		4775	8039,85	0	0	149,2973	127,1396	12702,93958	8441,8425	8441,8425
1B21	9500	250	-16787	0	0	149,2973	127,1396	-15584,9838	-17625,825	-15584,9838
		5000	0	0	0	149,2973	127,1396	2040,841231	0	0
		9750	16786,5	0	0	149,2973	127,1396	19666,66623	17625,825	17625,825
1B22	9500	250	-16787	0	0	149,2973	127,1396	-15584,9838	-17625,825	-15584,9838
		5000	0	0	0	149,2973	127,1396	2040,841231	0	0
		9750	16786,5	0	0	149,2973	127,1396	19666,66623	17625,825	17625,825
1B23	9500	250	-16787	0	0	149,2973	127,1396	-15584,9838	-17625,825	-15584,9838
		5000	0	0	0	149,2973	127,1396	2040,841231	0	0
		9750	16786,5	0	0	149,2973	127,1396	19666,66623	17625,825	17625,825
1B24	9550	225	-16875	0	0	149,2973	127,1396	-15688,4363	-17718,593	-15688,4363
		5000	0	0	0	149,2973	127,1396	2030,156199	0	0
		9775	16874,9	0	0	149,2973	127,1396	19742,7487	17718,5925	17718,5925
1B25	9500	250	-16787	0	0	149,2973	127,1396	-15584,9838	-17625,825	-15584,9838
		5000	0	0	0	149,2973	127,1396	2040,841231	0	0
		9750	16786,5	0	0	149,2973	127,1396	19666,66623	17625,825	17625,825
1B26	9500	250	-16787	0	0	149,2973	127,1396	-15584,9838	-17625,825	-15584,9838
		5000	0	0	0	149,2973	127,1396	2040,841231	0	0
		9750	16786,5	0	0	149,2973	127,1396	19666,66623	17625,825	17625,825
1B27	9500	250	-16787	0	0	149,2973	127,1396	-15584,9838	-17625,825	-15584,9838
		5000	0	0	0	149,2973	127,1396	2040,841231	0	0
		9750	16786,5	0	0	149,2973	127,1396	19666,66623	17625,825	17625,825
1B28	4550	225	-8039,9	0	0	149,2973	127,1396	-4180,74542	-8441,8425	-4180,74542
		2500	0	0	0	149,2973	127,1396	4261,097077	0	0
		4775	8039,85	0	0	149,2973	127,1396	12702,93958	8441,8425	8441,8425
1B29	5350	250	-9276,8	0	0	149,2973	127,1396	-6116,66382	-9740,5075	-6116,66382
		2925	176,7	0	0	149,2973	127,1396	3623,923682	185,535	185,535
		5600	9630,15	0	0	149,2973	127,1396	13735,58118	10111,6575	10111,6575
1B3	4775	0	-7295,7	0	0	149,2973	127,1396	-3600,1621	-7660,4745	-3600,1621
		2387,5	1141,73	0	0	149,2973	127,1396	4060,312398	1198,8165	1198,8165
		4775	9579,15	0	0	149,2973	127,1396	14118,4199	10058,1075	10058,1075
1B30	5350	250	-9276,8	0	0	149,2973	127,1396	-6116,66382	-9740,5075	-6116,66382
		2925	176,7	0	0	149,2973	127,1396	3623,923682	185,535	185,535
		5600	9630,15	0	0	149,2973	127,1396	13735,58118	10111,6575	10111,6575

1B31	4050	225	-7156,4	0	0	149,2973	127,1396	-2727,00906	-7514,1675	-2727,00906
		2250	0	0	0	149,2973	127,1396	4787,158444	0	0
		4275	7156,35	0	0	149,2973	127,1396	12801,32594	7514,1675	7514,1675
1B32	4050	225	-7156,4	0	0	149,2973	127,1396	-2727,00906	-7514,1675	-2727,00906
		2250	0	0	0	149,2973	127,1396	4787,158444	0	0
		4275	7156,35	0	0	149,2973	127,1396	12801,32594	7514,1675	7514,1675
1B33	4050	225	-7156,4	0	0	149,2973	127,1396	-2727,00906	-7514,1675	-2727,00906
		2250	0	0	0	149,2973	127,1396	4787,158444	0	0
		4275	7156,35	0	0	149,2973	127,1396	12801,32594	7514,1675	7514,1675
1B34	4050	225	-7156,4	0	0	149,2973	127,1396	-2727,00906	-7514,1675	-2727,00906
		2250	0	0	0	149,2973	127,1396	4787,158444	0	0
		4275	7156,35	0	0	149,2973	127,1396	12801,32594	7514,1675	7514,1675
1B35	2100	175	-3675,7	0	0	149,2973	127,1396	-1564,553125	-4170,6375	-4170,6375
		1200	126,7	0	0	149,2973	127,1396	5017,670536	-189,555	-189,555
		2275	3801,25	0	0	149,2973	127,1396	16201,13906	5514,4675	5514,4675
1B36	2100	225	-3622,4	0	0	149,2973	127,1396	-5014,209063	-3365,4375	-3365,4375
		1800	176,7	0	0	149,2973	127,1396	4017,670536	189,555	189,555
		2875	3920,75	0	0	149,2973	127,1396	13193,20906	4174,5375	4174,5375
1B37	4050	225	-7156,4	0	0	149,2973	127,1396	-2727,00906	-7514,1675	-2727,00906
		2250	0	0	0	149,2973	127,1396	4787,158444	0	0
		4275	7156,35	0	0	149,2973	127,1396	12801,32594	7514,1675	7514,1675
1B38	4050	225	-7156,4	0	0	149,2973	127,1396	-2727,00906	-7514,1675	-2727,00906
		2250	0	0	0	149,2973	127,1396	4787,158444	0	0
		4275	7156,35	0	0	149,2973	127,1396	12801,32594	7514,1675	7514,1675
1B39	4050	225	-7156,4	0	0	149,2973	127,1396	-2727,00906	-7514,1675	-2727,00906
		2250	0	0	0	149,2973	127,1396	4787,158444	0	0
		4275	7156,35	0	0	149,2973	127,1396	12801,32594	7514,1675	7514,1675
1B4	4050	225	-7156,4	0	0	149,2973	127,1396	-2727,00906	-7514,1675	-2727,00906
		2250	0	0	0	149,2973	127,1396	4787,158444	0	0
		4275	7156,35	0	0	149,2973	127,1396	12801,32594	7514,1675	7514,1675
1B40	4025	200	-7085	0	0	149,2973	127,1396	-2604,50765	-7421,4	-2604,50765
		2262,5	44,17	0	0	149,2973	127,1396	4816,892340	46,3785	46,3785
		4275	7156,35	0	0	149,2973	127,1396	12931,05985	7514,1675	7514,1675
1B41	4025	225	-7156,4	0	0	149,2973	127,1396	-2697,27515	-7514,1675	-2697,27515
		2137,5	-44,17	0	0	149,2973	127,1396	4716,892340	-46,3785	-46,3785
		4250	7068	0	0	149,2973	127,1396	12838,29835	7421,4	7421,4
1B42	4025	225	-7156,4	0	0	149,2973	127,1396	-2697,27515	-7514,1675	-2697,27515
		2137,5	-44,17	0	0	149,2973	127,1396	4816,892340	-46,3785	-46,3785
		4250	7068	0	0	149,2973	127,1396	12838,29835	7421,4	7421,4
1B43	4025	200	-7068	0	0	149,2973	127,1396	-2604,50765	-7421,4	-2604,50765
		2262,5	44,17	0	0	149,2973	127,1396	4816,892340	46,3785	46,3785
		4275	7156,35	0	0	149,2973	127,1396	12931,05985	7514,1675	7514,1675
1B44	4050	225	-7156,4	0	0	149,2973	127,1396	-2727,00906	-7514,1675	-2727,00906
		2250	0	0	0	149,2973	127,1396	4787,158444	0	0
		4275	7156,35	0	0	149,2973	127,1396	12801,32594	7514,1675	7514,1675
1B45	4050	225	-7156,4	0	0	149,2973	127,1396	-2727,00906	-7514,1675	-2727,00906
		2250	0	0	0	149,2973	127,1396	4787,158444	0	0
		4275	7156,35	0	0	149,2973	127,1396	12801,32594	7514,1675	7514,1675
1B46	4050	225	-7156,4	0	0	149,2973	127,1396	-2727,00906	-7514,1675	-2727,00906
		2250	0	0	0	149,2973	127,1396	4787,158444	0	0
		4275	7156,35	0	0	149,2973	127,1396	12801,32594	7514,1675	7514,1675
1B47	4500	225	-8039,2	0	0	149,2973	127,1396	-4180,74542	-8441,8425	-4180,74542
		2500	0	0	0	149,2973	127,1396	4261,097077	0	0
		4775	8039,85	0	0	149,2973	127,1396	12702,59936	8441,8425	8441,8425
1B5	4050	225	-7156,4	0	0	149,2973	127,1396	-2727,00906	-7514,1675	-2727,00906
		2250	0	0	0	149,2973	127,1396	4787,158444	0	0
		4275	7156,35	0	0	149,2973	127,1396	12801,32594	7514,1675	7514,1675
1B6	4050	225	-7156,4	0	0	149,2973	127,1396	-2727,00906	-7514,1675	-2727,00906
		2250	0	0	0	149,2973	127,1396	4787,158444	0	0
		4275	7156,35	0	0	149,2973	127,1396	12801,32594	7514,1675	7514,1675
1B7	4025	200	-7085	0	0	149,2973	127,1396	-2604,50765	-7421,4	-2604,50765
		2262,5	44,17	0	0	149,2973	127,1396	4816,892340	46,3785	46,3785
		4275	7156,35	0	0	149,2973	127,1396	12931,05985	7514,1675	7514,1675
1B8	750	0	10829,5	0	0	149,2973	127,1396	37221,65516	11370,996	11370,996
		375	12154,8	0	0	149,2973	127,1396	20830,63536	12762,3083	12762,3083
		750	12460	0	0	149,2973	127,1396	40004,67066	14154,021	14154,021
1B9	3225	225	-8040	0	0	149,2973	127,1396	-2522,034403	-5441,03115	-2522,034403
		1462,5	-2253,1	0	0	149,2973	127,1396	5019,997465	2365,755	2365,755
		3240	3533,82	0	0	149,2973	127,1396	9630,568465	3710,511	3710,511
1C1	2100	250	-3855	0	0	74,27159	74,27159	-3473,500	-3473,500	-3473,500
		1300	1175	0	0	74,27159	74,27159	0,000	127,670	0,000
		2550	2991,6	0	0	74,27159	74,27159	2721,180	2721,180	2721,180
1C10	2650	150	-2076,1	0	0	74,27159	74,27159	-3030,405	-3030,405	-3030,405
		1325	-117,8	0	0	74,27159	74,27159	0,000	-120,690	-120,690
		2500	2650,5	0	0	74,27159	74,27159	2793,035	2793,035	2793,035

1C11	2350	150	-2586,1	0	0	74,27159	74,27159	-3030,405	-3030,405	-3030,405
		1325	-117,8	0	0	74,27159	74,27159	0,000	-123,690	-123,690
		2500	2650,5	0	0	74,27159	74,27159	2783,025	2783,025	2783,025
1C12	2350	150	-2586,1	0	0	74,27159	74,27159	-3030,405	-3030,405	-3030,405
		1325	-117,8	0	0	74,27159	74,27159	0,000	-123,690	-123,690
		2500	2650,5	0	0	74,27159	74,27159	2783,025	2783,025	2783,025
1C13	2350	150	-2586,1	0	0	74,27159	74,27159	-3030,405	-3030,405	-3030,405
		1325	-117,8	0	0	74,27159	74,27159	0,000	-123,690	-123,690
		2500	2650,5	0	0	74,27159	74,27159	2783,025	2783,025	2783,025
1C14	2350	150	-2650,5	0	0	74,27159	74,27159	-2783,025	-2783,025	-2783,025
		1425	117,8	0	0	74,27159	74,27159	0,000	123,690	0,000
		2600	2886,1	0	0	74,27159	74,27159	3030,405	3030,405	3030,405
1C15	2350	150	-2650,5	0	0	74,27159	74,27159	2783,025	-2783,025	2783,025
		1425	117,8	0	0	74,27159	74,27159	0,000	123,690	0,000
		2600	2886,1	0	0	74,27159	74,27159	3030,405	3030,405	3030,405
1C16	2350	125	-2650,5	0	0	74,27159	74,27159	-2783,025	-2783,025	-2783,025
		1250	0	0	0	74,27159	74,27159	0,000	0,000	0,000
		2375	2650,5	0	0	74,27159	74,27159	2783,025	2783,025	2783,025
1C17	2350	125	-2650,5	0	0	74,27159	74,27159	-2783,025	-2783,025	-2783,025
		1250	0	0	0	74,27159	74,27159	0,000	0,000	0,000
		2375	2650,5	0	0	74,27159	74,27159	2783,025	2783,025	2783,025
1C18	4750	125	-5006,5	0	0	74,27159	74,27159	-5256,825	-5256,825	-5256,825
		2250	0	0	0	74,27159	74,27159	0,000	0,000	0,000
		4375	5006,5	0	0	74,27159	74,27159	5256,825	5256,825	5256,825
1C19	4250	125	-5006,5	0	0	74,27159	74,27159	-5256,825	-5256,825	-5256,825
		2250	0	0	0	74,27159	74,27159	0,000	0,000	0,000
		4375	5006,5	0	0	74,27159	74,27159	5256,825	5256,825	5256,825
1C2	2100	250	-2356	0	0	74,27159	74,27159	-2473,800	2473,800	-2473,800
		1300	117,8	0	0	74,27159	74,27159	0,000	123,690	0,000
		2350	2591,6	0	0	74,27159	74,27159	2721,180	2721,180	2721,180
1C20	4250	125	-5006,5	0	0	74,27159	74,27159	-5256,825	-5256,825	-5256,825
		2250	0	0	0	74,27159	74,27159	0,000	0,000	0,000
		4375	5006,5	0	0	74,27159	74,27159	5256,825	5256,825	5256,825
1C21	4250	125	-5006,5	0	0	74,27159	74,27159	-5256,825	-5256,825	-5256,825
		2250	0	0	0	74,27159	74,27159	0,000	0,000	0,000
		4375	5006,5	0	0	74,27159	74,27159	5256,825	5256,825	5256,825
1C22	4750	125	-5595,5	0	0	74,27159	74,27159	-5875,275	-5875,275	-5875,275
		2500	0	0	0	74,27159	74,27159	0,000	0,000	0,000
		4875	5595,5	0	0	74,27159	74,27159	5875,275	5875,275	5875,275
1C3	2100	250	-2356	0	0	74,27159	74,27159	-2473,800	-2473,800	-2473,800
		1300	117,8	0	0	74,27159	74,27159	0,000	123,690	0,000
		2350	2591,6	0	0	74,27159	74,27159	2721,180	2721,180	2721,180
1C4	2100	250	-2356	0	0	74,27159	74,27159	-2473,800	-2473,800	-2473,800
		1300	117,8	0	0	74,27159	74,27159	0,000	123,690	0,000
		2350	2591,6	0	0	74,27159	74,27159	2721,180	2721,180	2721,180
1C5	2350	250	-2650,5	0	0	74,27159	74,27159	-2783,025	-2783,025	-2783,025
		1425	117,8	0	0	74,27159	74,27159	0,000	123,690	0,000
		2600	2886,1	0	0	74,27159	74,27159	3030,405	3030,405	3030,405
1C6	2450	150	-2886,1	0	0	74,27159	74,27159	-3030,405	-3030,405	-3030,405
		1375	0	0	0	74,27159	74,27159	0,000	0,000	0,000
		2600	2886,1	0	0	74,27159	74,27159	3030,405	3030,405	3030,405
1C7	2350	250	-2650,5	0	0	74,27159	74,27159	-2783,025	-2783,025	2783,025
		1425	117,8	0	0	74,27159	74,27159	0,000	123,690	0,000
		2600	2886,1	0	0	74,27159	74,27159	3030,405	3030,405	3030,405
1C8	2350	150	-2886,1	0	0	74,27159	74,27159	-3030,405	-3030,405	-3030,405
		1325	-117,8	0	0	74,27159	74,27159	0,000	-123,690	-123,690
		2500	2650,5	0	0	74,27159	74,27159	2783,025	2783,025	2783,025
1C9	2350	150	-2886,1	0	0	74,27159	74,27159	3030,405	-3030,405	-3030,405
		1325	-117,8	0	0	74,27159	74,27159	0,000	-123,690	-123,690
		2500	2650,5	0	0	74,27159	74,27159	2783,025	2783,025	2783,025
2A1	2750	250	-33391	-7524,4	66030,49	570,3475	240,6796	62993,185	235486,916	62993,185
		1625	-16574	-4340,8	66030,49	570,3475	240,6796	62933,892	250367,623	62933,892
		3000	-2210,1	-1977,52	66030,49	570,3475	240,6796	100497,206	272921,057	100497,326
2A10	2750	250	-118047	-42413,22	29506,78	570,3475	240,6796	-63588,620	-44554,472	-44554,472
		1625	-96636	-36046,03	29506,78	570,3475	240,6796	-34421,867	-15387,719	-15387,719
		3000	-78113	-31319,47	29506,78	570,3475	240,6796	-10009,640	9024,508	9024,508
2A11	2750	250	-52069	7302,21	68956,38	570,3475	240,6796	63335,090	248257,559	63335,090
		1625	-14260	-4130,62	68956,38	570,3475	240,6796	93475,787	268198,256	83475,787
		3000	-1896,2	-1775,33	68956,38	570,3475	240,6796	101039,231	283761,700	101039,231
2A12	1100	0	70287,9	29226,76	59788,29	570,3475	240,6796	99678,286	339619,287	339619,287
		550	75117,5	29985,03	59788,29	570,3475	240,6796	372593,485	661468,485	661468,485
		1100	80609,2	30253,78	59788,29	570,3475	240,6796	382841,916	371716,916	371716,916
2A13	1100	0	71416,1	29846,66	61509,76	570,3475	240,6796	368561,674	364066,842	364066,842
		550	76828,8	30602,91	61509,76	570,3475	240,6796	375039,145	371144,219	371144,219
		1100	84903,6	32871,66	61509,76	570,3475	240,6796	385899,041	382005,015	382005,015

2A14	1750	0	39026	11903,23	67046,46	570,3475	240,6796	302670,356	328773,597	302672,596
	875	39056,1	12060,91	67046,46	570,3475	240,6796	210244,382	338861,472	218248,382	
	1750	44910,2	13732	67046,46	570,3475	240,6796	239035,119	193504,309	239593,119	
2A15	1750	0	29492,7	12071,2	70821,99	570,3475	240,6796	308296,032	341789,453	308296,032
	875	38070,8	13028,23	70821,99	570,3475	240,6796	219407,224	351630,340	219407,224	
	1750	49611,7	15099,31	70821,99	570,3475	240,6796	238026,772	366497,187	238026,772	
2A16	4000	0	-21941	9937,95	26030,45	570,3475	240,6796	261141,917	68745,467	261141,917
	2000	501,79	62,03	26030,45	570,3475	240,6796	76706,351	113610,407	76706,351	
	4000	32964,6	10062,02	26030,45	570,3475	240,6796	117201,780	157078,336	117201,780	
2A17	4000	0	-31442	14777,34	32960,49	570,3475	240,6796	282851,414	95170,8521	282851,414
	2000	447,82	202,66	32960,49	570,3475	240,6796	72196,184	169740,162	72196,184	
	4000	33440,6	10212,66	32960,49	570,3475	240,6796	117961,204	194305,692	117961,204	
2A18	4000	0	-8466,3	-2054,52	32191,05	570,3475	240,6796	31210,557	94306,097	31210,557
	2000	2770,29	715,62	32191,05	570,3475	240,6796	76703,477	130971,057	76703,477	
	4000	37201	10715,68	32191,05	570,3475	240,6796	120340,486	167437,966	120340,486	
2A19	4000	0	-21825	-7002,53	-34002,45	570,3475	240,6796	41006,209	-133413,912	-133417,912
	2000	10569,5	2797,47	-34002,45	570,3475	240,6796	83171,109	-88852,980	99253,980	
	4000	43032,3	12797,47	-34002,45	570,3475	240,6796	130736,096	-44209,042	-44209,042	
2A2	2750	250	-117708	-42481,47	28719,01	570,3475	240,6796	92001,69	-47506,100	-47506,100
	1625	-96296	-34094,27	28719,01	570,3475	240,6796	-34114,942	-18889,427	-18889,427	
	3000	-77772	81367,7	28719,01	570,3475	240,6796	9710,715	60020,000	60020,000	
2A20	4000	0	-29691	-9257,13	70309,02	570,3475	240,6796	81219,513	97642,547	81219,513
	2000	2701,99	740,87	32609,02	570,3475	240,6796	76754,441	140207,477	76754,441	
	4000	29194,3	10742,87	32609,02	570,3475	240,6796	120349,383	164772,413	120349,383	
2A21	4000	0	-31242	9717,45	33500,62	570,3475	240,6796	29002,449	97590,203	29002,449
	2000	1100,82	282,55	33500,62	570,3475	240,6796	72567,389	140158,143	72567,389	
	4000	33543,6	10282,55	33500,62	570,3475	240,6796	112132,329	166720,083	112132,329	
2A22	4000	0	-32164	-9930,11	27524,25	570,3475	240,6796	27968,325	91455,225	27968,325
	2000	278,6	119,09	27524,25	570,3475	240,6796	72533,265	140020,265	72533,265	
	4000	32721,4	10119,89	27524,25	570,3475	240,6796	117098,205	160585,205	117098,205	
2A23	2600	0	34736	13934,62	-47674,01	570,3475	240,6796	164150,053	-147026,712	-147026,712
	1300	51819,5	20159,62	-47674,01	570,3475	240,6796	126524,304	-124652,462	-124652,462	
	2600	80607,6	31034,62	-47674,01	570,3475	240,6796	228170,265	-83006,901	-83006,901	
2A24	2600	0	35633,4	16286,08	-47075,68	570,3475	240,6796	165497,617	-143176,163	-143176,163
	1300	52742,2	20511,08	-47075,68	570,3475	240,6796	187961,878	-120801,902	-120801,902	
	2600	81930	31386,08	-47075,68	570,3475	240,6796	229507,859	-79155,941	-79155,941	
2A25	1750	250	-50137	-10301,58	83513,53	570,3475	240,6796	101373,203	287296,096	101373,203
	1125	-41065	-8236,73	83513,53	570,3475	240,6796	112436,758	298359,621	112436,758	
	2000	-32887	-7879,71	83513,53	570,3475	240,6796	123028,634	307951,598	123028,634	
2A26	1750	0	40792,6	20035,42	-66872,01	570,3475	240,6796	257155,843	-203540,542	-203540,542
	875	58655,1	21999,48	-66872,01	570,3475	240,6796	249021,199	-196175,186	-196175,186	
	1750	78790	26335,42	-66872,01	570,3475	240,6796	262905,165	-176791,220	-176791,220	
2A27	1750	0	50116,6	20340,45	-69128,52	570,3475	240,6796	239032,203	-216141,524	-216141,524
	875	59982,1	22459,49	-69128,52	570,3475	240,6796	251397,560	-202776,167	-202776,167	
	1750	74107	26795,41	-69128,52	570,3475	240,6796	270761,526	-184892,201	-184892,201	
2A29	1350	0	-9809,6	2864,62	83637,35	570,3475	240,6796	207431,464	345034,704	207431,464
	675	-2797,7	3434,16	83637,35	570,3475	240,6796	214341,881	351945,123	214341,881	
	1350	5218,84	5142,76	83637,35	570,3475	240,6796	224553,310	362156,550	224553,310	
2A3	2750	250	-125514	-45405,65	32608,2	570,3475	240,6796	-74571,526	-40211,413	-40211,413
	1625	-104104	-39038,46	32608,2	570,3475	240,6796	-45404,772	-13344,660	-13344,660	
	3000	-85580	-34311,9	32608,2	570,3475	240,6796	-20992,546	11067,567	11067,567	
2A30	2750	0	13169,2	6836,21	65010,09	570,3475	240,6796	105899,955	294048,008	105899,955
	1375	31694,3	11562,77	65010,09	570,3475	240,6796	150312,182	318460,233	150312,182	
	2750	58102	17929,96	65010,09	570,3475	240,6796	179475,955	347626,006	179475,955	
2A31	2190	0	37211,7	20008	28438,26	570,3475	240,6796	218315,054	232861,419	218315,054
	1375	93734,9	35534,57	28438,26	570,3475	240,6796	242727,281	257273,646	242727,281	
	2750	117146	41901,76	28438,26	570,3475	240,6796	271894,034	286440,599	271894,034	
2A32	2750	0	37014,4	34792,47	33308,37	570,3475	240,6796	252581,530	267582,307	252581,530
	1375	105532	39319,01	33308,37	570,3475	240,6796	266993,747	281994,524	266993,747	
	2750	136948	45666,2	33308,37	570,3475	240,6796	296180,510	311161,337	296180,510	
2A33	2750	0	30754,7	31623,13	32066,32	570,3475	240,6796	222893,810	260678,027	222892,810
	1375	99277,9	36352,3	32066,32	570,3475	240,6796	247306,037	277090,254	247306,037	
	2750	120689	40719,42	32066,32	570,3475	240,6796	276472,790	306257,007	276472,790	
2A34	2750	0	33271,5	13633,47	47699,25	570,3475	240,6796	154354,904	249797,027	154354,904
	1375	91794,6	18560,03	47699,25	570,3475	240,6796	172766,720	274209,243	172766,720	
	2750	72305,3	24927,22	47699,25	570,3475	240,6796	207933,473	303375,996	207933,473	
2A35	2775	0	56227	34079,39	24273,2	570,3475	240,6796	184271,011	186269,118	186269,118
	1387,5	74994,9	28892,28	24273,2	570,3475	240,6796	213020,820	211028,927	211028,927	
	2775	96398,6	35203,52	24273,2	570,3475	240,6796	242130,624	240138,931	240138,931	
2A36	2750	0	32381,3	12709,75	47176,26	570,3475	240,6796	152079,961	246326,010	152079,961
	1375	90904,2	18236,07	47176,26	570,3475	240,6796	177492,178	270738,227	177492,178	
	2750	72315,3	24603,5	47176,26	570,3475	240,6796	206658,931	299904,980	206658,931	
2A37	2700	0	30593,2	21612,84	32333,19	570,3475	240,6796	222710,649	253615,719	222710,645
	1375	99116,4	36339,41	32333,19	570,3475	240,6796	247122,896	278027,957	247122,896	
	2750	120527	42706,59	32333,19	570,3475	240,6796	276269,628	307194,699	276269,628	

2A33	2750	0	87215,7	34668,18	33847,65	570,3475	240,6796	233869,006	290135,018	282269,209	
		1375	105729	39301,74	33847,65	570,3475	240,6796	257281,426	294547,229	257281,426	
		2750	130150	45758,93	33847,65	570,3475	240,6796	286442,189	323713,992	286442,189	
2A39	2750	0	77030,6	30847,41	29152,43	570,3475	240,6796	218103,606	235699,449	218153,606	
		1375	95543,8	33571,87	29152,43	570,3475	240,6796	242965,233	260111,676	242965,833	
		2750	116954	41939,16	29152,43	570,3475	240,6796	271732,586	289278,429	271732,586	
2A4	2750	250	-17801,7	-4091,508	35703,34	570,3475	240,6796	-56316,559	-19838,698	-19838,698	
		1625	-91610	-34147,89	35703,34	570,3475	240,6796	-27151,835	9307,865	9307,865	
		3000	-38087	-29401,32	35703,34	570,3475	240,6796	-2739,608	33920,092	33920,092	
2A40	1750	0	11572,3	6433,95	61894,95	570,3475	240,6796	122779,858	201944,321	123779,858	
		1375	30070,3	11160,52	61894,95	570,3475	240,6796	146192,096	225356,559	146192,096	
		2750	51426,1	17547,71	61894,95	570,3475	240,6796	171308,847	250523,312	171308,847	
2A42	1100	150	6851,52	11002,75	78435,8	570,3475	240,6796	348480,387	407674,227	348480,387	
		700	29743	12440,9	78435,8	570,3475	240,6796	354701,942	422065,467	354870,942	
		1250	366694,3	110202,78	78435,8	570,3475	240,6796	667070,002	434364,544	667070,002	
2A5	2750	250	-28540	-12503,06	58158,34	570,3475	240,6796	80773,042	190145,744	80773,042	
		1625	-17670	-6136,57	58158,34	570,3475	240,6796	79939,807	219310,508	79939,807	
		3000	893,52	-1410,01	58158,34	570,3475	240,6796	104252,003	243702,724	104252,003	
2A6	2775	225	-11778	-40209,25	25379,96	570,3475	240,6796	61907,035	-59490,565	-59490,565	
		1612,5	-96374	-33899,71	25379,96	570,3475	240,6796	-32837,044	-30190,545	-30190,545	
		3000	-77686	-29055,81	25379,96	570,3475	240,6796	-8077,225	-5430,726	-5430,726	
2A7	2750	250	-37958	-11921,03	59817,94	570,3475	240,6796	53521,556	192865,577	52521,556	
		1625	-16547	-5504,04	59817,94	570,3475	240,6796	91682,309	228009,339	91682,309	
		3000	1976,25	-821,43	59817,94	570,3475	240,6796	106100,536	250441,551	106100,536	
2A8	2750	250	-112899	-40443,93	34056,53	570,3475	240,6796	-56115,249	-17972,147	17972,147	
		1625	-91403	-34076,73	34056,53	570,3475	240,6796	-26948,492	11194,607	11194,607	
		3000	-72965	-29250,12	34056,53	570,3475	240,6796	-2526,276	35606,823	35606,823	
2A9	2750	250	-125449	-45348,34	33121,85	570,3475	240,6796	-74442,817	-40225,374	-40225,374	
		1625	-104038	-38921,16	33121,85	570,3475	240,6796	-45276,074	-11058,632	-11058,632	
		3000	-85515	-34254,6	33121,85	570,3475	240,6796	-20861,858	13353,585	13353,585	
2B1	6750	225	-11303	43,54	-134,96	302,42	127,1846	11567,632	-13410,507	-13410,507	
		3900	250,62	43,54	-134,96	302,42	127,1846	23718,174	-257,964	-257,964	
		6775	11824,5	43,54	-134,96	302,42	127,1846	35870,717	11894,579	11894,579	
2B10	3275	225	-8331	41,39	-1819,46	302,42	127,1846	17114,679	-37345,665	-37345,665	
		1962,5	-8216,3	41,39	-1819,46	302,42	127,1846	38235,482	-16234,863	-16234,863	
		3500	11898,8	41,39	-1819,46	302,42	127,1846	59306,284	4895,940	4895,940	
2B11	750	0	19168,9	101,05	16872,33	302,42	127,1846	224874,731	91097,344	91097,344	
		375	20775,4	101,05	16872,33	302,42	127,1846	229511,556	95934,069	95934,069	
		750	28381,9	101,05	16872,33	302,42	127,1846	234348,381	100770,894	100770,894	
2B12	4025	250	-34543	-5998,02	-324,67	302,42	127,1846	-4053,382	-43511,643	-4053,382	
		2262,5	33,65	-4,33	-324,67	302,42	127,1846	29114,933	-1343,328	-1343,328	
		4275	34451,3	5210,51	-324,67	302,42	127,1846	60054,569	40596,308	40596,308	
2B13	4050	225	-34786	-5483,62	210,55	302,42	127,1846	-4423,092	-41398,277	-4423,092	
		2250	-121,79	78,1	210,55	302,42	127,1846	27813,620	838,456	838,456	
		4275	34541,9	5639,82	210,55	302,42	127,1846	60050,332	43075,148	43075,148	
2B14	4050	225	-35525	-5812,17	-768,13	302,42	127,1846	-5334,523	-46420,164	-5334,523	
		2250	-661,27	-250,45	-768,13	302,42	127,1846	36902,189	-4183,452	-4183,452	
		4275	34002,5	5311,27	-768,13	302,42	127,1846	79138,911	38053,271	38053,271	
2B15	4050	225	-35703	-5703,81	644,2	302,42	127,1846	-5617,173	-40771,028	-5617,173	
		2250	-1038,8	-142,09	644,2	302,42	127,1846	36619,550	1465,695	1465,695	
		4275	33624,9	5419,63	644,2	302,42	127,1846	78856,262	43702,407	43702,407	
2B16	4550	225	-36498	-5095,13	948,98	302,42	127,1846	-9974,169	-39687,564	-9974,169	
		2500	136,26	-158,41	948,98	302,42	127,1846	33675,053	3962,459	3962,459	
		4775	36771	4778,3	948,98	302,42	127,1846	77525,855	47612,460	47612,460	
2B17	4550	225	-37548	-5531,17	1085,19	302,42	127,1846	-11524,060	-40465,373	-11524,060	
		2500	-913,03	-394,46	1085,19	302,42	127,1846	32335,942	2154,629	2154,629	
		4775	35721,4	4640,26	1085,19	302,42	127,1846	75975,854	44834,641	44834,641	
2B18	1750	250	-34132	-8905	82124,91	302,42	127,1846	40409,390	299736,234	42429,290	
		1125	-25060	-7440,13	82124,91	302,42	127,1846	53492,825	310799,759	53492,825	
		2000	-16932	-6483,12	82124,91	302,42	127,1846	65084,711	320041,645	65084,711	
2B19	2750	0	7222,01	4176,82	82083,64	302,42	127,1846	67725,482	356720,060	67725,482	
		1375	21585,8	6540,1	82083,64	302,42	127,1846	85289,906	374283,483	85289,906	
		2750	37393,4	9723,69	82083,64	302,42	127,1846	105229,603	394084,180	105229,603	
2B2	4775	0	-7368,2	-78,85	-18626,41	302,42	127,1846	24291,698	-86050,419	-86050,419	
		2387,5	1069,12	-78,85	-18626,41	302,42	127,1846	33150,989	-77191,128	-77191,128	
		4775	9206,56	-78,85	-18626,41	302,42	127,1846	42010,290	-68331,827	-68331,827	
2B20	2150	125	-31718	-9538,64	-4516,64	302,42	127,1846	41809,099	-48427,512	-48427,512	
		1200	4987,63	1331,23	-4516,64	302,42	127,1846	77951,536	-12335,085	-12335,085	
		2275	25406,2	5429,97	-4516,64	302,42	127,1846	103694,681	13408,070	13408,070	
2B21	2150	225	-12931	-5705,73	5437,64	302,42	127,1846	52406,790	3926,155	3926,155	
		1300	-1841,6	-952,04	5437,64	302,42	127,1846	68383,359	19904,724	19904,724	
		2375	15462,6	6721,58	5437,64	302,42	127,1846	94610,375	46131,740	46131,740	
2B22	4050	225	-24823	-10457,03	-284,96	302,42	127,1846	813,466	-38242,859	-38242,859	
		2250	1557,81	413,27	-284,96	302,42	127,1846	39929,129	872,802	872,802	
		4275	27940,5	11283,58	-284,96	302,42	127,1846	79044,810	39928,484	39928,484	

2019	4500	0	-20477	-12013,06	-158,28	108,1772	74,27159	-1247577,211	-1417538,749	-1417538,749	-1417538,749
		2250	1779,39	-338,05	-108,28	108,1772	74,27159	1422,509	-1756,936	1422,509	1422,509
		4500	25474,6	11336,95	-158,28	108,1772	74,27159	454972,599	38203,862	38203,862	38203,862
2018	4500	0	-25888	-21993,07	259,6	108,1772	74,27159	-1585075,2	-1541315,69	-1585075,2	-1585075,2
		2250	3950,4	2611,76	259,6	108,1772	74,27159	7803,746	1366,107	1366,107	1366,107
		4500	29996,2	20156,23	259,6	108,1772	74,27159	47288,146	41546,907	41546,907	41546,907
2017	4500	0	-32674	-14478,32	70,56	108,1772	74,27159	42099,783	-1491212,157	-1491212,157	-1491212,157
		2250	-4472,9	-2703,12	70,56	108,1772	74,27159	-5039,916	-9151,412	-5039,916	-5039,916
		4500	19736,1	8316,73	70,56	108,1772	74,27159	37084,975	40835,306	40835,306	40835,306
2016	4500	0	-4851,9	-2261,09	-1852,17	108,1772	74,27159	1617,286	-1491211,43	1617,286	1617,286
		1800	-7017,7	-3361,78	1824,83	108,1772	74,27159	4215,766	-140325,582	4215,766	4215,766
		2250	-4601,9	-2261,89	-1852,17	108,1772	74,27159	5013,226	-148927,761	5013,226	5013,226
2020	4500	0	-25534	15334,81	-104,11	108,1772	74,27159	-46609,362	-1389159,075	-1389159,075	-1389159,075
		2250	9138,5	-4459,87	-104,11	108,1772	74,27159	9639,248	-13659,173	-13659,173	-13659,173
		4500	17068,5	8418,13	-104,11	108,1772	74,27159	36000,372	26830,505	26830,505	26830,505
2021	4500	0	-35097	-10285,27	-125,14	108,1772	74,27159	-46311,993	-1384439,937	-1384439,937	-1384439,937
		2250	-8093,9	-3413,27	-125,14	108,1772	74,27159	-6331,783	-11430,133	-6331,783	-6331,783
		4500	17916,2	9461,73	-125,14	108,1772	74,27159	23645,017	26727,668	26727,668	26727,668
2022	4500	0	-30947	-14007,56	74,23	108,1772	74,27159	-41030,211	-1497157,47	-1497157,47	-1497157,47
		2250	-6741,9	-2682,56	24,53	108,1772	74,27159	3230,41	9130,147	3230,41	3230,41
		4500	19459,1	9242,44	24,53	108,1772	74,27159	36729,369	30239,654	30239,654	30239,654
2023	4500	0	-29939	-11627,53	200,36	108,1772	74,27159	-38650,419	-1386830,981	-1386830,981	-1386830,981
		2250	261,1	267,47	200,36	108,1772	74,27159	7127,396	1376,141	1376,141	1376,141
		4500	26462,1	12122,43	200,36	108,1772	74,27159	47107,206	41355,921	41355,921	41355,921
2024	4500	0	-27209	12260,12	-146,87	108,1772	74,27159	34870,203	-1420506,979	-1420506,979	-1420506,979
		2250	-1083,6	-385,13	-146,87	108,1772	74,27159	5139,593	2079,179	2079,179	2079,179
		4500	23192,7	11489,35	-146,87	108,1772	74,27159	43109,397	37900,622	37900,622	37900,622
2025	4500	0	-19107	-9233,68	-1774,84	108,1772	74,27159	-23166,549	-1321358,658	-1321358,658	-1321358,658
		2250	7094,45	3619,32	-1774,84	108,1772	74,27159	16012,251	2766,162	2766,162	2766,162
		4500	33295,5	14514,32	-1774,84	108,1772	74,27159	56793,051	42748,962	42748,962	42748,962
2026	5000	0	-28376	-12400,08	-41,37	108,1772	74,27159	-36950,017	-1420056,336	-1420056,336	-1420056,336
		2000	2138,4	-900,56	-41,37	108,1772	74,27159	2742,602	-3364,211	2740,608	2740,608
		5000	24105,6	10659,94	-41,37	108,1772	74,27159	42449,233	36328,412	36328,412	36328,412
2027	2850	150	-2231,5	-2596,81	28372,05	108,1772	74,27159	-13024,729	72003,446	-13024,729	-13024,729
		1425	-3383,5	-307,37	28372,05	108,1772	74,27159	3534,023	94392,177	3534,023	3534,023
		2600	15041,7	1003,09	28372,05	108,1772	74,27159	30417,374	117955,449	30417,374	30417,374
2028	3450	150	-13612	-146,03	-21717,54	108,1772	74,27159	-2237,526	-105660,347	-2237,526	-2237,526
		1375	-7,85	-146,03	-21717,54	108,1772	74,27159	11947,596	-91375,983	11947,596	11947,596
		2600	13597	-146,03	-21717,54	108,1772	74,27159	26202,636	-78090,171	26202,636	26202,636
2029	2850	250	-6592,7	4560,41	26789,75	108,1772	74,27159	-1009,422	93824,093	-1009,422	-1009,422
		1425	2012,31	927,4	26789,75	108,1772	74,27159	15901,131	115213,648	15901,131	15901,131
		2600	12206,4	4660,21	26789,75	108,1772	74,27159	31204,824	131276,848	31204,824	31204,824
2033	2100	250	-9706,6	-2284,34	-39254,55	108,1772	74,27159	1431,911	-153365,805	1431,911	1431,911
		1300	-7238,2	2284,34	-39254,55	108,1772	74,27159	4039,401	-149768,315	4039,401	4039,401
		2350	-4759	-2284,34	-39254,55	108,1772	74,27159	6626,891	-147170,825	6626,891	6626,891
2030	2350	150	-10408	-1024,12	-30059,01	108,1772	74,27159	-5742,553	-144614,831	-5742,553	-5742,553
		1325	1956,93	1143,86	-30059,01	108,1772	74,27159	15830,265	-122992,013	15830,265	15830,265
		2500	20829,1	3599,55	-30059,01	108,1772	74,27159	38356,468	-100535,810	38356,468	38356,468
2031	2350	150	-13932	139,52	-29659,82	108,1772	74,27159	-2129,887	-139320,567	-2129,887	-2129,887
		1325	4303,44	2028,47	-29659,82	108,1772	74,27159	19482,941	-117712,739	19482,941	19482,941
		2500	22454,6	4484,16	-29659,82	108,1772	74,27159	41939,144	-95256,536	41939,144	41939,144
2032	2350	150	-17271	-2526,19	-29463,6	108,1772	74,27159	-8225,215	-144096,771	-8225,215	-8225,215
		1325	4967,45	1746,62	-29463,6	108,1772	74,27159	19674,183	-116607,368	19674,183	19674,183
		2500	28217,5	6654,43	-29463,6	108,1772	74,27159	49239,941	-87131,617	49239,941	49239,941
2033	3250	150	-17230	-2099,79	-29666,77	108,1772	74,27159	-8200,225	-148429,095	-8200,225	-8200,225
		1325	5004,32	1733,03	-29666,77	108,1772	74,27159	19699,178	-117935,692	19699,178	19699,178
		2600	28264,9	6640,24	-29666,77	108,1772	74,27159	49264,931	-87969,936	49264,931	49264,931
2034	2250	150	-13801	-1100,69	-29948,55	108,1772	74,27159	-1993,811	-140402,157	-1993,811	-1993,811
		1325	4603,7	1999,02	-29948,55	108,1772	74,27159	19567,792	-113840,554	19567,792	19567,792
		2500	23554,9	4076,68	-29948,55	108,1772	74,27159	41954,663	-90453,683	41954,663	41954,663
2035	2350	150	-6849,2	-1119,43	-30041,74	108,1772	74,27159	2157,385	-140002,339	2157,385	2157,385
		1325	1111,53	1046,93	-30041,74	108,1772	74,27159	14090,934	-127268,820	14090,934	14090,934
		2500	13036,9	3100,58	-30041,74	108,1772	74,27159	26928,542	-113231,202	26928,542	26928,542
2036	2650	250	-7522,2	-4364,07	28443,82	108,1772	74,27159	240,915	107088,524	240,915	240,915
		1425	5883,36	643,8	28443,82	108,1772	74,27159	17378,479	134218,087	17378,479	17378,479
		2600	14077,9	4976,61	28443,82	108,1772	74,27159	32841,671	139681,280	32841,671	32841,671
2037	2350	250	-4829,1	-3577,05	25101,68	108,1772	74,27159	2768,779	91671,599	2768,779	2768,779
		1425	297,89	-167,59	25101,68	108,1772	74,27159	12719,481	105522,081	12719,481	12719,481
		2600	6839,06	1942,3	25101,68	108,1772	74,27159	21844,864	114647,484	21844,864	21844,864
2038	2250	125	-14273	-2033,14	942,13	108,1772	74,27159	-6280,534	-16109,111	-6280,534	-6280,534
		1250	2992,13	1011,07	942,13	108,1772	74,27159	17929,512	8160,936	8160,936	8160,936
		2375	13090,1	2944,96	942,13	108,1772	74,27159	36112,935	26823,759	26823,759	26823,759
2039	2250	125	-13221	-3867,58	-1201,58	108,1772	74,27159	-3707,592	-21939,751	-3707,592	-3707,592
		1250	-6167,5	-1983,5	-1201,58	108,1772	74,27159	4679,284	-13552,865	4679,284	4679,284
		2375	3954,9	1914,51	-1201,58	108,1772	74,27159	18613,402	381,245	381,245	381,245

2C4	2100	250	-5025,4	-471,59	-30915,81	108,1772	74,27159	8335,483	-130660,265	8335,483	
		1300	-2551,8	-471,59	-30915,81	108,1772	74,27159	109102,975	-130660,773	109102,975	
		2350	7722	-471,59	-30915,81	108,1772	74,27159	135550,465	-130460,283	135550,465	
2C40	4250	125	-12763	-4875,57	854,27	108,1772	74,27159	11542,459	-18909,095	-11542,459	
		2250	1662,04	474,57	304,27	108,1772	74,27159	9324,011	3857,379	3857,379	
		4375	16687,2	5826,91	304,27	108,1772	74,27159	29991,679	24823,284	24823,284	
2C41	4250	125	-14863	-5241,67	944,5	108,1772	74,27159	-13269,016	-18582,686	-13269,016	
		2250	301,8	110,48	944,5	108,1772	74,27159	7497,464	2383,794	2383,794	
		4375	14209,1	5460,02	944,5	108,1772	74,27159	26263,944	23150,264	23150,264	
2C42	4250	125	-14500	-5365,02	796,16	108,1772	74,27159	-13942,024	-19870,764	-13942,024	
		2250	-195,17	18,04	296,13	108,1772	74,27159	8938,448	1007,706	1007,706	
		4375	14290,1	5838,8	296,13	108,1772	74,27159	27299,993	21554,162	21554,162	
2C43	4250	125	-12840	-4744,46	171,71	108,1772	74,27159	-10768,361	-17011,749	-10768,361	
		2250	2072,48	307,89	171,71	108,1772	74,27159	10005,109	3748,721	3748,721	
		4375	16500,7	6166,25	171,71	108,1772	74,27159	30774,573	24515,199	24515,199	
2C44	4750	125	-15514	-6915,19	-257,57	108,1772	74,27159	-20454,361	-27626,129	-20454,361	
		2500	-1007	-709,36	-227,57	108,1772	74,27159	3420,959	-3780,609	3420,959	
		4875	14579,8	5308,49	-227,57	108,1772	74,27159	27296,968	20094,909	20094,909	
2C5	4500	0	-20084	-5883,6	1815,97	108,1772	74,27159	-20191,382	-24117,072	-24117,072	
		2250	5837,08	2006,4	1815,97	108,1772	74,27159	14928,415	15862,722	14928,415	
		4500	22038,1	15881,4	1815,97	108,1772	74,27159	54808,215	55842,528	54808,215	
2C6	4500	0	-26935	-12188,82	-64,61	108,1772	74,27159	-34478,382	-41531,806	-34478,382	
		2250	-733,59	-313,28	-64,61	108,1772	74,27159	5492,918	1371,206	5492,918	
		4500	25467,4	11561,12	-64,61	108,1772	74,27159	44472,718	38908,595	38908,595	
2C7	4500	0	-25301	-11404,33	293,68	108,1772	74,27159	-31843,056	-37302,391	-31843,056	
		2250	999,79	470,68	293,68	108,1772	74,27159	9136,255	2777,450	2777,450	
		4500	27200,8	12345,68	293,68	108,1772	74,27159	45116,595	42757,250	42757,250	
2C8	4500	0	-34161	-15017,33	-1218,61	108,1772	74,27159	-43065,034	-56775,951	-43065,034	
		2250	-7979,6	-3142,33	-1218,61	108,1772	74,27159	-5085,234	-16796,157	-5085,234	
		4500	18221,4	8732,67	-1218,61	108,1772	74,27159	34894,566	23183,643	23183,643	
2C9	4500	0	-35214	-15621,46	-411,33	108,1772	74,27159	-46784,209	-55104,557	-46784,209	
		2250	-9012,3	-3746,46	-411,33	108,1772	74,27159	-6804,409	-15124,757	-6804,409	
		4500	17188,3	8128,55	-411,33	108,1772	74,27159	33175,401	24855,054	24855,054	
3A1	2750	250	-52714	-7905,03	83479,9	678,7647	240,9291	75663,649	286967,919	75663,649	
		1625	-24875	-4719,48	83479,9	678,7647	240,9291	108237,158	319541,429	108237,158	
		3000	1520,07	-2356,18	83479,9	678,7647	240,9291	132433,394	349737,665	132433,394	
3A10	2750	250	-118212	-42064,57	39698,61	678,7647	240,9291	-20979,005	-1556,152	-1556,152	
		1625	-96801	-35697,37	39698,61	678,7647	240,9291	167,769	27610,623	167,769	
		3000	-73273	-30970,61	39698,61	678,7647	240,9291	24599,986	52022,838	24599,986	
3A11	2750	250	-51010	-7216,74	87638,07	678,7647	240,9291	78173,632	306942,216	78173,632	
		1625	-23171	-4823,15	87638,07	678,7647	240,9291	110747,141	329515,726	110747,141	
		3000	3224,23	-1669,87	87638,07	678,7647	240,9291	140943,388	369711,972	140943,388	
3A12	1100	0	84737,8	28358,64	82337,6	678,7647	240,9291	467234,245	464773,890	464773,890	
		550	94958	29314,89	82337,6	678,7647	240,9291	478764,541	476304,486	476304,486	
		1100	107245	31583,64	82337,6	678,7647	240,9291	494678,662	492218,307	492218,307	
3A13	1100	0	84519,8	28573,42	82731,65	678,7647	240,9291	467026,187	466220,843	466220,843	
		550	94745,1	29329,67	82731,65	678,7647	240,9291	478556,783	477751,439	477751,439	
		1100	107632	31598,42	82731,65	678,7647	240,9291	494470,604	493665,260	493665,260	
3A14	4000	0	-32232	-10106,39	-35796,38	678,7647	240,9291	51321,248	194800,074	51321,248	
		2000	210,83	-106,39	-35796,38	678,7647	240,9291	95886,188	-150235,134	95886,188	
		4000	32653,6	9893,61	-25796,38	678,7647	240,9291	140451,117	-105670,205	140451,117	
3A15	4000	0	-34202	-10437,44	-43103,45	678,7647	240,9291	48904,673	-227906,343	48904,673	
		2000	-1759,6	-437,44	-43103,45	678,7647	240,9291	93469,613	-183341,402	93469,613	
		4000	30693,2	9562,56	-43103,45	678,7647	240,9291	138034,553	-138776,463	138034,553	
3A16	4000	0	-30257	-11333,7	-40556,12	678,7647	240,9291	31179,927	-254932,303	31179,927	
		2000	-344,08	-1232,7	-40556,12	678,7647	240,9291	94119,857	-171992,373	94119,857	
		4000	49598,7	8766,3	-40556,12	678,7647	240,9291	157059,787	-109052,453	157059,787	
3A17	4000	0	-38096	-12152,12	-12716,71	678,7647	240,9291	43015,874	-106170,854	43015,874	
		2000	-5653,3	-2152,12	-12716,71	678,7647	240,9291	87580,814	-61605,894	87580,814	
		4000	26799,5	7847,88	-12716,71	678,7647	240,9291	132145,754	-17040,954	132145,754	
3A18	4000	0	-30145	-11267,03	-40954,24	678,7647	240,9291	31293,674	-236490,660	31293,674	
		2000	-202,41	-1267,03	-40954,24	678,7647	240,9291	94233,614	-173550,720	94233,614	
		4000	49740,4	8732,97	-40954,24	678,7647	240,9291	157173,554	-110610,780	157173,554	
3A19	4000	0	-31443	-10033,86	-43820,47	678,7647	240,9291	51700,823	-228121,677	51700,823	
		2000	999,79	533,86	-43820,47	678,7647	240,9291	96265,752	-183536,745	96265,752	
		4000	33440,6	9466,14	-43820,47	678,7647	240,9291	140830,692	-123991,808	140830,692	
3A2	2750	250	-117907	-43161,31	38612,78	678,7647	240,9291	-38823,237	-5960,871	-5960,871	
		1625	-96556	-30794,12	38612,78	678,7647	240,9291	340,516	23205,882	340,516	
		3000	-78003	-31067,56	38612,78	678,7647	240,9291	24755,743	47618,109	24755,743	
3A20	4000	0	-32321	-10187,57	-36719,28	678,7647	240,9291	51142,779	-198854,723	51142,779	
		2000	122,04	-187,57	-36719,28	678,7647	240,9291	95707,719	-154289,783	95707,719	
		4000	32564,8	9812,43	-26719,28	678,7647	240,9291	140272,659	-109734,843	140272,659	
3A21	2600	0	27046,2	9767,04	-32653,69	678,7647	240,9291	186002,434	-98491,565	186002,434	
		1300	55505,1	13993,04	-22653,69	678,7647	240,9291	220320,445	-64173,554	220320,445	
		2600	85667,9	24067,04	-32653,69	678,7647	240,9291	273910,136	-10583,843	273910,136	

3A22	2650	0	27051	9760,06	33065,71	678,7647	240,9291	166000,514	-99277,964	166000,514
		1300	51509,6	11993,06	-32265,71	678,7647	240,9291	200326,525	-60037,976	200326,525
		2650	90672,6	14393,06	-32265,71	678,7647	240,9291	273916,536	-114462,247	273916,536
3A23	1750	250	-41017	-7303,8	48913,6	678,7647	240,9291	167950,069	-364469,417	167950,069
		1125	-24259	-6050,95	48913,6	678,7647	240,9291	187050,607	-283578,014	187050,607
		2000	-24544,4	-5101,97	48913,6	678,7647	240,9291	204703,605	-401800,282	204703,605
3A24	1050	0	33291,5	79645,54	83678,94	678,7647	240,9291	294491,123	-275710,262	294491,123
		675	70800,2	21559,6	-83678,94	678,7647	240,9291	319095,552	-250313,863	319095,552
		1750	90581,4	25829,54	-83678,94	678,7647	240,9291	343316,378	-227296,285	343316,378
3A25	1350	0	34834,6	78324,6	-96430,53	678,7647	240,9291	300697,349	-202250,499	299693,590
		875	75913,5	42448,62	-96430,53	678,7647	240,9291	320090,009	-181827,990	320090,009
		1750	95694,2	26784,6	-96430,53	678,7647	240,9291	347521,022	-234404,961	347521,022
3A26	1750	250	-52655	-8491,76	101376,9	678,7647	240,9291	154714,095	-361375,802	154714,095
		1125	-35905	-7038,72	101376,9	678,7647	240,9291	173016,652	-320861,389	173016,652
		2000	-20090	-6011,69	101376,9	678,7647	240,9291	191447,620	-346112,825	191447,620
3A27	1350	0	16661,3	9832,76	99057,82	678,7647	240,9291	307400,986	-439661,284	307400,986
		675	28579,3	6402,31	99057,82	678,7647	240,9291	320013,977	-452773,503	320013,977
		1350	42502,1	8110,9	99057,82	678,7647	240,9291	336925,938	-469186,424	336925,938
3A28	2750	0	7991,66	7236,12	81314,03	678,7647	240,9291	154080,479	-357925,179	154080,479
		1375	38146,1	11962,62	81314,03	678,7647	240,9291	191925,513	-384973,219	191925,513
		2750	71508	18339,07	81314,03	678,7647	240,9291	233725,084	-436772,784	233725,084
3A29	2750	0	70074,6	30003,16	37810,61	678,7647	240,9291	351348,968	-270827,221	351348,968
		1375	94397,3	29349,12	37810,61	678,7647	240,9291	375706,189	-295248,427	375706,185
		2750	116003	41716,91	37810,61	678,7647	240,9291	304922,948	-324416,201	304922,948
3A3	2750	250	-127948	-45231,55	42523,22	678,7647	240,9291	-45527,197	-3240,962	-3240,962
		1625	-106518	-30364,16	42523,22	678,7647	240,9291	-13360,432	25933,781	-13360,432
		3000	-88014	-34137,6	42523,22	678,7647	240,9291	11051,783	50837,998	11051,783
3A30	2750	0	90134,3	34833,51	43282,55	678,7647	240,9291	270538,525	313433,925	270538,525
		1375	108648	39320,02	43282,55	678,7647	240,9291	294950,752	337846,152	294950,752
		2750	130059	45947,27	43282,55	678,7647	240,9291	324117,505	367012,901	324117,505
3A31	2750	0	117180	52027,74	42042,12	678,7647	240,9291	265979,437	333245,031	265979,437
		1375	125703	36754,31	42042,12	678,7647	240,9291	320391,674	297657,269	320391,674
		2750	157114	43121,49	42042,12	678,7647	240,9291	349538,417	328824,011	349538,417
3A32	2750	0	69755,6	18220,43	30553,55	678,7647	240,9291	227486,110	916499,710	216499,710
		1375	84278,7	22947	30553,55	678,7647	240,9291	251898,337	240911,937	240911,937
		2750	105699	29314,18	30553,55	678,7647	240,9291	281065,090	270078,690	270078,690
3A33	2775	0	80203,6	33270,27	13214	678,7647	240,9291	256138,859	173596,406	173596,406
		1387,5	98971,5	37083,16	13214	678,7647	240,9291	280913,667	198356,214	198356,214
		2775	120375	40393,71	13214	678,7647	240,9291	310013,693	227456,240	227456,240
3A34	2750	0	65737,6	18051,46	30756,52	678,7647	240,9291	217499,833	217365,908	217365,908
		1375	84260,2	22978,03	30756,52	678,7647	240,9291	251912,060	241778,135	241778,135
		2750	105671	29345,21	30756,52	678,7647	240,9291	281078,813	270944,888	270944,888
3A35	2750	0	117902	32081,1	42466,83	678,7647	240,9291	296778,655	355828,031	296778,655
		1375	136431	36787,66	42466,83	678,7647	240,9291	321190,882	360240,258	321190,882
		2750	157842	42154,85	42466,83	678,7647	240,9291	350357,635	389407,011	350357,635
3A36	2750	0	35934,3	3.4957,99	44096,12	678,7647	240,9291	266248,214	312140,609	266248,214
		1375	116439	39604,55	44096,12	678,7647	240,9291	303293,243	349185,638	303293,243
		2750	149931	46051,74	44096,12	678,7647	240,9291	345092,809	390985,203	345092,809
3A37	2750	0	76811	30712,18	38796,09	678,7647	240,9291	252210,670	275842,936	252210,670
		1375	95334,2	35438,74	38796,09	678,7647	240,9291	276622,886	300255,155	276622,886
		2750	116745	41805,93	38796,09	678,7647	240,9291	305789,650	329421,918	305789,650
3A38	2750	0	4833,78	6418,55	84081,37	678,7647	240,9291	151184,006	365014,451	151184,006
		1375	35443,2	11143,12	84081,37	678,7647	240,9291	183229,046	402059,490	183229,046
		2750	68883,1	17312,3	84081,37	678,7647	240,9291	230028,601	448859,045	230028,601
3A39	2750	0	4269,07	4724,56	101431,7	678,7647	240,9291	142754,921	435406,494	142754,921
		1375	30964,1	7087,84	101431,7	678,7647	240,9291	178950,863	465632,740	178950,863
		2750	58302,9	10271,43	101431,7	678,7647	240,9291	211524,377	498206,250	211524,377
3A4	2750	250	-151349	-48111,47	41393,86	678,7647	240,9291	-61838,629	-22892,727	-53695,727
		1625	-117907	-33804,79	42393,86	678,7647	240,9291	-20039,074	18703,829	-20039,074
		3000	-87313	-39120,22	42393,86	678,7647	240,9291	17005,966	55742,398	17005,966
3A40	1100	150	2389,11	4388,39	104259,4	678,7647	240,9291	355393,589	445004,585	355393,589
		700	13883,9	5866,51	104259,4	678,7647	240,9291	369016,184	458627,180	369016,184
		1250	24048,7	6582,28	104259,4	678,7647	240,9291	380447,156	470058,152	380447,156
3A41	4025	250	-9094,2	361,97	-2962,25	678,7647	240,9291	85067,799	-22555,292	85067,799
		2262,5	4941,37	361,97	-2962,25	678,7647	240,9291	100750,147	-6872,943	100750,147
		4025	19876,9	361,97	-2962,25	678,7647	240,9291	116432,485	8809,395	8809,395
3A42	4025	225	-20745	-550,3	2834,74	678,7647	240,9291	72808,944	-10466,739	72808,944
		2237,5	-5813,5	-550,3	2834,74	678,7647	240,9291	88491,282	5215,590	5215,590
		4250	9133,1	-550,3	2834,74	678,7647	240,9291	104173,620	20897,898	20897,898
3A43	1750	0	33613,8	11732,9	86015,89	678,7647	240,9291	286521,098	-108870,063	286521,098
		875	49448	12679,93	86015,89	678,7647	240,9291	294152,047	426501,012	294152,047
		1750	66651,1	15551,02	86015,89	678,7647	240,9291	307329,946	449678,912	307329,946
3A44	1750	0	35076,1	12366,58	90230,21	678,7647	240,9291	268753,608	409202,717	268753,605
		875	50910,5	13243,61	90230,21	678,7647	240,9291	286384,557	446853,666	286384,557
		1750	70113,6	16214,7	90230,21	678,7647	240,9291	309562,446	470031,555	309562,446

3A5	3750	250	-47461	11508,69	81287,67	678,7647	240,9291	77773,237	279470,972	77373,237
		1625	-14019	-3160,97	81287,67	678,7647	240,9291	119172,782	321270,527	119172,782
		3000	16583,7	-434,3	81287,67	678,7647	240,9291	156211,822	358315,566	156211,822
3A6	3775	0	69060,9	27021,71	-11776	678,7647	240,9291	239410,244	51894,791	51894,791
		1887,5	88278,2	31854,6	-11776	678,7647	240,9291	394170,072	76654,599	76654,599
		3775	109472	38145,19	-11776	678,7647	240,9291	492270,678	105754,605	105754,605
3A7	3750	250	-47033	-11038,79	81680,3	678,7647	240,9291	77186,863	280968,734	77186,863
		1625	-14491	-3166,6	81680,9	678,7647	240,9291	118986,239	322768,299	118986,239
		3000	16262,8	-440,04	81680,9	678,7647	240,9291	156041,258	359813,318	156041,258
3A8	3750	250	-151828	-40161,67	42775,39	678,7647	240,9291	-62389,254	-21923,906	-21923,906
		1625	-112278	-32794,48	42775,39	678,7647	240,9291	20469,662	190 ,660	-20469,660
		3000	-57623	-19067,52	42775,39	678,7647	240,9291	160 ,381	165920,689	165 ,381
3A9	3750	250	-150120	-43139,92	43207,41	678,7647	240,9291	-44712,016	-2500,207	-2500,207
		1625	-108710	-30772,73	43207,41	678,7647	240,9291	-15545,263	29614,550	-15545,263
		3000	-90187	-34046,17	43207,41	678,7647	240,9291	8866,964	51026,777	8866,964
3B1	3275	225	-38782	-11384,1	4831,65	185,9637	127,1396	-21661,751	-29287,179	-29287,179
		1862,5	-30486	-7191,36	4831,65	185,9637	127,1396	-13345,321	-10910,760	-10910,760
		3500	-8300,4	-2077,91	4831,65	185,9637	127,1396	3404,112	4028,672	3404,112
3B10	750	0	35737,4	8397,31	21769,07	185,9637	127,1396	112689,600	135671,550	112689,600
		375	38340,9	8397,31	21769,07	185,9637	127,1396	117706,425	140508,375	117706,425
		750	42950,4	8397,31	21769,07	185,9637	127,1396	122543,250	145345,200	122543,250
3B11	3275	225	-41892	-6353,09	-2200,82	185,9637	127,1396	34940,745	59901,556	-34940,745
		1862,5	-14317	-2160,35	-2200,82	185,9637	127,1396	-1579,509	-26539,622	-1579,509
		3500	11702	1153,1	-2200,82	185,9637	127,1396	29214,171	4254,359	4254,359
3B12	3275	225	-42704	-6500,07	-1887,14	185,9637	127,1396	-35948,398	-59590,755	-35948,398
		1862,5	-15125	-2307,33	-1887,14	185,9637	127,1396	-2587,473	-26229,830	-2587,473
		3500	10889,3	1006,13	-1887,14	185,9637	127,1396	28206,507	4564,151	4564,151
3B13	750	0	32823,9	8239,97	22200,99	185,9637	127,1396	111747,297	136362,311	111747,297
		375	37432,4	8239,97	22200,99	185,9637	127,1396	116584,122	141200,136	116584,122
		750	42038,9	8239,97	22200,99	185,9637	127,1396	121420,947	146036,961	121420,947
3B14	4025	250	-34994	-6265,86	-727,37	185,9637	127,1396	-40035,168	-48377,975	-40035,168
		2262,5	-427,61	-672,11	-727,37	185,9637	127,1396	11633,147	-4209,680	11633,147
		4275	34000,1	4842,73	-727,37	185,9637	127,1396	55572,782	37729,976	37729,976
3B15	4050	225	-35542	5459,74	348,16	185,9637	127,1396	-30342,858	-41589,483	-30342,858
		2250	-878,21	101,98	348,16	185,9637	127,1396	11893,374	647,231	647,231
		4275	33785,3	5663,7	348,16	185,9637	127,1396	54130,596	42883,953	42883,953
3B16	4050	225	-34593	-5811,93	-1440,74	185,9637	127,1396	-29718,750	-48478,773	-29718,750
		2250	68,29	-259,31	-1440,74	185,9637	127,1396	12517,962	-6243,061	12517,962
		4275	34772,1	5311,51	-1440,74	185,9637	127,1396	54754,685	35994,662	35994,662
3B17	4050	225	-34900	-5149,66	1220,58	185,9637	127,1396	-29342,385	-36925,865	-29342,385
		2250	-226,42	412,06	1220,58	185,9637	127,1396	12893,337	5310,858	5310,858
		4275	34427,3	5973,78	1220,58	185,9637	127,1396	55130,049	47547,570	47547,570
3B18	4550	225	-35309	-4708,4	1715,62	185,9637	127,1396	-30705,477	-34812,204	-30705,477
		2000	1326,16	218,32	1715,62	185,9637	127,1396	12944,535	8857,808	8857,808
		4775	37960,9	5165,04	1715,62	185,9637	127,1396	56594,547	52487,820	52487,820
3B19	4550	225	-36541	-4967,8	1873,91	185,9637	127,1396	-32271,646	-33712,356	-32271,646
		2500	93,98	-31,09	1873,91	185,9637	127,1396	11374,366	7936,457	7936,457
		4775	36728,7	4905,63	1873,91	185,9637	127,1396	55028,378	51586,469	51586,469
3B2	3275	225	-33011	-11238,05	3943,06	185,9637	127,1396	-30766,606	-29922,123	-29922,123
		1862,5	-19760	-7065,31	3943,06	185,9637	127,1396	-12450,207	-11605,724	-11605,724
		3500	-8074	-3751,85	3943,06	185,9637	127,1396	3299,247	4143,731	3299,247
3B20	2150	125	-18041	-5344,76	-8042,36	185,9637	127,1396	-615,460	-58333,423	-615,460
		1200	9662,23	2323,5	-8042,36	185,9637	127,1396	35416,957	-22241,006	35416,957
		2275	20680,2	6424,04	-8042,36	185,9637	127,1396	61220,111	3502,149	3502,149
3B21	2150	225	-25413	-4590,71	9551,87	185,9637	127,1396	-7872,562	8396,242	-7872,562
		1300	-4927,4	-754,02	9551,87	185,9637	127,1396	17974,570	34112,374	17974,570
		2375	21732,1	6919,9	9551,87	185,9637	127,1396	54028,142	70255,947	54028,142
3B22	4050	225	-41072	-9841,32	-714,6	185,9637	127,1396	-40750,144	-56460,280	-40750,144
		2250	3029,39	1028,92	-714,6	185,9637	127,1396	16970,204	1259,969	1259,969
		4275	47130,9	11899,22	-714,6	185,9637	127,1396	74690,962	58990,827	58990,827
3B23	4050	225	-35826	-5687,7	-637,27	185,9637	127,1396	-30670,575	-46056,024	-30670,575
		2250	-873,39	-125,98	-637,27	185,9637	127,1396	11659,577	-3725,873	11659,577
		4275	33879,3	5435,74	-637,27	185,9637	127,1396	53989,728	38604,279	38604,279
3B24	4050	225	-35859	-5689,37	-878,32	185,9637	127,1396	30917,146	-47315,006	-30917,146
		2250	-1195,5	-127,65	-878,32	185,9637	127,1396	11319,566	-5078,294	11319,566
		4275	33468,2	5434,07	-878,32	185,9637	127,1396	53356,278	37138,419	37138,419
3B25	2025	0	2714,82	-916,51	-757,57	185,9637	127,1396	27305,531	-1294,094	27305,531
		1012,5	27830,9	6251,57	-757,57	185,9637	127,1396	61264,372	32604,747	32604,747
		2025	46015,8	9953,79	-757,57	185,9637	127,1396	85025,390	56426,265	56426,265
3B26	3000	250	-39496	-12052,39	-1048,06	185,9637	127,1396	-28393,080	-58530,406	-28393,080
		1250	-29331	-8303,13	-1048,06	185,9637	127,1396	-12780,608	-42918,014	-12780,608
		2250	-19256	-4212,78	-1048,06	185,9637	127,1396	10543,524	-19593,880	10543,524
3B27	4000	250	-40443	-12336,86	-1289,62	185,9637	127,1396	-29683,079	-60635,037	-29683,079
		1250	-30276	-8586,59	-1289,62	185,9637	127,1396	-15070,617	-46222,575	-15070,617
		2250	-14261	-1496,25	-1289,62	185,9637	127,1396	9253,515	21898,445	9253,515

3B28	3825	0	1747,75	-1303,09	-997,42	185,9637	127,1396	29969,724	-3617,271	29969,724
		1012,5	24364,3	9964,99	-997,42	185,9637	127,1396	59008,564	30281,570	30281,570
		4025	48849,2	9661,22	-997,42	185,9637	127,1396	87710,662	54103,668	54103,668
3B29	4050	225	-37768	-6111,54	-1022,22	185,9637	127,1396	-38591,744	-51233,964	-38591,744
		2250	-7124,7	-555,62	-1022,22	185,9637	127,1396	9844,978	-8997,261	9844,978
		4275	51309,4	5006,1	-1022,22	185,9637	127,1396	51681,890	33239,451	33239,451
3B3	4050	0	-22053	-7944,2	-20969,89	185,9637	127,1396	-19964,3841	-137417,193	-19964,3841
		4387,5	-1951,8	-762,64	-20969,89	185,9637	127,1396	7992,138	-103460,690	7992,138
		4477	19753	6749,49	-20969,89	185,9637	127,1396	28606,904	-72841,924	28606,904
3B30	4050	225	-35400	-5870,58	522,91	185,9637	127,1396	30705,469	-42041,163	30705,469
		2250	-2816,09	-309,36	522,91	185,9637	127,1396	11520,345	175,550	175,550
		4275	29947,6	5213,76	522,91	185,9637	127,1396	52364,965	42413,262	42413,262
3B31	4050	225	-45075	-10256,54	-1037,80	185,9637	127,1396	-43208,534	-66516,636	-43208,534
		2250	1032,61	611,97	-1037,80	185,9637	127,1396	14431,524	-3636,277	14431,524
		4275	45130,11	11462,07	-1037,80	185,9637	127,1396	72151,803	56084,022	56084,022
3B32	4050	225	-30682	-5927,85	296,16	185,9637	127,1396	25160,833	-64811,293	-25160,833
		2700	-369,29	81,25	296,16	185,9637	127,1396	11009,889	1361,430	1361,430
		4725	49869,7	12748,56	396,16	185,9637	127,1396	37061,483	67413,024	67413,024
3B4	4075	0	-16874	-7629,77	8264,71	185,9637	127,1396	-14890,689	8932,481	-14890,689
		2587,5	14255,5	5453,36	8264,71	185,9637	127,1396	30103,614	96096,106	30103,614
		4275	49227,7	20697,62	8264,71	185,9637	127,1396	84473,876	108406,366	84473,876
3B5	4775	0	-21937	-7635,84	-24088,13	185,9637	127,1396	19849,725	-131799,191	-19849,725
		2387,5	-1853	-692,38	-24088,13	185,9637	127,1396	8106,777	-103840,609	8106,777
		4775	19851,6	6739,85	-24088,13	185,9637	127,1396	36721,554	-73727,882	36721,554
3B6	4050	225	-33468	-4967,57	721,39	185,9637	127,1396	-27648,496	-97527,574	-27648,496
		2250	1195,87	594,15	721,39	185,9637	127,1396	14589,226	4909,149	4909,149
		4275	33659,4	6155,87	721,39	185,9637	127,1396	56824,938	47145,861	47145,861
3B7	4050	225	-33702	-5640,38	-1755,07	185,9637	127,1396	-28611,294	-48691,503	-28611,294
		2250	941,52	-68,66	-1755,07	185,9637	127,1396	12625,418	-6454,751	12625,418
		4275	35605,3	5493,06	-1755,07	185,9637	127,1396	53963,141	35781,932	35781,932
3B8	4050	225	-34619	-5273,61	-32,67	185,9637	127,1396	-29176,845	-42022,974	-29176,845
		2250	46,14	388,11	-32,67	185,9637	127,1396	13059,678	213,749	213,749
		4275	34709,9	5949,83	-32,67	185,9637	127,1396	55296,590	42450,461	42450,461
3B9	4025	250	-34160	-6062,17	-1143,97	185,9637	127,1396	-29445,783	-47038,310	-29445,783
		2262,5	406,2	-468,42	-1143,97	185,9637	127,1396	12702,502	-4870,005	12702,502
		4275	34833,9	5046,42	-1143,97	185,9637	127,1396	54062,168	37069,641	37069,641
3CX1	4500	0	-20308	-9670,93	2536	141,633	74,27159	-18380,314	-20827,170	-18380,314
		2250	5892,53	2204,08	2536	141,633	74,27159	21599,496	19152,641	19152,641
		4500	32093,5	14079,08	2536	141,633	74,27159	61579,396	59132,441	59132,441
3CX10	4500	0	-20550	-9692,56	2692,15	141,633	74,27159	-18657,798	-20448,024	-18657,798
		2250	9650,39	2101,44	2692,15	141,633	74,27159	21322,002	19520,977	19520,977
		4500	31851,9	14056,44	2692,15	141,633	74,27159	61301,902	59510,777	59510,777
3CX11	4500	0	-27364	-12190,3	144,21	141,633	74,27159	-29744,153	-40926,722	-29744,153
		2500	-1124,4	-402,8	144,21	141,633	74,27159	9948,472	-1234,097	9948,472
		5000	25115,6	10934,7	144,21	141,633	74,27159	49641,097	38458,529	38458,529
3CX12	4500	0	-18893	-9058,64	-2220,7	141,633	74,27159	-16251,418	-30676,414	-16251,418
		2250	7307,76	2816,36	-2220,7	141,633	74,27159	23728,382	1303,386	1303,386
		4500	33908,8	14691,36	-2220,7	141,633	74,27159	63708,182	41283,186	41283,186
3CX13	4500	0	-24949	-11458,12	206,46	141,633	74,27159	-25129,840	-37380,784	-25129,840
		2250	1341,6	416,88	206,46	141,633	74,27159	14944,460	2713,536	2713,536
		4500	27632,6	12091,88	206,46	141,633	74,27159	55016,760	42787,836	42787,836
3CX14	4500	0	-24112	11625,21	72,63	141,633	74,27159	-24426,886	-37219,896	-24426,886
		2250	2088,77	249,19	72,63	141,633	74,27159	15552,914	2759,904	2759,904
		4500	28289,2	12124,19	72,63	141,633	74,27159	55532,714	42739,704	42739,704
3CX15	2250	0	-2107,6	-2706,77	1558,65	141,633	74,27159	20091,023	441,242	441,242
		1125	24717,9	6004,17	1558,65	141,633	74,27159	58454,261	38804,504	38804,504
		2250	42780,9	9160,23	1558,65	141,633	74,27159	80742,699	61092,917	61092,917
3CX16	2250	0	-61396	-14285,51	1849,13	141,633	74,27159	-53269,842	-71699,607	-53269,842
		1125	-43233	-11121,44	1849,13	141,633	74,27159	-30981,415	-49411,184	-30981,418
		2250	-18508	-2410,51	1849,13	141,633	74,27159	7981,833	-11047,932	7981,833
3CX17	4500	0	-31405	-13701,97	251	141,633	74,27159	-34264,746	-46306,602	-34264,746
		2250	-5204,5	-1826,97	251	141,633	74,27159	5715,054	-6328,802	5715,054
		4500	30996,5	10048,03	251	141,633	74,27159	45694,854	33650,999	33650,999
3CX18	4500	0	-31291	-12679,89	246,28	141,633	74,27159	-34121,400	-46185,030	-34121,400
		2250	-5090	-1804,88	246,28	141,633	74,27159	5858,411	-6205,269	5858,411
		4500	21111	10000,12	246,28	141,633	74,27159	45838,211	33774,531	33774,531
3CX19	2250	0	-61496	-14339,64	1862,9	141,633	74,27159	-53432,980	-71804,910	-53432,980
		1125	-43435	-11175,58	1862,9	141,633	74,27159	-31144,967	-49516,499	-31144,567
		2250	-18609	-2464,64	1862,9	141,633	74,27159	7218,695	-11155,237	7218,695
3CX2	4500	0	-27538	-12246,97	-280,4	141,633	74,27159	-28458,928	-42784,664	-28458,928
		2250	-1130,1	-371,97	-280,4	141,633	74,27159	11520,872	-2754,864	11520,872
		4500	25000,9	11503,03	-280,4	141,633	74,27159	51900,672	37204,936	37204,936
3CX20	2250	0	-31387,4	-2787,8	1570,7	141,633	74,27159	19933,672	334,501	334,501
		1125	24638,1	5953,14	1570,7	141,633	74,27159	58316,934	38717,763	38717,763
		2250	42701,1	9117,0	1570,7	141,633	74,27159	80605,347	61006,176	61006,176

3CY03	4500	0	-22061	-11670,07	58,11	141,633	74,27159	-25427,213	-3077,1206	-38477,515	
		2250	1156,52	190,15	58,11	141,6333	74,27159	14502,386	1648,995	1648,995	
		4500	23249,2	12087,13	58,11	141,6333	74,27159	54450,328	41620,395	41620,395	
3CY020	4500	0	2116,1	-110,071	-218,857	141,633	74,27159	-2857,8502	-42396,589	-3077,1206	
		2250	-969,77	-470	-218,857	141,6333	74,27159	11600,997	2410,449	11600,997	
		4500	4772,1	1194,9	241,57	141,6333	74,27159	31500,197	22769,036	22769,036	
3CY025	4500	0	-12,039	-91,745,26	-12294,38	141,633	74,27159	-166654,827	-35015,793	-166654,827	
		2250	996,56	2764,4	-2094,09	141,6333	74,27159	23294,894	560,616	560,616	
		4500	53192	14664,4	-3344,98	141,6333	74,27159	652474,724	402414,46	402414,46	
3CY024	3000	0	-771,21	-12278,55	74,03	141,633	74,27159	-36682,536	-42741,554	-36682,536	
		2000	1200,6	366,15	144,1	141,6333	74,27159	9009,0804	2048,954	30049,039	
		3000	24098,4	10749,25	3481	141,6333	74,27159	40701,716	5745,606	40701,716	
3CY23	4500	0	-23482	-11427,64	299,63	141,633	74,27159	-20447,695	-5423,9287	-3541,7287	
		2250	5794,04	451,06	299,63	141,6333	74,27159	17001,761	5745,991	5723,991	
		4500	50000	17438,06	299,63	141,6333	74,27159	31642,561	45702,761	45702,761	
3CY22	4500	0	-5,7856	-14810,62	1551,91	141,633	74,27159	-41894,566	-40911,044	-41894,566	
		2250	-1084,4	-1983,02	-1551,91	141,6333	74,27159	1374,766	-40912,044	-11874,966	
		4500	15353,4	2924,96	-1551,91	141,6333	74,27159	36680,054	19642,756	19642,756	
3CY21	4500	0	-31147	-14163,92	4575,19	141,633	74,27159	-29493,7907	-45548,6	-14488,799	
		2250	4946,4	-2390,192	-4575,19	141,6333	74,27159	9481,1006	-35566,696	8491,1059	
		4500	21354,6	9461,09	-4575,19	141,6333	74,27159	45460,021	34413,108	34413,108	
3CY20	4500	0	-38940	-14140,25	452,53	141,633	74,27159	-34284,533	-42836,965	-34209,557	
		2250	-4159,2	-2262,28	452,53	141,6333	74,27159	5740,0962	-6457,1601	5740,2805	
		4500	21461,8	9606,72	452,53	141,6333	74,27159	40730,067	34422,653	34422,653	
3CY27	4500	0	-37216	-14870,21	-1495,29	141,6333	74,27159	-41592,5181	-40970,592	-41592,518	
		2250	11015	-2995,27	-1495,29	141,6333	74,27159	-1612,5218	-20490,792	-1612,518	
		4500	15186,1	8579,79	-1495,29	141,6333	74,27159	40567,282	13989,009	18989,009	
3CY32	4500	0	-22897	-11455,15	525,66	141,6333	74,27159	-23971,618	-34701,662	-23971,618	
		2250	2304,05	419,85	525,66	141,6333	74,27159	17008,182	5272,739	5272,739	
		4500	20505,1	12094,85	525,66	141,6333	74,27159	58981,982	45208,539	45208,539	
3CY29	4500	0	-27239	-12205,13	-257,19	141,6333	74,27159	-25403,207	-42706,461	-25402,207	
		2250	-1037,9	-410,15	-257,19	141,6333	74,27159	11577,593	-2726,661	11577,593	
		4500	20163,1	11464,82	-257,19	141,6333	74,27159	51577,393	37263,139	37263,139	
3CY1	4200	150	-13733	-3075,22	-540,38	108,1772	74,27159	-12685,326	-20019,435	-12685,226	
		2250	102,26	-25,25	-540,38	108,1772	74,27159	7144,554	-2189,535	7144,554	
		4350	13937,9	5014,77	-540,38	108,1772	74,27159	26874,434	17640,826	17641,826	
3CY10	2550	150	-3106,7	-2400,8	27872,64	108,1772	74,27159	6758,548	111177,192	6758,548	
		1425	3900,45	34,99	27872,64	108,1772	74,27159	16736,543	121197,195	16736,543	
		2600	10481,6	2202,02	27872,64	108,1772	74,27159	35943,161	130388,812	25943,161	
3CY11	2550	150	-2610,3	-1379	-35042,82	108,1772	74,27159	3774,202	-152032,178	3774,202	
		1325	3270,91	858,88	-35042,82	108,1772	74,27159	16960,820	-142845,360	16960,820	
		2500	10356,1	3014,67	-35042,82	108,1772	74,27159	36900,823	-132825,557	26900,822	
3CY12	2550	150	-8939,7	-2317,65	-1813,21	108,1772	74,27159	2919,295	-17819,981	2917,895	
		1325	-846,56	-146,97	-1813,21	108,1772	74,27159	12104,864	-8133,012	12104,864	
		2500	6736,61	2301,63	-1813,21	108,1772	74,27159	22122,928	1883,112	1883,112	
3CY13	2535	0	-2956,6	117,48	840,5	108,1772	74,27159	8768,410	549,035	549,035	
		1282,5	17,85	117,48	840,5	108,1772	74,27159	11891,572	3672,197	3672,197	
		2526	2992,2	117,48	840,5	108,1772	74,27159	13914,744	6795,369	6795,369	
3CY14	2350	150	-6903,2	-2307,31	-1817,87	108,1772	74,27159	2953,390	-17306,103	2953,390	
		1325	-322,03	-140,9	-1817,87	108,1772	74,27159	12138,259	-8121,131	12136,359	
		2500	6765,14	2313,01	-1817,87	108,1772	74,27159	22156,493	1897,004	1897,0044	
3CY15	2350	150	-2914,3	-1302,3	-39381,03	108,1772	74,27159	8196,974	-158037,782	8196,974	
		1325	3666,25	807,38	-39381,03	108,1772	74,27159	17322,377	-148902,382	17323,377	
		2500	10754	3197,04	-39381,03	108,1772	74,27159	26273,0491	-139951,713	27273,049	
3CY16	2350	250	-9266,1	-2339,31	-2643,69	108,1772	74,27159	1478,204	-168737,286	1478,204	
		1425	2628,14	124,6	-2643,69	108,1772	74,27159	15515,862	-122774,925	15515,862	
		2600	12589,9	2291	-2643,69	108,1772	74,27159	26349,591	-135608,404	26349,591	
3CY17	2000	250	-9521,3	-3159,75	-2621,94	108,1772	74,27159	2904,889	-190389,193	2904,889	
		1425	5884,89	1172,06	-2621,94	108,1772	74,27159	30034,233	-117516,746	30034,233	
		2600	16078,9	5504,87	-2621,94	108,1772	74,27159	55497,406	-130398,649	55497,406	
3CY18	2550	250	-6571,4	-2335,53	-30951,45	108,1772	74,27159	3062,390	-120434,045	3062,390	
		1425	510,81	-145,69	-30951,45	108,1772	74,27159	13013,062	-130384,716	13013,062	
		2600	7098,95	1964	-30951,45	108,1772	74,27159	22178,475	-139510,130	22139,475	
3CY19	2250	125	-12603	-1097,77	1609,08	108,1772	74,27159	-2250,496	-3677,853	-2250,496	
		1250	6463,92	1991,45	1609,08	108,1772	74,27159	28016,561	15592,175	15502,175	
		2375	32280,3	3894,32	1609,08	108,1772	74,27159	40742,369	34414,977	34414,977	
3CY2	4500	150	-14048	-5126,85	-317,87	108,1772	74,27159	-12071,106	-21469,853	-13071,106	
		2250	-210,04	-79,82	-317,87	108,1772	74,27159	6758,763	-1029,944	6758,763	
		4350	13625,1	4970,12	-317,87	108,1772	74,27159	26588,643	18189,917	18189,917	
3CY20	2250	125	-7705,5	-4452,27	-2479,37	108,1772	74,27159	-9879,586	-35478,463	-9879,586	
		1250	-10401	-2998,36	-2479,37	108,1772	74,27159	-1493,712	-20091,590	-1494,722	
		2375	1556,6	849,86	-2479,37	108,1772	74,27159	12441,408	-11157,468	12441,408	
3CY31	4250	125	-1,531	-4579,64	626,11	108,1772	74,27159	-9914,571	-14286,279	-9914,571	
		2250	2824,47	792,7	626,11	108,1772	74,27159	10052,099	6501,191	6501,191	
		4375	17319,7	6145,04	626,11	108,1772	74,27159	31619,566	27267,660	27267,660	

3CY22	4250	125	-1.362E	-1997.66	734.42	108.1772	74.27159	-15405.962	19277.969	-1546.962	
		2250	934.75	-644.52	734.42	108.1772	74.27159	5300.457	1432.491	1480.491	
		4375	13470.5	4703.9	734.42	108.1772	74.27159	20066.966	12254.960	20254.960	
3CY23	4375	0	-3615	345.36	55.2	108.1772	74.27159	226.179	-3705.697	320.179	
		2187.5	-494.2	-34.38	55.2	108.1772	74.27159	6236.617	812.248	6236.617	
		4375	4884.55	-36.38	55.2	108.1772	74.27159	11442.054	5094.199	11442.199	
3CY24	4375	0	-3410.6	45.62	60.57	108.1772	74.27159	225.6064	-3391.589	225.6064	
		218.75	-424.98	-47.62	60.57	108.1772	74.27159	6209.122	1847.498	6209.122	
		4375	4726.59	-45.62	60.57	108.1772	74.27159	11699.579	5170.988	11700.988	
3CY25	4350	125	-13576	-2069.72	610.64	108.1772	74.27159	-14955.163	-20586.045	15953.163	
		2225	-1454.2	-137.48	610.64	108.1772	74.27159	4784.816	294.810	366.810	
		4350	13001	1914.76	610.64	108.1772	74.27159	25100.778	21136.266	31136.266	
3CY26	4250	125	-11864	-4007.2	760.71	108.1772	74.27159	-15975.142	-15974.577	-15975.142	
		2250	2077.53	1345.07	760.51	108.1772	74.27159	10094.621	5191.093	5191.093	
		4075	17204.2	6697.42	760.51	108.1772	74.27159	31960.791	21960.263	25960.263	
3CY27	4750	125	13001	6994.2	1222.26	108.1772	74.27159	-10523.0811	-28371.647	-26523.0811	
		2500	-2078.8	-664.26	1222.26	108.1772	74.27159	3691.009	4678.127	3691.009	
		4875	14402.8	5129.48	1222.26	108.1772	74.27159	37227.173	19499.393	19499.393	
3CY3	3100	150	1564.72	-1933.97	37961.24	108.1772	74.27159	14682.393	17472.706	14682.393	
		1250	6976.83	915.91	37961.24	108.1772	74.27159	29414.712	16520.007	29414.712	
		2325	13080.1	2944.03	37961.24	108.1772	74.27159	30699.703	17368.066	30699.703	
3CY4	2100	150	3709.17	1604.04	41586.6	108.1772	74.27159	19791.006	19032.431	19791.006	
		1200	6260.97	1604.04	41586.6	108.1772	74.27159	22303.546	13924.921	22402.046	
		2250	9776.77	1604.04	41586.6	108.1772	74.27159	24996.036	18572.411	24996.036	
3CY5	2100	150	4968.45	1659.92	42452.85	108.1772	74.27159	21027.1341	19533.759	21027.1341	
		1200	7440.25	1659.92	42452.85	108.1772	74.27159	23684.6849	18705.548	23684.6849	
		2250	9916.05	1659.92	42452.85	108.1772	74.27159	26284.1114	19036.739	26284.1114	
3CY6	2100	150	1642.38	705.76	39071.79	108.1772	74.27159	15111.636	16708.809	15111.636	
		1200	7234.83	1006.72	39071.79	108.1772	74.27159	22544.035	17281.198	22844.035	
		2250	13276.2	3094.84	39071.79	108.1772	74.27159	31319.616	18193.189	31319.616	
3CY7	2250	250	-17267	2036.66	29046.37	108.1772	74.27159	-2643.998	10172.321	-7645.998	
		1425	101.82	814.76	29046.37	108.1772	74.27159	13103.366	12247.184	13103.366	
		2800	16964.2	2486.04	29046.37	108.1772	74.27159	33026.230	14239.548	34026.230	
3CY8	2400	100	-13984	-1906.68	26054.87	108.1772	74.27159	-2782.147	-12483.354	-2782.147	
		1375	-278.66	-196.68	26054.87	108.1772	74.27159	11502.940	-11003.661	11502.940	
		2600	17226.2	-146.68	-26054.87	108.1772	74.27159	29788.028	9579.529	29788.028	
3CY9	2350	250	-6823.7	-4163.13	24083.23	108.1772	74.27159	1088.275	9987.285	1088.275	
		1475	4502.36	744.69	24083.23	108.1772	74.27159	18217.828	11003.378	18217.828	
		2600	14976.4	5077.49	24083.23	108.1772	74.27159	33681.031	12566.581	33681.031	
4A1	3750	250	-35111	-9079.9	75885.67	678.7647	240.9291	71910.739	251310.243	71910.739	
		1625	-39304	-5896.2	75885.67	678.7647	240.9291	91651.446	271099.951	91651.446	
		3000	24940	3533.02	75885.67	678.7647	240.9291	109414.880	288823.285	109414.880	
4A10	2750	250	-52158	-8197.84	79793.79	678.7647	240.9291	75942.991	271787.237	75940.991	
		1625	-36345	-5014.25	79793.79	678.7647	240.9291	95883.608	291706.254	95803.608	
		3000	-21952	-2650.91	79793.79	678.7647	240.9291	113447.122	309269.686	113447.122	
4A11	1100	0	39749.9	13395.72	48143.73	678.7647	240.9291	404081.218	258006.609	258006.609	
		550	45184.7	15773.85	48143.73	678.7647	240.9291	410194.763	264110.154	264110.154	
		1100	51930.5	14908.23	48143.73	678.7647	240.9291	418479.610	272400.301	270405.301	
4A12	1100	0	40017.5	13487.83	48512.44	678.7647	240.9291	404458.640	259092.614	259092.614	
		550	45452.3	13060.75	48512.44	678.7647	240.9291	410562.175	265196.148	265196.142	
		1100	52213	15008.13	48512.44	678.7647	240.9291	418857.322	273491.306	273491.306	
4A13	1750	0	59369.5	1288.73	76694.83	678.7647	240.9291	394746.893	397947.407	394746.893	
		875	67547.6	13905.76	76694.83	678.7647	240.9291	304038.780	407538.693	304538.700	
		1750	79094.4	16676.29	76694.83	678.7647	240.9291	319477.617	422978.130	319477.617	
4a14	1750	0	56062.3	12693	80669.61	678.7647	240.9291	394290.817	414155.496	294360.817	
		875	66240.4	14650.03	80669.61	678.7647	240.9291	303852.705	423347.293	303952.702	
		1750	77786.2	17521.12	80669.61	678.7647	240.9291	319991.540	438806.130	319491.540	
4A17	4000	0	-44824	-7525.91	39879.32	678.7647	240.9291	46798.946	99713.364	46798.946	
		2000	5109.14	2474.05	39879.32	678.7647	240.9291	107738.815	159650.494	103738.875	
		4000	55031.9	13474.05	39879.32	678.7647	240.9291	166678.815	218590.494	166678.815	
4A18	4000	0	-42206	-7210.66	40578.86	678.7647	240.9291	43838.529	115548.815	43838.529	
		2000	7726.32	2709.34	40578.86	678.7647	240.9291	106828.469	181483.159	106828.469	
		4000	57679.1	13789.34	40578.86	678.7647	240.9291	169763.398	244420.085	169763.398	
4A19	4000	0	-26805	-7968.57	36477.61	678.7647	240.9291	59271.326	116700.822	59271.326	
		2000	5639.34	2036.65	36477.61	678.7647	240.9291	103836.815	161268.752	103836.815	
		4000	58082.1	13036.65	36477.61	678.7647	240.9291	148401.255	205830.690	148401.255	
4A2	2750	250	-148331	-28731.39	37960.03	678.7647	240.9291	-38148.328	-39703.010	-39703.010	
		1625	-114879	-36364.2	37960.03	678.7647	240.9291	-16344.050	2046.566	-16344.250	
		3000	-84025	-28637.64	37960.03	678.7647	240.9291	20700.779	39141.596	20700.779	
4A20	4000	0	-26707	-7930.55	36849.62	678.7647	240.9291	59418.102	116409.961	59416.102	
		2000	5736.07	2079.65	36849.62	678.7647	240.9291	103983.053	162974.510	103583.053	
		4000	58178.9	13079.65	36849.62	678.7647	240.9291	148547.972	207539.290	148547.972	
4A21	4000	0	-41733	-7005.51	41314	678.7647	240.9291	44491.134	122232.409	44491.134	
		2000	8190.07	2909.49	41314	678.7647	240.9291	107431.064	185173.338	107421.064	
		4000	58133.9	10909.49	41314	678.7647	240.9291	170371.104	248113.278	170371.004	

4A32	4000	0	-360911	-7216,76	50002,71	678,7647	240,9291	90884,8401	120661,2965	90884,8401
		2000	61452,06	2784,23	37055,71	678,7647	240,9291	105369,897	165227,296	105369,897
		4000	307551	12784,23	37055,71	678,7647	240,9291	144984,759	209921,216	144984,759
4A34	3600	0	-5672,01	-1838,95	-40225,3	678,7647	240,9291	136483,2187	161369,048	136483,2187
		1800	15069,3	1240,57	-40225,3	678,7647	240,9291	164451,2264	-158073,537	164451,2264
		3600	45681,7	3686,07	-40225,3	678,7647	240,9291	202315,035	-111241,732	202315,035
4A35	3600	0	-2555	-542,39	-40761,03	678,7647	240,9291	136401,273	-152158,753	136401,273
		1800	15150,9	1170,71	-40761,03	678,7647	240,9291	164427,2994	-153840,765	164427,2994
		3600	45772,7	3709,61	-40761,03	678,7647	240,9291	202439,0955	-116110,932	202439,0955
4A36	1700	250	-7814,6	-4796,021	27890,61	678,7647	240,9291	1538850,036	361231,8501	1538850,036
		1125	-36488	-7284,191	27890,61	678,7647	240,9291	1778052,607	320954,2273	1778052,607
		2000	-20604	-6056,06	27890,61	678,7647	240,9291	1908838,346	333558,1731	1908838,346
4A37	1700	0	-40117,7	15804,14	-20339,48	678,7647	240,9291	2019976,424	-2364473,375	2019976,424
		875	-63606,2	17797,31	-18099,53	678,7647	240,9291	3048301,843	-2641692,959	3048301,843
		1700	25417,4	20089,14	-20339,48	678,7647	240,9291	3218035,861	-2831139,938	3218035,861
4A38	1700	0	39598,1	14892,39	-8866,67	678,7647	240,9291	2760179,784	-3153211,779	2760179,784
		875	57309,2	16086,35	-8866,7	678,7647	240,9291	3964424,153	-2949273,368	3964424,153
		1700	79490,5	20642,39	-8866,71	678,7647	240,9291	4838647,121	-2673044,382	4838647,121
4A39	1700	250	-5821,1	9982,047	51042,57	678,7647	240,9291	1550814,413	3125384,994	1550814,413
		1125	-35993	-6617,22	51042,57	678,7647	240,9291	1741777,000	3376693,151	1741777,000
		2000	-30159	-8660,19	51042,57	678,7647	240,9291	1918207,938	3552603,120	1918207,938
4A3	2750	250	-1758802	-42871,02	40095,39	678,7647	240,9291	-7223104,403	-4410486,899	-4410486,899
		1625	-1251169	-36003,83	40095,39	678,7647	240,9291	-6049038,838	705,0779	-6049038,838
		3000	-944864	-31777,27	40095,39	678,7647	240,9291	6669,202	37798,110	6669,202
4A40	2750	0	4393,35	4638,41	67484,25	678,7647	240,9291	1458481,158	3769869,693	1458481,158
		1375	30788,4	7051,69	67484,25	678,7647	240,9291	1790042,394	4077185,924	1790042,394
		2750	58637,2	10230,29	67484,25	678,7647	240,9291	2116119,914	4299739,484	2116119,914
4A41	2750	0	16577,1	10629,53	90151,58	678,7647	240,9291	1681172,303	3685497,629	1681172,303
		1375	47411,6	10356,09	90151,58	678,7647	240,9291	2052217,333	4032542,638	2052217,333
		2750	80953,5	21720,28	90151,58	678,7647	240,9291	2470116,897	4443342,224	2470116,897
4A42	2750	0	97520,7	33413,66	39664,73	678,7647	240,9291	2769381,296	3038861,852	2769381,296
		1375	127875	38129,21	39664,73	678,7647	240,9291	3136626,325	3490906,081	3136626,325
		2750	161817	44306,41	39664,73	678,7647	240,9291	3554425,890	3809706,447	3554425,890
4A43	2750	0	110013	37483,01	39960,93	678,7647	240,9291	2941122,015	3227790,617	2941122,015
		1375	140587	43099,57	39960,93	678,7647	240,9291	3312277,044	3599835,641	3312277,044
		2750	174009	49076,76	39960,93	678,7647	240,9291	3730926,628	4016618,217	3730926,628
4A44	2750	0	88106,4	33527,85	37701,68	678,7647	240,9291	2670027,346	2960663,092	2670027,346
		1375	106630	38234,44	37701,68	678,7647	240,9291	2914397,562	3310478,309	2914397,562
		2750	128040	44821,63	37701,68	678,7647	240,9291	3320606,326	3829642,072	3320606,326
4A45	2750	0	39162,2	14418,2	39140,26	678,7647	240,9291	1955770,730	2206652,112	1955770,730
		1375	61597,3	16781,49	39140,26	678,7647	240,9291	2357766,966	2508778,340	2357766,966
		2750	93256	19965,07	39140,26	678,7647	240,9291	2783340,475	2834471,878	2783340,475
4A46	2750	0	39109,1	14433,27	39378,74	678,7647	240,9291	1955530,568	2216810,385	1955530,568
		1375	65504,3	16796,55	39378,74	678,7647	240,9291	2257727,302	2516806,601	2257727,302
		2750	93343,1	19990,14	39378,74	678,7647	240,9291	2553500,712	2843366,110	2553500,712
4A47	2750	0	28703,9	12391,69	38109,39	678,7647	240,9291	2677721,643	2884469,776	2677721,643
		1375	107237	36318,25	38109,39	678,7647	240,9291	3992133,575	3912882,003	3992133,575
		2750	128632	44685,47	38109,39	678,7647	240,9291	3221300,628	3420048,766	3221300,628
4A48	2750	0	107378	37559,03	40644,78	678,7647	240,9291	2917021,275	3231102,342	2917021,275
		1375	138133	42285,6	40644,78	678,7647	240,9291	3287750,315	3601147,081	3287750,315
		2750	171374	49652,78	40644,78	678,7647	240,9291	3705349,870	4019946,636	3705349,870
4A49	2750	0	86642,57	33750,8	40934,09	678,7647	240,9291	2657725,314	2982237,182	2657725,314
		1375	105167	38477,36	40934,09	678,7647	240,9291	2901371,591	3227749,399	2901371,591
		2750	126577	44044,55	40934,09	678,7647	240,9291	3193304,394	3519916,167	3193304,394
4A4	2750	250	-115480	-40027,71	38144,42	678,7647	240,9291	-2477138,965	-2277,6628	-3277,6628
		1625	-94031	-33870,52	38144,42	678,7647	240,9291	4993,388	37035,395	4993,388
		3000	-75528	-29143,96	38144,43	678,7647	240,9291	29405,603	50301,111	29405,603
4A40	2750	0	19720,5	12159,9	91537,57	678,7647	240,9291	1703944,119	3697491,0647	1703944,119
		1375	90282,9	16836,46	91537,57	678,7647	240,9291	2098839,148	4097865,623	2098839,148
		2750	83724,8	23253,65	91537,57	678,7647	240,9291	2916638,714	4715028,198	2916638,714
4A41	2750	0	4837,25	5193,6	91098,87	678,7647	240,9291	1498845,007	3931147,778	1498845,007
		1375	31232,4	7556,88	91098,87	678,7647	240,9291	1800040,054	4238345,990	1800040,054
		2750	59071,2	10740,43	91098,87	678,7647	240,9291	2126613,574	4559917,518	2126613,574
4A43	2250	0	-41602	-10445,54	1403,69	678,7647	240,9291	1156119,240	-487754,041	1156119,240
		1125	-33293	-10445,54	1403,69	678,7647	240,9291	1243936,363	-399987,515	1243936,363
		2250	-24984	-10445,54	1403,69	678,7647	240,9291	1331752,807	-312220,994	1331752,887
4A45	2000	0	26805,6	10938,46	1403,69	678,7647	240,9291	2311884,283	45526,730	45526,730
		1000	34027	10938,46	1403,69	678,7647	240,9291	2399976,742	58319,109	58319,109
		2000	41648,4	10938,46	1403,69	678,7647	240,9291	2488769,212	61111,609	61111,609
4A5	2750	250	-24623	-6857,86	46702,9	678,7647	240,9291	1070095,987	1609368,852	1070095,987
		1625	-7097,1	-2874,36	46702,9	678,7647	240,9291	1208841,262	1856682,252	1208841,262
		3000	8935,45	-510,98	46702,9	678,7647	240,9291	1482009,503	2050050,374	1482009,503
4A50	2000	0	20703,2	11917,4	1291,79	678,7647	240,9291	2063393,930	50225,417	50225,417
		1000	28174,8	11913,4	1291,79	678,7647	240,9291	2441145,420	58017,887	58017,887
		2000	45596	11913,4	1291,79	678,7647	240,9291	251937,890	69210,357	69810,357

4A12	3250	0	-39654	-9470,6	1291,79	670,7647	340,9291	12870,317	-4480,7344	100765,21	
		1125	-29305	-9470,6	1291,79	670,7647	340,9291	129105,041	-44805,829	129505,041	
		2250	-20956	-9470,6	1291,79	670,7647	340,9291	132321,364	-26692,347	132121,364	
4A11	3375	0	-39413	-19995,14	46915,69	670,7647	340,9291	107079,268	-65111,913	107079,268	
		1125	-4759	-2914,05	46915,69	670,7647	340,9291	109134,601	-10638,19	109134,601	
		3000	31495,72	-411,27	46915,69	670,7647	340,9291	148493,272	206227,317	148493,272	
4A10	3500	0	-37179	-30189,05	58483,69	670,7647	340,9291	-15478,732	-5478,732	27067,268	
		1125	-34936	-23828,14	58483,69	670,7647	340,9291	4702,036	27027,966	4702,036	
		3000	22842	-19101,05	58483,69	670,7647	340,9291	29130,346	51448,183	29130,346	
4A9	3750	0	-37547	-40754,59	41333,68	670,7647	340,9291	-45744,101	-34443,117	-45744,101	
		1125	-34304	-30967,7	41333,68	670,7647	340,9291	-28044,365	7348,634	-28044,365	
		3000	24937	-21140,66	41333,68	670,7647	340,9291	10130,464	45591,485	10130,464	
4A8	3750	0	-41047	-49354,14	41333,68	670,7647	340,9291	-60744,101	-49443,117	-60744,101	
		1125	-38804	-39967,7	41333,68	670,7647	340,9291	-43044,365	-7651,365	-43044,365	
		3000	10437	-30140,66	41333,68	670,7647	340,9291	10130,464	45591,485	10130,464	
4A7	3750	0	-41047	-59354,14	58483,69	670,7647	340,9291	-75744,101	-64443,117	-75744,101	
		1125	-38804	-50967,7	58483,69	670,7647	340,9291	-58044,365	-22651,365	-58044,365	
		3000	10437	-41140,66	58483,69	670,7647	340,9291	10130,464	45591,485	10130,464	

4B1	4250	150	-17704	-5141,32	15,67	185,9637	127,1396	-9630,797	-10759,617	-9630,797	
		2250	603,48	-97,75	15,67	185,9637	127,1396	12788,362	967,703	967,703	
		4350	19914,8	4952,67	-14,67	185,9637	127,1396	35215,932	23885,092	35215,932	
4B10	4025	250	-21371	-5760,21	149,54	185,9637	127,1396	-23006,195	-14049,155	-23006,195	
		2062,5	2196	1,46	-149,59	185,9637	127,1396	16972,121	1675,999	1675,999	
		4275	36623,2	1813,89	-149,59	185,9637	127,1396	57031,766	40811,635	40811,635	
4B11	4025	250	-20998	-5769,81	167,54	185,9637	127,1396	-23916,906	-14049,141	-23916,906	
		2062,5	1970,75	-176,06	167,54	185,9637	127,1396	14252,309	2165,124	2165,124	
		4275	35998,6	5838,78	167,54	185,9637	127,1396	56191,944	44107,766	44107,766	
4B12	4050	225	-34168	-7803,34	496,17	185,9637	127,1396	-30738,149	-19361,131	-30738,149	
		2250	405,47	258,48	496,17	185,9637	127,1396	13301,563	2875,562	2875,562	
		4275	33139,2	5836,2	496,17	185,9637	127,1396	59737,275	45112,274	45112,274	
4B13	3375	225	-30688	-5417,54	2040,33	185,9637	127,1396	-30568,306	-19071,961	-30568,306	
		1968,5	-11386	-1006,93	-2040,33	185,9637	127,1396	8441,282	-26044,463	2441,282	
		3500	19036,6	4521,13	-2040,33	185,9637	127,1396	40492,008	11966,232	11966,232	
4B14	775	225	-30339	-3617,53	-2554,11	185,9637	127,1396	5984,544	-34177,031	5984,544	
		612,5	-14081	-5211,56	-2554,11	185,9637	127,1396	11738,208	-17003,287	11738,208	
		1000	-10726	-4430,81	-2554,11	185,9637	127,1396	12999,756	-10141,239	12999,756	
4B15	3775	0	-17164	-3250,36	2949,47	185,9637	127,1396	-7600,116	-9047,073	-7600,116	
		1887,5	14307,3	1408,39	2949,47	185,9637	127,1396	30220,174	20973,217	20973,217	
		3775	44496,9	5436,26	2949,47	185,9637	127,1396	66064,698	64917,739	64917,739	
4B16	775	225	-30814	-2935,15	-1200,8	185,9637	127,1396	9984,120	-61403,372	9984,120	
		612,5	-14340	-2322,49	-1200,8	185,9637	127,1396	16157,784	-55299,909	16157,784	
		1000	-10305	-1742,44	-1200,8	185,9637	127,1396	23419,332	-48062,361	23419,332	
4B17	775	225	-30121	-3134,61	-1301,63	185,9637	127,1396	8343,085	-63338,044	8343,085	
		612,5	-14048	-2770,64	-1301,63	185,9637	127,1396	14016,760	-57364,419	14516,760	
		1000	-10013	-1997,59	-1301,63	185,9637	127,1396	21778,297	-50102,853	21778,297	
4B18	3775	0	-17727	-3409,09	2085,32	185,9637	127,1396	-8658,506	-9333,192	-8658,506	
		1887,5	13734,1	1342,72	2085,32	185,9637	127,1396	29381,414	20885,097	20885,097	
		3775	45903,8	5311,69	2085,32	185,9637	127,1396	65206,006	64529,619	64529,619	
4B19	2150	125	-10486	-5106,93	-10081,45	185,9637	127,1396	1256,933	-68025,183	1256,933	
		1200	10207,7	2562,14	-10081,45	185,9637	127,1396	37249,390	-28982,750	37249,390	
		2275	30626,2	6661,88	-10081,45	185,9637	127,1396	63092,543	-9169,596	63092,543	
4B2	4200	150	-15969	-5193,66	320,75	185,9637	127,1396	-9966,166	-21294,042	-9966,166	
		2250	540,02	-143,66	200,75	185,9637	127,1396	12461,204	1133,322	1133,322	
		4350	18649,4	4900,34	220,75	185,9637	127,1396	34892,503	23560,689	23560,689	
4B20	2150	225	-26758	-5080,8	10083,45	185,9637	127,1396	-9437,549	11072,807	-9437,549	
		1200	-6972,3	-698,91	10083,45	185,9637	127,1396	16415,572	26925,928	16415,572	
		2275	20400,2	6780,01	10083,45	185,9637	127,1396	42512,160	73029,516	42512,160	
4B21	4050	225	-40753	-9779,61	-1292,56	185,9637	127,1396	-40520,873	-30436,340	-40520,873	
		2250	3376,51	1090,69	-1292,56	185,9637	127,1396	17099,475	-738,192	17099,475	
		4275	45470	11961	-1292,56	185,9637	127,1396	75119,349	58062,127	58062,127	
4B22	4050	225	-43525	-11029,6	304,1	185,9637	127,1396	-44036,604	-34492,209	-44036,604	
		2250	576,29	-219,3	304,1	185,9637	127,1396	13003,755	2828,090	2828,090	
		4275	44677,8	10651	304,1	185,9637	127,1396	70804,113	60040,418	60040,418	
4B23	4050	225	-44049	-10800,43	-1039,27	185,9637	127,1396	-44803,280	-34957,130	-44803,280	
		2250	92,19	69,87	-1039,27	185,9637	127,1396	12837,078	-4206,771	12837,078	
		4275	44153,7	10940,17	-1039,27	185,9637	127,1396	70557,436	53483,577	53483,577	
4B24	4025	250	-45444	-11878,2	-435,94	185,9637	127,1396	-47400,365	-36079,164	-47400,365	
		2062,5	-1389,6	-947,34	-435,94	185,9637	127,1396	10553,689	-4285,113	10553,689	
		4275	42399,4	9402,72	-435,94	185,9637	127,1396	67631,600	53012,799	53012,799	
4B25	4025	250	-46231	-13165,8	-692,28	185,9637	127,1396	-49632,430	-64833,659	-49633,430	
		2062,5	-2076,3	-1235,04	-692,28	185,9637	127,1396	9100,610	-6999,019	9100,610	
		4275	41318,7	9545,11	-692,28	185,9637	127,1396	66399,511	50698,803	50698,803	
4B26	4050	225	-46178	-11777,68	-1309,63	185,9637	127,1396	-47556,811	-66102,197	-47556,811	
		2250	-2076,3	-342,27	-1309,63	185,9637	127,1396	10163,547	-8301,772	10163,547	
		4275	40824,7	10522,92	-1309,63	185,9637	127,1396	67823,906	49339,527	49339,527	
4B27	4050	225	-45096	-11474,58	317,31	185,9637	127,1396	-46684,120	-56056,228	-46684,120	
		2250	-998,35	-604,68	317,31	185,9637	127,1396	11006,234	-337,889	11006,234	
		4275	40113,1	10265,6	317,31	185,9637	127,1396	68756,592	57382,479	57382,479	

4B36	4010	225	-44097	-10060,06	-1615,57	185,9637	127,1396	-42301,29	-62315,704	-42321,865	
		2250	1002,93	606,64	-1615,57	185,9637	127,1396	14098,964	-5095,346	14396,964	
		4775	45104,4	11476,94	-1615,57	185,9637	127,1396	62119,522	50835,012	62819,013	
4B37	4050	225	-44097	-10060,06	-1615,57	185,9637	127,1396	-42301,29	-62315,704	-42321,865	
		2250	969,57	606,64	-1615,57	185,9637	127,1396	13617,618	2696,957	2696,977	
		4775	44104,4	11041,57	-1615,57	185,9637	127,1396	59669,213	46749,551	46749,551	
4B3	2100	150	-14421	652,77	27834,92	185,9637	127,1396	17053,366	19314,6775	17053,362	
		1200	-7591,6	3404,44	47047,99	185,9637	127,1396	12484,491	19221,75993	19284,491	
		2250	-3116,44	4452,77	47047,99	185,9637	127,1396	13255,329	20139,49	20255,329	
4B30	3275	225	-6219,4	-705,03	-1,66	185,9637	127,1396	6781,666	-1139,903	6781,666	
		1662,5	-4613,49	-265,02	9,66	185,9637	127,1396	14457,994	1083,557	14457,992	
		3500	5284,2	265,03	-1,66	185,9637	127,1396	26924,417	4990,729	1992,784	
4B31	3275	225	-6219,4	-705,03	-1,66	185,9637	127,1396	6781,666	-1139,903	6781,666	
		1462,5	-4013,49	-170,41	19,47	185,9637	127,1396	14055,926	-1144,211	14055,926	
		3500	5284,47	-274,41	-19,4	185,9637	127,1396	26982,131	4992,000	4992,000	
4B32	1775	0	-3031,3	34,82	-1765,1	185,9637	127,1396	29831,104	-10760,123	29831,104	
		887,5	104,52	54,98	-1765,1	185,9637	127,1396	29144,345	-7256,382	29144,345	
		1775	3241	54,98	-1765,1	185,9637	127,1396	32457,586	-3973,641	32457,586	
4B33	1775	0	-3000,3	39,9	-1765,15	185,9637	127,1396	29830,508	-10007,649	29830,508	
		887,5	126,12	69,9	-1765,15	185,9637	127,1396	29162,609	-7704,399	29162,609	
		1775	3272,56	39,9	-1765,15	185,9637	127,1396	32475,849	-4011,147	32475,849	
4B34	1000	0	-3453,8	-72,21	1649,09	185,9637	127,1396	48776,829	4231,899	4231,899	
		500	-726,77	-72,21	1649,09	185,9637	127,1396	50632,179	8087,249	8087,249	
		1000	1040,23	-72,21	1649,09	185,9637	127,1396	52487,529	7942,599	7942,599	
4B35	1000	0	-2476,1	-70,8	1631,33	185,9637	127,1396	48796,831	4177,310	4177,310	
		500	709,13	-70,8	1631,33	185,9637	127,1396	50652,181	8032,660	8032,660	
		1000	1057,87	-70,8	1631,33	185,9637	127,1396	52507,531	7888,010	7888,010	
4B36	2000	0	-4428,8	-215,06	279,01	185,9637	127,1396	20039,56	-3704,211	20039,561	
		1000	-894,8	-215,06	279,01	185,9637	127,1396	24570,201	6,409	6,409	
		2000	2639,2	-215,06	279,01	185,9637	127,1396	29100,901	3717,129	3717,129	
4B37	2000	0	-4430,5	-215,53	277,76	185,9637	127,1396	20037,369	-3711,593	20037,369	
		1000	-896,34	-215,53	277,76	185,9637	127,1396	24568,069	-0,893	24568,069	
		2000	2637,66	-215,53	277,76	185,9637	127,1396	29098,769	3709,808	3709,808	
4B38	750	0	80472,7	20179,43	44891,33	185,9637	127,1396	174312,922	294228,363	174312,922	
		375	81799	20179,43	44891,33	185,9637	127,1396	175704,425	296619,877	175704,425	
		750	83123,2	20179,43	44891,33	185,9637	127,1396	177095,947	297011,390	177095,947	
4B39	3500	0	-6038,4	-4,95	-77,13	185,9637	127,1396	8160,992	-6868,985	8160,993	
		1750	-43,92	-4,95	-77,13	185,9637	127,1396	14654,717	-375,260	14654,717	
		3500	6140,52	-4,95	-77,13	185,9637	127,1396	21140,442	6118,466	6118,466	
4B4	2100	150	-3402	3304,45	51081,55	185,9637	127,1396	18191,645	208224,104	18191,642	
		1200	-5691,3	3304,45	51081,55	185,9637	127,1396	22087,880	212120,339	22087,880	
		2250	-1691,6	3304,45	51081,55	185,9637	127,1396	25984,115	216016,574	25984,115	
4B40	3500	0	-6219,8	-3,62	-81,37	185,9637	127,1396	8171,419	-6876,366	8171,419	
		1750	-39,32	-3,62	-81,37	185,9637	127,1396	14665,144	-382,641	14665,142	
		3500	6149,18	-3,62	-81,37	185,9637	127,1396	21158,869	6111,084	6111,084	
4B41	750	0	80183,8	20141,63	45084,48	185,9637	127,1396	173969,877	294696,549	173969,877	
		375	81509,1	20141,63	45084,48	185,9637	127,1396	175361,389	296088,062	175361,389	
		750	82834,3	20141,63	45084,48	185,9637	127,1396	176752,902	297479,574	176752,902	
4B42	3650	250	-18109	126,12	2068,01	185,9637	127,1396	-5512,968	-10196,445	-5512,968	
		2175	723,03	126,18	2068,01	185,9637	127,1396	14282,942	9579,463	9579,463	
		4100	19559,3	126,18	2068,01	185,9637	127,1396	34078,852	29355,375	29355,375	
4B43	3650	250	-18124	123,46	2077,99	185,9637	127,1396	-5531,406	-10172,967	-5531,406	
		2175	710,24	123,46	2077,99	185,9637	127,1396	14244,504	9602,943	9602,942	
		4100	19544,4	123,46	2077,99	185,9637	127,1396	34020,414	29378,853	29378,853	
4B44	4250	350	-25903	-278,61	-84,34	185,9637	127,1396	-15379,821	-29844,898	-15379,821	
		2375	200,52	-278,61	-84,34	185,9637	127,1396	12028,854	-436,223	12028,854	
		4900	26804	-278,61	-84,34	185,9637	127,1396	39437,519	26972,442	26972,442	
4B45	4250	350	-25837	-275,32	-84,54	185,9637	127,1396	-15339,293	-29835,210	-15339,293	
		2375	216,78	-275,32	-84,54	185,9637	127,1396	12049,382	-416,535	12049,382	
		4900	26830,3	-275,32	-84,54	185,9637	127,1396	39458,046	26992,130	26992,130	
4B5	2100	150	-13154	3465,81	52005,36	185,9637	127,1396	12237,293	206150,334	12237,293	
		1200	-11443	3465,81	52005,36	185,9637	127,1396	16134,128	210046,589	16134,128	
		2250	-7722,2	3465,81	52005,36	185,9637	127,1396	20030,363	213942,824	20030,363	
4B6	3100	150	-13297	1163,03	49572,28	185,9637	127,1396	11769,414	199482,939	11769,414	
		1200	-6467,2	2934,9	49572,28	185,9637	127,1396	20800,338	204494,063	20800,338	
		2250	812,42	4963,03	49572,28	185,9637	127,1396	30574,284	214267,809	30574,284	
4B7	775	225	-52530	-5740,02	-5198,25	185,9637	127,1396	4173,115	-84073,268	4173,115	
		612,5	-48058	-5389,36	-5198,25	185,9637	127,1396	10346,779	-77400,204	10346,779	
		1000	-41924	4556,3	-5198,25	185,9637	127,1396	17608,338	-70668,645	17608,338	
4B8	3275	225	-39942	-3257,74	-3295,6	185,9637	127,1396	-29674,879	-59232,768	-29674,879	
		1062,5	-16599	-1179,15	-3295,6	185,9637	127,1396	3532,629	-26805,260	3532,629	
		3500	19776,7	4648,98	-3295,6	185,9637	127,1396	41963,343	11305,455	11805,455	
4B9	4050	225	-25187	-5180,08	194,83	185,9637	127,1396	-27576,928	-36405,558	-27576,928	
		4250	1476,83	301,64	194,83	185,9637	127,1396	14639,784	2601,155	2601,155	
		4775	36140,1	9948,36	194,83	185,9637	127,1396	58896,506	44937,877	44937,877	

4BK1	800	0	67177,9	-461,38	1432,14	244,1098	0	321341,920	76067,387	76067,387
		425	63679,9	-461,38	1432,14	244,1098	0	302818,906	77644,434	77644,434
		850	70181,2	-461,38	1432,14	244,1098	0	334496,015	79221,482	79221,482
4BK10	775	0	203483	-389,56	926,32	244,1098	0	337512,554	66275,278	66275,278
		387,5	61715,2	-429,56	926,32	244,1098	0	399950,445	67713,169	67713,169
		775	63087,2	-389,56	926,32	244,1098	0	341598,348	69151,060	69151,060
4BK11	7400	0	42548,8	2147,34	-1114,02	244,1098	0	260324,898	42249,921	42249,921
		500	44815,9	2147,34	-1114,02	244,1098	0	362300,348	44105,271	44105,271
		1000	46080,9	2147,34	-1114,02	244,1098	0	364238,598	45960,621	45960,621
4BK12	1000	0	41432,2	2141,24	-1169,24	244,1098	0	259327,174	44830,273	44830,273
		700	43179,3	2141,24	-1169,24	244,1098	0	261182,524	43677,629	43677,629
		1000	44946,2	2141,24	-1169,24	244,1098	0	263037,874	44830,983	44830,983
4BK13	3500	250	-19979	-1917,47	40449,51	244,1098	0	87004,928	146998,814	88004,928
		1425	-1226,1	57,58	40449,51	244,1098	0	90206,147	149300,003	90206,147
		2800	17020,4	2084,34	40449,51	244,1098	0	111351,869	190579,736	111351,869
4BK14	2450	150	-11588	-362,13	-3011,76	244,1098	0	67809,043	1.46E+05	67809,043
		1075	-2040,5	-362,13	-3011,76	244,1098	0	69609,338	-1.3E+06	69609,338
		2000	10567,4	-362,12	-3011,76	244,1098	0	99409,633	1.14E+06	99409,633
4BK15	2500	250	-30085	-1207,42	9016,84	244,1098	0	37852,921	9861,057	37852,921
		1300	-19978	-6836,5	9016,84	244,1098	0	51913,003	10597,314	10597,314
		2750	8668,4	-2930,58	9016,84	244,1098	0	73811,711	36556,002	36556,002
4BK16	2500	250	-96044	-26179,07	451,58	244,1098	0	5404,048	-79011,758	5404,048
		1500	-42139	-14782,45	451,58	244,1098	0	29664,436	-57791,365	29664,436
		2750	-30847	-10832,2	451,58	244,1098	0	41623,134	-41792,679	41623,134
4BK17	2600	0	22317,3	8219,48	-5630,63	244,1098	0	117900,056	8456,972	8456,972
		1050	33609,3	12125,73	-5630,63	244,1098	0	132460,744	24415,660	24415,660
		2500	47514,8	17516,56	-5630,63	244,1098	0	150721,155	44676,072	44676,072
4BK18	2850	150	-14132	-3034,84	-42938,38	244,1098	0	72877,273	-302553,878	72877,273
		1325	-23038	1307,97	-42938,38	244,1098	0	89793,833	-189639,318	89793,833
		2500	10486,4	6215,79	-42938,38	244,1098	0	108376,754	-167056,397	108376,754
4BK19	2350	150	-3275,9	-2011,58	-3690,53	244,1098	0	79880,269	-22311,912	79880,269
		1325	-310,62	-44,97	-3690,53	244,1098	0	90516,585	-11673,596	90516,585
		2500	6160,71	2408,93	-3690,53	244,1098	0	101990,077	-202,104	101990,077
4BK2	850	150	-69973	661,11	-2059,91	244,1098	0	178512,184	-81428,960	178512,184
		575	-62471	661,11	-2059,91	244,1098	0	180089,232	-79851,912	180089,232
		1000	-66969	661,11	-2059,91	244,1098	0	181666,279	-78274,865	181666,279
4BK20	2750	0	-5111,1	-214,88	1307,42	244,1098	0	72078,996	-101,147	72078,996
		1375	-251,28	-214,88	1307,42	244,1098	0	77181,206	5001,066	5001,066
		2750	4607,37	-214,88	1307,42	244,1098	0	82285,421	10103,279	10103,279
4BK21	2350	150	-8199	-2194,94	-2694,9	244,1098	0	79978,249	-22225,196	79978,249
		1325	-233,65	-38,52	-2694,9	244,1098	0	90016,666	-11593,869	90016,666
		2500	8237,68	2423,38	-2694,9	244,1098	0	102088,168	-122,367	102088,168
4BK22	2550	150	-13622	-5098,01	-44071,11	244,1098	0	73335,440	-205915,177	73335,440
		1025	-1844,3	1234,8	-44371,11	244,1098	0	90252,001	-186998,616	90252,001
		2500	10945,9	6142,61	-44371,11	244,1098	0	108834,911	-168415,706	108834,911
4BK23	2500	0	22261,1	7985,65	-5942,24	244,1098	0	117197,472	6801,627	6801,627
		1250	32553,6	11091,9	-5942,24	244,1098	0	133156,160	22760,315	22760,315
		2500	47458,6	17282,52	-5942,24	244,1098	0	153416,561	43020,716	43020,716
4BK24	2500	250	-37000	-20986,15	-454,17	244,1098	0	3553,431	-83792,520	3553,431
		1500	-43095	-15595,5	-454,17	244,1098	0	23913,843	-63532,109	23913,843
		2750	-31303	-11689,25	-454,17	244,1098	0	39772,530	-47572,421	39772,530
4BK25	2500	250	-49235	-18291,67	2510,79	244,1098	0	14535,056	-60358,084	14535,056
		1500	-35330	-12901,05	2510,79	244,1098	0	34795,457	-40097,663	34795,457
		2750	-24038	-8994,8	2510,79	244,1098	0	50754,144	-24138,915	50754,144
4BK26	2550	250	-4996,4	-3098,29	42513,51	244,1098	0	83445,691	171110,479	83445,691
		1425	3474,93	294,37	42513,51	244,1098	0	94849,720	182514,507	94849,720
		2600	11441,2	2404,03	42513,51	244,1098	0	105428,480	193093,268	105428,480
4BK27	775	250	-64833	-419,69	-3196,19	244,1098	0	206888,100	-82043,481	206888,100
		612,5	-63363	-419,69	-3196,19	244,1098	0	208436,311	-80605,550	208436,311
		1000	-62193	-419,69	-3196,19	244,1098	0	209864,212	-79167,648	209864,212
4BK28	775	225	-64849	-408,46	-3252,05	244,1098	0	207087,183	-82178,290	207087,183
		612,5	-63480	-408,46	-3252,05	244,1098	0	208525,074	-80741,399	208525,074
		1000	-62110	-408,46	-3252,05	244,1098	0	209962,975	-79303,497	209962,975
4BK29	775	0	18070,5	-813,44	-6216,23	244,1098	0	293727,597	-7988,432	293727,597
		387,5	19459,3	-813,44	-6216,23	244,1098	0	295165,488	-6550,541	295165,488
		775	20809,2	-813,44	-6216,23	244,1098	0	296603,389	-5112,639	296603,389
4BK3	850	150	-70958	633,03	-1973,95	244,1098	0	177629,355	-81950,797	177629,355
		575	-69386	633,03	-1973,95	244,1098	0	179206,398	-80373,720	179206,398
		1000	-67784	633,03	-1973,95	244,1098	0	180783,439	-78796,623	180783,439
4BK30	775	0	13163,9	-802,08	-6289,13	244,1098	0	293839,831	-8182,377	293839,831
		387,5	19533,3	-802,08	-6289,13	244,1098	0	295277,722	-6744,486	295277,722
		775	20504,7	-802,08	-6289,13	244,1098	0	296715,624	-5306,587	296715,624
4BK4	850	0	66965,2	-455,46	1647,16	244,1098	0	321124,717	76733,260	76733,260
		425	68467,1	-455,46	1647,16	244,1098	0	322701,765	78330,315	78330,315
		850	69969,1	-455,46	1647,16	244,1098	0	324278,813	79907,363	79907,363

42X15	4500	125	-44725	-196,06	5964,43	244,1098	0	2041211,729	-2010117,127	2641211,709	
		375	-43022	-196,06	5964,43	244,1098	0	2030096,677	22840,679	2030096,657	
		1000	-41721	-196,06	5964,43	244,1098	0	1962229,554	-21663,003	1962229,554	
42X16	4500	0	-45108,7	978,39	-10575,09	244,1098	0	2564962,249	-4894,083	4894,083	
		425	-46602,7	978,39	-10575,09	244,1098	0	2611139,997	6271,186	6271,186	
		850	-48104,6	978,39	-10575,09	244,1098	0	2022716,447	7548,182	7548,182	
42X17	4500	0	-44973,5	966,29	-10752,79	244,1098	0	2553047,597	4104,966	4104,966	
		425	-46452,3	966,29	-10752,79	244,1098	0	2600641,645	5742,009	5742,009	
		850	-47928,7	966,29	-10752,79	244,1098	0	2022815,946	7319,052	7319,052	
42X18	4500	0	-45108,7	965,29	-10604,4	244,1098	0	2548396,262	-2241,054	2241,054	
		425	-46602,7	965,29	-10604,4	244,1098	0	2600641,312	-3089,047	3089,047	
		1000	-41456	965,29	-10604,4	244,1098	0	2076665,462	1324,999	2076665,462	
42X19	4500	0	-45067,1	-406,42	978,177	244,1098	0	2527700,583	-6705,257	6705,257	
		337,5	-61001,1	-406,42	978,177	244,1098	0	3361139,403	-66896,559	66896,559	
		775	-62271,1	-406,42	978,177	244,1098	0	3462676,257	-68494,749	68494,749	
40X01	4500	0	-9512,3	-4045,74	361,92	108,1772	74,27159	-7814,744	-12505,971	78,14,744	
		2250	-4066,19	715,96	361,92	108,1772	74,27159	12812,549	9421,343	2891,343	
		4500	19543,7	6037,7	361,92	108,1772	74,27159	544,9671	29576,648	29558,648	
40X10	4500	0	-17604	-5647,26	2045,08	108,1772	74,27159	21401,398	-19604,028	-19604,028	
		2250	6896,7	4327,73	2045,08	108,1772	74,27159	11378,412	20674,986	18378,413	
		4500	35097,7	14402,71	2045,08	108,1772	74,27159	30658,315	60554,702	60558,315	
40X11	5000	0	-37243	-12150,42	153,45	108,1772	74,27159	35661,701	-40978,696	-35661,701	
		2500	-12403,1	-3917,95	153,45	108,1772	74,27159	4010,924	-1278,071	4010,924	
		5000	24996,9	10974,57	153,45	108,1772	74,27159	43703,549	38414,555	38414,555	
40X12	4500	0	-18913,7	-8427,08	-3034,5	108,1772	74,27159	-31062,386	-40400,042	-31062,386	
		2250	5090,53	2447,24	-3034,5	108,1772	74,27159	18917,408	420,642	18917,408	
		4500	33491,5	14322,24	-3034,5	108,1772	74,27159	38897,209	39838,559	39559,559	
40X13	4500	0	-27043	-12259,16	750,91	108,1772	74,27159	-34654,994	-36083,254	-34654,994	
		2250	-842,75	-364,16	750,91	108,1772	74,27159	5320,066	1826,567	1826,567	
		4500	25536,5	11510,84	750,91	108,1772	74,27159	45805,206	41266,947	41266,947	
40X14	4500	0	-27111	-11392,46	153,96	108,1772	74,27159	-33735,061	-39685,807	-33735,061	
		2250	-910,96	578,91	153,96	108,1772	74,27159	6044,739	294,494	294,494	
		4500	25290	12494,51	153,96	108,1772	74,27159	46324,539	40274,294	40274,294	
40X15	4500	0	-29496	-11653,27	1377,05	108,1772	74,27159	-32607,368	-39412,577	-32607,368	
		2250	-3288,7	1609,27	1377,05	108,1772	74,27159	1578,435	567,284	567,284	
		4500	22912,3	10195,73	1377,05	108,1772	74,27159	41336,235	40547,004	40547,004	
40X16	4500	0	-25354	-13591,56	1388,29	108,1772	74,27159	-38709,667	-39471,611	-38709,667	
		2250	-3353,3	-1715,66	1388,29	108,1772	74,27159	1270,133	308,190	308,190	
		4500	20847,7	10139,13	1388,29	108,1772	74,27159	41046,943	40408,000	40408,000	
40X17	4500	0	-23677	-11353,91	128,51	108,1772	74,27159	-34388,949	-40441,965	-34388,949	
		2250	-1476,3	502,09	128,51	108,1772	74,27159	3690,851	-462,168	5660,851	
		4500	24724,7	12397,09	128,51	108,1772	74,27159	45570,651	39917,632	39917,632	
40X18	4500	0	-24721	-11220,45	797,74	108,1772	74,27159	-33820,836	-35471,090	-33820,836	
		2250	1400,3	-377,45	797,74	108,1772	74,27159	7750,964	4508,711	4508,711	
		4500	27681,5	11497,55	797,74	108,1772	74,27159	47150,764	44468,511	44468,511	
40X19	4500	0	-20167	-9469,02	-3080,64	108,1772	74,27159	-24524,997	-44856,446	-24524,997	
		2250	6034,06	2405,98	-3080,64	108,1772	74,27159	15454,803	-4076,646	15454,803	
		4500	32239,1	14280,98	-3080,64	108,1772	74,27159	35434,603	35903,154	35903,154	
40X02	4500	225	-10056	-4096,9	826,38	108,1772	74,27159	-8375,034	-12229,529	-8375,034	
		2250	4903,73	664,82	826,38	108,1772	74,27159	12752,268	8897,774	8897,774	
		4275	19063,3	6226,54	826,38	108,1772	74,27159	43979,580	30025,086	30025,086	
40X20	5000	0	-27484	-10271,21	56,49	108,1772	74,27159	-30809,433	-41505,660	-30809,433	
		2500	-1044	703,71	56,49	108,1772	74,27159	3483,191	-1813,049	3483,191	
		5000	24996	10253,79	56,49	108,1772	74,27159	43513,206	37879,560	37879,560	
40X03	4500	0	-14174	-5515,6	1923,18	108,1772	74,27159	18220,794	-16796,199	-16796,199	
		2250	12027,5	2359,4	1923,18	108,1772	74,27159	21699,006	28103,601	21699,006	
		4500	38228,5	14034,41	1923,18	108,1772	74,27159	61678,317	62762,412	61678,317	
40X04	4500	0	-27084	-12152,91	342,48	108,1772	74,27159	-34807,454	-40161,799	-34807,454	
		2250	-908,39	-278,91	342,48	108,1772	74,27159	5372,346	-201,999	5372,346	
		4500	25381,6	11596,09	342,48	108,1772	74,27159	45858,146	39757,801	39757,801	
40X05	4500	0	-27067	-11237,31	226,05	108,1772	74,27159	-33752,942	-39396,284	-33752,942	
		2250	-876,17	237,69	226,05	108,1772	74,27159	6226,857	923,506	923,506	
		4500	25314,5	11412,06	226,05	108,1772	74,27159	46008,657	40063,306	4556,306	
40X06	4500	0	-18764	-13946,7	-1440,83	108,1772	74,27159	-40411,988	-42856,236	-40411,988	
		2250	-4563,5	-2031,7	1440,83	108,1772	74,27159	-332,128	-17976,436	-332,188	
		4500	21630,5	9842,3	-1440,83	108,1772	74,27159	39647,612	27003,365	27003,365	
40X07	4500	0	-20822	-13938,59	-1396,76	108,1772	74,27159	-40406,131	-52865,203	-40406,131	
		2250	-4651	-2063,09	-1396,76	108,1772	74,27159	-426,331	-12827,435	-426,331	
		4500	21930	9811,11	-1396,76	108,1772	74,27159	39553,469	27094,316	27094,316	
40X08	4500	0	-27536	-11870,18	257,267	108,1772	74,27159	-34279,171	-39835,441	-34279,171	
		2250	-1354,9	594,89	257,26	108,1772	74,27159	5700,629	1043,376	1043,370	
		4500	24846,5	12379,89	257,26	108,1772	74,27159	45680,429	40034,170	40034,170	
40X09	4500	0	-24818	-12170,24	257,14	108,1772	74,27159	-30244,975	-37157,748	-30244,975	
		2250	1302,92	-295,24	257,14	108,1772	74,27159	7734,225	3222,052	2222,052	
		4500	27583,9	11379,76	257,14	108,1772	74,27159	47714,625	40201,852	40201,852	

4D01	1000	0	2934,54	-389,75	1610,01	95,12275	95,12275	3619,570	43671,372	3619,570
		500	12760,0	-389,75	1610,01	95,12275	95,12275	13949,930	19805,972	13949,930
		1000	23000,1	-389,75	1610,01	95,12275	95,12275	24280,291	30139,341	24280,291
4D02	1050	0	1702,2	-389,57	1760,78	95,12275	95,12275	-17241,401	19844,228	1702,228
		525	-7104,5	-219,57	1760,78	95,12275	95,12275	-7017,651	-421,859	-421,859
		1050	26852,6	-389,57	1760,78	95,12275	95,12275	26852,550	46692,142	26852,550
4D11	2550	0	-24700	140,99	3676,42	95,12275	95,12275	-25784,587	-9909,968	-9909,968
		1050	1100,47	140,99	3676,42	95,12275	95,12275	-376,603	16965,197	376,603
		2100	28494,0	140,99	3676,42	95,12275	95,12275	26931,622	43520,183	26931,622
4D12	2500	0	-22147	90,67	3493,83	95,12275	95,12275	-23159,042	-9909,210	-23159,042
		1050	2610,1	90,67	3493,83	95,12275	95,12275	2001,959	-12772,312	2001,959
		2100	30493,1	90,67	3493,83	95,12275	95,12275	29462,559	6911,212	29462,559
4D13	2500	0	-21699	90,67	3493,83	95,12275	95,12275	-22708,740	-9458,908	-22708,740
		1050	3130,63	90,67	3493,83	95,12275	95,12275	3390,050	-12314,090	3390,050
		2100	28960,6	90,67	3493,83	95,12275	95,12275	27943,839	6923,599	27943,839
4D14	2510	0	-21402	224,5	4044,04	95,12275	95,12275	-23307,709	-8401,741	-8401,741
		1200	416,72	224,5	4044,04	95,12275	95,12275	673,211	19668,249	673,211
		2510	28736,7	224,5	4044,04	95,12275	95,12275	26734,211	43719,246	26734,211
4D15	4000	0	-34692	639,42	3066,23	95,12275	95,12275	-35755,000	-26802,770	-35802,770
		1500	-4907,8	639,42	3066,23	95,12275	95,12275	-4491,831	8200,400	-4491,831
		3000	34270,2	639,42	3066,23	95,12275	95,12275	26791,370	39343,620	26791,370
4D16	3000	0	-30112	664,09	3217,71	95,12275	95,12275	-31170,411	-22858,029	-22858,029
		1500	-5326,1	664,09	3217,71	95,12275	95,12275	-4897,211	9617,172	-4897,211
		3000	24466,9	664,09	3217,71	95,12275	95,12275	26375,939	39190,361	26375,939
4D17	2000	0	17671	-1507,92	4150,27	95,12275	95,12275	-20137,436	-2706,302	-2706,302
		1000	2188,41	-1507,92	4150,27	95,12275	95,12275	711,365	18140,499	711,365
		2000	23041,4	-1507,92	4150,27	95,12275	95,12275	21560,154	34991,288	21560,154
4D18	2000	0	-16956	-1477,14	4366,96	95,12275	95,12275	-19355,091	-929,599	-929,599
		1000	2999,71	-1477,14	4366,96	95,12275	95,12275	1493,699	19918,931	1493,699
		2000	22755,7	-1477,14	4366,96	95,12275	95,12275	22342,499	40767,731	22342,499
4D19	2250	125	-37648	-4936,06	-5016,68	95,12275	95,12275	-38038,276	-45405,325	-26330,279
		1250	-2783,1	-1009,55	-5016,68	95,12275	95,12275	-4065,222	-27139,278	-4065,222
		2375	13114,3	845,33	-5016,68	95,12275	95,12275	14657,591	-6412,466	14657,591
4D08	4000	0	-44865	-121,6	-177,87	95,12275	95,12275	-47235,510	-47982,564	-47735,510
		2250	-189,61	-121,6	177,87	95,12275	95,12275	-325,721	-1073,775	-325,721
		4500	44487,4	-121,6	-177,87	95,12275	95,12275	46584,068	45837,026	45837,026
4D20	2375	0	5753,55	2215,83	9870,88	95,12275	95,12275	8405,678	49927,574	3405,678
		1187,5	11653,6	4075,78	9870,88	95,12275	95,12275	16515,870	57973,566	16515,870
		2375	21538,4	8114,45	9870,88	95,12275	95,12275	31156,503	72614,199	31156,503
4D21	4500	0	-15069	-5600,28	794,05	95,12275	95,12275	-22228,196	-18895,186	-18895,186
		2250	-915,21	-128,5	794,05	95,12275	95,12275	-1095,896	2239,115	-1095,896
		4500	13838,9	5343,27	794,05	95,12275	95,12275	20036,394	23371,404	20036,394
4D22	4000	0	-14321	-5361,92	312,47	95,12275	95,12275	-20877,432	-19365,105	-19365,105
		2250	423,21	9,95	312,47	95,12275	95,12275	454,818	1767,192	454,818
		4500	15177,3	5381,82	312,47	95,12275	95,12275	21587,108	22899,482	21587,108
4D03	4375	125	-21193	-7866,86	-5308,16	95,12275	95,12275	-30512,633	-52806,900	-30512,633
		2312,5	-6242,4	-2299,44	-5308,16	95,12275	95,12275	-8968,890	-31263,162	-8968,890
		4500	7986,39	2857,56	-5308,16	95,12275	95,12275	11366,148	-10908,120	11366,148
4D24	4250	125	-9472	-3659,89	4294,07	95,12275	95,12275	-13788,327	4246,968	-13788,327
		2250	4973,2	1692,45	4294,07	95,12275	95,12275	6977,933	25013,027	6977,933
		4375	19378,5	7044,79	4294,07	95,12275	95,12275	27744,402	45779,496	27744,402
4D25	4375	0	-5702,7	-117,07	-52,74	95,12275	95,12275	-6110,706	-6330,214	-6110,706
		2187,5	-548,6	-117,07	-52,74	95,12275	95,12275	-695,269	-930,777	-695,269
		4375	4604,53	-117,07	-52,74	95,12275	95,12275	4912,168	4490,661	4490,661
4D26	4375	0	-5837,7	-102,19	-46,74	95,12275	95,12275	-6026,996	-6023,214	-6026,996
		2187,5	-433,97	-102,19	-46,74	95,12275	95,12275	-615,468	-811,776	-615,468
		4375	4669,08	-102,19	-46,74	95,12275	95,12275	4795,296	4799,662	4799,662
4D27	4250	125	-9963,4	-3740,31	-4169,64	95,12275	95,12275	-14114,720	3397,769	-14114,720
		2250	4731,37	1606,13	-4169,64	95,12275	95,12275	6651,750	24164,206	6651,750
		4375	19157,1	6950,47	-4169,64	95,12275	95,12275	27418,220	44930,709	27418,220
4D28	4375	125	-21535	-7860,83	-5366,87	95,12275	95,12275	-30654,824	-52195,878	-30654,824
		2312,5	-6283,9	-2299,34	-5366,87	95,12275	95,12275	-9111,102	-31651,956	-9111,102
		4500	7944,85	2863,66	-5366,87	95,12275	95,12275	11343,936	-11296,519	11343,936
4D29	4500	0	-14419	-5121,99	375,37	95,12275	95,12275	-20015,089	-18093,935	-18093,935
		2250	337,93	249,89	375,37	95,12275	95,12275	617,211	2033,965	617,211
		4500	15092,1	5621,76	375,37	95,12275	95,12275	21749,501	24166,059	21749,501
4D01	1000	0	-20104	782,72	-1882,05	95,12275	95,12275	-22367,722	-30295,332	-22367,722
		500	-12175	782,72	-1882,05	95,12275	95,12275	-11963,322	-19897,932	-11963,322
		1000	-2240,4	782,72	-1882,05	95,12275	95,12275	-1536,922	-9442,543	-1536,922
4D30	4500	0	-16710	-6067,49	121,19	95,12275	95,12275	-22926,407	-25407,409	-25407,409
		2250	-1955,9	695,62	121,19	95,12275	95,12275	-2784,107	-2275,109	-2275,109
		4500	12798,2	4676,26	121,19	95,12275	95,12275	17342,194	16857,192	16342,194
4D31	4375	0	-11240	-4318,34	2631,98	95,12275	95,12275	-16036,100	-5281,704	-5281,704
		2437,5	5090,6	1697,96	2631,98	95,12275	95,12275	7127,903	12182,304	7127,903
		4375	22140,3	8134,68	2631,98	95,12275	95,12275	31790,770	42835,084	31790,770

4D10	9000	0	-39974	1.37	5.06	95.12275	95.12275	-41742.545	-41720.212	41733.212	
		3600	-8.49	-1.27	5.06	95.12275	95.12275	-10.48	11.668	-10.248	
		7200	19233.1	-1.37	5.06	95.12275	95.12275	41731.052	41744.908	41733.052	
4D09	1414.21	0	6276.01	403.54	2201.28	95.12275	95.12275	7137.268	20583.788	9	
		707.11	14403.9	413.42	2201.28	95.12275	95.12275	[illegible]	[illegible]	15682.707	
		1414.21	22498.1	6.84	2201.28	95.12275	95.12275	24000.102	37445.476	24000.102	
4D08	1414.2	0	6211.71	409.73	2546.97	95.12275	95.12275	7059.845	20685.319	30.69.845	
		707.11	14343.1	419.73	2546.97	95.12275	95.12275	15490.449	29127.714	15490.449	
		1414.21	22613	409.73	2546.97	95.12275	95.12275	23931.349	37559.126	23931.349	
4D07	4700	100	2064.2	884.62	-2014.96	95.12275	95.12275	1150.014	4436.346	1150.014	
		2625	-2521.1	895.03	-2014.96	95.12275	95.12275	2001.305	4787.24	2001.305	
		5000	24479	859.03	-2014.96	95.12275	95.12275	23000.034	12596.006	23000.034	
4D06	4700	100	2064.2	850.84	-2042.76	95.12275	95.12275	1134.092	4441.24	1134.092	
		2625	-2641.1	861.25	-2042.76	95.12275	95.12275	1987.613	4793.134	1987.613	
		5000	24479	845.25	-2042.76	95.12275	95.12275	22999.014	12713.842	22999.842	
4D04	1400	0	-2370.2	770.62	-1360.34	95.12275	95.12275	-2306.536	2037.106	-2306.536	
		500	12010	770.62	-1360.34	95.12275	95.12275	12641.159	-2014.536	-12641.159	
		1000	-2691.5	770.62	-1360.34	95.12275	95.12275	-2216.736	10030.178	-2216.736	
4D5	4900	0	-14048	-1135.39	-113.61	95.12275	95.12275	-4744.253	4799.684	-4744.253	
		2000	-669.87	-1135.39	-113.61	95.12275	95.12275	-630.732	1067.444	-630.732	
		4500	44306.1	-1135.39	-113.61	95.12275	95.12275	46379.05	45901.695	45901.695	
4D6	1000	0	2803.08	-219.23	1760.76	95.12275	95.12275	2607.856	10062.242	2607.856	
		500	12731.1	-219.23	1760.76	95.12275	95.12275	13034.796	30426.943	13034.796	
		1000	32659.1	-219.23	1760.76	95.12275	95.12275	23436.139	50851.331	23436.139	
4D7	1000	0	-17021	-359.75	1610.01	95.12275	95.12275	-16209.27	-11467.709	1140.0279	
		500	-7093.9	-359.75	1610.01	95.12275	95.12275	-5004.936	-1742.829	-1743.526	
		1000	2834.64	-359.75	1610.01	95.12275	95.12275	2619.536	9581.972	2619.536	
4D8	1000	0	-2248.4	702.72	-1862.08	95.12275	95.12275	-1758.963	9443.549	-1758.933	
		500	7079.69	720.02	-1862.08	95.12275	95.12275	6835.468	990.6258	980.6258	
		1000	17607.6	706.72	-1862.08	95.12275	95.12275	19009.268	11405.252	11405.258	
4D9	1000	0	-2691.5	770.62	-1360.34	95.12275	95.12275	-2216.736	-10030.178	-2216.736	
		500	10446.1	770.62	-1360.34	95.12275	95.12275	9007.651	394.223	394.221	
		1000	16974.2	770.62	-1360.34	95.12275	95.12275	18632.048	10810.618	10810.618	
4F1	3841.5	0	-2883.3	13.41	100.04	50.89207	50.89207	-1500.317	2831.999	-2.831.999	
		1920.74	30.82	13.41	100.04	50.89207	50.89207	46.542	480.920	46.542	
		3841.48	2747.97	13.41	100.09	50.89207	50.89207	2099.449	3919.027	2099.449	
4F10	3094.9	0	-3145	9.91	155.08	50.89207	50.89207	-2340.843	-1991.527	1991.527	
		1547.45	41.45	9.91	155.08	50.89207	50.89207	53.960	705.399	53.960	
		3094.89	2208.82	9.91	155.08	50.89207	50.89207	3350.772	3000.168	2350.772	
4F11	3094.9	0	-2939	-9.9	155.07	50.89207	50.89207	-2350.835	-3062.789	-2350.835	
		1547.45	-41.53	-9.9	-155.22	50.89207	50.89207	-34.023	-303.947	-34.023	
		3094.89	2143.5	-9.9	-155.07	50.89207	50.89207	2242.800	1395.876	1395.876	
4F12	3844.9	0	-3168.7	0.8992	-223.19	50.89207	50.89207	-2076.222	-2213.625	-2276.222	
		1922.43	-157.85	0.8992	-223.19	50.89207	50.89207	-164.945	-1107.543	-164.545	
		3844.85	1992.79	0.8992	-223.19	50.89207	50.89207	1946.332	1068.924	1068.924	
4F13	3892	2012.85	-1991.3	-17.99	-60.08	50.89207	50.89207	-2067.723	-2323.419	-2067.723	
		1640.85	92.8	-17.99	-60.08	50.89207	50.89207	78.551	-177.146	78.551	
		3094.02	2136.86	-17.99	-60.08	50.89207	50.89207	2224.814	1969.119	1969.119	
4F14	3094.9	0	-3198.5	7.18	-26.73	50.89207	50.89207	-2315.383	-2426.151	-2315.285	
		1547.43	-9.08	-7.18	-26.73	50.89207	50.89207	-17.073	-129.339	-17.073	
		3094.89	2178.37	-7.18	-26.73	50.89207	50.89207	2279.770	2167.484	2167.484	
4F15	3094.9	0	-2196.1	-7.07	-26.54	50.89207	50.89207	-2013.287	-2424.755	-2313.287	
		1547.43	-8.62	-7.07	-26.54	50.89207	50.89207	-16.475	-127.943	-16.475	
		3094.89	2178.83	-7.07	-26.54	50.89207	50.89207	2280.348	2168.930	2168.930	
4F16	2893	0	-2135.7	18.15	99.94	50.89207	50.89207	2225.408	-1911.689	-1911.689	
		1446	-91.64	18.15	99.94	50.89207	50.89207	77.165	174.984	-77.165	
		3892	1912.42	18.15	99.94	50.89207	50.89207	2062.108	1820.817	2069.108	
4F2	3841.5	0	-2684.4	13.11	101.41	50.89207	50.89207	-2884.079	-2678.954	-2578.954	
		1920.74	30.74	13.11	101.41	50.89207	50.89207	46.043	471.960	46.043	
		3841.48	2745.9	13.11	101.41	50.89207	50.89207	2906.961	2933.632	2906.961	
4F3	768.3	0	-1170.3	-151.7	299.76	50.89207	50.89207	-1314.569	-55.577	-55.577	
		384.15	-507.04	-151.7	299.76	50.89207	50.89207	-744.387	514.600	-744.387	
		768.3	-14.01	-151.7	299.76	50.89207	50.89207	-174.206	1084.781	114.206	
4F4	768.3	0	-0.03	149.58	-288.33	50.89207	50.89207	154.928	-1056.142	154.928	
		384.15	541.01	149.58	-288.33	50.89207	50.89207	725.120	-485.931	725.120	
		768.3	1084.04	149.58	-288.33	50.89207	50.89207	1295.301	84.281	54.281	
4F5	768.3	0	-511.84	13.38	-68.52	50.89207	50.89207	122.385	-811.137	-522.203	
		384.15	31.19	13.38	-68.52	50.89207	50.89207	46.799	-240.966	46.799	
		768.3	574.28	13.38	-68.52	50.89207	50.89207	616.930	329.196	329.196	
4F6	768.3	0	-505.69	14.31	-71.89	50.89207	50.89207	-515.960	-807.969	-515.960	
		384.15	37.34	14.3	-71.89	50.89207	50.89207	54.222	-240.716	54.222	
		768.3	580.27	14.3	-71.89	50.89207	50.89207	604.404	329.486	329.486	
4F7	3841.5	0	-2725.6	-3.14	-71.14	50.89207	50.89207	-2859.917	-2159.705	-2859.917	
		1920.74	5.44	-3.14	-71.14	50.89207	50.89207	-9.009	-807.757	9.009	
		3841.48	2706.92	-3.14	-71.14	50.89207	50.89207	2841.909	2543.121	2543.121	

4F8	3041,5	0	-5710	3,05	70,95	50,894207	50,894207	-3642,344	-2944,550	-2944,550
		1920,74	5,12	3,05	70,95	50,894207	50,894207	8,579	306,569	8,579
		3841,48	2726,17	3,05	70,95	50,894207	50,894207	2039,486	3157,476	2039,486
4F9	3044,5	0	-2356,3	3,11	-224,89	50,894207	50,894207	-2273,972	-7216,415	2271,972
		1522,43	156,06	3,11	-224,89	50,894207	50,894207	-162,696	-1105,116	-162,696
		3044,85	1884,65	3,11	-224,89	50,894207	50,894207	1940,282	1006,142	1006,142
5A1	2750	250	-349002	-3538,4	3641,25	678,7647	240,9291	89528,276	105813,104	94150,0764
		1625	22275	-3145,61	3642,77	678,7647	240,9291	104908,575	215553,891	109469,375
		3000	-43411	-2702,52	3644,53	678,7647	240,9291	129033,619	243117,386	129033,619
5A10	2750	250	-349911	-3702,52	61880,81	678,7647	240,9291	94210,328	214799,201	94210,3288
		1625	-20104	-3659,73	61880,81	678,7647	240,9291	119150,005	234730,958	114150,005
		3000	-43282	-2895,43	61880,81	678,7647	240,9291	123114,329	257302,461	123114,329
5A11	1100	0	-235570	-5117,1	74095,33	678,7647	240,9291	408236,7021	347679,133	247770,1337
		550	47645,4	10659,02	44395,23	678,7647	240,9291	414639,5561	257061,667	257061,6671
		1100	54911,2	16890,2	44395,23	678,7647	240,9291	423934,703	261526,814	261526,8144
5A12	1100	0	41746,3	11041,26	44406,08	678,7647	240,9291	407907,405	246304,726	246304,7266
		550	47191,2	11419,41	44406,08	678,7647	240,9291	414109,010	259429,271	259429,2711
		1100	50947,1	16620,78	44406,08	678,7647	240,9291	422904,157	260765,413	260765,4132
5A13	1750	0	52077	11424,52	60309,36	678,7647	240,9291	359071,184	289452,807	259071,1841
		875	31270,1	12211,06	60309,36	678,7647	240,9291	364863,070	299044,694	264863,0701
		1750	42802	17182,94	60309,36	678,7647	240,9291	379301,918	314102,341	279301,9181
5A14	1750	0	36086,4	12540,03	60873,04	678,7647	240,9291	359579,514	308908,309	259579,5142
		875	34044,5	13297,07	60873,04	678,7647	240,9291	364151,411	318570,406	264151,4111
		1750	45791,2	16480,16	60873,04	678,7647	240,9291	384290,240	333639,242	284290,2402
5A15	4000	0	-25591	-7235,03	37805,39	678,7647	240,9291	61329,923	61560,034	61329,9231
		2000	6091,53	2744,58	27625,39	678,7647	240,9291	105894,861	126144,974	105894,8611
		4000	39334,3	12744,92	27625,39	678,7647	240,9291	150459,791	170709,903	150459,7911
5A16	4000	0	-41992	-7139,67	31046,77	678,7647	240,9291	44187,894	78807,203	44187,8944
		2000	7930,48	2860,03	31046,77	678,7647	240,9291	107127,834	141747,743	107127,8344
		4000	52893,3	12260,53	31046,77	678,7647	240,9291	170067,764	204687,672	170067,7644
5A17	4000	0	-27103	-7071,56	28145,02	678,7647	240,9291	38848,123	81580,691	38848,1231
		2000	5940	2028,14	28145,02	678,7647	240,9291	103513,073	120945,631	103513,0731
		4000	37782,8	12026,14	28145,02	678,7647	240,9291	140078,013	170510,571	140078,0131
5A18	4000	0	-36782	-7918,18	28449,86	678,7647	240,9291	39540,896	90083,782	39541,8961
		2000	5660,33	2081,82	28449,86	678,7647	240,9291	103905,836	127618,722	103905,8361
		4000	38103,2	12081,62	28449,86	678,7647	240,9291	140470,778	172183,662	140470,7781
5A19	4000	0	-41512	-6966,88	31779,65	678,7647	240,9291	44073,366	92671,330	44073,3661
		2000	8430,09	3033,32	31779,65	678,7647	240,9291	107813,506	145911,210	107813,5061
		4000	53373,1	13033,32	31779,65	678,7647	240,9291	170753,235	208451,345	170753,2351
5A2	2750	250	-113748	-39374,06	29656,03	678,7647	240,9291	-21465,037	-36812,621	31465,0371
		1625	-92326	-33006,07	29656,03	678,7647	240,9291	1701,716	-7940,608	1701,7161
		3000	-73612	-28290,31	29656,03	678,7647	240,9291	32113,933	17366,249	17366,249
5A20	4000	0	25021	6911,78	28609,82	678,7647	240,9291	62245,269	86630,240	62245,2691
		2000	7419,55	3088,73	28609,82	678,7647	240,9291	106810,209	131195,180	106810,2091
		4000	39862,4	13088,72	28609,82	678,7647	240,9291	151375,149	175760,120	151375,1491
5A21	3600	0	-13128	-2830,36	-38984,77	678,7647	240,9291	131115,396	-174960,139	131115,3961
		1300	11613,1	-219,86	-38984,77	678,7647	240,9291	159311,382	-151772,153	159311,3821
		2600	42300,9	5217,65	-38984,77	678,7647	240,9291	197143,218	-113941,317	197143,2191
5A22	2600	0	-12859	-2282,86	-39246,03	678,7647	240,9291	171443,153	-180736,674	131443,1531
		1300	11081,7	-176,36	-39246,03	678,7647	240,9291	159639,129	-152543,693	159639,1291
		2600	43474,5	5261,14	-39246,03	678,7647	240,9291	197470,965	-114710,862	197470,9651
5A23	1750	250	-54093	-8993,11	62816,52	678,7647	240,9291	152677,389	197589,000	152677,3891
		1125	-37065	-7538,27	62816,52	678,7647	240,9291	171779,965	216691,577	171779,9651
		2000	-21561	-6371,24	62816,52	678,7647	240,9291	189410,914	234322,526	189410,9141
5A24	1750	0	37542	15805,6	-60836,59	678,7647	240,9291	374939,065	199492,380	374939,0651
		875	55066,7	17719,67	-60836,59	678,7647	240,9291	295343,493	-179087,859	295343,4931
		1750	76840	22005,6	-60836,59	678,7647	240,9291	322766,511	-151664,840	322766,5111
5A25	1750	0	35930,6	14210,27	-63793,45	678,7647	240,9291	270195,676	-214834,581	270195,6761
		875	53449,3	16724,34	-63793,45	678,7647	240,9291	292600,105	-194390,152	292600,1051
		1750	79230,5	21060,27	-63793,45	678,7647	240,9291	320022,123	-166727,140	320022,1231
5A26	1750	250	-53107	-8163,09	65662,1	678,7647	240,9291	154583,758	-211486,006	154583,7581
		1125	-36379	-6698,74	65662,1	678,7647	240,9291	172686,349	-230549,393	172686,3491
		2000	-20944	-5741,71	65662,1	678,7647	240,9291	191317,294	-248130,342	191317,2941
5A27	2750	0	3392,16	4339,81	63100,34	678,7647	240,9291	147405,878	-275116,997	147405,8781
		1375	19743,2	6731,09	63100,34	678,7647	240,9291	177605,125	-303315,243	177605,1251
		2750	37386	9906,69	63100,34	678,7647	240,9291	210178,634	-330828,203	210178,6341
5A28	3750	0	22074,3	10612,86	58421,81	678,7647	240,9291	173242,825	-279905,130	173242,8251
		1875	36536,7	15539,43	58421,81	678,7647	240,9291	210687,867	-316948,160	210687,8671
		3750	56070,6	21906,61	58421,81	678,7647	240,9291	252687,422	-358747,715	252687,4221
5A29	2750	0	37006,4	20449,47	30135,09	678,7647	240,9291	366514,957	-255971,000	355571,0001
		1375	156030	38176,67	30135,09	678,7647	240,9291	290727,145	-277982,216	277982,2161
		2750	127440	44543,22	30135,09	678,7647	240,9291	319893,911	-307149,980	307149,9801
5A3	2750	250	-1151965	-42080,13	30891,9	678,7647	240,9291	-60662,106	-78727,439	-60662,1061
		1625	-121749	-36512,94	30891,9	678,7647	240,9291	-26962,541	-36487,871	-26962,5411
		3000	-91193	-31706,38	30891,9	678,7647	240,9291	10182,488	617,159	617,159

5A30	2750	0	10730	53610,43	30077,8	678,7647	240,9291	291470,407	280985,6836	280985,6836
		1375	137667	47331,02	30077,8	678,7647	240,9291	328513,6304	317630,9775	317630,9775
		2750	171262	40814,2	30077,8	678,7647	240,9291	399031,079	399460,5201	399460,5201
5A31	2750	0	8774,2	55450,06	29447,06	678,7647	240,9291	266672,955	251039,1491	251039,1491
		1375	106249	32177,13	29447,06	678,7647	240,9291	291053,082	278451,4276	278451,4276
		2750	137765	44044,21	29447,06	678,7647	240,9291	320251,035	304610,1701	304610,1701
5A32	2750	0	48965,5	16050,81	31772,96	678,7647	240,9291	201362,477	226897,5681	201362,477
		1375	69460,6	12304,09	31772,96	678,7647	240,9291	231556,713	256093,8836	231556,713
		2750	97799,4	21017,69	31772,96	678,7647	240,9291	264106,232	289467,3366	264106,232
5A33	2750	0	4529,51	16031,04	30328,81	678,7647	240,9291	201362,477	224874,9851	201223,6135
		1375	69700,1	16994,33	30328,81	678,7647	240,9291	231419,561	251870,7114	231419,561
		2750	97799,4	21017,69	30328,81	678,7647	240,9291	264106,232	289467,3366	264106,232
5A34	2750	0	8780,5	30487,95	29716,27	678,7647	240,9291	267138,616	252615,8645	252615,8645
		1375	106787	36214,3	29716,27	678,7647	240,9291	291562,816	277127,8976	277127,8976
		2750	139190	44581,68	29716,27	678,7647	240,9291	320729,596	306394,6201	306394,6201
5A35	2750	0	10758,8	31762,93	31240,31	678,7647	240,9291	291855,088	268753,0761	268753,0761
		1375	138042	40466,42	31240,31	678,7647	240,9291	320901,108	320794,1001	320794,1001
		2750	171534	49935,7	31240,31	678,7647	240,9291	350099,661	362997,6555	362997,6555
5A36	2750	0	8887,7	33271,12	31300,96	678,7647	240,9291	267665,215	229817,9335	229817,9335
		1375	108694	38257,3	31300,96	678,7647	240,9291	292077,427	264130,1497	264130,1497
		2750	128905	44964,89	31300,96	678,7647	240,9291	321244,199	213896,913	213896,913
5A37	2750	0	23556,4	61508,78	61269,12	678,7647	240,9291	176442,670	296525,916	176442,670
		1375	64110,3	16933,25	61269,12	678,7647	240,9291	213497,709	351990,956	213497,709
		2750	97553,8	26900,33	61269,12	678,7647	240,9291	250287,264	372890,611	250287,264
5A38	2750	0	4148,89	5126,9	63915,63	678,7647	240,9291	1490,50,899	286389,206	149050,899
		1375	30543,9	7490,18	63915,63	678,7647	240,9291	179247,136	316797,472	179247,136
		2750	56382,7	10673,78	63915,63	678,7647	240,9291	211820,656	349354,992	211820,656
5A4	2750	250	-115939	-40186,56	28611,49	678,7647	240,9291	-24623,101	-43766,153	-24623,101
		1625	-94529	-33821,37	28611,49	678,7647	240,9291	4543,663	-14599,259	4543,663
		3000	-78096	-29094,81	28611,49	678,7647	240,9291	28955,879	9812,828	9812,828
5A40	2250	0	-41671	-10513,47	549,81	678,7647	240,9291	115476,011	-32454,166	115476,011
		1125	-33393	-10513,47	549,81	678,7647	240,9291	124242,534	-43717,643	124242,534
		2250	-24973	-10513,47	549,81	678,7647	240,9291	133009,068	-54951,109	133009,068
5A42	2000	0	26756,5	10870,53	549,81	678,7647	240,9291	231040,454	41796,605	41796,605
		1000	34157,9	10870,53	549,81	678,7647	240,9291	238832,924	49589,075	49589,075
		2000	41579,3	10870,53	549,81	678,7647	240,9291	246625,394	57381,545	57381,545
5A47	3000	0	30907,2	11905,35	468,83	678,7647	240,9291	236508,313	46922,548	46922,548
		1000	38328,7	11905,35	468,83	678,7647	240,9291	244098,783	54714,818	54714,818
		2000	45750,1	11905,35	468,83	678,7647	240,9291	252091,253	62507,288	62507,288
5A49	2250	0	-37500	-9478,65	468,83	678,7647	240,9291	120941,870	-47355,423	120941,870
		1125	-29151	-9478,65	468,83	678,7647	240,9291	129708,404	-58591,889	129708,404
		2250	-20920	-9478,65	468,83	678,7647	240,9291	138474,927	-69828,366	138474,927
5A5	2750	250	-22652	-4436,9	44132,94	678,7647	240,9291	110866,831	156913,569	110866,831
		1875	-8126,9	-1253,31	44132,94	678,7647	240,9291	132612,205	178659,243	132612,205
		3000	10955,8	1109,97	44132,94	678,7647	240,9291	151980,326	198027,365	151980,326
5A6	2750	250	-25351	-4624,77	44032,11	678,7647	240,9291	109936,667	155600,220	109936,667
		1625	-5804,8	-1441,18	44032,11	678,7647	240,9291	131682,041	177305,594	131682,041
		3000	10257,8	922,1	44032,11	678,7647	240,9291	151050,163	196673,715	151050,163
5A7	2750	250	-115927	-40097,59	28879,88	678,7647	240,9291	-24094,415	-42110,229	-24094,415
		1625	-94116	-33730,4	28879,88	678,7647	240,9291	5072,338	-12943,476	5072,338
		3000	-75993	-29003,84	28879,88	678,7647	240,9291	29484,565	11462,751	11462,751
5A8	2750	250	-154531	-42697,02	31660,34	678,7647	240,9291	-67799,678	-74137,560	-67799,678
		1625	-121110	-36329,89	31660,34	678,7647	240,9291	-36000,102	-32337,984	-36000,102
		3000	-90655	-31403,33	31660,34	678,7647	240,9291	11044,927	4707,045	4707,045
5A9	2750	250	-113417	-39028,07	30725,36	678,7647	240,9291	-20755,930	-31030,738	-20755,930
		1625	-92006	-32660,88	30725,36	678,7647	240,9291	9410,823	-17393,975	9410,823
		3000	-73489	-27934,32	30725,36	678,7647	240,9291	30823,096	24558,255	32558,255
5B1	4200	150	-16843	-5428,67	-831,05	302,42	185,9367	776,899	-26980,804	776,899
		2250	-603,81	-378,67	-831,05	302,42	185,9367	23304,256	-4523,514	33004,256
		4350	15675,6	4671,33	-831,05	302,42	185,9367	45631,636	17873,856	17873,856
5B10	4025	250	-34374	-6687,52	-87,45	302,42	185,9367	-17792,332	-45482,028	-17792,332
		2062,5	192,36	-1093,77	-87,45	302,42	185,9367	24375,983	-1313,771	24375,983
		4075	34020	4421,06	-87,45	302,42	185,9367	66315,635	40625,876	40625,876
5B11	4030	225	-36306	-5739,63	216,65	302,42	185,9367	-18981,571	-43237,393	-18981,571
		2250	-1641,9	-177,91	216,65	302,42	185,9367	23255,341	-1000,081	23255,341
		4275	33021,8	5383,81	216,65	302,42	185,9367	65492,063	41235,842	41235,842
5B12	4030	225	-35292	-5965,51	-3216,43	302,42	185,9367	-18158,803	-52628,961	-18158,803
		2250	-627,93	-403,79	-3216,43	302,42	185,9367	24082,909	-10392,249	24082,909
		4275	34035,9	5177,93	-3216,43	302,42	185,9367	66319,631	31644,463	31644,463
5B13	4550	225	-25165	-4556,17	2493,59	302,42	185,9367	-19304,456	-51275,998	-19304,456
		2500	1471,77	380,54	2493,59	302,42	185,9367	24345,966	12376,004	12376,004
		4775	36106,5	5317,26	2493,59	302,42	185,9367	67995,578	56026,016	56026,016
5B14	4550	225	-35901	-4684,75	2597,06	302,42	185,9367	-20214,139	-51707,123	-20214,135
		2500	733,97	251,97	2597,06	302,42	185,9367	25435,877	11942,889	11940,889
		4775	37368,7	5188,69	2097,06	302,42	185,9367	67085,989	55592,901	55592,901

SB19	3150	115	-11090	-4932,45	9642,19	302,42	185,9367	25778,8801	-9170868,8801	25778,8801
		1300	11105,6	2070,61	-9643,19	302,42	185,9367	61371,016	-2841638,338	61371,016
		2275	21524,1	6168,55	-9643,19	302,42	185,9367	57614,171	-126,766	126,766
SB18	3150	115	-27683	-4905,15	10671,16	302,42	185,9367	12354,044	10766,910	10766,910
		1300	-7109	-605,46	10671,16	302,42	185,9367	34007,165	36620,001	36620,001
		2275	19564,2	7049,45	10671,16	302,42	185,9367	79319,725	77733,469	77733,469
SB17	3150	115	-48150	-4919,99	-14421,67	302,42	185,9367	-67039,664	270,654	-270,654
		2250	4911,82	1300,34	-1221,42	302,42	185,9367	60640,295	394,779	394,779
		4275	40019,3	10992,64	-1221,42	302,42	185,9367	59411,253	59117,126	59117,126
SB16	4050	225	-49754	-11242,02	-603,5	302,42	185,9367	-107580,479	32758,211	32758,479
		2250	367,06	-171,75	-603,5	302,42	185,9367	27161,894	1761,937	1761,937
		4275	44469,1	10490,78	-603,5	302,42	185,9367	93830,07	59482,206	59482,206
SB15	4050	225	-42975	1113,67	-1361,67	302,42	185,9367	38734,431	-30619,142	33754,435
		2250	1337	-266,4	-1361,67	302,42	185,9367	82963,601	7894,102	8098,900
		4275	42981,4	10603,9	-1361,67	302,42	185,9367	80706,748	49021,167	49021,167
SB9	4050	150	-17117	-4294,95	-640,67	302,42	185,9367	3975,042	-28569,153	3975,042
		2250	807,82	-278,93	-640,67	302,42	185,9367	29021,412	-3937,793	23020,412
		4275	16901,8	4170,15	-640,67	302,42	185,9367	45447,783	16429,602	16429,602
SB20	4050	225	-47123	-12871,21	-407,21	302,42	185,9367	-47514,548	-6483,944	27214,940
		2250	-3084,1	-1600,75	-407,21	302,42	185,9367	30419,106	6603,844	30419,106
		4275	40719,9	9179,71	-407,21	302,42	185,9367	77717,002	50949,039	50949,039
SB21	4025	150	-47004	-11701,82	-670,34	302,42	185,9367	-37401,418	-43861,367	-37401,418
		2000,5	-2998,9	-1771,9	-670,34	302,42	185,9367	20312,638	-7607,362	20312,638
		4275	40789,1	9009,05	-670,34	302,42	185,9367	77610,931	49640,648	49640,648
SB22	4050	225	-47179	-11960,72	-1621,75	302,42	185,9367	-36287,307	-60822,109	-36287,307
		2250	3027,4	-526,42	-1621,75	302,42	185,9367	21432,351	-10761,741	21432,351
		4275	41074,1	10341,82	-1621,75	302,42	185,9367	79132,693	47134,598	47134,598
SB23	4050	225	-44952	-11478,92	241,53	302,42	185,9367	-34000,623	-58282,349	-34000,623
		2250	-650,11	603,62	241,53	302,42	185,9367	23439,735	-511,991	23439,735
		4275	43451,4	10266,68	241,53	302,42	185,9367	81160,083	57206,358	57206,358
SB24	4050	225	-42807	-10941,57	-1721,77	302,42	185,9367	-30119,319	-60912,905	-30119,319
		2250	1494,02	526,74	-1721,77	302,42	185,9367	27605,696	-4792,536	27605,696
		4275	41529,5	11699,04	-1721,77	302,42	185,9367	76325,408	52923,823	52923,823
SB25	4050	225	-48493	-11955,39	642,24	302,42	185,9367	-41071,114	-60774,547	-41071,114
		2000	1819,13	733,22	642,24	302,42	185,9367	9101,608	5298,376	5298,376
		4275	42992,1	13400,52	642,24	302,42	185,9367	91153,191	71449,959	71449,959
SB26	3275	225	-41832	-14651,06	1076,33	302,42	185,9367	-28185,933	-54766,849	-28185,933
		1862,5	-30161	-10469,32	1076,33	302,42	185,9367	-9969,523	-36470,436	9689,523
		3500	-16899	-7144,06	1076,33	302,42	185,9367	5879,920	-20720,994	5879,920
SB27	3275	225	-41736	-14659,25	933,87	302,42	185,9367	-28095,497	-55294,743	-28095,497
		1862,5	-28486	-10466,51	933,87	302,42	185,9367	-9779,087	-36970,333	-9779,087
		3500	-16000	-7158,06	933,87	302,42	185,9367	5970,537	-21222,890	5970,537
SB28	4775	0	18147	-6479,01	-14382,55	302,42	185,9367	-4512,481	-86264,304	-4512,481
		2387,5	1936,41	93,55	-14382,55	302,42	185,9367	23444,021	58317,802	23444,021
		4775	23841,2	7514,66	-14382,55	302,42	185,9367	54058,797	-27663,096	54058,797
SB29	3000	0	-34025	-12614,38	-2010,21	302,42	185,9367	-29846,819	-58674,284	-29846,819
		2500	-164,85	341,67	-2010,21	302,42	185,9367	20465,244	-8362,221	20465,244
		3000	33695,2	14327,92	-2010,21	302,42	185,9367	70777,306	41949,842	41949,842
SB3	2100	150	10226,6	957,07	36196,39	302,42	185,9367	60277,606	163767,725	60277,606
		1200	17055,8	2728,94	36196,39	302,42	185,9367	69308,729	172798,847	69308,729
		2250	24306	4727,07	36196,39	302,42	185,9367	79082,476	182572,593	79082,476
SB30	4775	0	-17986	-6445,1	-14428,68	302,42	185,9367	-4259,766	-86035,376	-4259,766
		2387,5	2117,6	93,46	-14428,68	302,42	185,9367	23666,726	58278,843	23666,726
		4775	23822,4	7545,59	-14428,68	302,42	185,9367	54081,502	-27664,067	54081,502
SB31	750	250	-94325	-36044,59	-15064,51	302,42	185,9367	-992,321	-200100,482	-992,321
		625	-92279	-35634,43	-15064,51	302,42	185,9367	1587,823	197100,327	1587,823
		1000	-89613	-34972,71	-15064,51	302,42	185,9367	5186,303	-193981,356	5186,303
SB32	3500	0	31751,5	12944,09	681,96	302,42	185,9367	76051,538	-49794,938	49794,938
		1750	50371,5	19965,37	681,96	302,42	185,9367	103974,945	76710,345	76710,345
		3500	71406,1	28282,5	681,96	302,42	185,9367	133971,654	107711,054	107711,054
SB33	3500	0	31783,2	12939,89	777,88	302,42	185,9367	75869,111	50015,375	50015,375
		1750	50201,5	19961,57	777,88	302,42	185,9367	102792,518	76938,782	76938,782
		3500	71296,6	28389,5	777,88	302,42	185,9367	133791,227	107937,491	107937,491
SB34	750	250	-93976	-36009,47	-15206,56	302,42	185,9367	287,165	-200351,939	287,165
		625	-91929	-35599,32	-15206,56	302,42	185,9367	1992,963	-197771,205	1992,963
		1000	-89063	-34837,61	-15206,56	302,42	185,9367	5591,443	-194170,525	5591,443
SB35	1375	250	-63416	-6993,48	26397,97	302,42	185,9367	11929,702	68441,209	11929,702
		1187,5	-21349	-5147,94	26397,97	302,42	185,9367	38128,549	82841,196	38128,549
		2125	-10242	-4248,29	26397,97	302,42	185,9367	59143,526	93636,113	59143,526
SB36	1675	250	-63576	-7038,72	26599,42	302,42	185,9367	11713,032	69231,709	11713,032
		1187,5	-21509	-5193,21	26599,42	302,42	185,9367	38112,837	82651,514	38112,837
		2125	-10402	-4294,58	26599,42	302,42	185,9367	58927,804	95446,491	58927,804
SB37	1975	0	16751,8	7480,01	26266,97	302,42	185,9367	76965,971	135680,706	76965,971
		987,5	28558,9	8619,98	26266,97	302,42	185,9367	90643,281	149358,017	90643,281
		1975	40994,9	10194,2	26266,97	302,42	185,9367	105933,004	164067,740	105933,004

SB8	1975	0	16561,6	7330,91	26212,17	302,42	183,9367	76715,430	153451,929	76715,400	
		987,5	23569,7	8469,65	26872,15	302,42	183,9367	90392,709	149139,201	90392,709	
		1975	40018,7	10144,70	26872,15	302,42	183,9367	108102,452	166838,913	108102,452	
SB39	4250	250	7130,08	-17815,23	-430,95	302,42	183,9367	-110944,492	136894,340	-110944,492	
		2375	-6107,1	-10682,79	430,95	302,42	183,9367	-51161,472	-79911,524	-51161,472	
		4500	-9985,2	-6266,84	-430,95	302,42	183,9367	6923,472	-12826,124	6923,472	
SB4	2100	150	6946,09	2794,8	38717,98	302,42	183,9367	50710,529	172799,651	50710,529	
		1200	10606,8	2794,8	38717,98	302,42	183,9367	68406,340	176687,186	68406,340	
		2250	14617,5	2794,8	38717,98	302,42	183,9367	84902,623	180783,421	84902,623	
SB40	4250	250	-112830	-15342	-287,69	302,42	183,9367	-110492,549	132103,709	-110492,549	
		2375	-6071,1	-10421,57	-287,69	302,42	183,9367	50710,529	168300,669	50710,529	
		4500	-9827,2	-6182,1	-287,69	302,42	183,9367	7574,422	184235,139	7574,422	
SB5	2100	150	9788,91	3952,54	38217,67	302,42	183,9367	61890,563	176870,597	61890,563	
		1200	13477,6	2952,94	38217,67	302,42	183,9367	82760,788	181960,202	82760,788	
		2250	17188,3	3952,94	38217,67	302,42	183,9367	99603,223	185981,538	99603,223	
SB6	2100	150	11791,6	1594,49	36223,63	302,42	183,9367	62084,630	177064,762	62084,630	
		1200	16830,8	3456,96	38338,63	302,42	183,9367	71715,760	184140,203	71715,760	
		2250	21601	5494,49	38223,63	302,42	183,9367	81469,506	193914,033	81469,506	
SB7	4050	250	-34515	3891,59	-5568,27	302,42	183,9367	-172601,654	-52577,370	-172601,654	
		2250	142,77	339,03	-2508,27	302,42	183,9367	24978,009	-10149,847	24978,009	
		4275	34612,5	5031,89	8368,27	302,42	183,9367	67212,751	32099,665	67212,751	
SB8	4050	225	-39954	-5702,2	-6,52	302,42	183,9367	-18574,234	-45767,770	-18574,234	
		2025	-1290,6	-141,83	6,52	302,42	183,9367	33662,409	1231,047	33662,409	
		4275	33373,1	5420,24	-6,52	302,42	183,9367	69299,201	48705,665	69299,201	
SB9	4075	250	-34695	-6659,98	-439,3	302,42	183,9367	-18100,192	-45285,616	-18100,192	
		2062,5	-138,4	-1066,21	-439,3	302,42	183,9367	34068,123	4097,301	34068,123	
		4275	34099,3	4448,01	439,3	302,42	183,9367	86007,738	38842,335	38842,335	
SBK1	2350	250	-19100	-1683,19	29451,07	244,1098	0	69070,109	181872,649	69070,109	
		1425	-346,95	703,26	29451,07	244,1098	0	91271,330	184073,870	91271,330	
		2600	17899,6	2919,52	29451,07	244,1098	0	112647,062	185449,602	112647,062	
SBK10	2350	150	-14997	-2910,97	-29482,71	244,1098	0	71469,013	-140750,334	71469,013	
		1325	-2805,9	401,04	-29482,71	244,1098	0	88305,578	-123613,764	88305,578	
		2500	9991,33	5339,69	-29482,71	244,1098	0	106968,494	-107750,843	106968,494	
SBK11	2500	250	-36998	-17038,11	4264,31	244,1098	0	18200,669	-49327,667	18200,669	
		1500	-33092	-11647,49	4264,31	244,1098	0	38461,070	-29067,266	38461,070	
		2750	-21800	-7741,24	4264,31	244,1098	0	54419,757	-13103,578	54419,757	
SBK12	2500	250	-30780	-21014,33	-491,63	244,1098	0	3754,590	-63749,693	3754,590	
		1500	-42877	-14626,71	-491,63	244,1098	0	24014,991	-65408,292	24014,991	
		2750	-31782	-11717,46	-491,63	244,1098	0	39973,679	-47529,605	39973,679	
SBK13	2500	250	-48742	-18103,2	2017,08	244,1098	0	19281,282	-61715,610	19281,282	
		1500	-34837	-12712,58	2017,08	244,1098	0	35511,672	-41455,029	35511,672	
		2750	-23544	-8806,33	2017,08	244,1098	0	51470,360	-25496,340	51470,360	
SBK14	2350	250	-47738,3	-33572,43	30929,59	244,1098	0	83446,510	122480,513	83446,510	
		1425	3732,84	27,24	30929,99	244,1098	0	94850,539	133864,542	94850,539	
		2600	11598,2	3146,93	30929,99	244,1098	0	105429,310	144443,313	105429,310	
SBK15	775	0	62936,3	1512,52	16811,18	244,1098	0	343279,144	138278,258	138278,258	
		387,5	64305,7	1512,52	16811,18	244,1098	0	344717,035	139716,129	139716,129	
		775	65675,2	1512,52	16811,18	244,1098	0	346154,937	141154,031	141154,031	
SBK16	775	0	62356,9	1474,81	17059,15	244,1098	0	342841,189	138881,757	138881,757	
		387,5	63926,4	1474,81	17059,15	244,1098	0	344379,091	140219,659	140219,659	
		775	65295,9	1474,81	17059,15	244,1098	0	345716,993	141757,560	141757,560	
SBK17	775	0	15424,9	-3172,39	-29937,21	244,1098	0	288473,145	-111271,000	288473,145	
		387,5	16794,4	-3172,39	-29937,21	244,1098	0	289911,046	-111433,098	289911,046	
		775	18163,9	-3172,39	-29937,21	244,1098	0	291348,937	-110996,207	291348,937	
SBK18	775	0	15877,4	-3114,12	-30178,2	244,1098	0	289009,306	-113346,996	289009,306	
		387,5	17246,8	-3114,12	-30178,2	244,1098	0	290447,197	-111909,105	290447,197	
		775	18616,3	-3114,12	-30178,2	244,1098	0	291885,099	-110471,204	291885,099	
SBK2	2450	150	-17709	-655,1	-21290,64	244,1098	0	67880,433	-108722,334	67880,433	
		1375	-2681,3	-655,1	-21290,64	244,1098	0	83660,728	-92922,039	83660,728	
		2600	12366,4	-655,1	-21290,64	244,1098	0	99481,012	-77141,755	99481,012	
SBK3	2500	250	-34745	-13320,62	6233,52	244,1098	0	36019,908	-23237,665	36019,908	
		1500	-30840	-6939,99	6233,52	244,1098	0	56280,395	-2977,254	56280,399	
		2750	-9547,1	3023,74	6233,52	244,1098	0	72239,087	12981,434	12981,434	
SBK4	2500	250	-34153	-20200,7	200,3	244,1098	0	7366,895	-77229,445	7366,895	
		1500	-40248	-14810,08	200,3	244,1098	0	27627,296	-56969,042	27627,296	
		2750	-38956	-10005,83	200,3	244,1098	0	43565,983	-41010,304	43565,983	
SBK5	2500	250	-47201	-17283,36	4024,87	244,1098	0	17750,450	-50782,534	17750,450	
		1500	-33296	-11872,76	4024,87	244,1098	0	38010,851	-30022,133	38010,851	
		2750	-22004	-7066,51	4024,87	244,1098	0	53969,538	-14464,445	53969,538	
SBK6	2350	150	-16574	-3007,49	-29181,67	244,1098	0	69701,739	-143753,211	69701,756	
		1325	-4595,5	525,33	-29181,67	244,1098	0	86618,310	-126836,601	86618,318	
		2500	8194,74	5483,17	-29181,67	244,1098	0	105201,339	-108253,730	105201,339	
SBK7	2350	150	9222,1	-2141,74	-947,83	244,1098	0	90009,281	-14062,960	20009,281	
		1325	-236,82	24,67	-947,83	244,1098	0	90648,197	-4224,646	90648,197	
		2500	2214,5	2478,57	-947,83	244,1098	0	102119,678	7246,833	7246,833	

SB02	2000	0	-9134,7	-347,81	436,73	244,1098	0	72015,600	-8130,191	72015,600	
		1310	-275,48	-247,81	436,73	244,1098	0	77121,200	1301,412	1321,412	
		2750	4493,77	-247,8	-436,73	244,1098	0	82254,800	6492,634	6492,634	
SB09	2300	125	-5137,2	-3178,37	942,98	244,1098	0	87091,200	-14760,617	8009,1962	
		1500	-382,11	32,09	-942,98	244,1098	0	90720,171	-4122,800	90730,171	
		3500	2979,2	2491,94	-942,98	244,1098	0	92903,160	7349,197	7349,197	
SC1	4500	225	-12396	-5005,01	907,08	108,1772	74,27159	-11472,600	-15495,004	-11472,600	
		2250	1660,43	558,01	907,08	108,1772	74,27159	9464,632	5719,096	5719,096	
		4275	14008	6119,72	907,08	108,1772	74,27159	30701,963	26946,410	26946,410	
SC10	4500	0	-20796	9014,12	3130,96	108,1772	74,27159	35722,137	-22555,567	-22555,567	
		2250	2665,17	2366,48	1492,21	108,1772	74,27159	142,01,673	14626,338	14631,673	
		4500	31016,6	14133,42	1492,21	108,1772	74,27159	48331,473	36608,926	48331,473	
SC11	5000	0	-20599	-12193,93	570,83	108,1772	74,27159	-25547,830	-40,28,787	-25547,830	
		2500	1357,3	421,46	563,83	108,1772	74,27159	3249,202	-3961,112	3249,202	
		5000	24582,7	13991,05	563,83	108,1772	74,27159	43,107,912	33796,511	43796,511	
SC12	4500	0	-20577	-9725,46	-3130,96	108,1772	74,27159	-24694,042	-40137,087	-24694,042	
		2250	9824	3549,52	-3130,96	108,1772	74,27159	18374,917	-157,036	15304,957	
		4500	32025	14424,92	-3130,96	108,1772	74,27159	50364,823	39201,964	39201,964	
SC13	4500	0	-20667	-12570,89	275,54	108,1772	74,27159	-32294,097	-37120,136	-32294,097	
		2250	1394,03	-495,99	273,74	108,1772	74,27159	3742,703	2743,690	2743,690	
		4500	23722	11379,01	275,74	108,1772	74,27159	47763,903	42721,450	42721,450	
SC14	4500	0	-21569	-11976,87	-90,22	108,1772	74,27159	-34223,749	-41297,401	34922,760	
		2250	-1398,2	504,13	-90,22	108,1772	74,27159	5694,045	-1417,657	5694,040	
		4500	24002,9	12339,13	-90,22	108,1772	74,27159	45672,790	38662,113	38662,112	
SC15	4500	0	-25938	-12268,46	1211,81	108,1772	74,27159	-39153,302	-40708,461	-39153,307	
		2250	-3736,8	-1203,46	1211,81	108,1772	74,27159	764,499	742,661	764,499	
		4500	22464,2	10051,55	1211,81	108,1772	74,27159	40734,309	39231,150	39231,150	
SC16	4500	0	-30074	-13742,12	1207,43	108,1772	74,27159	39414,196	-40952,754	-39414,196	
		2250	-3573	-1867,18	1207,43	108,1772	74,27159	565,604	-305,993	565,604	
		4500	20328	10007,82	1207,43	108,1772	74,27159	40045,404	39023,807	39023,807	
SC17	4500	0	-27833	-11998,29	-99	108,1772	74,27159	-34099,650	-41605,218	24899,672	
		2250	-1641,6	476,71	-99	108,1772	74,27159	3280,148	-1602,414	5280,148	
		4500	24569,4	12351,71	-99	108,1772	74,27159	43359,948	38361,397	38361,397	
SC18	4500	0	-24497	-12236,52	440,34	108,1772	74,27159	-32207,091	-36900,404	-32207,091	
		2250	1605,68	-481,92	440,34	108,1772	74,27159	7772,706	4029,376	5029,376	
		4500	27206,7	11393,08	440,34	108,1772	74,27159	47759,509	43009,176	43009,176	
SC19	4500	0	-30702	-9309,53	-2250,74	108,1772	74,27159	-25002,762	-41048,631	-25002,762	
		2250	3489,53	2485,67	-2250,74	108,1772	74,27159	14977,032	-1068,237	14977,032	
		4500	31700,4	14360,67	-2250,74	108,1772	74,27159	54956,826	38910,963	38910,963	
SC2	4000	225	-11813	-4995,67	1053,5	108,1772	74,27159	-11896,666	-14796,257	-11896,666	
		2250	1246,67	366,05	1053,5	108,1772	74,27159	9228,646	6226,056	6226,056	
		4275	15806,3	6127,77	1053,5	108,1772	74,27159	28359,940	27455,358	27455,358	
SC20	3000	0	-27167	-12836,38	253,53	108,1772	74,27159	-36111,697	-40950,356	-36111,697	
		2900	-1546,7	-693,86	253,53	108,1772	74,27159	3580,928	-1287,731	3580,928	
		5000	24693,4	10662,62	251,53	108,1772	74,27159	43273,353	38404,895	38404,895	
SC2	4500	0	-30414	-9612,66	1881,85	108,1772	74,27159	-24935,137	-23624,129	-23624,1291	
		2250	9757,09	3262,34	1881,85	108,1772	74,27159	15044,663	16350,672	15044,663	
		4500	31988,1	14137,34	1881,85	108,1772	74,27159	55034,463	56735,472	55024,463	
SC24	4500	0	-24553	-12337,57	-150,79	108,1772	74,27159	-32143,965	-39570,044	-32143,963	
		2250	1646,25	-462,37	-150,79	108,1772	74,27159	7835,838	609,756	609,756	
		4500	27947,3	11412,63	150,79	108,1772	74,27159	47815,638	40589,556	40589,556	
SC3	4500	0	-27756	-11440,67	4,08	108,1772	74,27159	-34063,396	-41139,021	-34763,396	
		2250	-1554,7	434,53	4,08	108,1772	74,27159	5416,404	-1157,221	5416,404	
		4500	24646,3	12269,33	4,08	108,1772	74,27159	46396,234	38830,579	38830,579	
SC6	4500	0	-31255	-14067,72	-482,39	108,1772	74,27159	-40995,955	-49950,768	-40995,952	
		2250	-3253,9	-1192,72	-482,39	108,1772	74,27159	-1016,145	-9550,947	1016,148	
		4500	31147,1	9630,53	-482,39	108,1772	74,27159	38962,652	30408,873	30428,855	
SC7	4500	0	-31469	-14119,18	-430,97	108,1772	74,27159	-41795,576	-49711,011	-41795,576	
		2250	-3287,8	-1244,18	-430,97	108,1772	74,27159	1310,776	-9791,211	-1310,776	
		4500	30912,2	9630,82	-430,97	108,1772	74,27159	39664,024	30245,589	30045,589	
SC8	4500	0	-27897	-11454,64	-3,95	108,1772	74,27159	-34727,101	-41356,401	-34727,101	
		2250	-1896,4	430,16	-3,95	108,1772	74,27159	5252,699	-1336,632	5252,699	
		4500	24504,6	12295,16	-3,95	108,1772	74,27159	45033,499	38603,148	38625,145	
SC9	4500	0	-24528	-12541,48	-103,25	108,1772	74,27159	-32130,714	-39241,127	-32130,714	
		2250	1662,92	-466,48	-103,25	108,1772	74,27159	7849,006	738,675	738,675	
		4500	27864	11400,52	-103,25	108,1772	74,27159	47838,886	40718,475	40718,475	
SD1	2250	135	-20042	-4305,44	-2890,44	95,12375	95,12375	-25670,075	-37809,923	-25670,077	
		1290	-976,13	-357,32	-2890,44	95,12375	95,12375	-1400,018	-13939,666	-1400,018	
		2295	14921,3	1776,63	-2890,44	95,12375	95,12375	17322,795	5162,947	5162,9477	
SD10	4575	0	7526,3	-2864,99	3772,28	95,12375	95,12375	-10490,376	9250,751	10490,376	
		2137,5	6402,43	2492,01	3772,28	95,12375	95,12375	9564,162	25707,732	9564,162	
		4275	21652,1	9059,23	3772,28	95,12375	95,12375	31407,894	47251,470	31407,894	

3D11	4500	0	-14674	-5016,36	492,03	95,12275	95,12275	-30723,803	-10501,279	10501,279	
		2250	2091,08	985,62	492,03	95,12275	95,12275	6004,436	2671,011	664,483	
		4500	18434,2	5016,36	492,03	95,12275	95,12275	21706,796	6910,422	21706,796	
3D10	3500	0	-16546,6	-6049,96	0,396	95,12275	95,12275	-25127,979	-9378,815	-9378,815	
		2250	-1754	-678,04	0,396	95,12275	95,12275	-2547,674	-2594,010	-2594,010	
		4500	12990,1	4693,96	0,396	95,12275	95,12275	19336,827	19378,895	19378,895	
3D12	4875	0	-10084	-4712,34	7017,48	95,12275	95,12275	-15431,457	-9658,035	-9658,035	
		3487,5	9746,17	1903,94	2013,45	95,12275	95,12275	9010,837	16506,033	9010,837	
		4875	21796,2	7330,67	9030,93	95,12275	95,12275	32969,419	41175,832	32969,419	
3D13	1000	0	-39778	-10,9034	30,3	95,12275	95,12275	-60767,653	-4164,195	-4164,195	
		2000	-31,62	-0,90364	30,3	95,12275	95,12275	34,150	95,110	34,150	
		3000	607,44	-0,90364	30,3	95,12275	95,12275	41629,150	41726,410	41629,150	
3D15	3414,2	0	7885,5	1511,61	18741,47	95,12275	95,12275	9441,106	29770,032	9441,106	
		707,11	17142,8	1511,61	18741,47	95,12275	95,12275	17472,431	30280,902	17472,431	
		1414,21	23178,7	1511,61	18741,47	95,12275	95,12275	25503,756	30791,772	25503,756	
3D16	3414,2	0	6782,51	1475,71	17028,85	95,12275	95,12275	8077,773	28142,348	8077,773	
		707,11	14812,6	1475,71	17028,85	95,12275	95,12275	17108,760	29023,938	17108,760	
		1414,21	22842,6	1475,71	17028,85	95,12275	95,12275	26134,175	29905,543	26134,175	
3D17	4750	250	-5141	-1660,68	-18996,74	95,12275	95,12275	-34731,552	-8973,540	-34731,552	
		2625	-4446,51	-1668,28	-19096,74	95,12275	95,12275	-6412,407	-6144,815	-6412,407	
		5000	22503,8	-1668,68	-19096,74	95,12275	95,12275	21906,318	-8302,090	21906,318	
3D18	4750	250	-5138,1	-1668,4	-19149,39	95,12275	95,12275	-34565,284	-8974,704	-34565,284	
		2625	-4310,4	-1668,41	-19149,39	95,12275	95,12275	-6240,209	-6147,479	-6240,209	
		5000	22660,1	-1668,41	-19149,39	95,12275	95,12275	22072,817	-8301,454	22072,817	
3D2	2375	0	5497,24	2245,05	6745,52	95,12275	95,12275	8129,373	39450,257	8129,373	
		1187,5	11393,3	4097,97	6745,52	95,12275	95,12275	16175,565	44906,749	16175,565	
		2375	21302,1	5946,64	6745,52	95,12275	95,12275	30916,189	39147,372	30916,189	
3D3	4500	0	-14464	-5474,99	512	95,12275	95,12275	-30935,877	-10703,477	-10703,477	
		2250	290,18	-103,11	512	95,12275	95,12275	196,424	2346,824	196,424	
		4500	15044,3	5268,76	512	95,12275	95,12275	21328,724	23479,124	21328,724	
3D4	4500	0	-15017	5314,91	311,5	95,12275	95,12275	-21348,023	-20039,723	-20039,723	
		2250	-262,42	56,99	311,5	95,12275	95,12275	-215,723	1092,576	-215,723	
		4500	14491,7	5428,84	311,5	95,12275	95,12275	20916,578	22224,878	20916,578	
3D5	4375	0	-6987,9	-2651,6	3713,37	95,12275	95,12275	-10120,877	5475,378	-10120,877	
		2187,5	7241,42	2505,39	3713,37	95,12275	95,12275	10234,131	20830,365	10234,131	
		4375	22193	8072,61	3713,37	95,12275	95,12275	31777,883	37374,037	31777,883	
3D6	4250	125	-6405,5	-3791,45	3054,31	95,12275	95,12275	-10614,819	-986,717	-986,717	
		2250	3019,71	1800,89	3054,31	95,12275	95,12275	6951,651	19779,753	6951,651	
		4375	19445	6932,33	3054,31	95,12275	95,12275	27718,121	40548,223	27718,121	
3D7	4375	0	-5711,6	-114,08	-47,18	95,12275	95,12275	-8117,857	-6316,013	-8117,857	
		2187,5	557,8	-114,92	-47,18	95,12275	95,12275	-706,419	-904,573	-706,419	
		4375	4095,99	-114,98	-47,18	95,12275	95,12275	4706,863	4506,863	4506,863	
3D8	4375	0	-5656,1	-104,08	-42,39	95,12275	95,12275	-8050,310	-6238,348	-8050,310	
		2187,5	-504,37	-104,08	-42,39	95,12275	95,12275	-638,873	-816,911	-638,872	
		4375	4649,36	-104,08	-42,39	95,12275	95,12275	4776,565	4594,527	4594,527	
3D9	4250	125	-9802,9	-3805,66	2964,52	95,12275	95,12275	-14288,248	-1837,364	-1837,364	
		2250	4622,36	1547,28	2964,52	95,12275	95,12275	6478,122	18929,106	6478,122	
		4375	19047,6	6899,62	2964,52	95,12275	95,12275	27344,592	39695,576	27344,592	
5F1	2125	0	16371	6424,81	-550,37	73,51962	50,89207	35252,806	21624,028	21624,028	
		1062,5	22840,1	9247,11	-550,37	73,51962	50,89207	43006,819	31380,038	31380,038	
		2125	29309,3	12069,4	-550,37	73,51962	50,89207	53764,809	41136,029	41136,029	
5F2	4500	0	-11903	-6612,76	-131	73,51962	50,89207	-14627,490	-19377,492	-14627,490	
		2250	7742,44	3518,27	-131	73,51962	50,89207	15173,547	10023,546	10023,546	
		4500	26993,4	11649,3	-131	73,51962	50,89207	44974,584	40024,583	40024,583	
5F3	4500	0	-11538	-6619,08	-127,27	73,51962	50,89207	-14662,308	-19396,844	-14662,308	
		2250	7213,4	3514,15	-127,27	73,51962	50,89207	15138,729	10204,394	10204,394	
		4500	26964,3	11640,18	-127,27	73,51962	50,89207	44939,776	40005,441	40005,441	
5F4	2125	0	-1961,5	-12449,41	-908,63	73,51962	50,89207	-24048,589	-37062,060	-24048,589	
		1062,5	-13144	9627,12	-908,63	73,51962	50,89207	-14592,586	-37306,109	-14592,586	
		2125	-6615	-6004,63	-908,63	73,51962	50,89207	-4836,595	-17550,068	-4836,595	
6A1	1750	0	18503,8	1266,33	-29844,07	570,3475	240,9291	155470,125	-1045884,169	155470,125	
		875	26681,9	2225,57	-29844,07	570,3475	240,9291	193062,022	-94992,272	193062,022	
		1750	35723,7	3690,41	-29844,07	570,3475	240,9291	206125,546	63935,747	206125,546	
6A10	2750	250	-120915	-45110,15	18892,75	570,3475	240,9291	-67411,893	-92877,080	-67411,893	
		1625	-99505	-36742,96	18892,75	570,3475	240,9291	-38245,130	-63710,535	-38245,130	
		3000	80992	-33016,4	18892,75	570,3475	240,9291	-13832,913	-30098,308	-13832,913	
6A11	1000	0	-79733	-28809,13	18165,41	570,3475	240,9291	176501,343	-102435,029	176501,343	
		500	-73549	-22402,63	18165,41	570,3475	240,9291	187493,155	-34403,219	187493,155	
		1000	-67362	-20996,13	18165,41	570,3475	240,9291	195464,968	-16481,409	195464,968	
6A12	1000	0	-77573	-33811,33	16673,65	570,3475	240,9291	181999,169	-30312,600	181999,169	
		500	-73719	-32404,73	16673,65	570,3475	240,9291	187311,644	-30900,125	187311,644	
		1000	-70661	-20998,23	16673,65	570,3475	240,9291	192624,119	-25587,650	192624,119	

6A13	2750	250	-20166	-5404,2	-30029,76	570,3475	240,9291	77934,304	12899,7107	77934,3041
		1625	-9482	-2250,6	-30029,76	570,3475	240,9291	91991,725	-1158459,686	91991,725
		3000	344,43	112,68	-30029,76	570,3475	240,9291	103181,218	-1237448,601	103187,218
6A14	2750	250	-9101,9	-2252,16	-33030,78	570,3475	240,9291	67690,0357	179833,3667	67690,0357
		1625	-16006	-4168,56	-33030,78	570,3475	240,9291	83631,9721	-1599126,664	83631,9721
		3000	-1942,8	1905,8	-33030,78	570,3475	240,9291	101194,025	-1423449,246	101194,025
6A15	1700	0	55698,5	18384,31	27317,27	570,3475	240,9291	311474,776	1650099,548	1650099,548
		550	38445,6	11742,7	27317,27	570,3475	240,9291	316056,046	170491,218	170491,218
		1100	44038,8	14297,07	27317,27	570,3475	240,9291	314439,318	177964,492	177964,492
6A16	1170	0	39814,4	10405,84	17683,2	570,3475	240,9291	311725,547	165741,699	165741,699
		550	39961,4	15773,91	17683,2	570,3475	240,9291	317105,011	171123,309	171123,309
		1100	46139,7	14918,84	17683,2	570,3475	240,9291	314858,283	170896,501	170896,501
6A17	3000	0	44001	-5431,68	17825,89	570,3475	240,9291	57976,068	10744,758	10744,758
		1000	31736	-4979,16	17825,89	570,3475	240,9291	116009,108	46317,978	46317,978
		2000	1510,54	20,34	17825,89	570,3475	240,9291	145728,477	76476,087	76476,087
6A18	2000	0	-49246	-10617,2	15584,28	570,3475	240,9291	51705,598	3541,975	3541,975
		1000	-36542	-8161,5	15584,28	570,3475	240,9291	109761,748	31115,173	31115,173
		2000	-8293,7	-1161,3	15584,28	570,3475	240,9291	134440,413	60773,885	60773,885
6A19	4000	0	-23857	-6926,21	19137,32	570,3475	240,9291	89947,787	42805,961	89945,695
		2000	9765,4	6073,69	19137,32	570,3475	240,9291	64413,319	20820,241	64611,519
		4000	41226,3	13073,68	19137,32	570,3475	240,929	129077,259	137293,771	129077,259
6A2	1750	250	-117211	-29629	19424,13	570,3475	240,9291	10726,816	-52600,963	10526,916
		1125	99346	-26960,25	19424,13	570,3475	240,9291	33400,983	-507248,79	33402,983
		2000	-80105	-22910,25	19424,13	570,3475	240,9291	56543,113	-268044,348	56542,113
6A20	4000	0	-26995	-7851,71	18735,96	570,3475	240,9291	57477,388	42105,649	35472,688
		2000	5449,36	2140,3	18735,96	570,3475	240,9291	30037,818	8648,572	20037,818
		4000	37992,2	12148,3	18735,96	570,3475	240,9291	12460,758	131282,5151	124602,782
6A21	4000	0	-27578	-7806,21	19015,08	570,3475	240,9291	34906,403	42701,064	34906,403
		2000	4864,36	2193,79	19015,08	570,3475	240,9291	79471,322	87263,994	79471,322
		4000	37307,2	12193,79	19015,08	570,3475	240,9291	134036,272	131830,934	124836,272
6A22	4000	0	-22645	-6378,71	20091,99	570,3475	240,9291	41588,991	53913,072	41588,991
		2000	9798,23	3634,7	20091,99	570,3475	240,9291	86133,931	93480,015	86153,931
		4000	42241	13624,3	20091,99	570,3475	240,9291	130718,281	140044,944	130718,281
6A23	3600	150	-50613	-5987,96	34428,27	570,3475	240,9291	51430,565	85167,838	51430,565
		1450	-17208	-580,47	34428,27	570,3475	240,9291	92167,003	125899,778	92160,005
		2750	10345,2	1562,04	34428,27	570,3475	240,9291	122859,626	156996,309	122859,626
6A24	3600	150	-50827	-5960,64	34780,96	570,3475	240,9291	51227,117	86445,188	51227,117
		1450	-17474	-528,14	34780,96	570,3475	240,9291	91959,567	127177,638	91959,567
		2750	10029,2	1584,36	34780,96	570,3475	240,9291	120098,168	156274,239	120536,168
6A25	1750	250	-60133	-9483,89	30736,91	570,3475	240,9291	91611,397	55996,920	55996,920
		1125	-41546	-8019,01	30736,91	570,3475	240,9291	112666,023	77051,896	77051,896
		2000	-23052	-7061,98	30736,91	570,3475	240,9291	133249,331	96655,144	96655,144
6A26	1750	0	32119,1	12779,71	-33214,27	570,3475	240,9291	211852,980	-92852,693	211852,960
		875	42108,3	14093,77	-33214,27	570,3475	240,9291	231672,541	-79589,112	220672,541
		1750	65923,3	17603,46	-33214,27	570,3475	240,9291	252435,408	-51776,248	252485,408
6A27	3000	0	19968,2	1794,32	17881,17	570,3475	240,9291	166911,468	97931,833	97931,833
		1000	36189,9	6794,32	17881,17	570,3475	240,9291	189253,938	120234,303	120234,302
		2000	48011,3	9094,32	17881,17	570,3475	240,9291	204291,393	135271,763	135271,763
6A28	2000	0	15239	731,91	13221,98	570,3475	240,9291	160859,606	80701,373	80701,373
		1000	31460,4	5731,5	13221,98	570,3475	240,9291	183172,065	102983,832	102983,832
		2000	43281,8	8231,5	13221,98	570,3475	240,9291	198209,525	118021,292	118021,292
6A29	1750	0	28259,9	11300,98	-34351,42	570,3475	240,9291	206886,565	-102098,398	206886,565
		875	44869,3	13222,04	-34351,42	570,3475	240,9291	225706,146	-83279,018	225706,146
		1750	62666,1	16152,72	-34351,42	570,3475	240,9291	247469,013	-61516,151	247469,013
6A3	1750	250	-112942	29677	18974,69	570,3475	240,9291	16011,076	-69904,429	16011,076
		1125	-95077	-25706,25	18974,69	570,3475	240,9291	37887,144	-47123,358	37887,144
		2000	-75936	-21936,25	18974,69	570,3475	240,9291	62027,274	-22986,028	62027,174
6A30	1750	250	-50482	-8388,21	32270,54	570,3475	240,9291	102895,357	73722,402	73722,402
		1125	-35263	-6923,76	32270,54	570,3475	240,9291	126413,112	91240,161	91240,161
		2000	-20933	-5966,93	32270,54	570,3475	240,9291	136459,213	107286,281	107286,281
6A31	2750	0	71,84	372,16	30921,03	570,3475	240,9291	108851,145	133904,528	108851,145
		1375	29986,8	6155,44	30921,03	570,3475	240,9291	142115,355	167168,736	142115,355
		2750	60149,4	9319,04	30921,03	570,3475	240,9291	177736,838	202810,226	177736,838
6A32	2750	0	25057,1	11046,45	31717,07	570,3475	240,9291	142724,225	171130,974	142724,225
		1375	58249,7	15773,06	31717,07	570,3475	240,9291	177268,790	205685,540	177268,790
		2750	94019,7	22140,25	31717,07	570,3475	240,9291	216597,892	244994,642	216597,892
6A33	2750	0	89065,4	29530,52	19341,2	570,3475	240,9291	229840,432	203778,578	203778,578
		1375	107089	34216,82	19341,2	570,3475	240,9291	253752,699	230170,794	230170,794
		2750	128999	40634,07	19341,2	570,3475	240,9291	282919,462	259337,538	259337,538
6A34	2750	0	116806	37109,59	18738,04	570,3475	240,9291	266426,199	240311,022	240311,022
		1375	135829	41836,16	18738,04	570,3475	240,9291	290828,436	264723,260	264723,260
		2750	156740	48283,34	18738,04	570,3475	240,9291	320005,179	293890,002	293890,002
6A35	2750	0	106227	33170,74	19771,31	570,3475	240,9291	251182,456	229407,014	229407,014
		1375	124563	37897,31	19771,31	570,3475	240,9291	275594,683	253819,241	253819,241
		2750	146161	44264,49	19771,31	570,3475	240,9291	304761,426	282985,994	282985,994

6A36	2750	0	39418,4	15010,75	33980,24	570,3475	240,9291	182480,923	157172,612	182498,952	
		1375	69781,8	17292,04	33603,24	570,3475	240,9291	194764,173	232438,936	170762,173	
		2750	99446	21066,63	33980,24	570,3475	240,9291	231416,646	308150,309	231414,646	
6A37	2750	0	39775,1	15827,48	34027,66	570,3475	240,9291	1026782,483	237900,710	1627790,457	
		1375	69085	17090,74	34027,66	570,3475	240,9291	196143,693	234244,928	196143,693	
		2750	99649,7	21374,31	34027,66	570,3475	240,9291	231782,166	309806,293	231782,166	
6A38	2750	0	39177,5	28440,75	20038,75	570,3475	240,9291	529538,0537	268732,6907	268732,6907	
		1375	101700	32187,89	20038,75	570,3475	240,9291	276797,103	262144,909	253144,9149	
		2750	135111	44454,48	20038,75	570,3475	240,9291	382960,0671	261811,672	262811,672	
6A39	2750	0	39883,3	27274,61	19581,37	570,3475	240,9291	346420,7421	272506,535	223030,735	
		1375	115810	42602,25	19581,37	570,3475	240,9291	370832,9681	241218,9741	241218,9741	
		2750	139831	49269,42	19581,37	570,3475	240,9291	399369,218	276865,733	276865,733	
6A4	1750	0	12776,6	771,29	31444,39	570,3475	240,9291	184969,743	-111037,393	184969,743	
		875	36863,5	1620,29	31444,39	570,3475	240,9291	194841,8711	-103264,809	144841,8711	
		1750	37905,4	2992,17	-31444,39	570,3475	240,9291	203405,166	-91170,411	203405,166	
6A40	2750	0	39998,8	22637,07	17205,11	570,3475	240,9291	1277201,104	192066,021	192066,021	
		1375	104542	33899,37	17205,11	570,3475	240,9291	249670,2331	217019,849	217019,849	
		2750	133953	39766,36	17205,11	570,3475	240,9291	278799,014	249245,601	249245,601	
6A41	2750	0	27534,1	12379,99	32639,03	570,3475	240,9291	146693,197	176922,357	146693,197	
		1375	69796,6	17006,46	32639,03	570,3475	240,9291	181347,773	214486,613	181347,773	
		2750	76716,7	20413,75	32639,03	570,3475	240,9291	229556,675	292762,915	229556,675	
6A42	2750	0	9039,57	4836,999	32681,55	570,3475	240,9291	113137,828	144702,398	113137,828	
		1375	27115,7	7290,03	32681,55	570,3475	240,9291	140243,605	172409,171	140243,605	
		2750	54579,7	10383,86	32681,55	570,3475	240,9291	170926,641	203492,206	170926,641	
6A44	2250	0	-35903	-9072,52	161,9	570,3475	240,9291	86851,002	-46378,172	86851,002	
		1125	-27984	-9072,52	161,9	570,3475	240,9291	89617,525	-37809,659	89617,525	
		2250	-19215	-9072,52	161,9	570,3475	240,9291	98384,059	-29043,116	98384,059	
6A45	2000	0	32473,9	12511,48	161,9	570,3475	240,9291	191145,107	47704,599	47704,599	
		1000	39893,3	12511,48	161,9	570,3475	240,9291	199937,637	55497,068	55497,068	
		2000	47316,7	12511,48	161,9	570,3475	240,9291	208730,107	63289,538	63289,538	
6A47	2000	0	37062	13431,93	134,55	570,3475	240,9291	197145,257	53584,218	53584,218	
		1000	44484,4	13431,93	134,55	570,3475	240,9291	204932,727	61377,688	61377,688	
		2000	51905,9	13431,93	134,55	570,3475	240,9291	212725,197	69169,758	69169,758	
6A49	2250	0	-31544	-7952,07	134,55	570,3475	240,9291	96846,092	-40097,593	96846,092	
		1125	-22993	-7952,07	134,55	570,3475	240,9291	99612,626	-31929,419	99612,626	
		2250	-14446	-7952,07	134,55	570,3475	240,9291	104379,159	-23762,895	104379,159	
6A5	2750	250	-139980	-42114,52	18023,29	570,3475	240,9291	-87756,811	-111913,939	-87756,811	
		1625	-117972	-35747,04	18023,29	570,3475	240,9291	-56090,068	-82347,195	-56090,068	
		3000	-99449	-31020,47	18023,29	570,3475	240,9291	-32187,831	-57934,958	-52177,831	
6A6	2750	250	-136030	-40047,1	18377,17	570,3475	240,9291	-79027,408	-106656,239	-79025,408	
		1625	-113628	-32679,91	18377,17	570,3475	240,9291	-49838,655	-77409,496	-49838,655	
		3000	-95105	-28953,35	18377,17	570,3475	240,9291	-25446,438	-53017,269	-25446,438	
6A7	2750	250	-26074	-6139,29	27879,59	570,3475	240,9291	71001,837	83031,176	71001,837	
		1625	-10266	-3945,7	27879,59	570,3475	240,9291	90942,534	103221,867	90942,534	
		3000	4097,68	-582,41	27879,59	570,3475	240,9291	102505,978	120703,512	102505,978	
6A8	2750	250	-26589	-6098,03	28020,17	570,3475	240,9291	70724,815	83594,585	70724,815	
		1625	-10561	-3914,49	28020,17	570,3475	240,9291	90665,512	103535,282	90665,512	
		3000	3802,64	-951,01	28020,17	570,3475	240,9291	103228,946	121098,716	103228,946	
6A9	2750	250	-115030	-40168,01	18735,09	570,3475	240,9291	-58145,328	-84470,795	-58143,228	
		1625	-93629	-33600,82	18735,09	570,3475	240,9291	-28976,465	-55104,032	-28976,465	
		3000	-76096	-29074,26	18735,09	570,3475	240,9291	-4564,248	-30691,815	-4564,248	
6B1	4000	150	-17336	-5819,43	-46,14	127,1396	127,1396	-24019,191	-24212,979	-24019,191	
		2250	-1046,6	-409,48	-46,14	127,1396	127,1396	-1591,822	-1785,623	-1591,822	
		4350	15062,9	4900,62	46,14	127,1396	127,1396	20835,529	20641,751	20641,751	
6B10	3025	225	-30160	-6222,95	64,45	127,1396	127,1396	-59201,594	-58930,778	-58930,778	
		1287,5	-32313	-4271,97	64,45	127,1396	127,1396	-32518,904	-32248,088	-32248,088	
		2350	-11193	-661,23	64,45	127,1396	127,1396	-12446,606	-12175,790	-12175,790	
6B11	4025	250	-35945	-4940,69	-300,27	127,1396	127,1396	-40662,776	-42148,677	-40662,588	
		2262,5	4498,03	605,07	-300,27	127,1396	127,1396	5776,155	4315,021	4315,021	
		4275	42692,3	6117,92	-300,27	127,1396	127,1396	52206,139	50945,035	50945,035	
6B12	4025	250	-35414	-4971,36	-137,28	127,1396	127,1396	-42404,079	-43901,436	-42404,079	
		2262,5	3429,1	602,17	-137,28	127,1396	127,1396	4053,234	3677,253	3677,253	
		4275	42133,3	6137,02	-137,28	127,1396	127,1396	50683,388	50107,292	50107,292	
6B13	4050	225	-41190	-5913,3	229,04	127,1396	127,1396	-49459,948	-49497,978	-49497,978	
		2250	-3232,7	-553,48	229,04	127,1396	127,1396	-2704,958	-1742,990	-1742,990	
		4275	36044,2	5008,34	229,04	127,1396	127,1396	44050,731	45011,899	44050,021	
6B14	3075	225	-39570	-5990,32	-2786,62	127,1396	127,1396	-48153,221	-59307,035	-48153,221	
		1662,5	-9044	-1081,73	-2786,62	127,1396	127,1396	-11472,048	-23179,862	-11472,048	
		3100	24208,2	3946,4	-2786,62	127,1396	127,1396	30192,330	18428,526	18428,526	
6B15	775	225	-39786	-4782,05	84,9	127,1396	127,1396	-48933,984	-48597,404	-48597,404	
		612,5	33409	-4526,38	84,9	127,1396	127,1396	-39915,708	-39579,128	-39579,128	
		1000	-26020	-3745,33	84,9	127,1396	127,1396	-31709,548	-31432,968	-31432,968	
6B16	3775	0	-26400	-4851,76	1373,9	127,1396	127,1396	-32851,759	-27081,359	-27081,359	
		1887,5	1805,5	139,02	1373,9	127,1396	127,1396	1749,804	7520,184	1749,804	
		3775	29719,2	3928,69	1373,9	127,1396	127,1396	34175,600	39945,980	34175,600	

6B17	775	225	-5912	-5699.2	-491.02	127.1396	127.1396	-47054.963	-50556.313	-47054.963	
		612.5	-94319	-5083.63	-491.73	127.1396	127.1396	41931.139	-49820.566	-41583.139	
		1000	-36453	-4804.5	-491.73	127.1396	127.1396	-36225.47	-38558.615	-36225.47	
6B10	775	225	-5912	-5699.2	-491.02	127.1396	127.1396	-47054.963	-50556.313	-47054.963	
		612.5	34973	-1977.77	-266.43	127.1396	127.1396	43398.015	-48806.937	-43398.015	
		1000	-36453	-4804.5	-491.73	127.1396	127.1396	-36225.47	-38558.615	-36225.47	
6B19	3775	0	-2920.7	-4640.27	1400.52	127.1396	127.1396	-16610.544	-27758.407	27758.407	
		1512.5	1315.4	-371.63	1400.52	127.1396	127.1396	940.969	6673.135	940.969	
		3775	26129.1	4640.34	1400.72	127.1396	127.1396	33416.764	39548.422	33416.764	
6B2	4000	150	-1526.5	-5921.31	74.55	127.1396	127.1396	24267.947	-24081.057	24267.947	
		2250	-12756	-477.6	-74.55	127.1396	127.1396	1340.581	-2157.643	1340.581	
		4125	16012.6	5274.7	-46.55	127.1396	127.1396	20106.793	2013.672	20106.793	
6B22	3150	125	-1531.2	-5923.36	-1234.07	127.1396	127.1396	-19701.905	-34622.812	-19701.905	
		1300	11630.1	3044.12	-234.06	127.1396	127.1396	14863.433	30177.577	14863.433	
		4275	49197.5	6144.02	2224.02	127.1396	127.1396	38159.478	26012.268	38159.478	
6B31	2150	225	-5878	-4206.87	-1450.61	127.1396	127.1396	-32694.896	-7161.067	-32694.896	
		1300	-37481	-1210.96	-947.93	127.1396	127.1396	-4788.963	31567.794	-4788.963	
		2475	18602	7451.98	3459.61	127.1396	127.1396	25367.927	60224.289	25367.927	
6B20	4050	225	-3707	-9739.6	-1081.27	127.1396	127.1396	49170.253	-7571.536	49170.253	
		2250	3437.47	1111.7	1081.27	127.1396	127.1396	4836.527	389.003	2199.003	
		4275	44145.6	11561	-1081.27	127.1396	127.1396	60932.826	54341.506	54341.506	
6B33	4050	225	-31366	-11827.1	243.29	127.1396	127.1396	-66449.836	-55257.238	-55257.238	
		2250	-19035	-10103	243.29	127.1396	127.1396	-9170.432	3140.614	-3140.614	
		4275	45449.6	9813.5	243.29	127.1396	127.1396	53063.303	54690.921	90060.103	
6B34	3025	0	6318.21	219.72	-1456.09	127.1396	127.1396	6405.413	387.537	387.537	
		1512.5	83088.3	6940.36	-1456.09	127.1396	127.1396	42761.393	36445.815	36445.815	
		3025	94722.8	10659.52	-1456.09	127.1396	127.1396	66642.049	62526.471	62526.471	
6B25	3025	225	-60398	-11377.74	-1570.51	127.1396	127.1396	-75469.223	-32085.369	-75469.223	
		1237.5	-39161	-7872.52	-1570.51	127.1396	127.1396	-49388.377	-30984.719	-49388.377	
		2250	-11593	-707.44	-1570.51	127.1396	127.1396	-13220.599	-19826.741	13220.599	
6B36	4025	250	-31532	-13092.93	-377.8	127.1396	127.1396	-67635.677	-68802.437	-67635.677	
		2262.5	-3991.1	-2162.47	-377.8	127.1396	127.1396	5411.249	-6578.009	-5411.249	
		4275	40074.4	9617.99	-377.8	127.1396	127.1396	56277.052	55210.292	55210.292	
6B27	4025	250	-50875	-13145.97	-408.55	127.1396	127.1396	-69110.386	-70826.496	-69110.386	
		2262.5	-4341.7	-2216.51	-408.55	127.1396	127.1396	-6086.152	6662.062	-6086.152	
		4275	43733.8	8563.95	-408.55	127.1396	127.1396	54900.148	53186.038	53186.038	
6B28	4050	225	-51582	-11775.17	-1622.58	127.1396	127.1396	-66105.476	-77940.308	-66105.476	
		2250	-8177.8	-504.68	-1622.58	127.1396	127.1396	-3066.833	-10681.671	-5966.835	
		4275	45226.8	10065.44	-1622.58	127.1396	127.1396	55871.006	51536.964	51536.964	
6B29	4050	225	-50080	-11977.29	223.85	127.1396	127.1396	-63180.723	-64220.163	-64220.163	
		2250	-1675.6	-1106.99	223.85	127.1396	127.1396	-2921.709	1961.539	-1901.539	
		4275	46749	9763.31	223.85	127.1396	127.1396	59316.926	60257.096	59316.926	
6B3	2100	150	4894.27	561.28	10838.44	127.1396	127.1396	3522.548	31254.994	3522.548	
		1200	11728.5	2133.12	10838.44	127.1396	127.1396	14054.670	60286.113	14054.670	
		2250	19018.7	4161.23	10838.44	127.1396	127.1396	24328.416	70059.884	24328.416	
6B30	4050	225	-39811	-10148.9	-1717.39	127.1396	127.1396	-52458.032	-59671.070	-52458.032	
		2250	797.21	721.4	-1717.39	127.1396	127.1396	1394.541	-5618.498	1394.541	
		4275	41465.6	11591.7	1717.39	127.1396	127.1396	55847.113	48434.075	48434.075	
6B31	4250	225	-43728	-11832.35	716.32	127.1396	127.1396	-58337.253	-55329.309	-55329.309	
		2500	2660.65	876.76	716.32	127.1396	127.1396	3714.201	6722.935	3714.201	
		4775	48975.3	12544.06	716.32	127.1396	127.1396	65645.276	68953.020	65645.276	
6B4	2100	150	3753.68	1597.39	14033.17	127.1396	127.1396	5618.519	64557.833	5618.519	
		1200	7464.38	1597.39	14033.17	127.1396	127.1396	9514.754	60454.068	9514.754	
		2250	11175.1	1597.39	14033.17	127.1396	127.1396	13410.989	56350.303	13410.989	
6B5	2100	150	11137.7	7036.81	18640.49	127.1396	127.1396	15429.226	93019.394	17429.226	
		1200	14868.4	3936.81	18640.49	127.1396	127.1396	19325.471	97815.529	19325.471	
		2250	18579.1	3936.81	18640.49	127.1396	127.1396	23221.706	101611.764	23221.706	
6B6	2100	150	3778.1	623.28	11504.71	127.1396	127.1396	6720.378	73940.186	6720.378	
		1200	12607.3	2264.12	11504.71	127.1396	127.1396	15751.002	64871.284	15751.002	
		2250	19027.5	4422.26	11504.71	127.1396	127.1396	24529.249	73840.530	24529.249	
6B7	775	225	-57805	-4498.9	267.06	127.1396	127.1396	-44284.991	-42583.335	-42583.335	
		612.5	-51307	-4061.24	267.06	127.1396	127.1396	-37346.726	-36225.074	-36225.074	
		1000	-24549	-3280.18	267.06	127.1396	127.1396	-29220.566	-28098.914	-28098.914	
6B8	3075	325	-21819	-6258.07	-2621	127.1396	127.1396	-39265.621	-61870.221	39265.621	
		1862.5	-10793	-2144.47	-2621	127.1396	127.1396	-13584.439	-24092.638	-13584.439	
		3500	23059.1	3622.63	-2621	127.1396	127.1396	28079.580	17071.780	17071.780	
6B9	3025	0	7011.77	-162.62	-65.33	127.1396	127.1396	7191.715	6723.727	6723.727	
		1512.5	28131.9	3540.12	-65.33	127.1396	127.1396	33264.000	32998.014	32998.014	
		3025	45978.7	7392.1	-65.33	127.1396	127.1396	53946.701	53680.715	53680.715	
6BK7	850	150	-8067.1	268	-494.77	244.1098	0	249700.519	-2637.037	249700.519	
		975	-6665.1	868	-494.77	244.1098	0	248207.967	-9030.989	248207.967	
		1000	-3063.2	868	-494.77	244.1098	0	246884.614	-6480.942	246884.614	
6BK10	775	0	10673.8	519.93	-863.76	244.1098	0	207876.226	8440.573	8440.573	
		387.5	12342.2	519.93	-863.76	244.1098	0	289114.117	9878.463	9878.463	
		775	13712.6	519.93	-863.76	244.1098	0	390059.019	11316.365	11316.365	

6BK11	1000	0	-8021,9	-2,648	1078,06	344,1098	0	2048983,827	-4187,054	2048983,827	
		500	-4263,4	-376,98	1078,06	344,1098	0	306749,132	-2931,704	306749,132	
		1000	-499,9	2,98	1078,06	344,1098	0	2686,482	-476,314	2686,482	
6BK12	1000	0	-8021,9	-551,82	714,98	344,1098	0	2048983,827	-4187,054	2048983,827	
		500	-6443,2	-221,65	714,98	344,1098	0	306749,132	-2931,704	306749,132	
		1000	-4864,5	-221,65	714,98	344,1098	0	2686,482	-476,314	2686,482	
6BK13	2350	250	-20,1307	1983,87	14407,97	344,1098	0	655744,512	5748,512	655744,512	
		1425	-670,74	-407,72	14407,97	344,1098	0	9180,448	60230,548	60230,548	
		2600	1990,17	2519,04	14407,97	344,1098	0	114394,89	84226,992	84226,992	
6BK14	2450	150	2158	-302,8	-1013,44	344,1098	0	94426,794	67201,512	94426,794	
		1375	-3597,2	-923,48	-1013,44	344,1098	0	320901,567	46993,96	320940,341	
		2600	1403,3	-403,48	-1013,44	344,1098	0	101493,936	-1916,041	101493,936	
6BK15	2500	250	-12409,7	-1,1429,72	208,06	344,1098	0	366777,655	-3760,555	366777,655	
		1300	2016,4	-709,92	208,06	344,1098	0	69998,867	-11229,919	69998,867	
		2750	-6211,6	-2122,92	-691,94	344,1098	0	7309,734	-1,482,831	7309,734	
6BK16	2600	250	-20872	-1804,58	936,02	344,1098	0	6391,761	-7817,561	6391,761	
		1500	-14969	1419,94	936,02	344,1098	0	28393,162	-6031,812	28393,162	
		2750	-8917,7	-1026,66	936,02	344,1098	0	94050,847	-3699,524	94050,847	
6BK17	2500	250	-14763	-1971,05	-1470,99	344,1098	0	16560,053	-8079,796	16560,053	
		1500	-10713	-1370,61	1470,99	344,1098	0	366201,42	-4031,197	366201,403	
		2750	-6244,8	-768,74	1470,99	344,1098	0	203579,179	-1482,709	54579,179	
6BK18	2550	150	-17913,7	-1021,48	-13566,94	344,1098	0	91511,066	-6930,079	91511,066	
		1525	-8067,3	331,34	-13566,94	344,1098	0	99427,637	-6945,508	99427,637	
		2900	-1865,7	3219,15	-13566,94	344,1098	0	117010,547	-3962,596	117010,547	
6BK19	2550	150	-5106,7	-2662,42	-523,78	344,1098	0	501149,658	-11632,173	501149,658	
		1525	-1155,37	90,36	-523,78	344,1098	0	90037,974	-922,977	90037,974	
		2900	3393,95	2537,87	-523,78	344,1098	0	103309,446	10477,635	10477,635	
6BK20	2650	150	-9218,8	389,7	-796,76	344,1098	0	241368,956	-13247,042	241368,956	
		575	-8316,9	389,7	-796,76	344,1098	0	240966,004	-11669,994	240966,004	
		1000	-6814,9	389,7	-796,76	344,1098	0	244543,051	-10093,947	244544,051	
6BK21	2650	150	-4082,4	-194,9	106,58	344,1098	0	72839,134	-4804,537	72839,134	
		1375	-23,11	-195,9	106,58	344,1098	0	77451,346	217,676	217,676	
		2750	4836,14	-195,9	106,58	344,1098	0	82343,559	5219,889	5219,889	
6BK22	2550	150	-8091,2	-2078,68	-311,22	344,1098	0	90213,560	-11560,519	90213,560	
		1525	-125,89	97,71	-311,22	344,1098	0	90051,866	-927,813	90051,866	
		2900	8343,44	2041,62	-311,22	344,1098	0	102223,368	10544,289	10544,289	
6BK23	2500	150	-1238,1	-1127,11	13426,27	344,1098	0	76708,660	-7236,039	76708,660	
		1525	-600,59	3305,71	-13426,27	344,1098	0	98625,231	-5547,458	98625,231	
		2500	12187,6	911,52	-13426,27	344,1098	0	112208,141	-6858,548	112208,141	
6BK24	2500	250	-4561,6	-10037,9	2019,42	344,1098	0	18700,120	-5251,703	18700,120	
		1500	-91613	-10647,27	2019,42	344,1098	0	30965,532	-3799,342	30965,532	
		2750	-20820	-9741,03	2019,42	344,1098	0	54824,209	-2203,685	54824,209	
6BK25	2500	250	-57306	-20352,39	-55,13	344,1098	0	3928,176	-8174,807	3928,176	
		1500	-42491	14931,76	-55,13	344,1098	0	24188,588	-6140,396	24188,588	
		2750	-31109	-11025,51	-55,13	344,1098	0	40147,275	-4202,706	40147,275	
6BK26	2500	250	-44001	-13140,27	1002,03	344,1098	0	13980,529	-6024,383	19808,529	
		1500	-34098	-12771,57	1002,03	344,1098	0	36040,940	-4490,971	36040,940	
		2750	-22903	-8843,22	1002,03	344,1098	0	52207,628	-2902,284	52207,628	
6BK27	2550	250	-3941	-2794,27	15381,02	344,1098	0	83819,963	-5782,803	77528,292	
		1425	4530,34	-404,59	15381,02	344,1098	0	95235,993	-6892,303	68952,322	
		2600	12499,7	1705,1	15381,02	344,1098	0	105800,763	-7911,093	79911,093	
6BK2	850	150	-9215,1	561,34	-397,13	344,1098	0	242203,116	-10764,352	242203,116	
		575	-7713,1	561,34	-397,13	344,1098	0	243780,163	-9177,360	243780,163	
		1000	-6211,2	561,34	-397,13	344,1098	0	245357,211	-7600,257	245357,211	
6BK4	850	150	-8260,9	797,02	-642,43	344,1098	0	343490,789	-10537,329	343490,789	
		575	-6760,9	797,02	-642,43	344,1098	0	345027,406	-8960,322	345027,406	
		1000	-5259	797,02	-642,43	344,1098	0	346604,453	-7383,275	346604,453	
6BK5	850	150	-6090,8	75,12	1333,51	344,1098	0	244449,109	-1242,791	244449,109	
		575	-5088,8	75,13	1333,51	344,1098	0	246023,236	334,407	334,407	
		1000	-3586,7	75,13	1333,51	344,1098	0	247600,284	1911,504	1911,504	
6BK6	850	0	8864,02	1135,54	-2950,31	344,1098	0	261592,715	-2109,114	261592,715	
		425	10126	1135,54	-2950,31	344,1098	0	263169,757	-530,067	263169,757	
		850	11637,9	1135,54	-2950,31	344,1098	0	264746,803	1044,981	1044,981	
6BK7	850	0	8946,58	1065,44	-2968,29	344,1098	0	261801,051	-1975,709	261801,051	
		425	10047,5	1065,44	-2968,29	344,1098	0	263378,098	-378,661	263378,098	
		850	11649,4	1065,44	-2968,29	344,1098	0	264955,146	1199,386	1199,386	
6BK8	850	150	-6315,3	153,91	1461,41	344,1098	0	344830,083	-331,317	344830,083	
		575	-4813,3	153,91	1461,41	344,1098	0	246397,131	1245,581	1245,581	
		1000	-3311,4	153,91	1461,41	344,1098	0	247974,178	2822,579	2822,579	
6BK9	775	0	11027	702,97	-547,27	344,1098	0	287925,381	10018,985	10018,985	
		387,5	12296,4	702,97	-547,27	344,1098	0	289362,282	11456,886	11456,886	
		775	13765,9	702,97	-547,27	344,1098	0	290901,173	12994,777	12994,777	
6CT	4000	250	-12349	5239,59	454,13	108,1772	74,27159	-11247,483	-10665,432	-11247,483	
		2250	2819,75	222,13	454,13	108,1772	74,27159	9874,814	4461,870	4461,870	
		4075	16770,2	5783,25	454,13	108,1772	74,27159	31057,127	25589,193	25589,193	

7CY10	4050	250	-12470	4,56	-114,01	141,7527	74,27159	795,4421	-13774,010	795,442
		1575	-3669,2	4,56	-114,01	141,7527	74,27159	6033,277	-8310,983	6033,277
		3300	6442,7	4,56	-114,01	141,7527	74,27159	11312,102	-2061,160	11312,102
7CY16	4050	250	-11491	-1185,3	-1185,32	141,7527	74,27159	753,4371	-13981,990	753,437
		2475	-3697,3	-14,93	-1185,32	141,7527	74,27159	6013,262	-8495,082	6013,262
		4900	8401,3	-14,93	-1185,32	141,7527	74,27159	11272,087	-2496,257	11272,087
7CY17	3275	250	-20063	2305,06	2305,06	141,7527	74,27159	-14930,901	-29027,677	14930,901
		1962,5	16992	1780,66	520,02	141,7527	74,27159	9761,516	-13945,830	9761,516
		3900	37264	1885,66	552,02	141,7527	74,27159	19816,487	-6220,672	19816,487
7CY24	2275	0	14617,5	1393,65	-49,08	141,7527	74,27159	40680,930	12097,120	12097,120
		1137,5	26150,5	1393,65	-49,08	141,7527	74,27159	54870,842	26311,992	26311,992
		2275	37686	1393,65	-49,08	141,7527	74,27159	68761,755	40304,179	40304,179
7CY29	4275	0	-5367,5	-1740,66	-90,78	141,7527	74,27159	3026,612	-2738,492	3026,612
		2137,5	10193,5	1923,9	-90,78	141,7527	74,27159	27641,925	11449,109	11449,109
		4275	24968,4	5334,3	-90,78	141,7527	74,27159	48257,239	34066,412	34066,412
7CY12	3275	0	3040,75	-1206,6	-502,63	141,7527	74,27159	21183,065	-7845,226	7845,226
		1637,5	7101,45	-0,3661	-502,63	141,7527	74,27159	15494,411	6100,674	6100,674
		3275	10469,4	-0,3661	-502,63	141,7527	74,27159	22805,756	10150,921	10150,921
7CY20	4275	0	3892,2	1765,37	943,3	141,7527	74,27159	17306,260	-3792,966	3792,966
		2137,5	9962,96	3041,99	-60,9	141,7527	74,27159	37918,520	13192,259	13192,259
		4275	24449,2	8329,4	-90,8	141,7527	74,27159	60223,122	34401,949	34401,949
7CY31	3275	0	16505	1967,89	-179,85	141,7527	74,27159	34772,289	18210,529	18210,529
		1137,5	26162	1967,89	-179,85	141,7527	74,27159	54966,910	38235,030	38235,030
		2275	37903,6	1967,89	-179,85	141,7527	74,27159	66059,277	49012,311	49012,311
7CY22	3275	925	-27969	1079,21	456,71	141,7527	74,27159	11305,141	-25371,313	11305,141
		1462,5	-16434	1079,21	456,71	141,7527	74,27159	10857,166	-13670,907	10857,166
		2000	-6880,6	1079,21	456,71	141,7527	74,27159	32471,847	-3164,225	30471,847
7CY25	3250	0	9811,34	-427,16	-3748,47	141,7527	74,27159	36096,024	-2881,765	36096,024
		1125	19300,2	-427,16	-3748,47	141,7527	74,27159	46039,274	4001,466	4001,466
		2250	30481,6	-427,16	-3748,47	141,7527	74,27159	57747,286	15769,478	15769,478
7CY24	2500	0	-1403,5	-112,01	-504,9	141,7527	74,27159	32007,094	-4147,859	22627,859
		1250	11204	-112,01	-504,9	141,7527	74,27159	30264,920	9169,972	9169,972
		2500	23911,5	-112,01	-504,9	141,7527	74,27159	48501,804	22407,853	22407,853
7CY25	2250	0	25097,6	-1358,25	-7491,25	141,7527	74,27159	56646,282	-1059,597	56646,282
		1125	35970,8	6940,25	-7491,25	141,7527	74,27159	71194,269	13492,394	13492,394
		2250	50955,4	9106,31	-7491,25	141,7527	74,27159	83391,451	31689,567	31689,567
7CY26	2500	0	-10713	-2285,97	-2360,51	141,7527	74,27159	9993,036	-35598,478	9993,036
		1250	-4936	201,69	-2360,51	141,7527	74,27159	18765,555	-14766,959	18765,555
		2500	6012,46	1690,58	-2360,51	141,7527	74,27159	27538,063	-5994,450	27538,063
7CY27	2500	0	11254	-2574,39	-2524,62	141,7527	74,27159	9308,347	-38913,529	9308,347
		1250	-4071,3	-421,36	-2524,62	141,7527	74,27159	18060,658	-16161,117	18060,658
		2500	1510,66	1531,26	-2524,62	141,7527	74,27159	26813,049	-1408,723	26813,049
7CY28	2250	0	23920,7	4401,35	-7673,74	141,7527	74,27159	54857,308	-3615,035	54857,308
		1125	37093,9	6013,53	-7673,74	141,7527	74,27159	69405,279	10932,936	10932,936
		2250	50178,5	8259,47	-7673,74	141,7527	74,27159	87602,461	29130,119	29130,119
7CY29	2500	0	-1279,5	217,32	-596,64	141,7527	74,27159	21425,052	-4701,207	21425,052
		1250	10726	-311,32	-596,64	141,7527	74,27159	34660,927	8536,668	8536,668
		2500	23345,5	-211,33	-596,64	141,7527	74,27159	47896,802	21774,543	21774,543
7CY3	4775	225	-9816,9	28,25	4027,85	141,7527	74,27159	9164,204	9715,661	9164,204
		2612,5	-1261,8	28,25	4027,85	141,7527	74,27159	11070,401	10621,858	11070,401
		5000	4363,14	28,25	4027,85	141,7527	74,27159	16976,599	21528,056	16976,599
7CY30	2250	0	10048,2	-741,77	-3621,16	141,7527	74,27159	36224,554	-5226,953	36224,554
		1125	19737,2	-741,77	-3621,16	141,7527	74,27159	46187,805	4736,298	4736,298
		2250	30668,6	-741,77	-3621,16	141,7527	74,27159	57345,817	16424,310	16424,310
7CY31	2500	0	-6036,1	-900,33	-776,04	141,7527	74,27159	16333,979	-10744,762	16333,979
		1250	6960,11	-900,33	-776,04	141,7527	74,27159	29564,290	2686,551	2686,551
		2500	19169,4	-900,33	-776,04	141,7527	74,27159	42795,603	15917,864	15917,864
7CY32	2500	0	-5787,5	-1082,47	1601,61	141,7527	74,27159	5340,217	-10401,855	-5340,217
		1250	-14184	-1082,47	1601,61	141,7527	74,27159	7641,099	-9250,511	7641,099
		2500	-1532,9	-1082,47	1601,61	141,7527	74,27159	10073,411	3480,803	3980,203
7CY33	4500	0	-16399	-3815,53	-805,79	141,7527	74,27159	-23454,065	-31972,801	-23454,065
		2059	4776,68	1340,92	-805,79	141,7527	74,27159	19544,797	3026,562	3026,562
		4500	27453,7	11492,17	-805,79	141,7527	74,27159	54543,649	39025,414	39025,414
7CY34	4500	0	-16145	-6867,21	-784	141,7527	74,27159	-15241,359	-31635,925	-15241,359
		2250	5051,31	1388,44	-784	141,7527	74,27159	19707,056	5342,938	5342,938
		4510	26207,9	11444,69	-784	141,7527	74,27159	54755,912	38341,800	38341,800
7CY35	2500	0	-3604	-1106,17	987,06	141,7527	74,27159	-9610,842	-30762,562	-9610,842
		1250	-17939	-1106,17	987,06	141,7527	74,27159	3620,470	-17530,249	3620,470
		2500	-5339,2	-1106,17	987,06	141,7527	74,27159	16851,783	-4300,937	16851,783
7CY36	2500	0	3813,4	-868,14	159,32	141,7527	74,27159	19731,783	-3017,462	19731,783
		1250	9700,85	-868,14	159,32	141,7527	74,27159	32963,067	10018,840	10018,840
		2500	22580,1	-868,14	159,32	141,7527	74,27159	46194,329	23249,152	23249,152
7CY37	2250	250	-29918	478,17	-2970,43	141,7527	74,27159	-4732,470	-43450,911	-4732,470
		1375	-18844	478,17	-2970,43	141,7527	74,27159	6955,542	-21760,899	6955,542
		2500	-9255	478,17	-2970,43	141,7527	74,27159	16918,792	-21099,649	16918,792

6CY11	4775	0	-16094	-413,16	-3591,73	108,1772	74,27159	-11834,109	-41382,448	-11834,109	
		3307,5	26419,56	-413,16	-3591,73	108,1772	74,27159	83039,289	-21169,656	83039,289	
		4775	27031,8	-413,16	-3591,73	108,1772	74,27159	29913,687	-705,452	29913,687	
6CY12	4750	0	-4494,3	588,29	7088,9	108,1772	74,27159	20976,225	28452,909	20976,225	
		2375	11011,19	588,29	7088,9	108,1772	74,27159	79546,928	50568,134	79546,928	
		4750	66636,66	588,29	7088,9	108,1772	74,27159	139839,901	77843,489	139839,901	
6CY13	780	0	-45268	569,17	5519,37	108,1772	74,27159	61564,390	91129,910	61564,390	
		390	46149,31	569,12	5519,37	108,1772	74,27159	88482,763	70057,352	88482,763	
		780	47033	569,12	5519,37	108,1772	74,27159	89366,240	72905,008	89366,240	
6CY14	9000	0	-28442	-2,76	-8,2	108,1772	74,27159	-29628,365	-29601,029	-29628,365	
		3600	16,69	2,76	8,2	108,1772	74,27159	4832,030	-14,914	4832,030	
		9000	28475,4	-2,761	-2,0	108,1772	74,27159	34134,465	29601,611	29601,611	
6CY15	750	150	-147005	-417,92	-5999,93	108,1772	74,27159	76225,565	-73800,337	76225,565	
		525	-46119	-417,92	-5999,93	108,1772	74,27159	-9304,599	-52381,160	-9304,599	
		1000	-92397	-4,593	-5999,93	108,1772	74,27159	-8077,815	-51456,457	-8077,815	
6CY2	1414,21	0	3958,8	742,17	9525,34	108,1772	74,27159	78454,178	42402,497	24474,113	
		707,11	41408,08	140,17	9525,34	108,1772	74,27159	26178,695	47001,734	26178,695	
		1414,21	2764,69	749,17	9525,34	108,1772	74,27159	87932,643	46970,991	279,2,643	
6CY3	775	225	-18856	-747,53	9506,12	108,1772	74,27159	20745,435	-57457,617	20745,435	
		612,5	15027	-747,53	-9506,12	108,1772	74,27159	21707,033	-56499,019	21707,033	
		1000	-14124	-747,53	9506,12	108,1772	74,27159	22665,630	-55526,422	21665,630	
6CY4	775	0	14041,2	779,68	9756,45	108,1772	74,27159	93632,565	56853,093	56832,565	
		387,5	14954,4	115,68	9756,45	108,1772	74,27159	54797,159	57469,696	54797,159	
		775	15867,4	779,68	9756,45	108,1772	74,27159	55755,756	58452,293	55755,756	
6CY5	1414,21	0	2478,72	774,05	9736,25	108,1772	74,27159	24591,398	44305,475	24591,398	
		707,11	4142,67	774,05	9736,25	108,1772	74,27159	26140,646	46054,722	26140,646	
		1414,21	5802,61	774,05	9736,25	108,1772	74,27159	27689,893	47803,968	27689,893	
6CY6	775	0	1971,36	-1256,61	-16644,86	108,1772	74,27159	39031,245	-69107,715	39031,245	
		387,5	2854,51	-1256,61	-16644,86	108,1772	74,27159	29989,543	-68196,117	39989,842	
		775	3797,46	-1256,61	-16644,86	108,1772	74,27159	40948,440	-67240,520	40948,440	
6CY7	6750	225	-26803	1,65	27,54	108,1772	74,27159	-23454,834	-27870,644	-23454,834	
		2500	-24,25	1,65	27,54	108,1772	74,27159	4905,845	89,838	89,838	
		6775	26804,8	1,65	27,04	108,1772	74,27159	52456,119	28050,209	28050,209	
6CY8	775	225	-3843,5	1300,34	16964,63	108,1772	74,27159	35610,251	69381,149	35610,251	
		612,5	-2930,5	1300,34	16964,63	108,1772	74,27159	36568,848	69539,747	36568,848	
		1000	-2017,6	1300,34	16964,63	108,1772	74,27159	37527,446	70498,344	37527,446	
6CY9	4750	250	-6686,6	-507,45	-7119,52	108,1772	74,27159	-1308,021	-37450,779	-1309,021	
		2625	-1091,1	-507,45	-7119,52	108,1772	74,27159	4567,254	-31180,504	4567,254	
		5075	4504,36	-507,45	-7119,52	108,1772	74,27159	10442,529	-25705,229	10442,529	
6D1	1000	0	-847,87	532,63	-690,18	95,12275	95,12275	-331,002	7229,758	-331,002	
		500	330,13	532,63	-690,18	95,12275	95,12275	905,898	-1992,958	905,298	
		1000	1508,13	532,63	-690,18	95,12275	95,12275	2142,798	-755,958	2142,798	
6D10	1000	0	1422,07	493,98	-772,89	95,12275	95,12275	2011,853	-1234,288	2011,853	
		500	2600,07	493,98	-772,89	95,12275	95,12275	3248,753	2,615	2,615	
		1000	3778,07	493,98	-772,89	95,12275	95,12275	4485,653	1239,515	1239,515	
6D11	2500	0	277,44	605,76	643,33	95,12275	95,12275	927,360	3829,346	927,360	
		1250	3222,44	605,76	643,33	95,12275	95,12275	4019,610	6721,396	4019,610	
		2500	6167,44	605,76	643,33	95,12275	95,12275	7111,860	9613,446	7111,860	
6D12	2500	0	-1489,8	403,47	-2353,93	95,12275	95,12275	-1140,636	-11027,142	-1140,636	
		1250	1465,21	403,47	-2353,93	95,12275	95,12275	1951,614	-7934,892	1951,614	
		2500	4400,21	403,47	-2353,93	95,12275	95,12275	5043,864	-4842,642	5043,864	
6D13	2500	0	-1722,2	201,07	-2701,72	95,12275	95,12275	-1597,229	-12944,453	-1597,229	
		1250	1222,76	201,07	-2701,72	95,12275	95,12275	1495,022	-9852,383	1495,022	
		2500	4167,76	201,07	-2701,72	95,12275	95,12275	4087,272	-6759,931	4087,272	
6D14	2500	0	466,69	647,89	688,51	95,12275	95,12275	1170,309	4062,051	1170,309	
		1250	3411,69	647,89	688,51	95,12275	95,12275	4362,559	7154,301	4362,559	
		2500	6356,69	647,89	688,51	95,12275	95,12275	7554,809	10246,551	7554,809	
6D15	2000	0	147,57	98,21	-1190,6	95,12275	95,12275	358,069	-4748,451	358,069	
		1000	2503,57	98,21	-1190,6	95,12275	95,12275	2731,669	-2268,651	2731,669	
		2000	4859,56	98,21	-1190,6	95,12275	95,12275	5105,269	205,139	205,139	
6D16	2000	0	-94,94	-127,96	-1552,27	95,12275	95,12275	-234,045	-6753,579	-234,045	
		1000	2261,06	-127,96	-1552,27	95,12275	95,12275	2289,755	-4279,779	2289,755	
		2000	4617,06	-127,96	-1552,27	95,12275	95,12275	4713,555	-1805,979	4713,555	
6D17	3000	0	-2421,5	355,19	-2265,66	95,12275	95,12275	-2171,726	-11687,498	-2171,726	
		1500	1110,5	355,19	-2265,66	95,12275	95,12275	1538,975	-7976,798	1538,975	
		3000	4644,5	355,19	-2265,66	95,12275	95,12275	5249,675	-4266,098	5249,675	
6D18	3000	0	-3434,7	393,65	-2266,93	95,12275	95,12275	-2197,745	-11718,851	-2197,745	
		1500	1047,26	393,65	-2266,93	95,12275	95,12275	1512,956	-8005,151	1512,956	
		3000	4981,26	393,65	-2266,93	95,12275	95,12275	5223,656	-4297,451	5223,656	
6D19	3250	1257	-22295	-4084,61	-982,34	95,12275	95,12275	-27645,891	-31771,719	-27645,891	
		1250	-638,07	-186,4	-982,34	95,12275	95,12275	-865,694	-4991,533	-562,694	
		2375	17649,9	1747,43	-982,34	95,12275	95,12275	16367,261	16241,453	16241,453	
6D2	4500	0	-6386,7	-335,37	-195,41	95,12275	95,12275	-1056,195	-7878,917	-1058,195	
		2250	-1000,7	-335,37	-195,41	95,12275	95,12275	-1492,145	-2312,867	-1492,145	
		4500	4215,28	-335,37	-195,41	95,12275	95,12275	4073,906	3053,184	2053,184	

7CY44	3450	150	-3066.09	68.09	-3960.54	141.7527	74.27159	4063.467	-3892.102	6591.402	
		1325	-1721.1	68.09	-3960.54	141.7527	74.27159	7123.192	-3044.208	7123.192	
		2500	-3400.9	68.09	-3960.54	141.7527	74.27159	11489.16	-12078.419	13999.119	
7CY20	2350	0	31699.3	7201.33	3000.06	141.7527	74.27159	79869.593	-31969.875	41969.276	
		1125	48942.2	6019.82	3000.06	141.7527	74.27159	91017.882	-36113.557	91114.857	
		2250	59440.1	11044.41	3000.06	141.7527	74.27159	99311.048	-34512.142	99312.042	
7CY24	2000	0	9533.7	3.06	-3.06	141.7527	74.27159	6389.029	-3842.603	6389.029	
		900	696.53	-3.06	-3.06	141.7527	74.27159	12474.729	-1278.566	12474.729	
		2400	6736.2	-3.06	-3.06	141.7527	74.27159	20666.899	-9945.653	9945.653	
7CY40	3200	250	-14165	10444.97	5019.29	141.7527	74.27159	52611.402	-7821.111	52611.402	
		1475	-8349.7	10678.61	3.29	141.7527	74.27159	27044.124	-2294.077	27042.124	
		4000	-2911.4	11079.1	5019.29	141.7527	74.27159	13996.002	-5961.736	13996.002	
7CY41	3250	250	-31457	13078.33	7206.62	141.7527	74.27159	37067.964	-13774.41	37067.964	
		1875	-14924.1	13834.23	5306.62	141.7527	74.27159	42579.378	-10937.309	21798.378	
		3000	-5.094	14042.2	7206.62	141.7527	74.27159	16490.617	-5789.471	16490.617	
7CY42	3250	0	27457.3	7177.31	6019.29	141.7527	74.27159	72491.765	-12720.43	72491.765	
		1125	40200.2	9701.14	6019.29	141.7527	74.27159	87332.996	-31269.414	87049.716	
		2500	62265.1	11943.44	6019.29	141.7527	74.27159	100236.659	-11546.603	100236.659	
7CY43	2700	0	-34970	9.71	-1704.37	141.7527	74.27159	21742.716	-3009.441	21742.716	
		1250	-11592	9.71	-1704.37	141.7527	74.27159	11460.139	-10283.566	11460.139	
		3000	648.55	9.71	-10.432	141.7527	74.27159	24702.014	-3617.691	24702.014	
7CY44	3250	350	-82761	146.37	3761.49	141.7527	74.27159	30001.716	-26125.459	30001.716	
		1375	21690	146.37	-2768.46	141.7527	74.27159	3685.035	-39435.469	26662.236	
		2500	-12141	146.37	3761.49	141.7527	74.27159	19788.548	-26472.147	13642.146	
7CY45	3150	125	-47901	945.19	-3368.03	141.7527	74.27159	23460.036	-18990.042	23460.036	
		1200	4951.78	945.19	3368.03	141.7527	74.27159	33646.509	-5762.429	33646.5087	
		2275	19348	945.19	-3368.03	141.7527	74.27159	44336.749	-2137.821	313.7841	
7CY46	3150	225	12765	474.7	4081.12	141.7527	74.27159	14798.026	-4445.511	4445.511	
		1300	-21842	474.7	4081.12	141.7527	74.27159	20668.268	-15745.759	15340.759	
		2275	7547.69	474.7	4081.12	141.7527	74.27159	35096.772	-23064.214	23064.214	
7CY47	4050	225	-11160	-4172.82	-391.07	141.7527	74.27159	-1404.206	-17025.941	-1404.363	
		1250	2497.02	892.53	-391.07	141.7527	74.27159	10130.369	1916.454	1916.294	
		4275	16094	5207.37	-391.07	141.7527	74.27159	37680.723	21458.827	21458.827	
7CY48	4050	225	-13617	-4969.82	-794.64	141.7527	74.27159	28836.773	20773.902	28836.773	
		2650	1580.2	447	-794.64	141.7527	74.27159	19705.791	-1211.008	16705.701	
		4275	15177.2	5497.84	-794.64	141.7527	74.27159	36248.159	18331.425	18331.425	
7CY49	2275	225	-31704	601.08	-267.62	141.7527	74.27159	-6704.273	-20782.511	-6704.273	
		1362.5	-20543	601.08	267.62	141.7527	74.27159	4995.540	22002.718	4995.540	
		2500	-10924	601.08	-267.62	141.7527	74.27159	15113.676	-11962.606	15113.650	
7CY50	4775	225	6832.9	35.53	4125.45	141.7527	74.27159	5241.037	10702.283	5247.037	
		2612.5	-1213.9	50.52	4125.45	141.7527	74.27159	11147.219	16108.470	11147.219	
		5000	4411.02	33.52	4125.45	141.7527	74.27159	17053.411	22014.668	17053.412	
7CY50	2875	0	12646.1	594.37	756.75	141.7527	74.27159	40906.737	18131.833	18130.838	
		1437.5	35284.3	594.37	756.75	141.7527	74.27159	51026.859	28220.954	28220.954	
		2875	34437	594.37	756.75	141.7527	74.27159	62726.640	39999.736	39999.736	
7CY6	750	250	-19955	-19.15	-4247.05	141.7527	74.27159	30171.645	-36993.970	36171.645	
		625	-16875	-19.15	-4247.05	141.7527	74.27159	39049.330	-37466.195	39099.330	
		1000	-17791	12.15	-4247.05	141.7527	74.27159	49026.993	-36078.330	60026.993	
7CY7	3000	0	9160.1	-9.11	219.17	141.7527	74.27159	22301.905	6252.154	6252.154	
		1750	9305.1	-9.11	219.17	141.7527	74.27159	26631.055	10681.304	10681.304	
		3500	19429.1	-9.11	219.17	141.7527	74.27159	30960.205	15010.454	15010.454	
7CY8	3500	0	9140.33	1.81	232.43	141.7527	74.27159	72269.502	6875.443	6875.443	
		1750	9363.32	1.81	232.43	141.7527	74.27159	26598.653	10704.593	10704.593	
		3500	13086.3	1.81	232.43	141.7527	74.27159	30927.802	14033.742	14033.742	
7CY9	700	250	-19964	-20.84	-4257.88	141.7527	74.27159	70170.038	-36903.771	36127.290	
		625	-18681	-20.84	-4257.88	141.7527	74.27159	59034.905	-37476.094	59054.905	
		1000	-17795	-20.84	-4257.88	141.7527	74.27159	59992.507	-37042.401	59992.506	
8B1	1000	250	-10727.7	497.67	151.16	185.9637	127.1396	397480.478	113041.644	397480.478	
		500	-10726.1	-4084.59	151.16	185.9637	127.1396	397617.345	-114914.716	397617.345	
		800	-10731.3	-423.27	151.16	185.9637	127.1396	397765.605	-114736.516	397765.605	
8B10	1350	0	41043.3	4011.45	-9591.85	185.9637	127.1396	88484.395	7021.739	7021.739	
		625	43965.4	4243.9	9591.85	185.9637	127.1396	91093.615	10230.959	10230.959	
		1250	47129	4648.93	-9591.85	185.9637	127.1396	93549.681	14081.025	14081.025	
8B11	700	150	-13412	-603.07	5395.47	185.9637	127.1396	59020.178	7962.393	7962.393	
		500	-11365	-413.57	5395.47	185.9637	127.1396	61160.939	10295.759	10295.759	
		850	-9778.7	-273.87	5395.47	185.9637	127.1396	62980.048	12110.868	12110.868	
8B12	700	150	-13705	-602.34	5736.87	185.9637	127.1396	58486.231	9261.032	9261.032	
		500	-11702	-350.64	5736.87	185.9637	127.1396	60816.103	11590.803	11590.803	
		850	-10164	-214.34	5736.87	185.9637	127.1396	62835.901	13407.902	13407.902	
8B13	2450	150	-76670.2	21048	-514.6	185.9637	127.1396	17238.487	-7931.445	15238.487	
		1325	-9271	21048	-514.6	185.9637	127.1396	19794.095	-3305.341	19794.095	
		2600	10918.14	21048	-514.6	185.9637	127.1396	24206.702	1124.747	1159.967	
8B14	2450	150	-76670.2	2017.04	-864.55	185.9637	127.1396	14983.716	-9755.649	14983.716	
		1375	-3521.1	2017.04	-864.55	185.9637	127.1396	19439.384	-5210.342	19439.384	
		2600	808.09	2017.04	-864.55	185.9637	127.1396	23974.991	-664.734	23974.991	

6C10	4700	0	-26127	-11470.69	109.09	108.1772	74.27159	-31944.91	-850770.140	-31944.916	
		2250	972.54	346.91	109.86	108.1772	74.27159	1034.204	1901.661	1902.661	
		4700	20774.3	12014.49	109.09	108.1772	74.27159	48014.204	42383.461	42383.461	
6C11	4700	0	-31122	-13367.33	108.8	108.1772	74.27159	-40161.585	-51329.656	-40161.585	
		2350	-4461.5	-1446.76	-108.28	108.1772	74.27159	-1552.000	-115301.154	-1552.000	
		4700	11239.8	10834.02	108.8	108.1772	74.27159	39799.220	39829.647	39829.647	
6C12	4250	0	-36894	-16973.24	55.23	108.1772	74.27159	-38700.3967	-23507.930	-23700.538	
		1962.5	-5799	-3126.07	55.29	108.1772	74.27159	-4155.454	-11443.026	-4155.454	
		4300	15457.9	177.46	55.26	108.1772	74.27159	20152.702	21470.139	21471.126	
6C13	4200	0	-16753	-10953.33	367.21	108.1772	74.27159	-14508.328	-179277.470	-14508.329	
		2137.5	9724.14	2290.75	362.5	108.1772	74.27159	14404.772	12990.604	12990.604	
		4275	24231.7	8762.57	362.5	108.1772	74.27159	32778.687	41256.549	41256.549	
6C14	3000	0	-30656	-15080.22	115.07	108.1772	74.27159	-36945.677	-9115.857	-36945.677	
		1500	-2216	-720.58	104.12	108.1772	74.27159	-875.640	-3423.221	-2150.649	
		3000	15482	10094.15	104.12	108.1772	74.27159	42420.104	39268.943	39268.943	
6C15	4500	0	-17172	-10424.65	-1313.68	108.1772	74.27159	-25852.479	-30437.870	-25852.479	
		2250	7709.25	1636.31	-1313.68	108.1772	74.27159	14200.094	21110.374	21110.374	
		4500	24680.3	11485.95	-1313.68	108.1772	74.27159	45706.941	36656.424	36656.424	
6C16	4700	0	-30526	-11977.25	146.53	108.1772	74.27159	-37078.570	-41908.461	-30831.570	
		2250	-3810.6	-1118.45	146.53	108.1772	74.27159	-4640.450	-11420.641	-4640.450	
		4500	23803.4	11771.36	146.53	108.1772	74.27159	44949.541	38051.190	38051.190	
6C17	2250	0	-20377	-8824.6	220.94	108.1772	74.27159	-25276.271	-21109.001	-21839.001	
		1125	3683.9	2093.3	-252.94	108.1772	74.27159	6830.196	49896.336	49896.336	
		2250	47098.1	12057.26	-252.94	108.1772	74.27159	72256.691	61001.001	61001.001	
6C18	3750	0	-45178	-11229.16	-395.52	108.1772	74.27159	-45965.339	-60392.128	-45966.766	
		1125	-3609	-3085.1	-395.52	108.1772	74.27159	-3401.3.784	-48429.630	-34013.784	
		2250	13905	645.84	-395.52	108.1772	74.27159	-5986.459	-20412.206	-5986.459	
6C19	4500	0	-29172	-13636.72	340.03	108.1772	74.27159	-38693.592	-42178.227	-38693.592	
		2250	-2072.1	-2081.72	340.03	108.1772	74.27159	7256.208	-2194.427	1256.208	
		4500	33922.9	9723.26	340.03	108.1772	74.27159	41266.005	37781.373	37781.373	
6C2	4650	225	-12747	-5398.68	433.68	108.1772	74.27159	11003.921	-17126.655	-11602.821	
		2250	1811.36	263.36	433.68	108.1772	74.27159	9504.481	4000.647	4000.647	
		4275	16071.9	5824.76	433.68	108.1772	74.27159	30021.794	25127.960	25127.960	
6C20	4500	0	-29742	-13945.1	755.29	108.1772	74.27159	-39277.570	-42706.514	-39277.570	
		2250	-3041.9	-2066.1	733.29	108.1772	74.27159	702.030	-2736.714	702.030	
		4500	20639.1	9606.9	753.29	108.1772	74.27159	40622.040	37253.097	37253.097	
6C21	4500	0	-2521	-1146.04	-272.36	108.1772	74.27159	-21911.915	-29648.672	-21911.915	
		2250	969.92	414.98	-270.39	108.1772	74.27159	9067.885	831.128	831.128	
		4500	27196.2	12289.96	-272.36	108.1772	74.27159	48047.665	40510.928	40510.928	
6C22	4700	0	-37055	-11961.4	462.25	108.1772	74.27159	-34099.511	-39350.823	-34099.511	
		2250	-1354.1	-80.4	462.25	108.1772	74.27159	5090.209	-428.978	402.978	
		4700	24849	11798.6	462.25	108.1772	74.27159	43060.989	40409.778	40409.778	
6C23	4500	0	-17870	-8652.7	-1520.89	108.1772	74.27159	-21256.084	-34236.384	-21256.084	
		2250	5030.99	1347.3	-1520.89	108.1772	74.27159	11039.966	309.467	309.467	
		4500	27902	11547.2	-1520.89	108.1772	74.27159	47936.016	34015.917	34015.917	
6C24	3000	0	-32452	-12201.85	201.01	108.1772	74.27159	-36878.890	-41968.132	-36878.890	
		2000	-2212	-759.19	201.01	108.1772	74.27159	2813.725	-2275.513	2813.725	
		3000	24828	10803.32	201.01	108.1772	74.27159	42906.550	37417.107	37417.107	
6C3	4650	0	-10220	-3916.68	-1258.72	108.1772	74.27159	-5093.004	-16972.389	-5093.004	
		2250	-4929.4	-398.88	-1258.72	108.1772	74.27159	472.046	-11406.339	473.046	
		4650	371.56	-398.88	-1258.72	108.1772	74.27159	6039.096	5840.289	6039.096	
6C4	4500	0	1335.51	1554.97	2301.04	108.1772	74.27159	10152.765	13224.372	10152.762	
		2250	6836.51	1554.97	2301.04	108.1772	74.27159	15718.815	18790.422	15718.815	
		4500	12137.5	1554.97	2301.04	108.1772	74.27159	21024.865	24256.472	21024.865	
6C5	4500	0	-29060	-12186.52	-339.55	108.1772	74.27159	-36774.602	-44703.434	-36774.639	
		2250	-2808.7	-810.53	-339.55	108.1772	74.27159	526.112	-4753.634	1265.112	
		4500	23242.3	11564.47	-339.55	108.1772	74.27159	43244.912	35026.167	35026.167	
6C6	2250	0	20530.3	10.62	-25.48	108.1772	74.27159	34779.142	21485.614	21485.614	
		1125	3891.5	3744.16	-25.48	108.1772	74.27159	6600.467	49513.929	49513.929	
		2250	40731.8	11909.63	-25.48	108.1772	74.27159	24757.453	61465.415	61465.415	
6C7	2250	0	-45010	-11318.84	3.52	108.1772	74.27159	-46274.885	-59443.603	-46274.885	
		1125	-37094	-8154.57	3.52	108.1772	74.27159	-34922.368	-47493.107	-34922.368	
		2250	-19109	506.56	3.52	108.1772	74.27159	-6095.065	-19465.803	-6095.065	
6C8	4300	0	-29601	-13966.99	362.31	108.1772	74.27159	-39153.829	-44234.289	-39153.829	
		2250	-3099.8	-2091.98	362.31	108.1772	74.27159	826.981	-4044.476	826.981	
		4300	23901.4	9783.63	362.31	108.1772	74.27159	40906.781	35735.322	35735.322	
6C9	4500	0	-30112	-13959.03	367.87	108.1772	74.27159	-39679.216	-44684.924	-39679.216	
		2250	-3940.5	-2082.09	367.87	108.1772	74.27159	300.584	-4663.134	300.584	
		4500	20290.5	9792.95	367.87	108.1772	74.27159	40380.384	35316.677	35316.677	
6C77	7000	0	-5289.7	1.63	20.22	108.1772	74.27159	-4432.171	-8557.457	-4432.171	
		3500	-13.14	1.63	20.22	108.1772	74.27159	4226.119	72.839	72.839	
		7000	9239.56	1.63	20.22	108.1772	74.27159	12884.410	8731.139	8731.139	
6C810	4775	0	-36191	-401.88	-5527.37	108.1772	74.27159	-11832.999	-41267.667	-11832.999	
		2387.5	9602.19	-401.88	-5527.37	108.1772	74.27159	8544.399	-20834.469	8544.399	
		4775	20055	-401.88	-5527.37	108.1772	74.27159	28937.797	-301.078	28937.797	

6D30	3375	0	-611.43	-1203.40	3047.27	95.12275	95.12275	-3813.716	-3061.943	-3813.716
		1107.5	12012.5	4646.41	3047.27	95.12275	95.12275	16061.919	29060.483	16061.919
		2237	24917.9	9085.11	3047.27	95.12275	95.12275	31560.341	44901.875	31560.341
6D31	4500	0	-1403.4	-3527.41	956.21	95.12275	95.12275	-30907.201	-19958.119	-19958.119
		2375	166.93	-44.43	956.21	95.12275	95.12275	-385.099	1763.181	220.099
		4500	15492	2416.54	956.21	95.12275	95.12275	-1852.796	21955.481	21167.994
6D32	4500	0	-1403.4	-3527.41	1043	95.12275	95.12275	-32374.209	-21747.143	-21747.143
		2250	-661.46	-455.6	129.3	95.12275	95.12275	-4151.915	-6808.631	-6808.631
		4000	14092.7	4956.28	129.3	95.12275	95.12275	42949.397	205283.447	199908.882
6D33	4375	0	-1063.8	-3509.06	1843.5	95.12275	95.12275	-30573.054	-2881.514	-2881.514
		2187.5	7224.16	2090.11	1843.5	95.12275	95.12275	9779.8044	11048.694	9779.8044
		4375	29174.6	7281.32	1843.5	95.12275	95.12275	81203.716	83961.236	84322.716
6D34	4200	125	-1.6867	-4.758	1007.27	95.12275	95.12275	-15444.944	-775.1892	-775.1892
		2250	3079.83	1115	1492.06	95.12275	95.12275	9531.5541	13213.179	9531.1004
		4375	16220.1	6496.34	1492.06	95.12275	95.12275	29907.994	29907.699	29907.699
6D35	4275	0	-3779.6	-10.66	-36.89	95.12275	95.12275	-1013.879	-8030.308	-8030.308
		2137.5	-305.08	-60.63	-28.63	95.12275	95.12275	-477.915	-469.461	-477.915
		4275	4767.89	-66.63	-28.63	95.12275	95.12275	4534.223	4771.993	4771.993
6D36	4375	0	521.79	-63.45	-2.49	95.12275	95.12275	-3060.095	6077.858	-5901.587
		2187.5	-364.1	-63.45	-2.49	95.12275	95.12275	-448.459	-936.417	-442.939
		4375	4789.63	-62.45	-2.49	95.12275	95.12275	4962.475	4801.021	4801.021
6D37	4000	125	-1042.9	-4006.04	1887.29	95.12275	95.12275	-37427.193	-7853.743	-7853.743
		2250	4400.68	1086.9	1887.29	95.12275	95.12275	5641.077	13143.727	5641.077
		4375	19465.9	6436.64	1887.29	95.12275	95.12275	26102.746	26950.196	26107.746
6D38	4375	0	-6837.1	-3138.12	1870.19	95.12275	95.12275	-29637.713	-1974.515	-1974.515
		2187.5	7994.62	2024.07	1870.19	95.12275	95.12275	10017.215	18380.515	10017.215
		4375	22942.2	7594.09	1870.19	95.12275	95.12275	32061.047	39934.245	33061.043
6D39	4500	0	-14032	-3606.9	147.23	95.12275	95.12275	-20676.306	-20036.140	-20036.140
		2250	671.11	-297.03	147.23	95.12275	95.12275	435.704	1074.150	455.654
		4500	15445.2	5184.81	147.23	95.12275	95.12275	21908.094	22206.484	21908.084
6D3	1000	0	-1927.8	-725.07	601.37	95.12275	95.12275	-2705.524	-259.770	-259.770
		500	749.81	-725.07	601.37	95.12275	95.12275	1545.634	977.136	-1545.624
		1000	428.19	-725.07	601.37	95.12275	95.12275	211.724	2014.030	-311.724
6D40	4500	0	-16684	-5890.87	92.1	95.12275	95.12275	-23703.089	-23316.269	-23316.269
		2250	-1429.6	518.79	92.1	95.12275	95.12275	-2570.789	-2183.969	-2183.969
		4500	13224.6	4883.06	92.1	95.12275	95.12275	18561.512	18948.332	18561.512
6D31	4375	0	-6978.3	-3993.24	1094.14	95.12275	95.12275	-14069.295	-10073.910	-10073.910
		2437.5	8351.72	3004.26	1094.14	95.12275	95.12275	8794.779	13590.167	8794.779
		4375	23403.9	8470.97	1094.14	95.12275	95.12275	33447.561	38042.949	33447.561
6D4	1000	0	-443.8	-864.38	266.67	95.12275	95.12275	-3490.408	-2330.454	-2330.454
		500	-1043.2	-864.38	266.67	95.12275	95.12275	-2213.568	-1093.154	-1093.514
		1000	-85.78	-864.38	266.67	95.12275	95.12275	-976.666	143.246	-976.666
6D5	4500	0	-6276.9	-303.03	-130.47	95.12275	95.12275	-6908.969	-7456.943	-6908.969
		2250	-975.94	-303.03	-130.47	95.12275	95.12275	-1342.919	-1890.093	-1342.919
		4500	4315.06	-303.03	-130.47	95.12275	95.12275	4223.132	3675.158	3675.158
6D6	1000	0	-935.93	493.93	-772.89	95.12275	95.12275	-461.948	-3708.096	-461.948
		500	244.07	493.93	-772.89	95.12275	95.12275	774.953	-2471.186	774.953
		1000	1422.07	493.93	-772.89	95.12275	95.12275	2011.853	-1234.286	2011.853
6D7	1000	0	1906.13	532.63	-690.18	95.12275	95.12275	2142.798	-755.956	2142.798
		500	2686.13	532.63	-690.18	95.12275	95.12275	3379.648	480.942	480.942
		1000	3864.13	532.63	-690.18	95.12275	95.12275	4616.598	1717.842	1717.842
6D8	1000	0	-4288.8	-725.07	601.37	95.12275	95.12275	-5259.334	-2738.570	-2738.570
		500	-3105.8	-725.07	601.37	95.12275	95.12275	-4022.424	-1496.670	-1496.670
		1000	-1927.8	-725.07	601.37	95.12275	95.12275	-2785.324	-259.770	-259.770
6D9	1000	0	-4777.8	-864.38	266.67	95.12275	95.12275	-5924.382	-4004.234	-4004.234
		500	-3599.8	-864.38	266.67	95.12275	95.12275	-4687.382	-2767.334	-2767.334
		1000	-2421.8	-864.38	266.67	95.12275	95.12275	-3450.466	-2330.454	-2330.454
7CY1	3375	0	2284	-2.7	-368.79	141.7527	74.27159	21404.600	1896.447	1896.447
		1687.5	7141.95	-2.7	-368.79	141.7527	74.27159	28521.902	5947.295	5947.295
		3375	10999.9	-2.7	-368.79	141.7527	74.27159	39576.351	9998.142	9998.142
7CY10	3850	150	-2648	140.02	-8066.79	141.7527	74.27159	12703.184	-36513.999	12703.184
		2075	1887.26	140.02	-8066.79	141.7527	74.27159	17465.249	-31251.874	17465.249
		4000	6422.56	140.02	-8066.79	141.7527	74.27159	22227.314	-26009.805	22227.314
7CY11	4850	0	-3069	10.27	239.83	141.7527	74.27159	5081.651	-4304.233	5531.651
		2125	-62.46	10.27	239.83	141.7527	74.27159	13938.465	952.592	952.592
		4250	4944.04	10.27	239.83	141.7527	74.27159	19095.280	6009.417	6009.417
7CY12	3850	150	-2854.2	68.15	-8355.79	141.7527	74.27159	12432.221	-37098.700	12433.221
		2075	1701.07	68.15	-8355.79	141.7527	74.27159	17194.286	-31236.637	17194.286
		4000	6336.37	68.15	-8355.79	141.7527	74.27159	21956.351	-26474.572	21956.351
7CY13	4750	0	5279.62	2422.25	-2269.75	141.7527	74.27159	21405.735	-417.937	21905.735
		2375	10915.1	3423.25	-2269.75	141.7527	74.27159	27381.010	5417.339	5417.339
		4750	16410.6	4423.25	-2269.75	141.7527	74.27159	33256.295	11292.614	11292.614
7CY14	4750	0	4903.04	3295.43	-2434.33	141.7527	74.27159	21039.115	-1615.151	21039.115
		2375	10498.5	3295.43	-2434.33	141.7527	74.27159	26914.390	4259.525	4259.525
		4750	16094	3295.43	-2434.33	141.7527	74.27159	32789.668	10134.800	10134.800

8B10	3700	0	30014	3360,2	-3015,78	185,9637	127,1396	7103430,243	41629,539	-20050,348
		2500	-3328,9	-551,3	3215,76	185,9637	127,1396	3217,666	-17461,639	3217,666
		3700	-10442,2	3258,2	-531,78	185,9637	127,1396	26923,503	5706,262	5706,262
8B16	6700	100	-31798	-3588,29	361,734	185,9637	127,1396	10694,322	-87340,365	10690,322
		2700	-4007,5	-527,05	-2611,84	185,9637	127,1396	4269,725	-14482,228	4269,725
		6820	19735,4	2071,29	-611,34	185,9637	127,1396	37429,173	5777,749	5777,749
8B17	6700	150	28124	-1447,07	-2752,09	185,9637	127,1396	-14767,9207	-367,04,148	-19764,022
		2500	-2960,7	-648,07	-2734,49	185,9637	127,1396	3393,615	13274,092	3393,615
		6800	16201,2	2190,93	-2734,49	185,9637	127,1396	34963,062	7765,950	7765,950
8B18	6700	0	-29560	-2546,52	-3017,69	185,9637	127,1396	-21101,718	-45309,923	-20180,973
		2700	-3202	-764,02	-3017,69	185,9637	127,1396	2506,152	19607,001	2506,152
		6820	15870,2	3049,42	-3017,69	185,9637	127,1396	26174,066	8145,917	8145,917
8B19	6700	150	-28805	2189,07	-11964,64	185,9637	127,1396	28778,799	7914,838	28778,799
		3125	-3011,47	-2587,2	-11964,64	185,9637	127,1396	10201,431	51914,719	10201,431
		4100	6670,38	-2587,72	-11964,64	185,9637	127,1396	17736,663	-44336,085	17736,663
8B2	100	250	137644	-4191,72	-87,28	185,9637	127,1396	39744,9415	113917,698	39744,9415
		300	-107320	-4191,72	787,28	185,9637	127,1396	399650,211	-1127774,231	399650,211
		350	107309	-4156,72	787,28	185,9637	127,1396	397779,541	1156279,960	397702,541
8B20	3500	150	-7677	-2043,09	9656,41	185,9637	127,1396	-5569,437	-51815,146	7069,437
		2125	-890,53	-2043,09	-9656,41	185,9637	127,1396	9295,869	-40699,313	9295,869
		4100	6089,32	-2093,09	-9656,41	185,9637	127,1396	17436,702	-36360,031	17436,702
8B21	7000	150	-26170	-2998,87	-12112,04	185,9637	127,1396	42705,040	-21467,682	42705,040
		2800	-34802	-2701,37	12112,04	185,9637	127,1396	45232,911	-79167,911	45232,911
		4850	-23609	-3590,87	-12112,04	185,9637	127,1396	47049,910	-77350,912	47047,910
8B22	700	150	-19703	-2154,69	-5036,54	185,9637	127,1396	30789,976	-36490,648	30789,976
		300	-10297	-1893,19	-5036,54	185,9637	127,1396	20340,490	-34943,130	20340,490
		850	-17446	-1741,69	-5036,54	185,9637	127,1396	33378,354	-32915,268	33378,354
8B23	1250	0	61190,1	7987,49	9117,33	185,9637	127,1396	114793,204	110908,224	110908,204
		625	64012,1	8201,87	9117,33	185,9637	127,1396	117001,353	114117,455	114117,455
		1250	67275,7	8604,99	9117,33	185,9637	127,1396	120651,611	117967,511	117967,511
8B24	1500	0	-21096	-420,31	4088,22	185,9637	127,1396	15511,403	-8344,567	15511,403
		625	-17240	64,44	4088,28	185,9637	127,1396	20092,409	1236,436	1236,436
		1250	-13023	840,69	4088,28	185,9637	127,1396	25544,943	6678,973	6678,973
8B25	1100	200	-65102	-6696,38	-3300,64	185,9637	127,1396	-46946,110	-110263,314	-46946,110
		800	-61360	-6009,88	-3300,64	185,9637	127,1396	-44946,342	-105613,647	-44946,342
		1350	-57949	-5448,38	-3300,64	185,9637	127,1396	-40775,060	-101440,366	-40775,060
8B26	1100	250	-72521	-3984,16	-2942,51	185,9637	127,1396	-26538,691	93029,149	-26538,691
		800	-68780	-3297,16	-2942,51	185,9637	127,1396	-28088,923	-89039,392	-28088,922
		1350	-65308	-2736,16	-2942,51	185,9637	127,1396	-24717,651	-85668,119	-24717,651
8B27	1100	250	-70029	-4024,01	-2950,48	185,9637	127,1396	-34113,891	-93831,454	-34113,891
		800	-69087	-3337,61	-2950,48	185,9637	127,1396	-29464,124	-89181,686	-29464,124
		1350	-68236	-2776,61	-2950,48	185,9637	127,1396	-25092,241	-84810,374	-25092,241
8B28	1100	250	-25061	-6782,86	-3490,82	185,9637	127,1396	-49644,105	-111097,466	-49644,105
		800	-81220	-6095,36	-3490,82	185,9637	127,1396	-44994,338	-106447,698	-44994,338
		1350	-77906	-5534,86	-3490,82	185,9637	127,1396	-40823,055	-102276,416	-40823,055
8B29	1350	0	-30139	-81,99	9004,26	185,9637	127,1396	16894,602	-814,232	16894,602
		675	-16822	464,76	9004,26	185,9637	127,1396	31479,605	4366,751	4366,751
		1350	-11906	1741,01	9004,26	185,9637	127,1396	26923,199	9819,285	9819,285
8B3	1250	0	42219,6	4437,52	-9195,47	185,9637	127,1396	90162,662	10364,002	10364,802
		625	45037,6	4671,9	-9195,47	185,9637	127,1396	94371,903	13574,043	13574,043
		1250	48301,2	5075,02	-9195,47	185,9637	127,1396	97221,949	17424,089	17424,089
8B30	1250	0	63153,4	8690,31	9765,24	185,9637	127,1396	116614,892	116452,014	116452,014
		625	65977,5	8924,68	9765,24	185,9637	127,1396	119824,123	119661,245	119661,245
		1250	69241	9327,8	9765,24	185,9637	127,1396	123674,169	123511,290	123511,290
8B31	100	250	-123885	-5063,53	-11609,73	185,9637	127,1396	379103,978	1843677,957	379103,978
		300	-123666	-5047,03	-11609,73	185,9637	127,1396	379252,175	-1841192,765	379252,175
		350	-123432	-5237,53	-11609,73	185,9637	127,1396	379611,767	-183860,177	379611,767
8B32	100	250	-101760	-4833,14	-9782,68	185,9637	127,1396	311835,522	-175023,672	587955,522
		300	-121340	-4870,64	-9782,68	185,9637	127,1396	371183,710	-172774,632	382183,710
		350	-121112	-4857,14	-9782,68	185,9637	127,1396	362443,291	-172515,042	362443,291
8B33	4250	0	7098,93	1550,24	57,61	185,9637	127,1396	21195,382	9322,696	9322,696
		2125	20796,9	3932,21	57,61	185,9637	127,1396	38055,393	26186,507	26186,507
		4250	35236,9	6664,09	57,61	185,9637	127,1396	56112,117	44243,231	44040,231
8B34	4250	0	7013,43	1732,86	73,25	185,9637	127,1396	21084,843	9281,045	9281,045
		2125	20001,2	3904,73	73,25	185,9637	127,1396	37447,044	26143,845	26143,845
		4250	35151,2	6651,61	71,25	185,9637	127,1396	56003,778	44000,580	44000,580
8B35	2650	150	-9466,4	-1939,53	-7235,26	185,9637	127,1396	13055,341	-39238,350	13055,341
		1325	438,62	-919,67	-7235,26	185,9637	127,1396	21365,997	-30924,695	21065,097
		2500	7644,26	298,2	-7231,26	185,9637	127,1396	30300,917	-22089,776	30300,917
8B36	2500	250	-25612	-5742,55	-4136,52	185,9637	127,1396	12334,884	-15590,784	-12194,884
		1500	-14423	-2130,05	4136,51	185,9637	127,1396	2130,345	-1665,555	2130,345
		3150	-5098,9	-1291,05	4136,52	185,9637	127,1396	17869,633	10673,733	10673,733
8B37	3500	0	20571,6	5705,27	1182,97	185,9637	127,1396	53841,706	39221,827	38221,827
		1250	33195,9	7673,27	1182,97	185,9637	127,1396	69601,082	49981,113	49981,113
		2500	46394,8	10080,77	1182,97	185,9637	127,1396	87066,302	64446,333	64446,333

8B38	2900	0	13508,3	1922,65	-2946,24	185,9637	127,1396	35816,787	2650,310	2650,310
		1250	21904,8	3797,65	-2946,24	185,9637	127,1396	47576,037	14617,506	14617,506
		2900	30093,7	6383,15	-2946,24	185,9637	127,1396	63041,267	29082,816	29082,816
8B39	2350	150	-15715	-3626,64	-9082,45	185,9637	127,1396	-504,4085	61395,215	-504,928
		1225	-6113,6	-3646,59	-9082,45	185,9637	127,1396	11773,656	-49155,203	11773,656
		2300	4198,6	1191,14	-9082,45	185,9637	127,1396	25660,432	-35020,457	25660,432
8B4	1350	150	23849,6	1404,4	4439,44	185,9637	127,1396	64853,457	49736,269	49736,269
		825	29866,2	2100,65	4439,44	185,9637	127,1396	89836,002	50428,904	50428,904
		1500	31802,4	2727,4	4439,44	185,9637	127,1396	94467,005	55069,907	55069,907
8B40	2350	150	2593,4	5,36	-966,06	185,9637	127,1396	19211,897	6743,338	19217,697
		1225	7034,63	2063,11	-966,06	185,9637	127,1396	31476,279	7516,328	7516,328
		2350	11352,1	4428,89	-966,06	185,9637	127,1396	44782,058	18823,004	18823,004
8B41	2750	0	-7480,6	1464,11	150,06	185,9637	127,1396	9204,859	-5031,299	9236,829
		1375	1213,66	814,44	150,06	185,9637	127,1396	25058,371	4786,217	4886,217
		2750	14112,2	3083,19	150,06	185,9637	127,1396	36771,874	15604,730	15604,730
8B42	2350	150	3327,1	-483,31	-3189,76	185,9637	127,1396	17964,640	-17834,944	17964,640
		1225	6267,97	1656,44	-3189,76	185,9637	127,1396	30033,230	-5076,353	30033,230
		2000	16585,3	4012,19	-3189,76	185,9637	127,1396	43580,006	8230,415	8230,415
8B43	2250	150	-14388	-5718,26	-9559,24	185,9637	127,1396	791,0447	-51360,360	791,0447
		1125	-4792,6	-3032,81	-9559,24	185,9637	127,1396	13049,629	-49001,775	13049,629
		2500	5524,78	1383,06	-9559,24	185,9637	127,1396	26556,405	-35695,002	26556,405
8B44	2500	0	12731,7	1708,66	-3133,67	185,9637	127,1396	30771,855	3021,996	3021,996
		1250	22036,1	3693,66	-3133,67	185,9637	127,1396	47531,109	13781,282	13781,282
		2500	33245	6191,16	-3133,67	185,9637	127,1396	61996,569	28246,312	28246,312
8B45	2500	0	29132	7032,77	1841,02	185,9637	127,1396	58561,410	45705,251	45705,251
		1250	39456,2	8907,77	1841,02	185,9637	127,1396	70300,896	57464,537	57464,537
		2500	49645,2	11495,27	1841,02	185,9637	127,1396	84785,926	71929,767	71929,767
8B46	2500	250	-36890	-10167,93	2222,97	185,9637	127,1396	-28822,866	-40074,836	-28822,866
		1500	-25707	-7580,48	2222,97	185,9637	127,1396	-14357,636	-25609,605	-14357,636
		2750	-16377	-5705,48	2222,97	185,9637	127,1396	-2598,390	-13050,319	-2598,390
8B47	2350	150	-9589,6	-1771,09	-7404,3	185,9637	127,1396	11243,325	-41841,235	11243,325
		1225	-1506,5	-791,21	-7404,3	185,9637	127,1396	19552,657	-23512,002	19552,657
		2500	5728,08	446,66	-7404,3	185,9637	127,1396	28386,076	-24698,583	28386,076
8B5	1100	150	64346,8	3437,33	-3138,56	185,9637	127,1396	117965,221	57991,393	57991,393
		700	67758,4	3990,33	-3138,56	185,9637	127,1396	122136,504	62162,636	62162,636
		1250	71499,2	4685,33	-3138,56	185,9637	127,1396	126796,261	66812,393	66812,393
8B6	1100	150	59316,2	2302,71	-2854,92	185,9637	127,1396	112542,391	53759,811	53759,811
		700	62728,4	2862,71	-2854,92	185,9637	127,1396	116713,674	57931,094	57931,094
		1250	66469,8	4530,71	-2854,92	185,9637	127,1396	121363,452	62580,872	62580,872
8B7	1150	150	59259,9	3304,93	-2920,71	185,9637	127,1396	112485,030	53426,132	53426,132
		700	62671,6	3863,93	-2920,71	185,9637	127,1396	116656,312	57597,414	57597,414
		1250	66412,8	4552,85	-2920,71	185,9637	127,1396	121306,088	62247,182	62247,182
8B8	1100	150	60833,5	3333,11	-3342	185,9637	127,1396	117315,807	56487,491	56487,491
		700	67244,2	3894,11	-3342	185,9637	127,1396	121487,089	60658,773	60658,773
		1250	70985,5	4561,11	-3342	185,9637	127,1396	126136,857	65308,541	65308,541
8B9	1350	150	24237,5	1553,23	4656,55	185,9637	127,1396	65206,960	46637,724	46637,724
		825	28654,1	2309,42	4656,55	185,9637	127,1396	70639,495	52090,259	52090,259
		1500	32470,2	2676,23	4656,55	185,9637	127,1396	75240,498	56671,262	56671,262
8CY1	3000	0	25527,5	1,94	1,33	207,4355	74,27159	85435,124	26601,246	26601,246
		1100	28861,3	1,94	1,33	207,4355	74,27159	69145,824	30311,946	30311,946
		3000	32395,3	1,94	1,33	207,4355	74,27159	72856,524	34022,646	34022,646
8CY10	6700	150	-8089	-104,84	-1642,76	207,4355	74,27159	8787,325	-15503,072	8787,325
		3500	-196,33	-104,84	-1642,76	207,4355	74,27159	17074,555	-7215,842	17074,555
		6800	7696,29	-104,84	-1642,76	207,4355	74,27159	29261,785	1071,389	1071,389
8CY11	6700	150	-7974,5	-202,68	-1150,76	207,4355	74,27159	8804,566	-13419,431	8804,566
		3500	-81,91	-202,68	-1150,76	207,4355	74,27159	17091,796	-5132,201	17091,796
		6850	7810,69	-202,68	-1150,76	207,4355	74,27159	29209,026	3155,030	3155,030
8CY12	6700	150	-7692,9	-195,2	-1008,71	207,4355	74,27159	9116,779	-13844,608	9116,779
		3500	199,63	-195,2	-1008,71	207,4355	74,27159	17406,009	-4557,378	17406,009
		6850	8092,23	-195,2	-1008,71	207,4355	74,27159	29693,239	3729,852	3729,852
8CY13	6700	150	-8160,3	-114,68	-1684,28	207,4355	74,27159	8702,097	-15762,654	8702,097
		3500	-267,63	-114,68	-1684,28	207,4355	74,27159	16989,327	-7475,454	16989,327
		6850	7624,92	-114,68	-1684,28	207,4355	74,27159	29276,557	811,776	811,776
8CY14	6700	150	-9150,6	-274,11	-1553,24	207,4355	74,27159	7526,328	-16980,085	7526,328
		3500	-1226	-274,11	-1553,24	207,4355	74,27159	15813,558	-8100,855	15813,558
		6850	6664,57	-274,11	-1553,24	207,4355	74,27159	24100,788	186,375	186,375
8CY15	2400	0	-3284,5	-103,07	-540,79	207,4355	74,27159	44992,371	-3828,277	44992,371
		1200	-457,31	-103,07	-540,79	207,4355	74,27159	47960,931	-2859,717	47960,931
		2400	2569,89	-103,07	-540,79	207,4355	74,27159	50929,491	106,843	106,843
8CY16	3150	150	-25977	-92,11	-537,36	207,4355	74,27159	29552,046	-26899,467	29552,046
		1225	-20644	-92,11	-537,36	207,4355	74,27159	32211,381	-24240,132	32211,381
		2300	-12312	-92,11	-537,36	207,4355	74,27159	34870,716	-21580,797	34870,716
8CY17	2150	150	-23405	-102,07	-540,79	207,4355	74,27159	29511,484	-26954,425	29511,484
		1225	-20072	-102,07	-540,79	207,4355	74,27159	32170,819	-24295,100	32170,819
		2300	-15339	-102,07	-540,79	207,4355	74,27159	34830,154	-21635,765	34830,154

8CY10	700	150	-22457	-2912,29	-1729,01	207,4355	74,27159	140250,747	-22607,947	140250,746
		300	-21612	-2319,59	-1506,01	207,4355	74,27159	141116,576	-21760,117	141116,576
		550	-20730	-2319,59	-1929,01	207,4355	74,27159	141998,400	-20994,262	141998,400
8CY19	3000	150	-36275	2,14	17,13	207,4355	74,27159	557,832	-36009,916	557,602
		1650	-32738	2,15	17,13	207,4355	74,27159	4460,302	-34999,216	4460,302
		3150	-29004	2,16	17,13	207,4355	74,27159	8179,002	-36000,516	8179,003
8CY2	2700	0	-3165,1	1,94	1,33	207,4355	74,27159	38933,663	-3815,711	38933,663
		1350	-1,53	1,94	1,34	207,4355	74,27159	43173,293	23,919	43,919
		2700	3196,12	1,94	1,33	207,4355	74,27159	46513,923	3865,549	3865,549
8CY20	2400	0	7454,6	3,16	17,13	207,4355	74,27159	39772,500	3810,514	37772,500
		1200	-42,95	3,16	17,13	207,4355	74,27159	42112,130	29,117	29,117
		2400	7436,65	3,16	17,13	207,4355	74,27159	44451,760	3966,747	3966,747
8CY21	2000	0	29110	3,16	17,13	207,4355	74,27159	69967,701	30857,284	30030,304
		1000	32852	3,16	17,13	207,4355	74,27159	73126,401	34360,984	34360,984
		2000	36187	3,16	17,13	207,4355	74,27159	76285,111	37971,993	37971,993
8CY22	700	150	16031,1	2051,82	-470,96	207,4355	74,27159	107441,869	16949,268	16949,268
		500	16035,7	2051,82	-470,96	207,4355	74,27159	186307,695	17015,089	17015,089
		850	17660,3	2051,82	-470,96	207,4355	74,27159	187178,520	18680,910	18680,910
8CY3	3000	150	-31564	1,94	1,33	207,4355	74,27159	4876,797	-31914,081	4876,797
		1650	-28830	1,94	1,32	207,4355	74,27159	8569,497	-30264,381	8569,497
		3150	-25896	1,94	1,33	207,4355	74,27159	12280,196	-28582,692	12280,196
8CY4	700	150	-18227	-3060,06	-4870,96	207,4355	74,27159	143780,304	-43140,775	140700,304
		500	-17402	-3060,06	-4870,96	207,4355	74,27159	144646,224	-42274,945	144646,224
		850	-16577	-3060,06	-4870,96	207,4355	74,27159	145512,144	-41409,113	145512,144
8CY5	700	150	16271,9	3355,24	5090,91	207,4355	74,27159	157062,426	41612,403	41612,403
		500	17096,5	3355,24	5090,91	207,4355	74,27159	197929,256	42478,233	42478,233
		850	17921,1	3355,24	5090,91	207,4355	74,27159	198795,075	43344,053	43344,053
8CY6	2150	0	17452,3	-92,11	-537,36	207,4355	74,27159	78402,821	15971,309	15971,309
		1075	19985	-92,11	-537,36	207,4355	74,27159	79082,156	18630,644	18630,644
		2150	22517,7	-92,11	-537,36	207,4355	74,27159	77741,491	21289,979	21289,979
8CY7	2150	0	17424,7	-103,07	-540,79	207,4355	74,27159	72372,960	15916,341	15916,341
		1075	19957,4	-103,07	-540,79	207,4355	74,27159	75041,595	18575,676	18575,676
		2150	22490,1	-103,07	-540,79	207,4355	74,27159	77760,930	21235,011	21235,011
8CY8	2400	0	-3256,8	-92,11	-537,36	207,4355	74,27159	45032,943	-3773,299	45001,943
		1200	-429,65	-92,11	-537,36	207,4355	74,27159	48001,503	-2804,789	45001,503
		2400	2397,53	-92,11	-537,36	207,4355	74,27159	50970,063	163,821	163,821
8CY9	6700	150	-9019,4	-237,84	-1478,92	207,4355	74,27159	7670,671	-15951,596	7670,671
		3500	-1126,3	-237,84	-1478,92	207,4355	74,27159	15957,091	-7644,378	15957,091
		6800	6765,76	-237,84	-1478,92	207,4355	74,27159	24245,121	642,852	642,852
8D1	2250	150	-10409	-4375,04	-1929,37	95,12275	95,12275	-17602,738	-25726,092	-17622,738
		1250	-4924,8	-693,27	-1929,37	95,12275	95,12275	-5897,892	-14001,246	-5897,892
		2375	154,57	727,46	-1929,37	95,12275	95,12275	779,132	-7324,223	779,132
8D10	4375	0	-2711,6	13,39	2166,36	95,12275	95,12275	-2833,131	6265,581	-2833,131
		2187,5	8919,14	2488,29	2166,36	95,12275	95,12275	11977,907	21076,619	11977,907
		4375	21065,1	5161,27	2166,36	95,12275	95,12275	27536,639	36635,351	27536,639
8D11	4000	0	-14076	-3414,2	-967,31	95,12275	95,12275	-18364,311	-23427,013	-18364,311
		2000	-2027,8	-656,08	967,31	95,12275	95,12275	-3007,022	-7069,724	-3007,022
		4000	10020,1	1742,05	-967,31	95,12275	95,12275	12350,269	8287,577	8287,577
8D12	4500	0	-9039,4	-1537,68	873,71	95,12275	95,12275	-11105,945	-7436,363	-7436,363
		2250	3008,47	1040,44	873,71	95,12275	95,12275	4251,356	7930,938	4251,356
		4500	15056,3	3618,57	873,71	95,12275	95,12275	19608,656	23273,238	19608,656
8D13	4575	0	-7397,8	-4167,9	1349,26	95,12275	95,12275	-10980,849	-6413,957	-6413,957
		2437,5	5961,48	2137,67	1349,26	95,12275	95,12275	8504,109	14471,070	8504,109
		4875	19719,9	7819,7	1349,26	95,12275	95,12275	28975,422	34642,314	28975,422
8D2	2375	0	6784,01	1231,92	3768,11	95,12275	95,12275	8416,727	24242,789	8416,727
		1187,5	11796	2959,36	3768,11	95,12275	95,12275	15493,097	31319,159	15493,097
		2375	19866,1	7097,59	3768,11	95,12275	95,12275	28311,864	44137,526	28311,864
8D3	4500	0	-11885	-2512,97	368,21	95,12275	95,12275	-15115,348	-15569,066	-15569,066
		2250	165,08	65,16	368,21	95,12275	95,12275	241,752	1788,234	241,752
		4500	12312	2643,28	368,21	95,12275	95,12275	15599,852	17145,534	15599,852
8D4	4500	0	-13659	-3154,99	-814,76	95,12275	95,12275	-17654,301	-21096,293	-17654,301
		2250	-1610,8	-576,66	-814,76	95,12275	95,12275	-2297,001	-5718,993	-2297,001	
		4500	10437,1	2001,36	-814,76	95,12275	95,12275	13060,299	9638,297	9638,297
8D5	4275	0	-2140,4	78,61	2130,48	95,12275	95,12275	2165,019	6779,997	-2160,019
		2137,5	9407,35	2552,61	2130,48	95,12275	95,12275	12645,008	21591,024	12640,008
		4275	21633,3	5225,49	2130,48	95,12275	95,12275	28201,751	37149,767	28201,751
8D6	4500	125	-10413	-2431,55	1410,41	95,12275	95,12275	-13487,187	-19410,909	-13427,187
		2250	1315,44	137,2	-1410,41	95,12275	95,12275	1525,272	-4098,450	1525,272
		4375	13044,3	2705,95	-1410,41	95,12275	95,12275	16537,742	10614,020	10614,020
8D7	4975	0	5740,56	731,99	-62,23	95,12275	95,12275	4695,468	4434,603	4434,603
		2187,5	15271,1	3206,99	-62,23	95,12275	95,12275	19506,992	19245,629	19245,629
		4375	24917,1	5875,86	-62,23	95,12275	95,12275	39065,727	38804,361	38804,361
8D8	4575	0	3740,42	722,52	-68,63	95,12275	95,12275	4687,940	4397,094	4397,094
		2187,5	15371,2	3197,32	-68,63	95,12275	95,12275	19496,978	19208,730	19208,730
		4372	27217,2	5869,2	-62,63	95,12275	95,12275	35055,710	34767,464	34767,464

9000	4250	100	-10240	-2418,2	-1431,78	99,12275	95,12275	-13711,743	-19725,002	-13711,743
		2250	14633,19	136,53	-1431,78	99,12275	95,12275	1700,727	-4817,579	1700,727
		4375	13211,2	2005,3	-1431,78	99,12275	95,12275	10713,197	10095,951	10699,831
9F1	3750	0	-2839,6	89,51	-26,3	73,51962	50,89207	3644,251	-2745,971	3644,251
		1875	110,96	89,51	-26,3	73,51962	50,89207	5427,076	37,055	37,055
		3750	2761,48	89,51	-26,3	73,51962	50,89207	9210,901	9820,080	9820,080
9F10	3025	225	-9042,5	-1656,04	52,23	73,51962	50,89207	2096,046	-11722,607	-2096,036
		1237,5	-6439,5	-910,07	52,23	73,51962	50,89207	5039,259	-3393,714	2039,256
		2250	-3043,5	1,17	52,24	73,51962	50,89207	8002,564	2409,406	8002,564
9F11	2000	0	2369,5	-28,52	108,52	73,51962	50,89207	1917,782	2914,023	2914,023
		1000	7669,97	1462,3	108,52	73,51962	50,89207	13809,456	10065,668	10065,668
		2000	13830,5	3353,3	108,52	73,51962	50,89207	25836,220	16302,451	16302,451
9F12	1250	0	9225,32	29,71	-26,3	73,51962	50,89207	21367,514	5417,570	5417,570
		625	9731,62	283,32	-26,3	73,51962	50,89207	23120,600	7235,865	7235,865
		1250	9236,62	683,83	-26,3	73,51962	50,89207	26484,326	10014,704	10014,704
9F13	1250	0	9225,5	29,94	-26,53	73,51962	50,89207	21362,116	5415,606	5415,606
		625	9737,24	284,31	-26,53	73,51962	50,89207	23180,412	7233,902	7233,902
		1250	9331,25	685,96	-26,53	73,51962	50,89207	26879,341	10512,831	10512,831
9F14	2000	0	2168,72	-47,27	50,59	73,51962	50,89207	12101,200	2561,906	2561,906
		1000	7484,19	1443,26	50,59	73,51962	50,89207	19273,575	9713,561	9713,561
		2000	13614,5	3343,26	50,59	73,51962	50,89207	27600,139	16040,344	16040,344
9F15	3025	225	-10054	-1674,56	50,26	73,51962	50,89207	-2537,284	-12263,119	-2537,284
		1237,5	-6670,7	-930,68	50,26	73,51962	50,89207	1797,995	-7746,827	1797,995
		2250	-3255	-17,43	50,26	73,51962	50,89207	6761,306	-3783,519	6761,306
9F16	4000	225	-11469	-1721,01	26	73,51962	50,89207	-3961,178	-12929,047	-3961,178
		2250	65,51	-63,85	-26	73,51962	50,89207	4290,369	107,499	4290,369
		4275	11600,3	1593,24	-26	73,51962	50,89207	13741,917	13744,049	13744,049
9F17	3075	0	-562,22	-791,23	846,11	73,51962	50,89207	4624,406	2132,540	2132,540
		1637,5	4732,05	345,02	846,11	73,51962	50,89207	11376,452	8884,586	8884,586
		3275	10477,7	1653,39	846,11	73,51962	50,89207	18743,141	16291,275	16291,275
9F18	275	225	-35138	-4071,9	-3810,44	73,51962	50,89207	-15676,166	-57227,047	-15676,166
		612,5	-23993	-3802,61	-3810,44	73,51962	50,89207	-14076,796	-53627,877	-14076,796
		1000	-32032	-3667,47	-3810,44	73,51962	50,89207	-12987,652	-54538,733	-12987,652
9F19	850	0	-23773	-2162,32	5879,69	73,51962	50,89207	-6060,147	-4658,514	-4658,514
		425	-24322	-1857,2	5879,69	73,51962	50,89207	-4194,675	-2790,042	-2790,042
		850	-20382	-1838,82	5879,69	73,51962	50,89207	-1534,552	-132,920	-132,920
9F2	3750	0	-2756,1	-29,94	25,53	73,51962	50,89207	2354,419	2818,116	2354,419
		1875	103,6	-29,94	25,53	73,51962	50,89207	5137,444	-85,091	5137,444
		3750	2544,8	-29,94	25,53	73,51962	50,89207	7920,469	2747,934	2747,934
9F20	4200	150	-9673,2	-1805,59	1053,9	73,51962	50,89207	-5869,037	-7639,378	-5869,037
		1750	-4201,6	-384,99	1053,9	73,51962	50,89207	1161,091	-599,730	1161,091
		3350	1269,50	630,01	1053,9	73,51962	50,89207	8191,219	6430,379	6430,379
9F21	4200	150	-9677,6	-1711,68	17,16	73,51962	50,89207	-6194,640	-10836,641	-6194,640
		2250	-966,01	-37,68	17,16	73,51962	50,89207	3660,198	-991,803	3660,198
		4350	6745,55	1636,32	17,16	73,51962	50,89207	13515,036	8873,036	8873,036
9F22	4200	150	-7927,7	-1670,58	-591,88	73,51962	50,89207	-5364,163	-12564,132	-5364,163
		2250	-578,88	3,42	-591,88	73,51962	50,89207	4109,840	-3090,129	4109,840
		4350	6769,98	1677,42	-591,88	73,51962	50,89207	13583,843	6383,874	6383,874
9F23	4200	150	-7942,4	-1666,37	-603,11	73,51962	50,89207	-5375,125	-12622,160	-5375,125
		2250	-593,53	7,63	-603,11	73,51962	50,89207	4098,878	-2140,257	4098,878
		4350	6755,35	1681,63	-603,11	73,51962	50,89207	13572,881	6325,746	6325,746
9F24	4200	150	-8715,3	-1714,4	17,34	73,51962	50,89207	-6237,133	-10872,272	-6237,133
		2250	1002,6	-40,4	17,34	73,51962	50,89207	3617,705	-1035,040	3617,705
		4350	6707,2	1633,6	17,34	73,51962	50,89207	13472,543	6801,098	6801,098
9F25	3900	150	-9499,2	-1774,44	1125,34	73,51962	50,89207	-6650,782	-7111,545	-6650,782
		1750	-4032,5	-550,44	1125,34	73,51962	50,89207	1379,375	-51,417	1379,375
		3350	1440,2	673,56	1125,34	73,51962	50,89207	9409,532	6945,711	6945,711
9F26	850	0	-25197	-1962,94	6073,95	73,51962	50,89207	-3190,282	-2975,658	-2975,658
		425	-23715	-1637,52	6073,95	73,51962	50,89207	-3327,910	-1110,386	-1110,386
		850	-21716	-1103,44	6073,95	73,51962	50,89207	-661,708	1549,737	-661,708
9F27	850	0	-32178	-4597,69	-5801,55	73,51962	50,89207	-21619,110	-69278,683	-21619,110
		425	-36724	-4272,57	-5801,55	73,51962	50,89207	-19753,638	-67413,213	-19753,638
		850	-34725	-3738,19	-5801,55	73,51962	50,89207	-17093,515	-64753,091	-17093,515
9F28	3200	150	-12476	-2471,72	-1178,9	73,51962	50,89207	-9510,269	-20648,870	-9510,269
		1750	-7006,9	-1247,72	-1178,9	73,51962	50,89207	-2480,141	-13618,742	-2480,141
		3350	-1536,6	-23,72	-1178,9	73,51962	50,89207	4549,987	-6808,614	4549,987
9F29	4200	150	-11930	-1484,12	62,94	73,51962	50,89207	-9371,206	-14949,627	-9371,206
		2250	161,27	169,88	-62,94	73,51962	50,89207	5082,906	104,486	104,486
		4350	12093,3	1868,88	-62,94	73,51962	50,89207	19597,059	14858,639	14858,639
9F3	1750	0	3013,3	89,51	-26,3	73,51962	50,89207	6080,774	-3843,481	6080,774
		875	-3776,4	89,51	-26,3	73,51962	50,89207	7379,519	-4044,716	7379,519
		1750	-2039,5	89,51	-26,3	73,51962	50,89207	8678,264	-2745,971	8678,264
9F30	4000	150	-13034	-1856,52	600,5	73,51962	50,89207	-11131,393	-13403,366	-11131,393
		2250	-1142,5	-182,52	600,5	73,51962	50,89207	3322,760	1130,787	1130,787
		4350	10949,3	1491,48	600,5	73,51962	50,89207	17776,913	15584,940	15584,940

BF31	4200	150	-1394,1	-1792,14	398,76	73,51962	50,89207	-1077,87064	-1385,948	-1077,87064
		2250	-651,03	-1118,74	467,76	73,51962	50,89207	3695,269	1497,609	1497,609
		4350	11240,3	10543,86	696,76	73,51962	50,89207	18140,442	15941,702	15941,702
BF32	4200	150	-1154,2	-1460,1	305,9	73,51962	50,89207	-9366,6327	-14508,978	-9366,6327
		2250	149,77	205,9	-56,13	73,51962	50,89207	10837,326	148,1364	148,1364
		4350	12541,6	11979,9	-561,7	73,51962	50,89207	16541,679	14699,357	14699,357
BF33	4200	150	-1248,6	-1451,93	203,33	73,51962	50,89207	-9496,579	-20012,201	-9496,579
		1750	-695,1	-1050,92	355,81	73,51962	50,89207	-3476,451	-14758,178	-3476,451
		3650	-1483,7	-3,92	-1479,81	73,51962	50,89207	4593,677	-6702,025	4593,677
BF34	4200	150	-1947,5	-2115,79	168,347	73,51962	50,89207	-21668,364	-73162,008	-21668,364
		425	-301,23	470,69	-771,917	73,51962	50,89207	-21764,662	-71296,617	-21764,662
		3675	-8612,4	-4254,26	-4358,15	73,51962	50,89207	19104,298	-69036,215	19104,298
BF35	4200	225	-1096,6	-1078,11	-18,49	73,51962	50,89207	-10362,944	-14471,565	-10362,944
		2100	8,03	92,93	-84,9	73,51962	50,89207	4206,269	-252,336	4206,269
		4275	10966,1	2666,38	-8299,72	73,51962	50,89207	18879,408	14106,897	14106,897
BF36	4050	225	-5201,7	-5310,76	109,14	73,51962	50,89207	-7191,813	-12064,269	-7191,813
		2250	220,67	244,81	-24,14	73,51962	50,89207	5440,402	-24,654	5440,402
		4275	9160,43	2791,76	-6368,67	73,51962	50,89207	17879,464	12496,412	12496,412
BF37	775	0	2638,47	3464,75	-826,28	73,51962	50,89207	58564,433	10926,117	10926,117
		287,5	30209,2	29981,01	4150,27	73,51962	50,89207	61443,529	18465,153	18465,153
		775	31974,9	4449,32	4150,27	73,51962	50,89207	63794,783	20016,418	20016,418
BF38	3275	225	-10719	-4017,66	-436,01	73,51962	50,89207	-14677,878	-14883,757	-14677,878
		1662,5	4924,2	5780,81	428,01	73,51962	50,89207	50,121	-4150,735	50,121
		3500	7247,98	3982,91	438,01	73,51962	50,89207	16787,456	12221,552	12361,552
BF39	4050	225	-14287	-14257,2	-363,81	73,51962	50,89207	-14588,378	-20796,048	-14803,278
		2250	-521,16	-162,42	-363,81	73,51962	50,89207	4170,9009	-1821,562	4170,9009
		4275	13344,9	4042,43	-262,81	73,51962	50,89207	28143,396	17152,926	17152,926
BF4	1750	0	2781,43	29,51	-36,3	73,51962	50,89207	142344,314	2820,0000	2820,0000
		875	3998,69	29,51	-26,3	73,51962	50,89207	15042,059	4118,825	4118,825
		1750	5218,26	29,51	-26,3	73,51962	50,89207	16341,804	5417,570	5417,570
BF40	4025	250	-13799	-4814,79	-60,2	73,51962	50,89207	-16703,838	-21875,711	-16703,838
		2262,5	-1844,4	-691,78	-60,2	73,51962	50,89207	2219,032	2632,840	2219,033
		4275	11920,6	3541,22	-60,2	73,51962	50,89207	21132,913	15282,040	15282,040
BF41	4025	350	-15539	-4853,58	-74,92	73,51962	50,89207	-18439,775	-21723,471	-18439,775
		2262,5	-1641,3	-631,03	-74,92	73,51962	50,89207	2033,096	-2700,600	2032,096
		4275	12113,7	3541,95	-74,92	73,51962	50,89207	21367,975	16134,079	16134,079
BF42	4050	225	-14339	-4353,96	-273,03	73,51962	50,89207	-14796,511	-20831,950	-14796,511
		2250	-502,76	-154,09	-273,03	73,51962	50,89207	4177,926	-1857,503	4177,976
		4275	13343,3	4050,09	-273,03	73,51962	50,89207	28152,465	17116,985	17116,985
BF43	3075	225	-13811	3960,38	473,37	73,51962	50,89207	-14739,043	18796,418	-14739,043
		1662,5	-5016,8	-746,57	473,37	73,51962	50,89207	-6,042	-4062,416	-6,042
		3500	7153,44	3016,69	473,37	73,51962	50,89207	16726,263	12666,891	12666,891
BF44	775	0	27894,3	3090,69	-4530,89	73,51962	50,89207	57460,129	12883,154	12883,154
		387,5	29195,7	3615,67	-4530,89	73,51962	50,89207	59959,150	15432,180	15432,180
		775	30967,4	4088,3	-4530,89	73,51962	50,89207	62350,425	17773,455	17773,455
BF45	4050	225	9250,8	-3412,42	-279,4	73,51962	50,89207	-7672,671	-13734,819	-7672,671
		2250	-60,21	130,33	-279,4	73,51962	50,89207	4967,544	-1094,604	4967,544
		4275	9221,15	2668,08	-279,4	73,51962	50,89207	17390,610	11336,462	11336,462
BF46	4050	225	-11073	-3066,72	-60,02	73,51962	50,89207	-10518,176	-15121,712	-10518,176
		2500	-110	-138,47	-60,02	73,51962	50,89207	4101,058	-502,478	4101,058
		4775	10852,8	2831,78	-60,02	73,51962	50,89207	18720,282	14116,746	14116,746
BF47	3200	150	-807,91	185,92	-675,05	73,51962	50,89207	5534,131	-3408,300	5534,131
		1750	1493,85	185,92	-675,05	73,51962	50,89207	7908,979	-1111,452	7908,979
		3350	3715,61	185,92	-675,05	73,51962	50,89207	10283,827	1261,397	1261,397
BF48	4200	150	-1973,7	10,06	-52,15	73,51962	50,89207	2652,272	-3280,231	2652,272
		2250	994,88	10,06	-52,15	73,51962	50,89207	5769,260	836,157	836,157
		4350	3963,44	10,06	-52,15	73,51962	50,89207	9086,248	3952,145	3952,145
BF49	4200	150	-1151,9	45,61	-550,97	73,51962	50,89207	5510,479	1772,436	1772,436
		2250	1776,67	45,61	-550,97	73,51962	50,89207	9627,467	4227,460	4227,460
		4350	4745,23	45,61	-550,97	73,51962	50,89207	9744,456	7344,496	7344,496
BF5	1750	0	-5229,8	-29,84	25,53	73,51962	50,89207	5790,943	-5415,606	5790,943
		875	-3993	-29,84	25,53	73,51962	50,89207	7089,600	-4116,861	7089,600
		1750	-2756,1	-29,84	25,53	73,51962	50,89207	8388,433	-2818,116	8388,433
BF50	4200	150	-1150,5	44,46	-564,19	73,51962	50,89207	2552,741	1203,267	1203,267
		2250	1010,07	44,46	-564,19	73,51962	50,89207	6669,729	4325,255	4325,255
		4350	4786,62	44,46	-564,19	73,51962	50,89207	9786,717	7442,243	7442,243
BF51	4200	150	-1940,9	14,06	-51,79	73,51962	50,89207	2690,839	-2240,732	2690,839
		2250	1007,65	14,06	-51,79	73,51962	50,89207	5207,347	876,257	876,257
		4350	3996,19	14,06	-51,79	73,51962	50,89207	6918,835	3994,245	3994,245
BF52	3200	150	-977,15	159,24	-732,54	73,51962	50,89207	3320,415	-3935,474	3320,415
		1750	1284,61	159,24	-732,54	73,51962	50,89207	7705,265	-1090,626	7705,265
		3350	3546,37	159,24	-732,54	73,51962	50,89207	10078,117	814,223	814,223
BF53	3200	150	934,9	591,65	197,03	73,51962	50,89207	7779,598	4771,904	4771,904
		1750	3186,66	591,65	197,03	73,51962	50,89207	10154,446	7146,752	7146,752
		3350	5440,42	591,65	197,03	73,51962	50,89207	12529,294	9521,600	9521,600

8F54	4200	150	-3340,8	-229,49	48,28	73,51962	50,89207	1070,226	-3441,071	1070,226
		2250	-272,28	-229,49	48,28	73,51962	50,89207	4187,214	-324,083	4187,214
		4350	2696,28	229,49	48,28	73,51962	50,89207	7304,202	2792,906	2792,906
8F55	4200	150	611,94	168,79	-588,03	73,51962	50,89207	4248,765	-2935,034	4248,765
		2250	2350,62	168,79	-588,03	73,51962	50,89207	7365,753	181,955	181,955
		4350	5325,18	168,79	-588,03	73,51962	50,89207	10482,741	3298,943	3298,943
8F56	4200	150	-5200,6	-167,95	582,8	73,51962	50,89207	-922,926	-3189,239	-922,926
		2250	-2233,1	-167,95	582,8	73,51962	50,89207	2194,062	-72,250	2194,062
		4350	736,5	-167,95	582,8	73,51962	50,89207	5311,050	3044,738	3044,738
8F57	4200	150	-2705,1	247,49	-40,28	73,51962	50,89207	2133,593	-2749,656	2133,593
		2250	263,47	247,49	40,28	73,51962	50,89207	5250,581	367,332	367,332
		4350	3232,03	247,49	-40,28	73,51962	50,89207	8367,569	3484,320	3484,320
8F58	3200	150	-5378,9	-597,45	-803,99	73,51962	50,89207	-87,947	-9651,926	-87,947
		1750	-3117,1	-597,45	-803,99	73,51962	50,89207	2286,901	-7377,078	2286,901
		3350	-855,39	-597,45	-803,99	73,51962	50,89207	4661,738	-4902,240	4661,738
8F6	1750	0	2544,9	29,94	25,53	73,51962	50,89207	13954,483	2747,934	2747,934
		875	3781,8	-29,94	25,53	73,51962	50,89207	15253,228	4046,679	4046,679
		1750	5018,69	-29,94	25,53	73,51962	50,89207	16551,962	5345,414	5345,414
8F7	775	225	-34886	-3926,47	-3627,27	73,51962	50,89207	-15205,934	-35987,701	-15205,934
		612,5	-33632	-3657,17	-3627,27	73,51962	50,89207	-13606,543	-54888,310	-13606,543
		1000	-32730	-3522,03	-3627,27	73,51962	50,89207	-12517,399	-53299,166	-12517,399
8F8	3275	0	-847,63	794,63	832,17	73,51962	50,89207	4321,155	1770,741	1770,741
		1637,5	4446,64	341,62	832,17	73,51962	50,89207	11073,201	8522,787	8522,787
		3275	10192,3	1650	832,17	73,51962	50,89207	18479,901	15929,487	15929,487
8F9	4050	225	11490	-1708,94	-6,76	73,51962	50,89207	-8969,778	-13886,838	-8969,778
		2250	45,25	-51,81	-6,76	73,51962	50,89207	4881,780	-35,280	4881,780
		4275	11580,1	1605,31	-6,76	73,51962	50,89207	18733,328	13816,268	13816,268

1. Balok yang ditinjau
2. Bentang bersih balok
3. Lokasi yang ditinjau
4. VD = Gaya geser balok akibat beban mati
5. VL = Gaya geser balok akibat beban hidup
6. VE = Gaya geser balok akibat beban gempa
7. M Nak+ = Momen nominal aktual balok positif (Lampiran Momen Rencana Balok)
8. M nak- = Momen nominal aktual balok negatif (Lampiran Momen Rencana Balok)
9. Vren = 1,05 (VD + VL) + 0,7 .1,25 [(Mnak + Mnak -)/ln]
   (Gaya geser rencana balok)
10. *Vmaks* = 1,05 .(VD + VL + 4/k .VE)
    (Gaya geser maksimum balok)
11. Vterpakai pilih yang terkecil

Lampiran Momen Kolom

ELEMEN	Letak	L	Ln	LOC	Selatar Sumbu-X				Selatar Sumbu-y			
					MD N.mm	ML N.mm	Mexka N.mm	Mexki N.mm	MD N.mm	ML N.mm	Mexka N.mm	Mexki N.mm
1	2	3	4	5	6	7	8	9	10	11	12	13
1K50X50	atas	2700		250	-4586825,1	308800,76	1575241,7	-1,56E+08	-8072807	-2941314	139140048	-1,34E+08
1K50X50	bawah	2700	2100	2350	-3184110	-1885782	-1155165,8	41885199	-183448823	5560556	-51277017	51217017
1K50X50	atas	2700		250	-462008,1	-47522,2	1535068,2	-1,64E+08	7555236,4	2809642,8	1375235,54	-1,39E+08
1K50X50	bawah	2700	2100	2350	-4017635	-1246830,5	-34985316	34985316	21276649	-8170175	-43092682	43092682
1K50X50	atas	3300		350	7560940,5	6911139,19	1386620000	-1,39E+08	34961364	11393232	1258294205	-1,26E+08
1K50X50	bawah	3300	2600	2950	-15072751	-1874428	-2,09E+08	208758000	-20734317	-4558252	-1,59E+08	158673016
1K50X50	atas	4000		350	-15430572	-4947586	-2,82E+08	282385270	58754067	11829151	2059449027	-2,06E+08
1K50X50	bawah	4000	3300	3650	15139751	3019372,5	284287756	-2,85E+08	60982755	-13902228	-2,1E+08	209873270
1K50X50	atas	4000		350	-17376573	-6645537	-2,27E+08	227351764	51683666	8501459,5	87576127	-87576127
1K50X50	bawah	4000	3300	3650	17570972	6690027,2	222490656	-2,22E+08	-51673479	-2445328	-85628030	85628030
1K50X50	atas	3300		350	-9519167	-1936407,1	-81052127	81052127	-24482117	-6782744	90629740	-90629740
1K50X50	bawah	3300	2600	2950	9809802,2	1395902,2	119006783	-1,19E+08	95422082	8025004	-1,1E+08	109858430
1K50X50	atas	4000		350	2617871,2	349302,81	138215982	-1,38E+08	17007196	5447378,7	138046486	-1,38E+08
1K50X50	bawah	4000	3300	3650	-6320960	-2364216	-1,63E+08	162801636	-14327582	-4550505	-1,58E+08	158384545
1K50X50	atas	1000		350	26972880	7141541,9	-1,57E+08	167250849	14751064	4564432,9	61306219	-61306219
1K50X50	bawah	1000	400	650	27953267	7734709,8	-1,16E+08	115705951	15436411	5105395,7	56098321	-56098321
1K50X50	atas	3000		350	14338139	5278147,8	-1,03E+08	109346149	13457809	5331453,8	112607292	-1,13E+08
1K50X50	bawah	3000	2400	2750	-29476863	-8524235	242855353	-2,43E+08	-31016140	-11455708	-1,7E+08	169886482
1K50X50	atas	2700		250	2314005	-917686,7	157255534	-1,57E+08	8226186	2881602	1400000044	-1,4E+08
1K50X50	bawah	2700	2100	2350	2826172,8	1815446	-40878327	40878327	15859904	5642711,6	-51962582	51962582
1K50X50	atas	2700		250	-4799934	-811027,4	163333705	-1,63E+08	7009335,9	2698795,1	137951652	-1,38E+08
1K50X50	bawah	2700	2100	2350	5080846,1	427286,53	-33865569	33865569	-20700832	-7972013	-42836344	42836344
1K50X50	atas	3300		350	-12323115	-1703016	139172925	-1,39E+08	33444602	11771194	1261513398	-1,26E+08
1K50X50	bawah	3300	2600	2950	21956485	3446063,5	2,09E+08	208987416	-20281091	-4506515	-1,59E+08	159454579
1K50X50	atas	4000		350	26524397	7525785,4	2,82E+08	282423730	58147514	11604585	2071841791	-2,07E+08
1K50X50	bawah	4000	3300	3650	-26224143	-6692875	284210874	-2,86E+08	-60304537	-13785035	-2,11E+08	211103047
1K50X50	atas	4000		350	25407238	9438058,8	-2,27E+08	227372127	50178488	8196457,1	87946031	-87946031
1K50X50	bawah	4000	3300	3650	-25032754	-8414193	222511054	-2,23E+08	-50383170	-9144877	-85987390	85987390
1K50X50	atas	3300		350	4776465	487063,3	-80902661	80902661	-24594212	-6751420	91316665	-91316665
1K50X50	bawah	3300	2600	2950	-4726642	-1713697	118465135	-1,18E+08	9354750,9	2885678,4	-1,1E+08	110432324
1K50X50	atas	4000		350	8334330,3	2779294,6	-1,63E+08	162773366	13614813	4418821,4	159071260	-1,59E+08
1K50X50	bawah	4000	3300	3650	-4762397	-771970,1	138245525	-1,38E+08	-16773510	-5368582	-1,39E+08	138642178
1K50X50	atas	1000		250	-21606740	-6099260	-1,67E+08	167344583	15516013	4536973,6	61754365	-61754365
1K50X50	bawah	1000	400	650	-25563575	-7315774	-1,16E+08	115711108	16254536	5086159,4	58369386	-58369386
1K50X50	atas	3000		350	-14860732	-5442924	-1,05E+08	105159411	11228151	4829474,5	112609151	-1,13E+08
1K50X50	bawah	3000	2400	2750	2645841,6	852537,2	242817581	-2,43E+08	-26070995	-10786809	-1,7E+08	170069186
KB50X45	atas	2700		250	-8346206	-2009713	1060264951	-1,06E+08	-5074865	-198881	1111775883	-1,12E+08
KB50X45	bawah	2700	2100	2350	18415616	3622563,8	-11606724	11606724	16694744	2995467,5	-53729926	53729926
KB50X45	atas	2700		250	-5687044	-1558255	1114024077	-1,11E+08	9567171,1	2471290,5	1130483653	-1,13E+08
KB50X45	bawah	2700	2100	2350	8377678,3	2513314,8	-19860727	19860727	-18083925	-3583137	-57194666	57194666
KB50X45	atas	3300		350	16742479	3965296,8	-54309751	54309751	-10941630	-2151421	82754138	-82754138
KB50X45	bawah	3300	2600	2950	-16853396	-3714004	77568627	-77568627	14672268	2563357,1	-95987492	95987492
KB50X45	atas	3300		350	11365813	3321327,1	-48333799	48333799	8946103,9	2576644,8	90495270	-90495270
KB50X45	bawah	3300	2600	2950	-10179172	-2937314	68605409	-68605409	-16015124	-4118992	-1,01E+08	101264897
KB50X45	atas	4000		350	22727388	4693293,6	-84354056	84354056	-10172483	-1488585	111768174	-1,12E+08
KB50X45	bawah	4000	3300	3650	-20749603	-4567849	77165327	-77165327	5148798,1	599926,2	-1,14E+08	114317931
KB50X45	atas	4000		350	14548813	4173698,6	-80966784	80966784	14410134	4007151,9	129114586	-1,29E+08
KB50X45	bawah	4000	3300	3650	13875810	3843627	77968893	-77968893	-9642588	-3522268	-1,28E+08	128298800
KB50X45	atas	2700		250	-6055742	-1855290	1068041212	-1,06E+08	-1670874	345784,2	1114371150	-1,11E+08
KB50X45	bawah	2700	2100	2350	13307228	3711901,7	-13482572	13482572	8997191,1	2594444	-55839713	55839713
KB50X45	atas	2700		250	-5123723	-1840155	1242618966	-1,24E+08	8302063,1	2764244	1143994814	-1,14E+08
KB50X45	bawah	2700	2100	2350	5819477,9	3019320,8	-43993760	43993760	-14633280	-4866649	-55740449	55740449
KB50X45	atas	3300		350	11122799	3000368,8	-92295413	92295413	24193848	6473490,3	92122781	-92122781
KB50X45	bawah	3300	2600	2950	-9129739	-3638704	105305984	-1,05E+08	-20798967	-6530140	-1,05E+08	104901795
KB50X45	atas	4000		350	14855201	5248446,3	-1,23E+08	123374153	15047350	3432494,4	119177365	-1,19E+08
KB50X45	bawah	4000	3300	3650	-13473687	-4600153	130257755	-1,3E+08	-24553990	-6644136	-1,21E+08	121263415
KB50X45	atas	3300		350	22068581	4811539,1	-54505256	54505256	-15800946	-3408962	93651125	-93651125
KB50X45	bawah	3300	2600	2950	-16537939	-4330738	74578642	-74578642	10942630	3543704	-1,06E+08	106052879
KB50X45	atas	4000		350	-11908691	4606147,1	-77001798	77001798	-18536353	-1988568	132831280	-1,33E+08
KB50X45	bawah	4000	3300	3650	-11730906	-5009353	77428182	-77428182	12988978	1139372,2	-1,27E+08	127222880
KB50X45	atas	2700		250	-2053294	-1612729	1104456741	-1,1E+08	-4108596	-233669,9	1264938401	-1,26E+08
KB50X45	bawah	2700	2100	2350	335797,16	2590169,5	-21933873	21933873	5340384,9	2392010,5	-85420491	85420491
KB50X45	atas	3300		350	2660456,4	31,88556	-70423259	70423259	-3973606	-526714,2	1138077252	-1,13E+08
KB50X45	bawah	3300	2600	2950	-456501,8	-2722940	90989494	-90989494	6047901,7	2420460,6	-1,44E+08	144463724
KB50X45	atas	4000		350	-5133419	3622500,9	-97439939	97439939	419343,57	-794676,8	167541524	-1,68E+08
KB50X45	bawah	4000	3300	3650	2939803	-3733263	92103762	-92103762	11216094	539315,56	-1,67E+08	166769041
KB50X45	atas	2700		350	5045672,2	1574944,3	-48052323	48052323	-8342086	-2375524,3	38464656	-38464656
KB50X45	bawah	2700	2100	2450	-3303343	-843650	123230912	-1,23E+08	24370334	9531507,1	-1,09E+08	108922732
KB50X45	atas	4000		350	9197858,8	2290679,7	-1,28E+08	127896808	57356695	17772471	99575651	-99575651
KB50X45	bawah	4000	3300	3650	-6171575	-1326063	124593385	-1,25E+08	-75297124	-25672512	-1,08E+08	108160300
KB50X45	atas	3300		350	2309401,2	1688152,1	-1,06E+08	106329785	-76057350	-29724163	78096231	-78096231
KB50X45	bawah	3300	2600	2950	-3661680	-1486252	119354514	-1,19E+08	74731001	28172503	-96403710	96403710

KB50X45	atas	4000		350	13060164	1687522,1	-1,25E+08	124524296	60466046	-23253987	123192193	-1,23E+08
KB50X45	bawah	4000	3300	3650	-11042243	-2118465	127050871	-1,27E+08	65940895	22421926	-1,16E+08	115942215
KB50X45	atas	2700		350	2497037,5	217316,52	-52722045	52722045	62940726	23324014	38734494	-38734494
KB50X45	bawah	2700	2100	2450	-3140403	-620521,9	126444132	-1,26E+08	-27807950	-9918039	-1,09E+08	109150079
KB50X45	atas	3300		350	-3049023	-251571,5	109156435	-1,09E+08	74414746	27234842	96319012	-96319012
KB50X45	bawah	3300	2600	2950	2855119,5	313861,74	-96319080	96319080	-75137876	-28016714	-79280499	79280499
KB50X45	atas	2700		250	-1380969	-315332,3	122942105	-1,23E+08	-27530114	-10606507	109108067	-1,09E+08
KB50X45	bawah	2700	2100	2350	693083,88	193892,29	-47490312	47490312	74895901	27651541	-25101664	25101664
KB50X45	atas	3300		350	1303280,2	-34676,68	-99132745	99132745	-87557446	-33028216	74061632	-74061632
KB50X45	bawah	3300	2600	2950	521547,5	-50238,77	115778536	-1,16E+08	85219254	31881937	-93767042	93767042
KB50X45	atas	4000		350	1255554,7	250491,1	-1,27E+08	127283291	-84094726	-29092609	100142156	-1E+08
KB50X45	bawah	4000	3300	3650	-3145171	-411995,3	128707897	-1,29E+08	77199638	26162204	-97648350	97648350
KB50X45	atas	2700		250	-2023037	-533637,6	127537095	-1,28E+08	34215602	12228856	109454782	-1,09E+08
KB50X45	bawah	2700	2100	2350	245518,85	144247,08	-52561912	52561912	-75045040	-27575619	-26757491	26757491
KB50X45	atas	3300		350	-583967,7	-115978	106271278	-1,06E+08	90619785	33374981	94459857	94459857
KB50X45	bawah	3300	2600	2950	1091240,8	-56650,65	-93677585	93677585	-88284893	-32735324	-74563433	74563433
KB50X45	atas	4000		350	-469708,1	-310792,7	-1,26E+08	126410029	83776038	23645587	103202088	-1,03E+08
KB50X45	bawah	4000	3300	3650	-1440402	-7605,72	122810080	-1,23E+08	-92435606	30108257	-90079583	90079583
KB50X45	atas	2700		250	44577,23	228144,75	123696546	-1,24E+08	-18314779	-6003626	114125620	-1,14E+08
KB50X45	bawah	2700	2100	2350	-2542700	-1064463	-49461291	49461291	61036793	24594138	-28725223	28725223
KB50X45	atas	3300		350	-3749715	-1806732	-1,03E+08	103189556	-87091085	-27366795	75076495	-75076495
KB50X45	bawah	3300	2600	2950	3446457,6	1495157,9	118224234	-1,18E+08	74865250	26328430	-93101311	93101311
KB50X45	atas	4000		350	-2379823	-1543484	-1,4E+08	140346505	-73043627	-24743932	98045347	-98045347
KB50X45	bawah	4000	3300	3650	1241837,9	1376591,1	134341790	-1,34E+08	81247778	22339098	-94359310	94359310
KB50X45	atas	2700		250	-2817720	-437604,5	132206039	-1,32E+08	32317126	11799180	118956487	-1,19E+08
KB50X45	bawah	2700	2100	2350	2887425,1	36106,36	-60021009	60021009	-58000826	-23501757	-40238750	40238750
KB50X45	atas	3300		350	-3621105	45363,8	107364518	-1,07E+08	88074217	29991393	107923105	-1,08E+08
KB50X45	bawah	3300	2600	2950	2712413,1	-373951,5	-89210101	89210101	-1,05E+08	-28621345	-92270111	92270111
KB50X45	atas	4000		350	-4043546	-1818152	-1,2E+08	120073840	90607110	28500744	122483950	-1,22E+08
KB50X45	bawah	4000	3300	3650	-542383,6	804515,49	116707057	-1,17E+08	-1,05E+08	-28986638	-1,14E+08	114083850
KB50X45	atas	2700		250	-2227148	-652657,7	123752982	-1,24E+08	-18306306	-7888870	115235457	-1,15E+08
KB50X45	bawah	2700	2100	2350	3351631,2	1246886,7	-49583142	49583142	61616160	24538300	-29035090	29035090
KB50X45	atas	3300		350	5478235	2139942,8	-1,03E+08	103213183	-97675222	-27289027	75775862	-75775862
KB50X45	bawah	3300	2600	2950	-5428598	-1889281	118304967	-1,18E+08	74952273	26211347	-94010514	94010514
KB50X45	atas	4000		350	4787112,5	2068367,9	-1,4E+08	140333940	-73044298	-24661175	98944619	-98944619
KB50X45	bawah	4000	3300	3650	-3547717	-1824663	134314620	-1,34E+08	81566016	22226047	-95248364	95248364
KB50X45	atas	2700		250	-1333049	-602934,7	131874555	-1,32E+08	32134063	11899858	120086751	-1,2E+08
KB50X45	bawah	2700	2100	2350	-989436	458140,63	-58707220	58707220	-58703521	-23520567	-40592464	40592464
KB50X45	atas	3300		350	243840,09	-819100,1	107749190	-1,08E+08	87918169	30082827	108929283	-1,09E+08
KB50X45	bawah	3300	2600	2950	-42410,22	959221,73	-89512010	89512010	-1,05E+08	-28703507	-93147653	93147653
KB50X45	atas	4000		350	8516624,6	2882719,5	-1,2E+08	120109256	90159387	28646701	123679365	-1,24E+08
KB50X45	bawah	4000	3300	3650	-4110259	-1860536	116870553	-1,17E+08	-1,05E+08	-29133490	-1,15E+08	115210384
KB50X45	atas	2700		250	238468,58	-634987,5	84015401	-84015401	-7148869	-1632736	74512973	-74512973
KB50X45	bawah	2700	2200	2450	-2037309	1586654,1	-3099506	3099505,7	5692271,6	431532,23	-7057673	7057672,7
KB50X45	atas	4000		350	4738634,9	1454180,8	-1,26E+08	126423714	82071053	23943863	104920594	-1,05E+08
KB50X45	bawah	4000	3300	3650	-3182178	-1121879	122730926	-1,23E+08	-94066279	-30393009	-1,01E+08	100778405
KB50X45	atas	4000		250	8876111,4	2151475,3	-20809654	20809654	31911270	-3588928	18059523	-18059523
KB50X45	bawah	4000	3400	3650	-5978927	-1982700	18433726	-18433726	-66297901	-16152907	-21532258	21532258
KB50X45	atas	2700		250	-600620,4	-101333,8	122551163	-1,23E+08	-26501656	-10410976	110844243	-1,11E+08
KB50X45	bawah	2700	2100	2350	117314,74	-31158,95	-47494402	47494402	73592953	27812701	-26518810	26518810
KB50X45	atas	3300		350	451507,94	373232,62	-99122460	99122460	-90926135	-32898111	75218242	-75218242
KB50X45	bawah	3300	2600	2950	-1501450	-332998,4	115757201	-1,16E+08	86378368	31693879	-95264903	95264903
KB50X45	atas	4000		350	1845048,5	229674,25	-1,37E+08	137396772	-92296179	-27907090	101716740	-1,02E+08
KB50X45	bawah	4000	3300	3650	1154288,7	-3932,86	128706950	-1,29E+08	78510787	25912187	-99293377	99293377
KB50X45	atas	4000		350	1339180,4	1204739,5	32921581	-32921581	-57019351	-16686102	20323739	-20323739
KB50X45	bawah	4000	3400	3750	557533,19	-100920,8	-27818754	27818754	56437473	197072,83	-12938856	12938856
KB50X45	atas	2700		250	-2103235	-486231,6	126971144	-1,27E+08	34640178	12428975	111218369	-1,11E+08
KB50X45	bawah	2700	2100	2350	1470656,9	314659,84	-52013390	52013390	-74423837	-27626101	-27193094	27193094
KB50X45	atas	3300		350	-2523410	-671162,6	106892670	-1,07E+08	91868907	33570707	95974439	-95974439
KB50X45	bawah	3300	2600	2950	1813220,6	723760,57	-94164911	94164911	-95350613	-30890612	-75724798	75724798
KB50X45	atas	2700		250	1051990,4	429236,44	123246321	-1,23E+08	-24409631	-9335744	111730661	-1,12E+08
KB50X45	bawah	2700	2100	2350	-4065311	-1214753	-48066391	48066391	63189455	23704629	-39465896	39465895
KB50X45	atas	4000		350	-2980083	-748844,1	-1,28E+08	127623832	48238048	17406035	101544366	-1,02E+08
KB50X45	bawah	4000	3300	3650	809586,14	-6883,37	124292586	-1,24E+08	-70684247	-25955961	-1,11E+08	110967323
KB50X45	atas	690		250	-19522300	-2167443	-14454876	14454876	-2201090	-9296157	19362775	-19362775
KB50X45	bawah	690	240	490	-14947341	-2207274	-11162317	11162317	-14712406	-10930414	14855315	-14855315
KB50X45	atas	4000		350	-16020330	-1426959	-1,24E+08	124483741	-64020137	-22900192	126376213	-1,26E+08
KB50X45	bawah	4000	3300	3650	8753504,6	1729152,7	127029562	-1,27E+08	60553102	21979202	-1,19E+08	119073477
KB50X45	atas	690		250	-27260886	-2641691	-15374664	15374664	-42618512	-3320912	22818868	-22818868
KB50X45	bawah	690	240	490	-23233041	-2172636	-12140110	12140110	-30330331	-1636034	17924972	-17924972
KB50X45	atas	2700		250	-1013905	-368144,2	125608824	-1,26E+08	26193576	10118359	111967745	-1,12E+08
KB50X45	bawah	2700	2100	2350	-633860,4	166293,26	-51953157	51953157	-64010878	-23380313	-39723438	39723438
KB50X45	atas	3300		350	-535503,1	-497634,4	110105822	-1,1E+08	76006692	28044285	96763167	-96763167
KB50X45	bawah	3300	2600	2950	113504,67	414263,01	-96993871	96993871	-77646004	-28304545	-81913009	81913009
KB50X45	atas	2700		250	4991221,6	1430076,3	108703174	-1,09E+08	-1595961	-204147,3	119298540	-1,19E+08
KB50X45	bawah	2700	2100	2350	-12985235	-3671610	-13488346	13488346	8887598,1	2535164,2	-58274166	58274166
KB50X45	atas	3310		200	2847607,7	-8496160	-14469341	14469341	-38659166	-5162095	17648608	-17648608
KB50X45	bawah	3310	2760	2960	-6463344	-74405,43	-1848960	1848960,1	-2494507	-2820689	-35118632	35118632

KB50X45	atas	2700		350	-131336,5	24240,25	-46627960	46627983	14160067	4673731	57653043	-57653049
KB50X45	bawah	2700	2100	2450	-1011417	-252860,2	122377514	-1,22E+08	-8206245	-2806677	-1,19E+08	119212963
KB50X45	atas	4000		350	-183903,5	-1073103	-1,22E+08	121627209	5100105,0	2707,05	119944001	-1,2E+08
KB50X45	bawah	4000	3300	3650	-272083,3	735089,86	119073629	-1,18E+08	-22838535	-5978075	-1,25E+08	125421281
KB50X45	atas	690		250	-7942757	869591,03	-7684134	7684134,1	-70120066	-20212722	1545106,9	-1545107
KB50X45	bawah	690	240	490	-12564362	2241941,7	-2124441	2124440,6	-69909305	-20115733	-3182015	3182015
KB50X45	atas	4000		350	14483392	-4351413	-77029236	77029236	-16290555	-1099945	139348113	-1,39E+08
KB50X45	bawah	4000	3300	3650	10003066	4807987,5	77406094	-77406094	10255315	-9535,06	-1,34E+08	133506446
KB50X45	atas	4000		350	-11474410	-5243422	-49697640	49697642	-3417561	2090426,5	80277348	-80277348
KB50X45	bawah	4000	3300	3650	12394314	5538108,1	25616436	-25616436	506060,05	-1148770	-65518326	65518326
KB50X45	atas	2700		250	-756419,1	932309,19	110179979	-1,1E+08	-238989,7	-192533,5	131800408	-1,32E+08
KB50X45	bawah	2700	2100	2350	432661,05	-2290936	-21612145	21612145	6013645	2576060,9	-88759282	88759282
KB50X45	atas	3300		350	-920731,6	-2624722	-70476512	70476512	-11252276	-3864532	143047174	-1,43E+08
KB50X45	bawah	3300	2600	2950	-1652215	2139813,1	91120321	-91120321	7114310,7	2613700,6	-1,5E+08	150136491
KB50X45	atas	4000		350	9513119	-3001961	-97401115	97401115	1742774,2	-34613,53	175513545	-1,76E+08
KB50X45	bawah	4000	3300	3650	-46303,71	3164272,7	91851461	-91851461	148301,06	-120260,4	-1,74E+08	174494190
KB50X45	atas	4000		350	-3140807	-4585372	-66599346	66599346	-770514,3	1748989,3	144011618	-1,44E+08
KB50X45	bawah	4000	3300	3650	-9200143	3551899,9	40544011	-40544011	-8741208	-2571311	-1,30E+08	130034915
KB50X45	atas	2700		250	6043255,4	1547361,4	106112475	-1,06E+08	1118934,2	529773,02	114734618	-1,15E+08
KB50X45	bawah	2700	2100	2350	-15825916	-3736554	-12088325	12088325	7699229,1	2449928,7	-50224500	50224500
KB50X45	atas	690		250	-11136152	-5928965	-4554157	4554156,8	-3947017	265479,58	10993493	-10993493
KB50X45	bawah	690	240	490	-3706697	-5260707	-2702476	2702475,8	-4020419	167023,42	7415854,8	-7415855
KB50X45	atas	3300		350	-15272663	-4010534	-55078141	55078141	-13220084	-2338548	93108580	-93108580
KB50X45	bawah	3300	2600	2950	15971435	3710105,2	78511491	-78511491	7980814	1605935,9	-1,07E+08	106657654
KB50X45	atas	4000		350	-22476013	-4641571	-84142103	84142103	-11523266	-1383563	115746341	-1,16E+08
KB50X45	bawah	4000	3300	3650	20252828	4514140,6	77231369	-77231369	3986134,8	720234,31	-1,16E+08	116106574
KB50X45	atas	3310		200	-21107122	2679335	-8694035	8694035,3	-28704164	946779,58	8891666,5	-8891667
KB50X45	bawah	3310	2760	2860	4435693,1	-841041,2	-9833945	9833945,3	15362624	1246632	-7666646	7666646,3
KB50X45	atas	2700		250	4333703,9	2060089,9	108667663	-1,09E+08	8129055,7	2564943,5	118378113	-1,18E+08
KB50X45	bawah	2700	2100	2350	-12446737	-5440957	-15456360	15456360	-9240011	-2528392	-59100706	59100706
KB50X45	atas	3300		350	-19962925	-6307182	-45067567	45067567	17951756	3553734,6	104775467	-1,05E+08
KB50X45	bawah	3300	2600	2950	15207478	6038294,7	66350832	-66350832	-16173466	-4292922	-1,18E+08	117622428
KB50X45	atas	4000		350	-23438838	-7111657	-74889121	74889121	20477205	4146646,1	133536380	-1,34E+08
KB50X45	bawah	4000	3300	3650	21248282	6245770,5	72441165	-72441165	-21483333	-4636689	-1,3E+08	129679838
3KB45X45	atas	2700		250	-1998833	328959,75	84016445	-84016445	-6909513	-1595387	74235739	-74235739
3KB45X45	bawah	2700	2200	2450	2102695,7	-1574810	-3102360	3102359,9	5604340,9	410667,6	-7015987	7015986,6
3KB45X45	atas	3300		250	20813040	7002168,8	-42488825	42488825	-21047353	-6234474	22605705	-22605705
3KB45X45	bawah	3300	2800	3050	-10023810	-1632115	67604949	-67604949	2810252,3	-479072,7	-41410510	41410510
3KB45X45	atas	5000		250	10213164	3051307	-1,17E+08	117111361	17865587	4710940,8	101112846	-1,01E+08
3KB45X45	bawah	5000	4500	4750	-16084557	-5727148	62018333	-62018333	-12812795	-2884696	-55936520	55936520
3KB45X45	atas	4000		250	27107055	10383865	-34301384	34301384	4874702	-3153400	47530341	-47530341
3KB45X45	bawah	4000	3500	3750	-14381456	-4832191	59938136	-59938136	-15325156	-3443973	-60689846	60689846
3KB45X45	atas	3300		250	-19937779	-6849625	-42485694	42485694	-21241921	-6269432	22725904	-22725904
3KB45X45	bawah	3300	2800	3050	8599327,4	1385340,3	67601683	-67601683	2968472,7	-458873,7	-41588050	41588050
3KB45X45	atas	5000		250	-7665064	-2608535	-1,17E+08	117110519	17730136	4720562,1	101515206	-1,02E+08
3KB45X45	bawah	5000	4500	4750	14728931	5493261,3	62016528	-62016528	-12716790	-2689667	-56180652	56180652
3KB45X45	atas	4000		250	-26774902	-10335383	-34392372	34392372	3802967,7	-3336586	47660267	-47660267
3KB45X45	bawah	4000	3500	3750	13619085	4834054,3	59938816	-59938816	-14103920	-3163362	-60645191	60645191
3KB45X45	atas	2700		250	-1000204	-187983,9	112064145	-1,12E+08	-57707922	-17549106	80722311	-80722311
3KB45X45	bawah	2700	2100	2350	397304,18	71302,45	-45001219	45001219	78338515	26389482	-35943542	35943542
3KB45X45	atas	3300		350	1389780,7	257292,29	-1,56E+08	155754524	-75879739	-23486851	74013648	-74013648
3KB45X45	bawah	3300	2600	2950	-1121076	-205164,3	127775605	-1,28E+08	83309347	27042614	-60101861	60101861
3KB45X45	atas	2700		350	798495,35	195183,7	-50233445	50233445	52781156	20197665	30086427	-30086427
3KB45X45	bawah	2700	2100	2450	-1933144	-466038,1	120124579	-1,2E+08	4825328,6	-1552768	-79412294	79412294
3KB45X45	atas	3300		350	-2042397	-466591,6	124973240	-1,25E+08	31335250	15041134	56161029	-56161029
3KB45X45	bawah	3300	2600	2950	2907817,7	673533,66	-1,76E+08	175746779	20137771	2036973,7	-74916405	74916405
4KB30X30	atas	2700		200	-1359231	-390002,5	20031011	-20031011	458937,63	143495,33	18442088	-18442088
4KB30X30	bawah	2700	2300	2500	454821,56	127748,21	5835753,5	-5835754	-411159,7	-97497,43	-11968084	11968084
4KB30X30	atas	3300		200	-57224,86	-20625,94	7191491,6	-7191492	455813,95	114815,12	19128381	-19128381
4KB30X30	bawah	3300	2900	3100	3792769,7	1109951	-16848812	16848812	168560,62	110005,84	-17163867	17163867
4KB30X30	atas	4000		250	-1488451	1149453,2	-25023258	25023258	8511008,5	181220,36	25758239	-25758239
4KB30X30	bawah	4000	3550	3800	-3245661	-1629044	22489821	-22489821	-4230763	-207694,5	-23456866	23456866
4KB30X30	atas	2700		200	-98341,05	-31656,99	5156552,6	-5156553	731797,12	214792,81	11794415	-11794415
4KB30X30	bawah	2700	2300	2500	892328,34	274344,08	20205841	-20205841	-407270,6	-103842,5	-16609417	16609417
4KB30X30	atas	3300		200	-232825	-70059,63	7868901,3	-7868901	122124,19	166833,21	21010557	-21010557
4KB30X30	bawah	3300	2900	3100	-3430266	-1038892	-17034891	17034891	1344613,3	227760,23	-18633653	18633653
4KB30X30	atas	4000		250	2447003,5	-1066150	-28198934	28198934	6021455,3	-541679,2	27229989	-27229989
4KB30X30	bawah	4000	3550	3800	2196159,5	1545805,1	24017978	-24017978	-2838527	41295,12	-25054739	25054739
4KB30X30	atas	2700		200	-1205487	-332413,5	20312965	-20312965	479419,17	132184,52	19073346	-19073346
4KB30X30	bawah	2700	2300	2500	19273,41	16378,43	5154211,1	-5154211	-730821,3	-222070,6	-12065478	12065478
4KB30X30	atas	3300		200	114552,06	50390,66	7669359,5	-7669359	307748,74	165957,15	21483545	-21483545
4KB30X30	bawah	3300	2900	3100	3711020,2	1091794,4	-17052029	17052029	1018982,2	229681,77	-19013456	19013456
4KB30X30	atas	4000		250	-2052033	1138875,4	-28160586	28160586	6016057	-489993,7	27808155	-27808155
4KB30X30	bawah	4000	3550	3800	-2520813	-1596829	23982127	-23982127	-3028568	-24100,37	-25621937	25621937
4KB30X30	atas	2700		200	1047702,2	333385,79	20049444	-20049444	465098,36	163783,09	19232205	-19232205
4KB30X30	bawah	2700	2300	2500	-552193,3	-145549,6	5832325	-5832325	-398624,2	-104975	-12478130	12478130
4KB30X30	atas	3300		200	-52461,97	2598,17	7191123,1	-7191123	476336,7	143697,22	19943973	-19943973

4KB30X30	bawah	3300	2900	3100	-3522696	-1036730	-16663547	16663547	216639,66	113428,21	-17669762	17669762
4KB30X30	atas	4000		250	1375365,3	-1090207	-24990479	24990479	8660518,6	367339,27	27055770	-27055770
4KB30X30	bawah	4000	3500	3800	2992281,3	1585078,1	22456840	-22456840	-4652288	-395649,8	-24665281	24665281
6K30X50	atas	2700		250	867823,6	-286728,6	80905927	-80905927	-1329178	-771122,7	44570430	-44570430
6K30X50	bawah	2700	2100	2350	1071132,3	291029,95	2678405,1	-2678405	3807805,8	1516583,6	-42371246	42371246
6K30X50	atas	3300		350	-7583975	-134956,6	-28455585	28455585	61243,04	138482,65	60997097	-60997097
6K30X50	bawah	3300	2600	2950	920022,66	-26656,09	52042681	-52042681	[illegible]	[illegible]	-62001376	62001376
6K30X50	atas	4000		350	-6806643	-4616637	-68213107	68213107	11414737	3766748,5	63666546	-63666546
6K30X50	bawah	4000	3300	3650	8513209,6	1779194	64324577	-64324577	-11213911	-3630064	-64362147	64362147
6K30X50	atas	2700		150	-1071611	-104229,7	81904412	-81904412	-1191411	-670227,2	45018079	-45018079
6K30X50	bawah	2700	2100	2350	-1346592	-268753,8	1000675,1	-1000675	3327115	1287317,4	-43142184	43142184
6K30X50	atas	3300		350	6450448,3	354308,59	-26773162	26773162	-1378049	203926,38	61472714	-61472714
6K30X50	bawah	3300	2600	2950	-2069900	-207715,1	50838201	-50838201	-28233,38	37045,09	-60858237	60858237
6K30X50	atas	4000		350	10664193	6044687,2	-88269342	88269342	11201369	3741530,9	63971274	-63971274
6K30X50	bawah	4000	3300	3650	-9296267	-1955907	64152678	-64152678	-1111412	-3607340	-64663002	64663002
K30X25	atas	2700		200	2303322,6	409078,7	-10094280	10094280	1505258,9	202058,05	10505205	-10505205
K30X25	bawah	2700	2300	2500	-1286436	-379776,7	14550857	-14550857	-924283,5	-253082,7	-15433229	15433229
K30X25	atas	3300		200	4361501,5	1031124,2	-11788715	11788715	2822271,6	513327,2	14482535	-14482535
K30X25	bawah	3300	2800	3100	-3745855	-844190,6	13274082	-13274082	-2609017	-481739,3	-15887936	15887936
K30X25	atas	4000		250	2846944	665355,59	-20256699	20256699	2850593,8	671094,53	21547377	-21547377
K30X25	bawah	4000	3550	3800	-3310196	-760337,4	20439611	-20439611	-3163914	-692809,5	-19959587	19959587
K30X25	atas	2700		250	480885,06	243651,31	-20102840	20102840	-585857,9	221824,22	9021293,4	-9021293
K30X25	bawah	2700	2200	2450	-431659,2	-185064,1	16851598	-16851598	-33355,21	-203065	-14461041	14461041
K30X25	atas	2700		200	-993068,9	-18393,23	-15210738	15210738	1993715,5	145577,34	9846928,5	-9846928
K30X25	bawah	2700	2300	2500	161979,03	-59540,96	16750067	-16750067	-1121237	-176687	-15118091	15118091
K30X25	atas	3300		250	1153446,7	467382,69	-30167702	30167702	-694190,5	252189,69	13264290	-13264290
K30X25	bawah	3300	2800	3050	-771056,1	-352406,7	29976121	-29976121	661804,6	-305133,2	-14796886	14796886
K30X25	atas	3300		200	-1603133	-37363,65	-19183068	19183068	2894363,3	277348,34	14637140	-14637140
K30X25	bawah	3300	2900	3100	1189038,5	-27140,26	19886570	-19886570	-2745607	-271420,3	-15861203	15861203
K30X25	atas	4000		250	1397607	738947,53	-30503988	30503988	61132,88	359488,17	16640344	-16640344
K30X25	bawah	4000	3500	3750	-1686973	-619148,4	30760639	-30760639	-3066,91	-408326,6	-17355092	17355092
K30X25	atas	4000		250	2724029,8	1302271,2	-25973837	25973837	2367449,7	243185,56	19672003	-19672003
K30X25	bawah	4000	3550	3800	-76144,99	-481376,4	26830937	-26830937	-3003487	-412381,3	-18658929	18658929
K30X25	atas	2700		200	844583,27	470917,4	-13894182	13894182	2635902,9	739940,84	10636731	-10636731
K30X25	bawah	2700	2300	2500	-620667,3	-267771,6	16193721	-16193721	-1417872	-413213,9	-15677959	15677959
K30X25	atas	3300		200	275775,14	541707,84	-21042328	21042328	6915344	1855563,6	22145612	-22145612
K30X25	bawah	3300	2900	3100	-913202,1	-616837,8	19872572	-19872572	-4867561	-1368976	-19681581	19681581
K30X25	atas	2700		200	-2433869	-1008880	-8483502	8483502,4	3153692,2	336397,91	10791746	-10791746
K30X25	bawah	2700	2300	2500	785117,34	367182,36	13880862	-13880862	-1530176	-203498,7	-15955836	15955836
K30X25	atas	3300		200	-2077887	-1400082	-14074138	14074138	7883383,7	1769172,2	25061242	-25061242
K30X25	bawah	3300	2900	3100	2731539	1237428,6	13099112	-13099112	-5428351	-970900,5	-22151044	22151044
K30X25	atas	2700		200	-1578893	-619160,7	16735283	-16735283	2127186,4	299602,01	17347511	-17347511
K30X25	bawah	2700	2300	2500	3324041,9	1303534,3	-11817454	11817454	-2616376	-53066,61	-11489324	11489324
K30X25	atas	3300		200	4142323	1430175,8	-12503778	12503778	2181771,7	460749,83	19060911	-19060911
K30X25	bawah	3300	2900	3100	-4161894	-1467118	15036983	-15036983	-3240121	-424052,6	-20704001	20704001
K30X25	atas	4000		250	-589822,8	-335406,2	-17998202	17998202	5060296,1	1184731,3	23113465	-23113465
K30X25	bawah	4000	3550	3800	-1779577	-538115,4	15695641	-15695641	-3967302	-1133566	-21642303	21642303
K30X25	atas	2700		200	1197732,7	469500,89	15789461	-15789461	465061,6	-66349,01	17925194	-17925194
K30X25	bawah	2700	2300	2500	-3160822	-1241154	-9550779	9550779,5	-1358002	32090,96	-11286279	11286279
K30X25	atas	3300		200	-2057311	-840494	-23803733	23803733	2041199,3	191597,15	23364974	-23364974
K30X25	bawah	3300	2900	3100	2951900,3	1145899,9	18475274	-18475274	-2981962	-458151,5	-20800085	20800085
K30X25	atas	4000		250	-423738,6	-139080,5	-27325917	27325917	6639682,6	1305144,3	26090473	-26090473
K30X25	bawah	4000	3550	3800	723512,76	136943,03	28227327	-28227327	-7112190	-1580524	-27643678	27643678
K30X25	atas	2700		200	-1742348	-602261,1	15776696	-15776696	419242,41	-69711,99	18008561	-18008561
K30X25	bawah	2700	2300	2500	3484468,6	1320861	-9540549	9540549	-1331117	32108,94	-11347902	11347902
K30X25	atas	3300		200	2913273,9	845155,95	-23811957	23811957	1369352,5	167031,56	23497766	-23497766
K30X25	bawah	3300	2900	3100	-3815246	-1303796	19484171	-19484171	-2930712	-457698,5	-20920386	20920386
K30X25	atas	4000		250	1576148,9	414803,47	-27339590	27339590	6522383,7	1293563,6	26239551	-26239551
K30X25	bawah	4000	3550	3800	-1907992	-419952,7	28241307	-28241307	-6988098	-1556811	-27797783	27797783
K30X25	atas	2700		200	898098,83	477858,07	15724449	-15724449	2103667,7	313689,51	17516338	-17516338
K30X25	bawah	2700	2300	2500	-2913714	-1203355	-11807415	11807415	-2579461	-59575,28	-11605100	11605100
K30X25	atas	3300		200	-3738671	-1331952	-12504242	12504242	2028237,2	473515,23	19246579	-19246579
K30X25	bawah	3300	2900	3100	3638557,9	1361937,4	15042767	-15042767	-3140004	-439125,3	-20906943	20906943
K30X25	atas	4000		250	1305752	503553,22	-15012705	15012705	4839489,3	1215480,6	23338824	-23338824
K30X25	bawah	4000	3550	3800	1083077,9	351901,1	15712705	-15712705	-3795711	-1158606	-21855025	21855025
K30X25	atas	2700		200	2452695,9	946373,29	-8197057	8197056,5	2179158,3	369678,34	11068570	-11068570
K30X25	bawah	2700	2300	2500	-1110952	-410665,3	13088845	-13088845	-1214316	-239407,9	-16366556	16366556
K30X25	atas	3300		200	3252797,1	1286710,1	-13331945	13331945	7928507,5	1672778,2	25735418	-25735418
K30X25	bawah	3300	2900	3100	-2824483	-1106656	12544982	-12544982	-4763612	-1049669	-22730015	22730015
K30X25	atas	2700		200	931486,12	328384,37	-12507710	12507710	2848893,1	845994,18	11237947	-11237947
K30X25	bawah	2700	2300	2500	-456431,3	-144621,1	15128063	-15128063	-1523085	-473603,2	-16417014	16417014
K30X25	atas	3300		200	897138,02	263041,34	-19866441	19866441	8002122,1	2243254,3	23850968	-23850968
K30X25	bawah	3300	2900	3100	-764747,2	-240840,8	18377642	-18377642	-5505744	-1814310	-20951099	20951099
K30X25	atas	2700		200	-3170900	-1311153	-7913783	7913782,5	1317456,4	313364,05	10722571	-10722571
K30X25	bawah	2700	2300	2500	1302803,1	558513,77	13144212	-13144212	-1092682	-320302,4	-16018245	16018245
K30X25	atas	3300		200	-3661008	-1549082	-7313497	7313496,7	2168152,5	506048,38	16848468	-16848468
K30X25	bawah	3300	2900	3100	4017637,6	1665866,2	9792422,7	-9792423	-2119098	554207,4	-18148411	18148411

K30X25	atas	4000		250	-7029765	-2616670	-17173837	17173837	2402646,3	350564,49	22517163	-22517163
K30X25	bawah	4000	3550	3800	4018566,2	1628183,7	17730669	-17730669	-2549206	-548922,9	-20908353	20908353
1K50X50	atas	690		150	-6769911	-2149495	-13858435	13858435	-16794742	-808166,9	7876649,4	-7876649
1K50X50	bawah	690	340	490	-11607006	-904976,2	-6913786	6913786	-7744079	-40098,75	8433777,8	-8433778
1K50X50	atas	4000		350	-11926824	-4993641	-1,54E+08	154077118	64816547	11870524	79700140	-79700140
1K50X50	bawah	4000	3300	3650	17075665	6341992,8	146512053	-1,47E+08	-62532666	-11371136	-79186162	79186162
1K50X50	atas	4000		250	23445362	3622049,1	-35753361	35753361	29464088	443437,28	31773786	-31773786
1K50X50	bawah	4000	3400	3650	-2927231	1511266,7	51642131	-51642131	-17694792	1396622,6	-28612719	28612719
1K50X50	atas	1000		250	85908767	33544082	-34840522	34840522	-2321265	-2869160	8436028	-8436028
1K50X50	bawah	1000	400	650	72959554	26949971	-24744415	24744415	4190745,2	-92434,14	6208338,4	-6208338
1K50X50	atas	3000		350	-6078496	-6359421	-66070242	66070242	24435417	7086132,4	84307188	-84307188
1K50X50	bawah	3000	2400	2750	-63073672	-22955779	27721612	-27721612	21343170	-6219974	-85952889	85952889
1K50X50	atas	500		0	57423026	9443507,8	-3758795	3758794,6	30586233	6530965,2	2432074,4	-2432074
1K50X50	bawah	500	500	500	39241771	4855056,9	-1070174	1070174,1	41741588	7734551,2	-1026488	1026488,4
1K50X50	atas	2810		200	14033578	249314,5	-18661143	18661143	-8427988	279426,01	28871803	-28871803
1K50X50	bawah	2810	2410	2610	-6086593	7634353,5	13569894	-13569894	15570183	4053241,8	-21460039	21460039
1K50X50	atas	690		150	6420198,8	2105208	-13880071	13880071	-15572955	-739953,3	8257282,7	-8257282
1K50X50	bawah	690	340	490	11368792	912587,62	-6879588	6879588,4	-7459296	3194,24	8434537,4	-8434537
1K50X50	atas	4000		350	15843796	5890289,6	-1,54E+08	154130863	63899383	11705649	79942141	-79942141
1K50X50	bawah	4000	3300	3650	-20828493	-7143492	148524886	-1,47E+08	-62741395	-11834734	-78450075	78450075
1K50X50	atas	4000		250	-24949648	-4026918	-34448856	34448856	29120059	-217939,2	26845106	-26845106
1K50X50	bawah	4000	3400	3650	4100542,7	-1181501	51203269	-51203269	-18609157	1255060,9	-28078422	28078422
1K50X50	atas	1000		250	-86082836	-33434741	-34749626	34749626	-2479679	-2906837	8575943,7	-8575944
1K50X50	bawah	1000	400	650	-72370696	-26878903	-24637369	24637369	4730724,8	-150078,5	6482709,3	-6482709
1K50X50	atas	3000		350	6693798	5366608,7	-65951466	65951466	23466465	6776177	83965774	-83965774
1K50X50	bawah	3000	2400	2750	63188590	23052301	27542817	-27542817	-20542647	-6044128	-86091605	86091605
1K50X50	atas	500		0	-57296455	-9332139	-3808428	3808428,2	29346168	6279535,6	2188698,1	-2188698
1K50X50	bawah	500	500	500	-39111512	-4818999	-870098,5	870098,54	39781887	7240499,3	-2210360	2210359,8
1K50X50	atas	2810		200	-14057650	-268204	-18614311	18614311	-7709559	467218,51	29341435	-29341435
1K50X50	bawah	2810	2410	2610	6073805,4	-7589366	13527317	-13527317	15406438	3706082	-22536697	22536697
KB50X45	atas	4000		350	15688700	4919152,6	-48909351	48909351	14276683	4144034,3	69180683	-69180683
KB50X45	bawah	4000	3300	3650	-14310980	-4280891	27552466	-27552466	-14478082	-3803769	-58433931	58433931
KB50X45	atas	3310		200	21123987	-3564291	-8838218	8838218,4	-28447529	298867,05	8878309,9	-8878310
KB50X45	bawah	3310	2760	2960	-4549720	890594,62	-9565974	9565973,7	20404466	2614614,1	-6848962	6848962,3
KB50X45	atas	3310		200	17377562	3841710,6	-13267590	13267590	23356208	369617,12	11110133	-11110133
KB50X45	bawah	3310	2760	2960	-15563207	-4066092	280551,13	-280551,1	-14872620	-2054965	-11709635	11709635
KB50X45	atas	690		250	8399839,5	3245914,2	-3547138	3547138,2	-5996306	1216510,4	10498764	-10498764
KB50X45	bawah	690	240	490	5941781,1	2932556,6	-2035810	2035809,6	-5974681	1204212,7	6982848,5	-6982849
KB50X45	atas	4000		350	26883507	5872236,4	-56788228	56788228	-12683460	-1607286	89448650	-89448650
KB50X45	bawah	4000	3300	3650	-24432731	-5020717	30088510	-30088510	12057175	1740850,1	-70170143	70170143
KB50X45	atas	4000		350	16763946	4713938,1	-64835231	64835231	17175446	4369102,5	105411803	-1,05E+08
KB50X45	bawah	4000	3300	3650	-15062934	-4301435	47880084	-47880084	-17601855	-4487135	-98060584	98060584
KB50X45	atas	4000		350	15908336	5926448,1	-54689395	54689395	-13221070	-2324874	61348953	-61348953
KB50X45	bawah	4000	3300	3650	-10564298	-3109777	31294894	-31294894	14284855	2258694,6	-46879638	46879638
KB50X45	atas	4000		350	9068201,4	3174571,8	-64563528	64563528	-4256282	-798941,7	91256167	-91256167
KB50X45	bawah	4000	3300	3650	1785208,6	-1735578	41587311	-41587311	3999457,2	16482,28	-83752125	83752125
KB50X45	atas	3310		200	-1069392	6645561,4	-14675552	14675552	-41342304	-6970645	16659066	-16659066
KB50X45	bawah	3310	2760	2960	5100798,9	-103635,4	-1035654	1035654,1	9951005,6	1449394,5	-31579449	31579449
KB50X45	atas	4000		350	16847322	6217084,2	-1,01E+08	101086443	14778454	3291310,9	96701845	-96701845
KB50X45	bawah	4000	3300	3650	-15205578	-5690934	87826942	-87826942	-14702801	-3363954	-85499050	85499050
KB50X45	atas	4000		350	15523363	5960650,9	-73685633	73685633	13947103	2864849,3	65356344	-65356344
KB50X45	bawah	4000	3300	3650	-14288520	-5660247	57570232	-57570232	-17056482	-3474085	-51610758	51610758
KB50X45	atas	3310		200	13789854	5807805,1	-29559449	29559449	25071557	3714967	9917883	-9917883
KB50X45	bawah	3310	2760	2960	-14075417	-5374579	21131895	-21131895	-23191537	-4890861	-14821545	14821545
KB50X45	atas	690		250	5953221,8	479198,65	-8552567	8552566,8	-42671491	-9423082	5532232,8	-5532233
KB50X45	bawah	690	240	490	5373132	-1104735	89627,13	-89627,13	-42712698	-9417505	883064,49	-883064,5
KB50X45	atas	4000		350	12264335	6647725,9	-33060557	33060557	-9613794	-1380009	109018749	-1,09E+08
KB50X45	bawah	4000	3300	3650	11654318	-5477339	15186548	-15186548	13530587	765909,92	-1,02E+08	101727859
KB50X45	atas	4000		350	10869129	4520794,7	-49282665	49282665	-7326076	57168,57	78840119	-78840119
KB50X45	bawah	4000	3300	3650	-12268437	-3307980	25516102	-25516102	4536249,9	664632,7	-62871435	62871435
KB50X45	atas	4000		350	5843604,1	5159626,9	-66575667	66575667	-3517736	267903,46	137169878	-1,37E+08
KB50X45	bawah	4000	3300	3650	4490232,8	-4038023	49481407	-49481407	-3103268	-638978,3	-1,32E+08	131882686
KB50X45	atas	4000		350	10697067	2744188,1	-1,06E+08	105655805	52878601	17944807	82638640	-82638640
KB50X45	bawah	4000	3300	3650	-10241201	-2830202	82704420	-82704420	-66174503	-17674530	-66034587	66034587
KB50X45	atas	4000		350	9643168,3	3251554,6	-77548849	77548849	51723991	16150881	60850973	-60850973
KB50X45	bawah	4000	3300	3650	-7064306	-2355051	61469549	-61469549	-51660616	-17899349	-43027037	43027037
KB50X45	atas	3310		200	5641393,7	-430260,3	-25935616	25935616	39981116	10508009	19641661	-19641661
KB50X45	bawah	3310	2760	2960	-7774689	-1530114	23167560	-23167560	-60137028	-13991556	-19736140	19736140
KB50X45	atas	690		250	22224308	2896797,7	-14522833	14522833	923855,1	-8021791	18821040	-18821040
KB50X45	bawah	690	240	490	17182470	2577704,4	-10493601	10493601	-12732900	-10057126	13852279	-13852279
KB50X45	atas	4000		350	19315113	3325978	-73530325	73530325	-54145258	-21610680	104228333	-1,04E+08
KB50X45	bawah	4000	3300	3650	-22097779	-2632087	57428424	-57428424	71533370	19738242	-95356208	95356208
KB50X45	atas	4000		350	6642534,1	459193,97	-72579693	72579693	-60737344	-18348817	70712345	-70712345
KB50X45	bawah	4000	3300	3650	-4642454	497750,74	59883898	-59883898	55235101	20309594	-56892371	56892371
KB50X45	atas	3310		200	19460637	1799432,4	-9212479	9212478,8	-44878810	-8216372	20798373	-20798373
KB50X45	bawah	3310	2760	2960	-21873880	-4511613	25716724	-25716724	51646688	14696364	-25401970	25401970

KB50X45	atas	890		250	2743075,4	2510560,7	-15380655	15380655	-45182951	-4205503	21663905	-21663905
KB50X45	bawah	890	240	490	23345139	2113418,5	-12068472	12068472	-31986722	-2352219	17204634	-17204634
KB50X45	atas	4000		350	-2489672	-785918,2	-1,04E+08	104409110	35183938	23087942	89341581	-89341581
KB50X45	bawah	4000	3300	3650	2856552,3	323610,03	91713555	-91713555	-89415746	-23621035	-75090397	75090397
KB50X45	atas	4000		350	2276594	-1291775	-77022312	77022312	83402750	29099733	64193274	-64193274
KB50X45	bawah	4000	3300	3650	2772121,2	1547136,3	80130175	-80130175	-86143020	-25421654	-46628467	46628467
KB50X45	atas	4000		250	-8014147	-2101461	-20797765	20797765	30224009	-3962731	17315019	-17315019
KB50X45	bawah	4000	3400	3650	1064825,1	1972488,1	18456683	-18456683	-76112750	-15315834	-20628442	20628442
KB50X45	atas	4000		350	3692140	1772003,6	-83904282	83904282	-90830942	-25105739	85427320	-85427320
KB50X45	bawah	4000	3300	3650	-408160,4	-1159486	71563428	-71563428	92388522	24773763	-71052806	71052806
KB50X45	atas	4000		350	-190635,1	-2613040	-81326426	81326426	-98522984	-32098797	62420588	-62420588
KB50X45	bawah	4000	3300	3650	4866877,3	2833365,2	70439076	-70439076	91802878	27479347	-43579489	43579489
KB50X45	atas	4000		350	-8030022	-1253489	32833115	-32833115	-70084774	-16756028	19774547	-19774547
KB50X45	bawah	4000	3400	3750	194338,25	85075,97	-27795327	27795327	57017362	487944,36	-12436003	12436003
KB50X45	atas	4000		350	-6937080	-2814947	-1,01E+08	100742540	85143554	28889444	97258832	-97258832
KB50X45	bawah	4000	3300	3650	7965211,6	2828022,4	86602442	-86602442	-85023739	-29806800	-86641008	86641008
KB50X45	atas	4000		350	-16589027	-3979012	-75225449	75225449	106289312	34575350	70330935	-70330935
KB50X45	bawah	4000	3300	3650	12200728	1735511,1	57574336	-57574336	-92109514	-30720900	-57491722	57491722
KB50X45	atas	4000		250	-8822090	-2922822	-21222434	21222434	81564743	5274544,8	22916753	-22916753
KB50X45	bawah	4000	3400	3650	15742989	3937211,3	18390462	-18390462	-80584504	-17974778	-25137296	25137296
KB50X45	atas	4000		350	1116856	33063,3	-87658566	87658566	-63676733	-23222561	77552010	-77552010
KB50X45	bawah	4000	3300	3650	835798,66	413180,4	70392475	-70392475	63884693	23692277	-62285473	62285473
KB50X45	atas	4000		350	-16759171	-4645846	-87817499	87817499	-98587953	-29472630	59810027	-59810027
KB50X45	bawah	4000	3300	3650	13728822	4987907,3	80712428	-80712428	74270275	25330465	-43212429	43212429
KB50X45	atas	4000		250	-559718,7	-132129,1	-27339490	27339490	-47628231	78876,05	12801405	-12801405
KB50X45	bawah	4000	3400	3650	4620048,6	-264403,1	33302206	-33302206	77303647	17365662	-20584923	20584923
KB50X45	atas	4000		350	10897866	3609747,4	-1,01E+08	100776271	87446805	29122696	98260451	-98260451
KB50X45	bawah	4000	3300	3650	-10564221	-3436531	86625752	-86625752	-85841569	-29974776	-87558600	87558600
KB50X45	atas	4000		350	11687795	4393890,9	-75187127	75187127	91172480	34787740	70889947	-70889947
KB50X45	bawah	4000	3300	3650	-11257938	-3976307	57547487	-57547487	-87680781	-30937798	-58050806	58050806
KB50X45	atas	4000		250	7779767,5	2862498,4	-21319466	21319466	61530584	5453812,7	23501565	-23501565
KB50X45	bawah	4000	3400	3650	-6876111	-3710939	18461964	-18461964	-70553755	-16161604	-25637717	25637717
KB50X45	atas	4000		350	444719,38	105716,56	-87629640	87629640	-65980323	-23112284	78316904	-78316904
KB50X45	bawah	4000	3300	3650	-1332806	-445190,1	70362342	-70362342	63814342	23582443	-62907889	62907889
KB50X45	atas	4000		350	10327071	4534754,2	-87806514	87806514	-70948889	-29312426	80295480	-80295480
KB50X45	bawah	4000	3300	3650	-12226229	-4975755	80730346	-80730346	70137433	25139066	-43654878	43654878
KB50X45	atas	4000		250	-461,4	64219,44	-27361306	27361306	-50159137	102490,61	12971766	-12971766
KB50X45	bawah	4000	3400	3650	1873202	458704,79	33337892	-33337892	64870908	17276683	-21092213	21092213
KB50X45	atas	4000		350	4985981,7	1630280,6	-1,04E+08	104435107	88235605	23370070	90933648	-90933648
KB50X45	bawah	4000	3300	3650	-4814988	-1520703	91724329	-91724329	-87907939	-24054708	-76745777	76745777
KB50X45	atas	4000		350	6671179,7	1940583,8	-76850791	76850791	74185917	29928575	65952768	-65952768
KB50X45	bawah	4000	3300	3650	-6107413	-1001513	50027855	-50027855	-83927008	-25100440	-48330120	48330120
KB50X45	atas	4000		350	-4034864	-1658958	-83847396	83847396	-92060051	-24784073	86992543	-86992543
KB50X45	bawah	4000	3300	3650	1024273,6	1161758,3	71520451	-71520451	88924021	24415778	-72576624	72576624
KB50X45	atas	4000		350	6450852,4	2902274,1	-81335131	81335131	-81284360	-32275767	63815311	-63815311
KB50X45	bawah	4000	3300	3650	-7724108	-2900693	70443026	-70443026	87603647	27088759	-45167970	45167970
KB50X45	atas	4000		350	-4728318	-1273112	-1,05E+08	105255648	46535397	17269781	83498616	-83498616
KB50X45	bawah	4000	3300	3650	5180737,8	1395113,6	92335453	-92335453	-46813188	-17199904	-66772864	66772864
KB50X45	atas	4000		350	-5540870	-2333669	-77149669	77149669	49549154	15507629	62445703	-62445703
KB50X45	bawah	4000	3300	3650	4391377,3	1476215,8	60980203	-60980203	-54607322	-18193988	-45368576	45368576
KB50X45	atas	3310		200	-1594460	1362240,1	-26321633	26321633	39453233	10512802	21436870	-21436870
KB50X45	bawah	3310	2760	2960	5192293,5	1036819,1	23356917	-23356917	-60135830	-14540249	-20850607	20850607
KB50X45	atas	3300		350	-426184,6	-1345910	-1,06E+08	106324678	-79375058	-29707104	79967553	-79967553
KB50X45	bawah	3300	2600	2950	1496306,3	1114989,3	119338896	-1,19E+08	75519273	28015152	-98826422	98826422
KB50X45	atas	4000		350	-18064367	-3304597	-73718165	73718165	-57570828	-20833234	107376767	-1,07E+08
KB50X45	bawah	4000	3300	3650	21151887	2646096	57440916	-57440916	54101976	18990981	-88051332	88051332
KB50X45	atas	4000		350	-5095247	275477,9	-70916063	70916063	-68092480	-20362716	65889234	-65889234
KB50X45	bawah	4000	3300	3650	3584632,2	-671966,5	59431422	-59431422	55960031	19816119	-58168888	58168888
KB50X45	atas	3310		200	-19319191	-1992957	-9415120	9415119,8	-42549211	-7463723	22242297	-22242297
KB50X45	bawah	3310	2760	2960	21302656	4063665,3	24337422	-24337422	54906189	15903032	-19790104	19790104
KB50X45	atas	4000		350	-7955175	-2872847	-64438364	64438364	-1574950	172736	95133375	-95133375
KB50X45	bawah	4000	3300	3650	-2962504	1420444,2	41457039	-41457039	1212289,1	-1255961	-87505870	87505870
KB50X45	atas	3300		350	462138,37	-390542,2	-91117159	91117159	24096456	6353728,9	95658625	-95658625
KB50X45	bawah	3300	2600	2950	-1325836	-169462,4	105817632	-1,06E+08	-20599024	-6471169	-1,09E+08	109043896
KB50X45	atas	4000		350	-3903300	-2134289	-99452563	99452563	4312910,2	-742466,2	96862314	-96862314
KB50X45	bawah	4000	3300	3650	2412705,1	1768433,7	86306375	-86306375	-2087014	783058,05	-84100700	84100700
KB50X45	atas	4000		350	-6009333	-1812495	-71558255	71558255	1875086,1	-1523577	65115985	-65115985
KB50X45	bawah	4000	3300	3650	4574053,6	1999069,2	56580229	-56580229	-6813478	580531,4	-50242610	50242610
KB50X45	atas	3310		200	-3011355	-4520054	-28420436	28420436	10957930	-3017524	8741355,5	-8741356
KB50X45	bawah	3310	2760	2960	5264071,9	2339559,6	19440252	-19440252	-19121686	-2409191	-15274113	15274113
KB50X45	atas	3300		350	-21046344	-4648302	-54470948	54470948	-15691375	-3291590	97602458	-97602458
KB50X45	bawah	3300	2600	2950	15143085	4102114,9	74648030	-74648030	10637156	2282199,4	-1,11E+08	110673209
KB50X45	atas	4000		350	-11302035	-6476972	-32935849	32935849	-5889467	201752,67	115170210	-1,15E+08
KB50X45	bawah	4000	3300	3650	-12702485	5537211,5	15151812	-15151812	9324751,9	-927343,2	-1,08E+08	107528165
KB50X45	atas	4000		350	-26535146	-7874284	-81232853	81232853	21626985	4364048,5	109404532	-1,09E+08
KB50X45	bawah	4000	3300	3650	26076072	7852566	42618371	-42618371	-21608289	-4694137	-1,02E+08	101837216
KB50X45	atas	4000		350	-24301842	-8799886	-48302311	48302311	17182936	4262400,8	71989307	-71989307
KB50X45	bawah	4000	3300	3650	25203406	8026465,2	25712632	-25712632	-19019594	-4144672	-60899887	60899887

KB50X45	atas	3310		200	-33916514	-5452336	-15672476	15672476	26636385	111256,64	12795569	-12795569
KB50X45	bawah	3310	2760	2960	27745131	7878507,2	1648100,7	-1648101	-20369196	-2717068	-13163666	13163666
KB50X45	atas	4000		350	-26737714	-5062091	-50067616	50067616	-11456560	-1010017	80270135	-80270135
KB50X45	bawah	4000	3000	3650	24865326	5129945,1	38786925	-38786925	10505703	806920,78	-83060335	83060335
KB50X45	atas	4000		300	-15916045	-6109450	-54986711	54986711	-9974024	-1619775	63359499	-63359499
KB50X45	bawah	4000	3300	3650	10707524	3314951	31339653	-31339653	12180562	1361896,5	-49067143	49067143
3KB45X45	atas	3500		200	16406645	2467470	-23445290	23445290	5462295,3	3620369,6	31155692	-31155692
3KB45X45	bawah	3500	3050	3250	-30758061	-10137693	21378399	-21378399	-1112467	2712018,8	-24046608	24046608
3KB45X45	atas	2810		200	13788089	57049,86	-13418604	13418604	-1227565	245190,93	13511598	-13511598
3KB45X45	bawah	2810	2410	2610	-11864305	2144202,2	3408347,5	-3408348	15558667	1287609,8	1173228,5	-1173228
3KB45X45	atas	3500		200	-10274278	-2398360	-23489563	23489563	4921996,6	3518259,5	31099981	31099981
3KB45X45	bawah	3500	3050	3250	30598840	10167308	21378203	-21378209	-1045646	2683746,1	-24233840	24233840
3KB45X45	atas	2810		200	11794789	-2140831	3403483,1	-3403483	-15057065	-1107628	-703300,5	703300,49
3KB45X45	bawah	2810	2410	2810	-13662640	-104174,3	-13417999	13417999	7650965,5	-311798,8	-13780107	13780107
4KB30X30	atas	4000		250	1910608,3	1020604,3	20539150	20539150	5696733,4	462863,73	21648389	-21648389
4KB30X30	bawah	4000	3500	3750	2257492,1	-934350,5	-10300152	10300152	-977465	-100492,2	-21728175	21728175
4KB30X30	atas	4000		250	2286193,4	745689,49	-16836311	16836311	4910959,6	445099,7	13425084	-13425084
4KB30X30	bawah	4000	3500	3750	-3093654	-698487,3	15006792	-15006792	-3944782	-604189,3	-12599284	12599284
4KB30X30	atas	4000		250	-889505,7	-978794,5	22226375	22226375	2793732,4	-249033,2	22833815	-22833815
4KB30X30	bawah	4000	3500	3750	-2914650	900387,58	22666702	-22666702	-7084766	169604,44	-23169657	23169657
4KB30X30	atas	4000		250	-3115901	-1544907	-18616982	18616982	-204460,4	-757956,2	14430226	-14430226
4KB30X30	bawah	4000	3500	3750	4146070,9	1541012,6	16045593	-16045593	349817,45	412242,34	-13450132	13450132
4KB30X30	atas	1200		250	-11610024	-1330735	622766,56	-622766,6	-24759626	-2406556	-484843,2	484543,17
4KB30X30	bawah	1200	750	1000	-3224876	-553362,5	-1640511	1640510,9	16975272	-706760,8	-1629362	1629362
4KB30X30	atas	1200		200	-5617322	-1102194	-1186487	1186487,5	18654643	-93052,27	1563846,6	-1563847
4KB30X30	bawah	1200	750	950	-13617976	-2040813	1208703,9	-1208704	-22728527	-2068699	523202,8	-523202,8
4KB30X30	atas	1200		250	3526896,8	137235,33	-2278550	2278549,5	-26827372	-3466541	-8035444	8035444,3
4KB30X30	bawah	1200	750	1000	-2695774	-309240,5	-2742721	2742720,6	-27970,04	-304226	-5493463	5493462,9
4KB30X30	atas	1200		200	-2990911	-410104,7	-1954100	1954099,9	8144857,4	1436946,1	5552789,4	-5552789
4KB30X30	bawah	1200	750	950	2508505,4	170788,63	-1156560	1156559,3	-17297356	-1305054	5646743,3	-5646743
4KB30X30	atas	1200		200	-3761574	-109398,2	-1987297	1987296,7	-4008694	-380758,5	5572099,3	-5572099
4KB30X30	bawah	1200	750	950	2346810,4	7315,2	-2799480	2799479,8	24580420	3625633,9	9173831,6	-9173832
4KB30X30	atas	1200		200	-2641974	54850,87	-1844157	1844156,8	5186721,7	1031072,4	6070564,3	-6070564
4KB30X30	bawah	1200	750	950	1539596,8	-185761,3	-891568,4	891588,37	-24775931	-3351495	3708785,7	-3708786
4KB30X30	atas	1200		200	34205934	43953,57	-2205746	2205746	-8784357	-852725,5	-812123	812123,02
4KB30X30	bawah	1200	750	950	4803958,3	137210,46	-2979069	2979068,3	11435553	945904,02	1624926,4	-1624926
4KB30X30	atas	1200		200	4384125	15591,81	-1046752	1046752	-6473696	-539795,6	718286,18	-718286,2
4KB30X30	bawah	1200	750	950	6451236,3	448386,25	-3059733	3059733,2	6779009,6	1071768,7	208665,96	-208666
4KB30X30	atas	1200		200	4077308,5	-194227,5	-1107434	1107433,7	6781128,2	890909,76	2261015,4	-2261015
4KB30X30	bawah	1200	750	950	6852352,2	180003,02	-3218137	3218136,6	-9200842	-1485800	-4953731	4953730,7
4KB30X30	atas	1200		200	38518616	-44564,61	-2642689	2642689	6662205,7	667621,67	359631,73	-359631,7
4KB30X30	bawah	1200	750	950	-2451810	-996992,7	-3575678	3575678,3	-8787961	-110633,3	3879544,1	-3879544
4KB30X30	atas	1200		200	-34063175	-23575,9	-2198134	2198133,5	-6832022	-657785	-868218,9	868218,91
4KB30X30	bawah	1200	750	950	-4876179	-176503,6	-2988649	2988649,4	11543347	961026,23	1747116,3	-1747116
4KB30X30	atas	1200		250	-6430746	-445904,5	-3042646	3042648,2	-6850978	-1081253	-344110,3	344110,27
4KB30X30	bawah	1200	750	1000	-4362861	-35141,16	-1049976	1049975,6	8773049,5	560194,61	-577102,6	577102,64
4KB30X30	atas	1200		200	-4566699	119646,96	-604439,4	604439,43	10205958	1059621,6	3250807,2	-3250807
4KB30X30	bawah	1200	750	950	-7532788	-663159,3	-1710469	1710468,6	-6508910	-2009824	-8515458	8515458,4
4K930X30	atas	1200		200	-38044919	60151,31	-2859403	2859403,2	8434787,7	794351,91	830505,4	-830505,4
4KB30X30	bawah	1200	750	950	2505322,7	1255013,2	-4398235	4398234,7	-7872061	676994,16	8530472,5	-8530472
4KB30X30	atas	1200		250	-2662418	-15859,85	-2798477	2798477,3	-23435701	-3686515	-9303720	9303720
4KB30X30	bawah	1200	750	1000	3847713,5	109934,52	-2002086	2002086,1	3128238,6	346744,27	-5719378	5719378
4KB30X30	atas	1200		200	2530284,2	-84337,51	-1735059	1735059	4849565,1	1061495,2	6206529,8	-6206530
4KB30X30	bawah	1200	750	950	-1526322	249620,73	-1183162	1183161,5	-23130177	-3351715	3758455,6	-3758456
4KB30X30	atas	1200		250	-3131729	-114794,2	-2291168	2291167,8	-25681212	-3590895	-8249682	8249682,3
4KB30X30	bawah	1200	750	1000	2583051,2	280690,28	-2747150	2747150,1	-1018477	-404221,4	-5737515	5737515,3
4KB30X30	atas	1200		200	2948542,7	392607,07	-1761653	1761653,3	7888594,7	1576657,3	5809098,3	-5809098
4KB30X30	bawah	1200	750	950	-2378085	177240,3	-1352965	1352964,7	-15581575	-1271259	5793316,9	-5793317
4KB30X30	atas	1200		250	11507164	1328895,8	639501,15	-639501,2	-24884078	-2386829	-518428,5	518428,54
4KB30X30	bawah	1200	750	1000	2384760,7	515155,09	-1641433	1641433,4	15952320	-742322,5	-1649427	1649427,2
4KB30X30	atas	1200		200	5434472,1	1117538,2	-1070098	1070098,5	19084344	-34693,54	1606618,9	-1606619
4KB30X30	bawah	1200	750	950	13584222	2070201,7	1024242,6	-1024243	-22322460	-1863689	755693,86	-755693,9
4KB30X30	atas	4000		250	862026,31	972121,84	-22210576	22210576	2600937,4	-219934,5	23117818	-23117818
4KB30X30	bawah	4000	3500	3750	2791831,1	-801157,2	22542076	-22542076	-7154143	95135,59	-23554446	23554446
4KB30X30	atas	4000		250	3275294,2	1576377,9	-18543973	18543973	1676896,6	-313438,5	15454627	-15454627
4KB30X30	bawah	4000	3500	3750	-4263308	-1538414	16014232	-16014232	-1258500	85722,36	-14191980	14191980
4KB30X30	atas	4000		250	-1738762	-1019946	-20505433	20505433	6416364,5	735014,58	22879051	-22879051
4KB30X30	bawah	4000	3500	3750	-2386741	656925,28	19370953	-19370953	-10511516	-830479,3	-22979098	22979098
4KB30X30	atas	4000		250	-2237365	-793685	-16848207	16848207	5888460,4	824482,49	14249635	-14249635
4KB30X30	bawah	4000	3500	3750	3023996,8	722530,95	14995098	-14995098	-4836210	-657534,7	-13349234	13349234
6K30X50	atas	1000		250	17076941	6550484,9	-1,1E+08	119458124	4277184	1327703,3	22079067	-22079067
6K30X50	bawah	1000	400	650	22483891	8709314,7	-76590470	76590470	-7079151	-2575469	-19400980	19400980
6K30X50	atas	3000		350	18698215	5772,68	-54716612	54716612	1321851,3	4860160,6	50555820	-50555820
6K30X50	bawah	3000	2400	2750	-29315618	-3903137	140144588	-1,4E+08	-12605669	-4549124	-52236396	52236396
6K30X50	atas	1000		250	99237056	20869906	-32281014	32281014	9591042,8	3400101,8	430511,82	-430511,8
6K30X50	bawah	1000	400	650	83014817	19244862	-21849810	21849810	-9105050	-3544630	-30146203	30146203

BK30X50	atas	3000		250	-17522625	-9497511	-34114530	34114530	18568931	6134524	40444206	-40444206
BK30X50	bawah	3000	2400	2750	-84032116	-9013036	23629405	-23629405	-16525199	-5816762	-39086700	39086700
BK30X50	atas	3310		200	18566014	261082,78	18101862	18101862	-135937,5	942809,41	19572467	-19572467
BK30X50	bawah	3310	2760	2960	12007517	5715117,5	3626506,5	-3626506,5	-19337,181	-1689061	-22613243	22613243
BK30X50	atas	590		250	-4181552	445075	-5786512	5786512,3	2965108,8	1734436,7	18831099	-18831099
BK30X50	bawah	630	240	490	-3489572	-272799,1	-5053468	5053469,1	1339047	1418931,2	8965125	-8965125
BK30X50	atas	1000		250	-17463582	-672804	-1,1E+06	1102537,25	4677973,5	1429871,2	22230356	-22230356
BK30X50	bawah	1000	400	650	-2121574	-1481176	-1887746	1887746,4	-1283564	2832,06	1553104	-1553104
BK30X50	atas	3000		250	-16232646	570992,6	-54745366	54745366	12434081	4685465,6	50666523	-50666523
BK30X50	bawah	3000	2400	2750	-84763335	-7915176,4	14017783,1	-1,4E+06	-1178428	-4354950	-52319053	52319053
BK30X50	atas	1000		250	-9918362	-2054094,7	-2211174,2	2211174,2	960913,75	2295465,3	379363,43	-379363,4
BK30X50	bawah	1000	400	550	-8159861,1	-1900031,6	-2180740,5	2180740,5	-847180,9	-3616946	30240896	-30240896
BK30X50	atas	3000		250	-16215833	9803077,1	-34354405	34354405	15275691	5073046,2	40554315	-40554315
BK30X50	bawah	3000	2400	2750	-83462351	8239861,5	23849105	-23849105	-15255,067	-5761430	-30147125	30147125
BK30X50	atas	3310		200	-15422156	-2705283	-1856831	17856831	1184801,21	916250,31	15788186	-15788186
BK30X50	bawah	3310	2760	2960	-10946373	-5461443	3609803,5	-3609803	-354721,4	-1710768	-23270163	23270163
BK30X50	atas	590		250	4548886,3	504359,47	-6853214	6853213,7	2307257	1710090,9	13485612	-13485612
BK30X50	bawah	590	240	490	3956227,2	395294,69	-4989797	4989797,2	1444214	1374555,9	9800514,8	-9800515
K30X25	atas	4000		250	8328893,8	870519,86	-14268338	14268338	2936840,1	734699,16	18433012	-18433012
K30X25	bawah	4000	3500	3750	-3006165	-758150,2	10526916	-10526916	-2794902	-714513,1	-16554190	16554190
K30X25	atas	4000		250	4040360,8	1056044	-6873391	6873381,4	3227200,1	666440,94	11398769	-11398766
K30X25	bawah	4000	3500	3750	-3736455	-987045	6041518,4	-6041518	-2960879	-656565	-11028936	11028936
K30X25	atas	4000		250	3136085,9	1071522,5	-2749514	2749514,4	1747106,7	529829,81	4051880,5	-4051881
K30X25	bawah	4000	3500	3750	-3421203	-938621,3	2189860,8	-2189861	-2125575	-467645,8	-5434786	5434786,1
K30X25	atas	3300		350	2319717,4	693492,82	-6607420	6607420,3	2080322,8	648196,04	24346436	-24346435
K30X25	bawah	3300	2600	2850	-2171022	-786890,7	8451632,8	-8451633	-2780512	-757282,1	-24433580	24433580
K30X25	atas	4000		250	5677009,6	2270316	-12116629	12116629	3096917,6	46599,29	9957860,2	-9957860
K30X25	bawah	4000	3500	3750	-5552643	-2188327	11819223	-11819223	-2771882	-97591,61	-9288934	9288933,7
K30X25	atas	3310		200	2308138,5	982416,43	-8818363	8818362,8	1252344,3	148175,5	4328533,5	-4328533
K30X25	bawah	3310	2860	3060	-2193568	-809861,1	8719668,7	-8719669	-4125027	-255791	-3256265	3256264,9
K30X25	atas	4000		250	6658458,2	2257571,6	-49/3224	49/3224,3	-1213515	-266706,2	13701111	-13701111
K30X25	bawah	4000	3500	3750	-5912939	-2193819	4725254,9	-4725255	-992626,2	38049,26	-2011641	2011640,6
K30X25	atas	4000		250	2363840	904543,72	-24248820	24248820	405677,67	376204,66	15374238	-15374238
K30X25	bawah	4000	3500	3750	-2207719	-839840,4	24692233	-24692233	-499125,3	-432439,7	-14914263	14914263
K30X25	atas	4000		250	5400063,6	2132833,3	-18819366	18819366	2149364,5	174694,03	15129356	-15129356
K30X25	bawah	4000	3500	3750	-5218700	-2067675	18578900	-18578900	-2277882	-22994,3	-15854819	15854819
K30X25	atas	4000		250	2138468,5	893934,95	-15832216	15832216	-155417,9	246378,82	9401115,1	-9401116
K30X25	bawah	4000	3500	3750	-2049536	-857494,7	16343980	-16343980	-386451	-236025,4	-8701035	8701034,8
K30X25	atas	4000		250	-2664016	-1031384	-17297785	17297785	6950869,2	1822603,2	18101758	-18101758
K30X25	bawah	4000	3500	3750	2630434,1	1043909,5	16698060	-16698060	-6725376	-1575990	-18254186	18254186
K30X25	atas	4000		250	-2913005	-994370,9	-12021083	12021083	6174113,7	1420239,7	10811490	-10811490
K30X25	bawah	4000	3500	3750	2673616,5	1032317	11101185	-11101185	-6503755	-1520992	-10739672	10739672
K30X25	atas	4000		250	-6038737	-1627865	-6441068	6441068,8	5810984,4	1110204	5568460,7	-5568461
K30X25	bawah	4000	3500	3750	4566668,9	1924040,7	5590814	-5590814	-4437020	-480482,5	-4762305	4762305,4
K30X25	atas	4000		250	-326773	-184709,1	-23012035	23012035	5739786,8	856861,07	11063587	-11063587
K30X25	bawah	4000	3500	3750	319753,18	163006,93	23129468	-23129468	-5780151	-979793,3	-11302849	11302849
K30X25	atas	4000		250	181446,56	-38848,28	-15289272	15289272	7173057,6	1196202,9	9426865,5	-9426866
K30X25	bawah	4000	3500	3750	191775,34	131739,17	13412366	-13412366	-7019610	-1227672	-8439645	8439643,4
K30X25	atas	4000		250	5754448,6	1185415	-6600096	6600095,9	636152,56	498070,9	2820853,5	-2820854
K30X25	bawah	4000	3500	3750	-2606119	-493725,4	7024410	-7024410	-695113,7	517934,36	-3021906	3021907,5
K30X25	atas	4000		250	1264812,8	406010,07	-23022490	23022490	5519205,1	812037,32	11104840	-11104840
K30X25	bawah	4000	3500	3750	-1255943	-404829,4	23139916	-23139916	-5558655	-934718,6	-11345491	11345491
K30X25	atas	4000		250	211629,05	142189,55	-15287702	15287702	7049978,9	1172064	9442470	-9442470
K30X25	bawah	4000	3500	3750	-591032,6	-237574,4	15410138	-15410138	-6896818	-1204695	-9462868	9462866,2
K30X25	atas	4000		250	-5606884	-1149454	-6577214	6577213,5	679961,32	-37849,1	333284,5	-333284
K30X25	bawah	4000	3500	3750	2457188,8	451947,71	7015455,1	-7015455	-317806	422647,79	-3392251	3392251,3
K30X25	atas	4000		250	3260787,5	1201600,9	-17309402	17309402	6543506	1662927,8	18284012	-18284012
K30X25	bawah	4000	3500	3750	-3263225	-1202310	16707494	-16707494	-6455524	-1617146	-18440947	18440947
K30X25	atas	4000		250	3283226,3	1053239,5	-12018662	12018662	6206747,3	1449357,1	10925853	-10925853
K30X25	bawah	4000	3500	3750	-3043248	-1092386	11092997	-11092997	-6207739	-1571629	-10857311	10857311
K30X25	atas	4000		250	8121586,3	1858366,5	-6442442	6442442,5	5970947,2	1182043,6	5742562,2	-5742562
K30X25	bawah	4000	3500	3750	-4761095	-1341479	5600874	-5600874	-5062331	-931907,2	-4920802	4920802,2
K30X25	atas	4000		250	-9788166	-3607905	-11511986	11511986	2648318	259863,34	19240795	-19240795
K30X25	bawah	4000	3500	3750	10055544	3600029,9	9849207,7	-9849208	-2608146	-309187,2	-19160602	19160602
K30X25	atas	4000		250	-10187283	-3802764	-8144311	8144311,1	2739853,3	99208,37	11975293	-11975293
K30X25	bawah	4000	3500	3750	10122860	3578279,3	6573045	-6573045	-2606009	-161696,5	-11595137	11595137
K30X25	atas	4000		250	-12738596	-4456240	-3754170	3754170,2	2051503,4	64471,92	4443829,6	-4443830
K30X25	bawah	4000	3500	3750	11105470	3912891,9	2539362,6	-2539363	-2118677	-41716,18	-3763978	3763978,6

Keterangan Momen Kolom

1. Kolom yang ditinjau
2. Letak yang ditinjau
3. l = Panjang kolom
4. ln = panjang bersih kolom
5. Lokasi yang ditinjau
6. MD = Momen pada kolom akibat beban mati sejajar sb - x
7. ML = Momen pada kolom akibat beban hidup sejajar sb - x
8. Mexka = Momen pada kolom akibat beban gempa kanan sejajar sb - x
9. Mexki = Momen pada kolom akibat beban gempa kiri sejajar sb - x
10. MD = Momen pada kolom akibat beban mati sejajar sb -y
11. ML = Momen pada kolom akibat beban hidup sejajar sb - y
12. Meyka = Momen pada kolom akibat beban gempa kanan sejajar sb - y
13. Meyki = Momen pada kolom akibat beban gempa kiri sejajar sb - y

Lampiran Gaya Aksial Kolom

FRAME	ELEMEN	ND	NL	Nex	Ney
1	2	3	4	5	6
K1H1	1K60X60	-1165227	-176386,7	30930,37	212499,77
	1K60X60	-1152068	-176386,7	30930,57	212499,77
K1H10	1K60X60	-139949,2	-9016,01	-6595,1	439,96
	1K60X60	-136961,8	-9016,01	-6595,1	439,96
K1H11	1K60X60	-1033931	-192735,9	206946,7	91400,28
	1K60X60	-1020963	-192735,9	206946,7	91400,28
K1H12	1K60X60	-834501,1	-138232	207709,9	110041,76
	1K60X60	-819187	-138232	207709,9	110041,76
K1H13	1K60X60	-663141,1	-81819,36	117999,4	11224,04
	1K60X60	-672578,1	-81819,36	117999,4	11224,04
K1H14	1K60X60	-540380	-73172,19	53866,33	-42571,43
	1K60X60	-558726,1	-73172,19	53866,33	-42571,43
K1H15	1K60X60	-420636,8	-80079,28	11600,53	-36891,12
	1K60X60	-440073,6	-80079,28	11600,53	-36891,12
K1H16	1K60X60	-197275,1	-21460,76	-1592,65	-10761,49
	1K60X60	-217301,1	-21460,76	-1592,65	-10761,49
K1H2	1K60X60	-1022812	-157923,1	26421,49	171470,49
	1K60X60	-1038126	-157923,1	26421,49	171470,49
K1H3	1K60X60	-869620,3	-131701,2	38025,66	113096,57
	1K60X60	-864063,3	-131701,2	38025,66	113096,57
K1H4	1K60X60	-795096,5	-119691,9	89963,3	86542,35
	1K60X60	-797453,5	-119691,9	89963,3	86542,35
K1H5	1K60X60	-558620	-77466,07	-53226,16	81130,99
	1K60X60	-572656,1	-77466,07	-53226,16	81130,99
K1H6	1K60X60	-489179,2	-86212,95	-1902,45	17436,85
	1K60X60	-491535,2	-86212,95	-1902,45	17436,85
K1H7	1K60X60	-306494,9	-21367,96	-26398,56	19199,13
	1K60X60	-320630,9	-21367,96	-26398,56	19199,13
K1H8	1K60X60	-235737,1	-10081,74	4952,86	-8380,19
	1K60X60	-238882,1	-10081,74	4952,86	-8380,19
K1H9	1K60X60	-165486,8	-9175,18	-1593,77	4268,7
	1K60X60	-179661,5	-9175,18	-1593,77	4268,7
K1J1	1K60X60	-1163789	-176831,3	-30825,89	213926,94
	1K60X60	-1151420	-176831,3	-30825,89	213926,94
K1J10	1K60X60	-133806	-8918,05	6583,72	731,92
	1K60X60	-135807,7	-8918,05	6583,72	731,92
K1J11	1K60X60	-1030536	-192412,6	-206042,8	94222,19
	1K60X60	-1018169	-192412,6	-206042,8	94222,19
K1J12	1K60X60	-832716,1	-138272,4	-207816,5	112436,97
	1K60X60	-817402,1	-138272,4	-207816,5	112436,97
K1J13	1K60X60	-666128,1	-80639,03	-118089,2	12747,6
	1K60X60	-674666,1	-80639,03	-118089,2	12747,6
K1J14	1K60X60	-541981,2	-73762,7	-54166,24	-41192,35
	1K60X60	-561418,2	-73762,7	-54166,24	-41192,35
K1J15	1K60X60	-421640,7	-60166,53	-11998,6	-34846,9
	1K60X60	-440977,7	-60166,53	-11998,6	-34846,9
K1J16	1K60X60	-193893,2	-20636,48	1057,59	-6541,09
	1K60X60	-213919,2	-20636,48	1057,59	-6541,09
K1J2	1K60X60	-1022891	-157976,6	-26309,22	171305,98
	1K60X60	-1038006	-157976,6	-26309,22	171305,98
K1J3	1K60X60	-863867,8	-131702,8	-37966,35	112545,47
	1K60X60	-883304,8	-131702,8	-37966,35	112545,47
K1J4	1K60X60	-794466,6	-119778,4	-89929,68	86462,24
	1K60X60	-796821,8	-119778,4	-89929,68	86462,24
K1J5	1K60X60	-559989,6	-77521,06	53240,03	51772,57
	1K60X60	-574125,6	-77521,06	53240,03	51772,57
K1J6	1K60X60	-460271,5	-66062,52	1867,38	17827,9
	1K60X60	-492627,6	-66062,52	1867,38	17827,9
K1J7	1K60X60	-307914,1	-21209,67	26366,94	19784,39
	1K60X60	-322050,1	-21209,67	26366,94	19784,39

K1J6	1KB50X50	-296982,3	-9983,76	-4976,13	-5090,5
	1KB50X50	-206837,9	-9983,75	-4976,13	-5098,5
K1J9	1KB50X50	-166142,4	-9041,54	1561,46	4729,69
	1KB50X50	-179857,3	-9041,54	1561,46	4729,69
K2A1	KB50X45	-650671,6	-68310,61	241939,3	358121,26
	KB50X45	-639539,5	-68310,61	241939,3	358121,26
K2A10	KB50X45	-214610,1	-21575,69	31366,35	-443,68
	KB50X45	-232103,4	-21575,69	31366,35	-443,68
K2A11	KB50X45	-62258,03	1932,82	3966,41	4201,45
	KB50X45	-76888,79	1932,82	3966,41	4281,45
K2A12	KB50X45	-72748,73	-3360,27	9340,04	7795,45
	KB50X45	-87374,48	-3360,27	9340,04	7795,45
K2A13	KB50X45	-21308,99	-3360,25	1950,73	7197,84
	KB50X45	-22581,23	-3360,25	1960,73	7197,84
K2A2	KB50X45	-770621,5	-96067,52	302447,7	-179221,26
	KB50X45	-759491,4	-96067,52	302447,7	-179221,26
K2A3	KB50X45	-530068,9	-53089,22	189389,7	276556,74
	KB50X45	-544052,5	-53089,22	189389,7	276556,74
K2A4	KB50X45	-596892	-74545,13	222432,7	-128674,16
	KB50X45	-610574,6	-74545,13	222432,7	-128674,16
K2A5	KB50X45	-423062,5	-40258,98	131144,3	178358,76
	KB50X45	-440525,8	-40258,98	131144,3	178358,76
K2A6	KB50X45	-495210,5	-58215,21	153941,2	-61503,53
	KB50X45	-512704,3	-58215,21	153941,2	-61503,53
K2A7	KB50X45	-297100,9	-25973,18	70846,17	93977,42
	KB50X45	-314803,3	-25973,18	70846,17	93977,42
K2A8	KB50X45	-354399,3	-40218,75	81468,79	-24549,75
	KB50X45	-371892,6	-40218,75	81468,79	-24549,75
K2A9	KB50X45	178650,9	11521,39	27290,27	33644,49
	KB50X45	-194144,2	-11521,39	27290,27	33644,49
K2C1	KB50X45	-695156,7	-84423,26	164891,7	149427,65
	KB50X45	-564024,7	-84423,26	164891,7	149427,65
K2C10	KB50X45	-308896,5	-55092,87	-2044,82	9982,55
	KB50X45	-326869,8	-55092,87	-2044,82	9982,55
K2C11	KB50X45	-117452,5	-19071,73	-1163,34	7631,89
	KB50X45	-132083,4	-19071,73	-1163,34	7631,89
K2C12	KB50X45	-1130892	-262125,6	-83232,49	-193117,36
	KB50X45	-1119860	-262125,6	-83232,49	-193117,36
K2C13	KB50X45	-994775	-222676,1	-71141,17	-160619,64
	KB50X45	-1003556	-222676,1	-71141,17	-160619,64
K2C14	KB50X45	-811457,4	-182826,3	-55635,54	-114255,39
	KB50X45	-828950,7	-182826,3	-55635,54	-114255,39
K2C15	KB50X45	-590428,6	-131317,2	-33441,53	-55066,64
	KB50X45	-607922	-131317,2	-33441,53	-55066,64
K2C16	KB50X45	-381276,5	-79537,38	-15648,99	-14760,93
	KB50X45	-378771,8	-79537,38	-15648,99	-14760,93
K2C17	KB50X45	-143338,3	-28160,94	-2475,14	3704,2
	KB50X45	-157969,1	-28160,94	-2475,14	3704,2
K2C18	KB50X45	-48365,34	-11537,39	-786,4	4312,87
	KB50X45	-50627,68	-11537,39	-786,4	4312,87
K2C2	KB50X45	-489052,3	-70740,69	113924,5	113307,08
	KB50X45	-502884,9	-70740,69	113924,5	113307,08
K2C3	KB50X45	-358472,9	-53618,21	60721,69	67910,42
K2C4	KB50X45	-376966,2	-53618,21	60721,69	67910,42
	KB50X45	-196102,1	-33984,74	31960,55	40472,83
	KB50X45	-213595,4	-33984,74	31960,55	40472,83
K2C5	KB50X45	-81604,36	-14569,01	10166,88	19048,77
	KB50X45	-109097,7	-14569,01	10166,88	19048,77
K2C6	KB50X45	-1178089	-241844,9	-131424,6	17990,46
	KB50X45	-1167157	-241844,9	-131424,6	17990,46
K2C7	KB50X45	-979983,5	-192197,2	-97212,7	18015,93
	KB50X45	-9963766,1	192197,2	-97212,7	18015,93
K2C8	KB50X45	-747015	-143557,1	-54122,83	18437,24
	KB50X45	-764608,3	-143557,1	-54122,83	18437,24

K2C5	KB50X45	-497443,3	-5337[illegible],78	-22[illegible],57	[illegible]
	KB50X45	-514942,8	-90372,75	-3[illegible],57	12580,35
K2D1	KB50X45	-1200958	-271121,3	-4725,47	-19061,29
	KB50X45	-1214090	-271121,3	-4725,47	-19061,29
K2D10	KB50X45	-1141383	-396420,8	-23227,67	-102914,66
	KB50X45	-1158576	-396420,8	-23227,67	-102914,66
K2D11	KB50X45	-806963,4	-210739,2	-17340,78	-61654,87
	KB50X45	-822456,7	-210739,2	-17340,78	-61654,87
K2D12	KB50X45	-598242,2	-125411,1	-13006,29	-30278,37
	KB50X45	-609738,7	-125411,1	-13006,29	-30278,37
K2D2	KB50X45	-960296,1	-215004,7	7631,15	-10688,71
	KB50X45	-991021,7	-215004,7	7631,15	-10688,71
K2D25	KB50X45	-216152,4	-45047,87	-7934,16	-9849,52
	KB50X45	-230783,1	-45047,87	-7934,16	-9849,52
K2D27	KB50X45	-138141,4	-22972,21	2843,71	-5289,16
	KB50X45	-160413,8	-25836,21	2843,71	-5289,16
K2D3	KB50X45	-754848,3	-180500,1	23857,26	-10072,36
	KB50X45	-772541,6	-180500,1	23857,26	-10072,36
K2D4	KB50X45	-515480	-106510,7	10826,37	9066,5
	KB50X45	-532970,3	-106510,7	10826,37	9066,5
K2D5	KB50X45	-311970	-53823,38	6651,15	13950,09
	KB50X45	-329453,3	-53823,38	6651,15	13950,09
K2D6	KB50X45	-106324	-12507,8	7126,33	7837,94
	KB50X45	-120954,7	-12507,8	7126,33	7837,94
K2D7	KB50X45	-55931,7	-9084,55	9845,44	5589,19
	KB50X45	-67303,94	-9084,55	9845,44	5589,19
K2D8	KB50X45	1572490	-419606,1	-31907,06	-113348,56
	KB50X45	-1583822	-419606,1	-31907,06	-113348,56
K2D9	KB50X45	1380984	-356511,9	-28341,63	-114204,52
	KB50X45	-1367201	-356511,9	-28341,63	-114204,52
K2F1	KB50X45	-1309719	-285219,5	-4691,52	156702,84
	KB50X45	-1316697	-285219,5	-4691,52	156702,84
K2F10	KB50X45	-831276,9	-199271	2259,72	-39494,04
	KB50X45	-848769,2	-199271	2259,72	-39494,04
K2F11	KB50X45	-494[illegible]4,1	-110691,8	-512,71	-14723,26
	KB50X45	-511587,4	-110691,8	-512,71	-14723,26
K2F12	KB50X45	-161898,6	-21413,91	-1296,38	342,42
	KB50X45	-168728	-21413,91	-1296,38	342,42
K2F2	KB50X45	-1097785	-228083,2	-5356,13	126041,08
	KB50X45	-1111567	-228083,2	-5356,13	126041,08
K2F3	KB50X45	-872919,7	-171088,9	-7360,67	84240,26
	KB50X45	-889813	-171088,9	-7360,67	84240,26
K2F4	KB50X45	-508663,2	-116704	-4364,68	47095,4
	KB50X45	-525856,5	-116704	-4364,68	47095,4
K2F5	KB50X45	-354012,9	-82229,22	-1603,17	18565,25
	KB50X45	-371506,2	-82229,22	-1603,17	18565,25
K2F6	KB50X45	-114484,7	-8180,02	-1478,06	2299,63
	KB50X45	-96461,33	-8180,02	-1478,06	2299,63
K2F7	KB50X45	-1592062	-402002,7	5383,9	-146563,77
	KB50X45	-1580950	-402002,7	5383,9	-146563,77
K2F8	KB50X45	-1413409	-345059,4	7069,37	-114097,93
	KB50X45	-1399627	-345069,4	7069,37	-114097,93
K2F9	KB50X45	-1173136	-287469,5	6684,66	-72230,97
	KB50X45	-1190628	-287469,5	6684,65	-72230,97
K2G1	KB50X45	-1250966	-265083,5	58567,2	168935,02
	KB50X45	-1239883	-265083,5	58567,2	168935,02
K2G10	KB50X45	-860684,1	-156077,6	6098,8	-2559,29
	KB50X45	-878177,4	-156077,6	6098,8	-2559,29
K2G11	KB50X45	-407603,7	-84218,05	6173,05	-1369,76
	KB50X45	-425109	-84218,05	6173,05	-1369,76
K2G12	KB50X45	-107456,4	-10873,03	2835,26	6137,32
	KB50X45	-125429,8	-10873,03	2835,26	6137,32
K2G2	KB50X45	-1032259	-213280,5	61065,26	132693,66
	KB50X45	-1048036	-213280,5	61065,26	132693,66

K2G5	KB60X45	-780179,8	-162456,7	37964,44	69178,5
	KB50X45	-797873,1	-162456,7	37964,44	69178,5
K2G4	KB60X45	-655821,9	-111241,7	31270,74	50729,6
	KB50X45	-683316,2	-111241,7	31270,74	50729,6
K2G5	KB60X45	-350543,9	-60618,49	8569,39	21686,83
	KB50X45	-366037,2	-60618,49	8569,39	21686,83
K2G6	KB60X45	-91171,96	-7947,71	-296,28	2943,91
	KB50X45	-109195,3	-7947,71	-296,28	2943,91
K2G7	KB60X45	-143807,3	-35307,5,3	283,28	6646,9
	KB50X45	-142844,1	-35307,5,3	283,28	-6646,9
K2G8	KB60X45	-130093,1	-29761,7,4	-12015,85	-4048,48
	KB50X45	-119514,9	-29761,7,1	-12015,85	-4048,48
K2G9	KB60X45	-916077,8	-227113,8	-1134,91	3074,05
	KB50X45	-933571,1	-227113,8	-1134,91	3074,05
K2K1	KB60X45	-1222112	-274300,2	-20041,02	168542,4
	KB50X45	-1210980	-264588,6	58841,85	168542,4
K2K10	KB60X45	-630629,6	-154971,5	-5936,46	-2260,86
	KB50X45	-648122,3	-154971,5	-5936,46	-3260,86
K2K11	KB60X45	-374064,4	-84086,72	-5995,42	-991,88
	KB50X45	-391557,7	-84086,72	-5995,42	991,88
K2K12	KB60X45	-109504,7	-10913,96	-2670,52	6402,64
	KB50X45	-127528,1	-10913,96	-2670,52	6402,64
K2K2	KB60X45	-1009470	-212987,8	-50946,24	133950,65
	KB50X45	-1017253	-212857,8	-50946,24	133950,65
K2K3	KB60X45	-750836	-162120,8	-37680,27	90099,73
	KB50X45	-768309,3	-162120,8	-37680,27	90099,73
K2K4	KB60X45	-535608,3	-111000,7	-31198,05	51287,46
	KB50X45	-563301,6	-111000,7	-31198,05	51287,46
K2K5	KB60X45	320070,8	60459,53	8513,02	22103,49
	KB50X45	-337764,1	-60459,53	-8513,02	22103,49
K2K6	KB60X45	-91346,47	-7956,49	251,78	3002,06
	KB50X45	-109369,8	-7956,49	251,78	3002,06
K2K7	KB60X45	-1412356	-362970,6	-125,69	-8551,23
	KB50X45	-1401223	-352970,6	-126,69	-8551,23
K2K8	KB60X45	-1184812	-289686,6	12213,74	-4006,09
	KB60X45	-1170529	-289686,6	12213,74	-4006,09
K2K9	KB60X45	-888372,5	-227128	1305,05	3304,51
	KB50X45	-905865,8	-227128	1305,05	3304,51
K2L1	KB60X45	-599388,7	-57396,89	-98660,13	155661,42
	KB60X45	-588872,7	-57396,89	-98660,13	155661,42
K2L10	KB60X45	-1137618	-287960,1	-7449,48	-73206,07
	KB60X45	-1155111	-287960,1	-7443,48	-73206,07
K2L11	KB60X45	-798814,6	-199451,2	-2901,04	-40210,97
	KB50X45	-816308,1	-199451,2	-2901,04	-40210,97
K2L12	KB60X45	-461801,3	-111196	-78,05	-15102,25
	KB60X45	-479024,6	-111196	-78,05	-15102,25
K2L13	KB60X45	-151901,2	-21280,25	1198,99	389,27
	KB60X45	-169924,6	-21280,25	1196,99	389,27
K2L2	KB60X45	-1296386	-265246,4	4661,22	158933,3
	KB60X45	-1297,054	-265246,4	4661,22	158933,3
K2L3	KB60X45	-1066564	-228163,3	5278,87	126790,12
	KB60X45	-1080346	-228163,3	5278,87	126790,12
K2L4	KB60X45	-838977,6	-171264,9	7245,11	85371,61
	KB60X45	-856470,9	-171264,9	7245,11	85371,61
K2L5	KB60X45	-578450,2	-117012	4133,49	47674,24
	KB60X45	-595943,6	-117012	4133,49	47674,24
K2L6	KB60X45	-324313	-62882,78	1252,39	18346,98
	KB60X45	-341806,3	-62882,78	1252,39	18346,98
K2L7	KB60X45	-114235,6	-8091,25	1457,05	2459,89
	KB60X45	-96212,25	-8091,25	1457,05	2459,89
K2L8	KB60X45	-1578345	-402218,6	-6104,69	-148764,05
	KB60X45	-1567213	-402218,6	-6104,69	-148764,05
K2L9	KB60X45	-1399620	-345160,8	-7810,67	-115767,07
	KB60X45	-1385840	-345160,8	-7810,67	-115767,07

K2N1	KB50X45	-1177280	-271505,6	5609,64	-10601,97	
	KB50X45	-1166148	-271505,6	5609,84	-10601,97	
K2N1U	KB50X45	-1121066	-301665,3	17887,7	-107737,04	
	KB50X45	-1138552	-301665,3	17887,7	-107737,04	
K2N11	KB50X45	-820808,2	-214735,7	13391,84	-64415,4	
	KB50X45	-838501,5	-214735,7	13391,84	-64415,4	
K2N12	KB50X45	-519396,7	-127886,5	10423,27	-30659,5	
	KB50X45	-536890	-127886,5	10423,27	-30659,5	
K2N13	KB50X45	-221921,8	-47319,74	6624,85	-11456,02	
	KB50X45	-236562,5	-47319,74	6624,85	-11456,02	
K2N14	KB50X45	-168706,8	-27539,16	-3320,86	-7354,77	
	KB50X45	-184979,1	-27539,16	-3320,86	-7354,77	
K2N2	KB50X45	-942726,8	-215410,2	-6626,39	-14166,24	
	KB50X45	-960509,2	-215410,2	-6626,39	-14166,24	
K2N3	KB50X45	-716282,3	-160941,7	-22724,3	-14043,32	
	KB50X45	-732785,8	-160941,7	-22724,3	-14043,32	
K2N4	KB50X45	-521987,1	-107242,1	-9799,43	3646,12	
	KB50X45	-538460,4	-107242,1	-9799,43	3646,12	
K2N5	KB50X45	-316298,5	-54624,86	-5539,5	9068,51	
	KB50X45	-333791,8	-54624,86	-5539,5	9068,51	
K2N6	KB50X45	-105137,5	-12099,33	-6981,17	6215,73	
	KB50X45	-119768,3	-12099,33	-6981,17	6215,73	
K2N7	KB50X45	-85001,85	-8803,89	-8211,68	5791,4	
	KB50X45	-66334,1	-8803,89	-8211,66	5781,4	
K2N8	KB50X45	-1557980	-423474	26792,47	-116405,3	
	KB50X45	-1542846	-423474	26792,47	-116405,3	
K2N9	KB50X45	-1366845	-361736,4	23077,85	-119350,17	
	KB50X45	-1353062	-361736,4	23077,85	-119350,17	
K2O1	KB50X45	587983,2	81980,84	164255,5	158174,29	
	KB50X45	-576851,1	-81860,84	-164255,5	158174,29	
K2O10	KB50X45	-316513,9	-54541,15	1174,56	7995,89	
	KB50X45	-334007,2	-54541,15	1174,56	7895,89	
K2O11	KB50X45	-116468,1	-18098,17	870,42	7903,97	
	KB50X45	-131096,9	-18098,17	870,42	7903,97	
K2O12	KB50X45	-129086,5	-322089,8	24462,07	-266091,43	
	KB50X45	-1302007	-322089,8	24462,07	-266091,43	
K2O13	KB50X45	-1151495	-275428,3	24293,42	-226826,44	
	KB50X45	-1165278	-275428,3	24293,42	-226826,44	
K2O14	KB50X45	-948914,9	-229603,3	22293,12	-170395,01	
	KB50X45	-966406,2	-229603,3	22293,12	-170395,01	
K2O15	KB50X45	-888750,6	-163678,7	10003,34	-89315,15	
	KB50X45	-706243,9	-163678,7	10003,34	-89315,15	
K2O16	KB50X45	-425710,4	-98363,21	1764,61	-32407,06	
	KB50X45	-443203,7	-98353,21	1754,61	-32407,06	
K2O17	KB50X45	-177213,4	-32786,4	-2850,01	-3213,29	
	KB50X45	-191944,1	-32783,4	-2850,01	-3213,29	
K2O18	KB50X45	-60171,19	-15818,6	-23,63	2562,39	
	KB50X45	-61443,43	-15816,6	-23,63	2552,39	
K2O2	KB50X45	-483162,8	-88526,01	-11378,6	118787,93	
	KB50X45	-496965,4	-88526,01	-11378,6	118787,93	
K2O3	KB50X45	-366481,6	-52021,12	-50772,43	71442,23	
	KB50X45	-372974,9	-52021,12	-50772,43	71442,23	
K2O4	KB50X45	-194710,8	-32853,78	-32200,09	42873,44	
	KB50X45	-212204,1	-32853,78	-32200,09	42873,44	
K2O5	KB50X45	-92033,18	-13979,66	-10639,28	20369,78	
	KB50X45	-109726,5	-13979,66	-10639,26	20369,78	
K2O6	KB50X45	-1190639	-244036	126937,1	14522,75	
	KB50X45	-1179507	-244036	126937,1	14522,75	
K2O7	KB50X45	-988692	-193524,9	92323,92	15191,04	
	KB50X45	-1003575	-193524,9	92323,92	15191,04	
K2O8	KB50X45	-751116,6	-143072,7	50200,6	17216,81	
	KB50X45	-768809,8	-143072,7	50200,6	17216,81	
K2O9	KB50X45	-507078,3	-99235,43	20636,54	10513,36	
	KB50X45	-525169,8	-99239,43	20636,54	10513,36	

K2P1	KB50X45	-639936	-60563,06	-240821,8	366512,71
	KB50X45	-618865,3	-60563,06	-240821,8	366512,71
K2P10	KB50X45	-568567,1	-57781,7	-62211,33	-50607,68
	KB50X45	-386060,4	-57781,7	-62211,33	-50607,68
K2P11	KB50X45	-223995,8	-31054,2	-25866,45	-14979,8
	KB50X45	-241089,1	-31054,2	-25866,48	-14979,8
K2P12	KB50X45	-92799,82	-4051,26	-6908,25	2827,06
	KB50X45	-107430,6	-4051,26	-6908,25	2827,06
K2P13	KB50X45	-19605,36	-3603,26	-1106,52	7364,26
	KB50X45	20777,89	-3603,26	-1106,52	7364,26
K2P2	KB50X45	-526861,5	60374,41	-130632,1	295472,90
	KB50X45	-540131,1	-60374,41	-130632,1	295472,90
K2P3	KB50X45	-409010,4	-36833,81	-129528,6	185969,36
	KB50X45	-426903,7	-36833,81	-129528,6	185969,36
K2P4	KB50X45	-304120,0	-23090,66	-69496,1	98012,53
	KB50X45	301619,1	-23090,66	-69496,1	98012,53
K2P5	KB50X45	-165390,6	-9904,98	-26446,26	34947,89
	KB50X45	182881,5	-9904,98	-26446,26	34947,89
K2P6	KB50X45	-62201,6	2320,98	-3618,55	4077,87
	KB50X45	-76532,36	2320,98	-3618,55	4077,87
K2P7	KB50X45	-753391,5	-134639,4	-215151,4	-227548,17
	KB50X45	-752259,4	-134639,4	-215151,4	-227548,17
K2P8	KB50X45	-857176,7	-109775,2	-169858,8	-170400,79
	KB50X45	-670959,3	-109775,2	-169858,8	-170400,79
K2P9	3KB45X45	-513135,3	-83939,11	-113378,2	-99524,38
	3KB45X45	-530629,6	-83939,11	-113378,2	-99524,38
K3A1	3KB45X45	-600891,9	-57600,49	98810,16	136346,87
	3KB45X45	-590195,9	-57600,49	98810,16	136346,87
K3A10	3KB45X45	276096,9	19700,57	22387,03	45702,55
	3KB45X45	-292796	-19700,57	-22387,03	45702,55
K3A11	3KB45X45	-106264,5	960,07	-9533,13	17220,96
	3KB45X45	-120835,8	960,07	-9533,13	17220,96
K3A12	3KB45X45	-31309,56	53,9	-3401,03	4448,09
	3KB45X45	-19811,88	53,9	-3401,03	4448,09
K3A2	3KB45X45	-561530,6	-57636,8	76274,57	137585,49
	3KB45X45	-564889,1	-57636,8	76274,57	137585,49
K3A3	3KB45X45	-472372,2	-39377,09	44603,94	109293,96
	3KB45X45	-493841,2	-39377,09	44603,94	109293,96
K3A4	3KB45X45	-276114,2	-19687,53	22375,27	45675,94
	3KB45X45	-292812,4	-19687,53	22375,27	45675,94
K3A5	3KB45X45	-106461,8	943,56	9606,41	17091,03
	3KB45X45	-121013,1	943,56	9606,41	17091,03
K3A6	3KB45X45	-19901,03	30,95	3389,33	4396,67
	3KB45X45	-31398,9	30,95	3389,33	4396,67
K3A8	3KB45X45	-560610,6	-57499,58	-76237,61	137104,58
	3KB45X45	-553060,1	-57499,58	-76237,61	137104,58
K3A9	3KB45X45	-472079,8	-39356,57	-44584,16	109073,4
	3KB45X45	-493548,8	-39356,57	-44584,16	109073,4
K3I1	3KB45X45	-461205	-111624,9	406,83	20831,46
	3KB45X45	-461186,2	-111624,9	406,83	20831,46
K3I2	3KB45X45	-254432,3	-71732,72	-2,17	-576,67
	3KB45X45	-266836,7	-71732,72	-2,17	-576,67
K3I3	3KB45X45	-459532,4	-115618,2	92,68	-682,71
	3KB45X45	-469651,3	-115618,2	92,68	-682,71
K3I4	3KB45X45	-300467,9	-57926,83	63,1	22805,61
	3KB45X45	-288063,6	-57926,83	63,1	22805,61
K4C1	4KB30X30	-239686,5	-16692,29	84680,27	167456,02
	4KB30X30	-228808,6	-16692,29	84680,27	167456,02
K4C2	4KB30X30	-227688	-17133,45	85152,15	137799,13
	4KB30X30	-221538,6	-17133,45	85152,15	137799,13
K4C3	4KB30X30	-199804,1	-11196,47	65467,07	99896,71
	4KB30X30	-207331,5	-11196,47	65467,07	99896,71
K4C4	4KB30X30	-42068,47	-7104,9	30221,56	40000,78
	4KB30X30	-50281,87	-7104,9	30221,56	48800,78

K4G5	4KB30X30	-2770,72	-3834,39	11919,33	11773,32
	4KB30X30	35192,13	-3834,39	11919,33	11773,32
K4D1	4KB30X30	-238106,2	-10491,07	-56708,01	158987,42
	4KB30X30	-237982,1	-10491,07	-56708,01	158987,42
K4D2	4KB30X30	-236507,8	-12852,96	-58945,29	154460,95
	4KB30X30	-230388,4	-12852,96	-58945,29	154460,95
K4D3	4KB30X30	-211282,3	-9364,44	-42103,61	113414,34
	4KB30X30	-218609,7	-9364,44	-42103,61	113414,34
K4D4	4KB30X30	57447,41	-7351,16	-17416,49	54032,49
	4KB30X30	-64888,8	-7351,16	-17416,49	54032,49
K4D5	4KB30X30	37808,89	-4899,16	4058,06	16145,55
	4KB30X30	-46230,39	-4899,16	-4058,06	16145,55
K4E1	4KB30X30	-36905,45	278,03	1107,51	-137,69
	4KB30X30	-24315,15	278,03	1107,51	-137,69
K4F2	4KB30X30	-22441,21	493,54	1061,28	219,67
	4KB30X30	-25031,91	493,54	1061,28	219,67
K4F1	4KB30X30	-46299,48	61,98	-615,14	2101,82
	4KB30X30	-44709,17	61,98	-615,14	2101,82
K4F2	4KB30X30	-49962,62	-1068,98	-843,57	-2187,89
	4KB30X30	-51653,11	-1068,98	-843,57	-2187,89
K4G1	4KB30X30	-40650,44	140,38	-150,76	2245,89
	4KB30X30	-42240,74	140,39	-150,76	2245,89
K4G2	4KB30X30	-39196,02	293,45	446,18	-2279,07
	4KB30X30	-40798,32	293,45	446,16	-2279,07
K4H1	4KB30X30	-90486,02	-3370	-826,19	-4874,29
	4KB30X30	-90486,32	-3370	-826,19	-4874,29
K4H2	4KB30X30	2678,52	3525,31	968,45	5472,76
	4KB30X30	1088,22	3525,31	968,45	5472,76
K4H3	4KB30X30	1388,45	1680,17	2,72	1047,9
	4KB30X30	-201,85	1680,17	2,72	-1047,9
K4H4	4KB30X30	-99617,15	-2048,66	-473,82	502,31
	4KB30X30	-95207,44	-2048,66	-473,82	502,31
K4J1	4KB30X30	-90160,89	-3363,4	826,21	-4999,59
	4KB30X30	-91780,29	-3363,4	826,21	-4999,59
K4J2	4KB30X30	459,75	3496,08	-973,22	5525,43
	4KB30X30	2060,05	3496,08	-973,22	5525,43
K4J3	4KB30X30	6551,35	2166,14	-389,43	1023,11
	4KB30X30	4961,05	2166,14	-389,43	1023,11
K4J4	4KB30X30	-98276,07	-2522,45	834,71	-1546,13
	4KB30X30	-99686,38	-2522,45	834,71	-1546,13
K4K1	4KB30X30	-42160,76	145,08	162,12	2300,26
	4KB30X30	-40670,45	145,08	162,12	2300,26
K4K2	4KB30X30	-39400,78	300,76	-505,18	-2307,37
	4KB30X30	-40891,04	300,76	-505,18	-2307,37
K4L1	4KB30X30	-45996,31	128,93	618,2	2233,99
	4KB30X30	-44406,01	128,93	618,2	2233,99
K4L2	4KB30X30	-49985,66	-1119,05	790,93	-2316,95
	4KB30X30	-51575,96	-1119,06	790,93	-2316,95
K4M1	4KB30X30	-26047,02	262,31	-1096,87	-191,75
	4KB30X30	-24456,72	262,31	-1096,87	-191,75
K4M2	4KB30X30	-23636,8	494,38	-964,11	263,2
	4KB30X30	-25129,1	494,38	-964,11	263,2
K4N1	4KB30X30	-233402,2	-8123,51	66969,99	195840,95
	4KB30X30	-228625,3	-8123,51	66969,99	195840,95
K4N2	4KB30X30	-232082,7	-10607,84	59221,3	162586,1
	4KB30X30	-225933,6	-10607,84	59221,3	162586,1
K4N3	4KB30X30	-207724	-7009,79	42337,14	120421,13
	4KB30X30	-215251,4	-7009,79	42337,14	120421,13
K4N4	4KB30X30	-47233,23	-5027,85	17520,61	59714,19
	4KB30X30	-54664,53	-5027,85	17520,61	59714,19
K4N5	4KB30X30	-30291,83	-2522,72	4003,66	21137,19
	4KB30X30	-37713,23	-2522,72	4003,66	21137,19
K4O1	4KB30X30	-220224,5	-14797,02	-84709,41	175187,21
	4KB30X30	-223447,6	-14797,02	-84709,41	175187,21

K4C2	4KB30X30	-222523,8	-15266,61	-86191,06	144261,4
	4KB40X30	-216174,7	-15268,61	-85181,06	144261,4
K4D3	4KB30X30	-199010,6	-9527,05	-86578,21	104871,73
	4KB30X30	-202538,3	-9537,05	-86578,21	104871,73
K4D4	4KB30X30	-38934,26	-6097,58	-30196,67	51362,55
	4KB30X30	-47555,85	-6097,58	-30196,67	51362,55
K4D5	4KB30X30	-26693,82	-3055,77	-11862,02	12398,25
	4KB30X30	-34014,72	-3046,77	-11862,02	12398,25
K5A1	K40X25	-330893,6	-36196,04	102340,9	-139744,01
	K30X25	-298758,7	-26196,04	102340,9	-139744,01
K5A2	K30X25	-164592,2	-21300,26	93387,96	-111429,83
	K01X25	-194716,5	-21300,26	93387,96	-111429,83
K5A3	K30X25	-140160	-14902,96	55446,52	-80774,36
	K30X25	-146422,8	-14902,96	55446,52	-80774,36
K5A4	K30X25	-99202,02	-11326,42	25017,38	-45342,05
	K30X25	-106817	-11326,45	25017,38	-45342,05
K5A5	K30X25	-56428,83	-6089,34	7785,22	-18781,41
	K30X25	-62543,44	-6089,34	7785,22	-18781,41
K5A6	K30X25	-7847,21	-2569,88	315,06	-5305,89
	K30X25	-14131,7	-2569,88	315,06	-5305,89
K5A7	K30X25	-47464,85	-4791,27	16674,03	5201,54
	K30X25	-52059,05	-4791,27	16674,03	5201,54
K5B1	K30X25	-361542,4	-68598,09	-20322,58	12578,15
	K30X25	-365429,8	-68598,09	-20322,58	12578,15
K5B10	K30X25	-112335,5	-26034,66	915,72	-19839,53
	K30X25	-119500	-26034,66	915,72	-19839,53
K5B11	K30X25	-45108,72	536,59	5772,34	-10611,69
	K30X25	-50162,34	536,59	5772,34	-10611,69
K5B12	K30X25	34134,91	12631,96	2557,05	6697,48
	K30X25	-40369,41	-12631,96	2557,05	-6697,48
K5B2	K30X25	-337919,2	-64136,19	-42892,91	-137349,7
	K30X25	-341363,3	-64136,19	-42892,91	-137349,7
K5B3	K30X25	-298130,1	-53884,42	-10831,42	814,69
	K30X25	-303077,7	-53884,42	-10831,42	814,69
K5B4	K30X25	-294086,4	-58377,99	-40261,76	-117775,88
	K30X25	-299210,2	-58377,99	-40261,76	-117775,88
K5B5	K30X25	-23011,2	-40021,43	109,22	-7645,74
	K30X25	-286298,8	-40021,43	109,22	-7645,74
K5B6	K30X25	-257017	-54572,19	-31412,45	-95809,46
	K30X25	-263289,8	-54572,19	-31412,45	-95809,46
K5B7	K30X25	-166626,3	-27198,62	7318,32	-17136,62
	K30X25	-171710,8	-27198,62	7318,32	-17136,62
K5B8	K30X25	-188715,1	-39799,35	-10291,18	-50766,14
	K30X25	188699,6	-39799,35	-10291,18	-50766,14
K5B9	K30X25	-102887,2	14010,81	9397,68	-18212,91
	K30X25	-100971,7	-14010,81	3397,68	-18212,91
K5C1	K30X25	-99250,21	-30700,1	-16175,74	-56364,42
	K30X25	-103314,3	-30700,1	-16175,74	-56364,42
K5C2	K30X25	-50734,23	-16250,09	-9612,71	-27988,81
	K30X25	-55518,53	-16250,09	-9612,71	-27988,81
K5D1	K30X25	-60403,91	-12769,77	-17356,86	-56921,26
	K30X25	-64468,01	-12769,77	-17356,86	-56921,26
K5D2	K30X25	-23087,57	-6810,19	-6794,84	-27246,53
	K30X25	-28221,87	-6810,19	-6794,84	-27246,53
K5D3	K30X25	-300952,4	-77242,85	25203,18	-186528,07
	K30X25	-286888,3	-77242,85	25203,18	-186528,07
K5G2	K30X25	-260084,6	-71592,84	11746,96	-166423,74
	K30X25	-266208,3	-71592,84	11746,96	-166423,74
K5G3	K30X25	-235592,4	-65529,14	2973,02	-119626
	K30X25	-241855,3	-65529,14	2973,02	-119626
K5G4	K30X25	-172634,1	-47497,54	2453,12	-86085,39
	K30X25	-178716,6	-47497,54	2453,12	-86085,39
K5G5	K30X25	-100100,6	-28568,3	2056,88	-30136,04
	K30X25	-112363,1	-28568,3	2056,88	-30136,04

K5G6	K30X25	-43441,16	-13523,44	1801,01	-12823,33
	K30X25	-55825,65	-13329,44	1801,01	-12823,33
K5H1	K30X25	-313653,4	-76295,74	34114,35	-302239,66
	K30X25	-311689,3	-76295,74	34114,35	-302239,66
K5I12	K30X25	-272150,3	-68361,9	49441,74	-273220,57
	K30X25	-267275,2	-68361,9	49441,74	-273220,57
K5H3	K30X25	-243514,1	-65475,26	37268,55	-124787,39
	K30X25	-249787	-65475,26	37268,55	-124787,39
K5H4	K30X25	-169040,8	-43357,49	21059,77	-36246,26
	K30X25	-174224,9	-43357,49	21059,77	-36246,26
K5H5	K30X25	-34899,48	-22560,45	7530,59	-5494,43
	K30X25	-101084	-22560,45	7530,59	-5494,43
K5H6	K30X25	-44802,34	-8627,2	-3179,94	506,55
	K30X25	-50366,64	-8627,2	-3178,94	506,55
K5I17	K30X25	-270527,5	-76554,45	-34241,08	-302392,16
	K30X25	-311263,8	-76564,45	-34241,08	-302392,16
K5J18	K30X25	-271345,8	-68315	49548,79	-273021,53
	K30X25	-276470,1	-68315	-49548,79	-273021,53
K5J19	K30X25	-243298,7	-66483,93	-37285,56	-124565,67
	K30X25	-249571,5	-66483,93	-37285,56	-124565,67
K5J20	K30X25	-168553,3	-43519,94	-21202,12	-34968,88
	K30X25	-174737,9	-43519,94	-21202,12	-34968,88
K5J21	K30X25	-95635,92	-22884,64	-7390,37	-5885,88
	K30X25	-101780,4	-22884,64	-7390,37	-5885,88
K5J22	K30X25	-45790,92	-9043,55	3435,36	-1689,4
	K30X25	-51921,41	-9043,55	3435,36	-1689,4
K5K1	K30X25	-299721,8	-77064,99	-26321,76	-187116,88
	K30X25	-295857,5	-77064,99	-25321,76	-187116,88
K5K2	K30X25	259491	71548,51	11856,99	159874,19
	K30X25	-264515,3	-71548,51	-11856,99	-156674,16
K5K3	K30X25	-235794,3	-65564,42	-3062,96	-120862,17
	K30X25	-242867,2	-66564,42	-3062,96	-120862,17
K5K4	K30X25	-173325,4	-47575,06	-2504,33	-66974,55
	K30X25	-179509,9	-47575,06	-2804,33	-66974,55
K5K5	K30X25	-108482,8	-28608,93	-2098,76	-30755,04
	K30X25	-115867,3	-28608,93	-2098,76	-30755,04
K5K6	K30X25	-47379,01	-13356,78	-1683,43	-13157,34
	K30X25	-53563,51	-13356,78	-1683,43	-13157,34
K5N1	K30X25	-53172,36	-12357,47	16905,07	-56933,21
	K30X25	-57236,46	-12357,47	16905,07	-56933,21
K5N2	K30X25	-25306,66	-6645,94	8426,79	-28263,18
	K30X25	-30490,96	-6645,94	8426,79	-28263,18
K5O1	K30X25	-109779,9	-37039,15	745,35	-55892,4
	K30X25	-113643,7	-37039,15	745,35	-55892,4
K5O2	K30X25	-53545,98	-19891,8	2913,13	-26849,31
	K30X25	-58570,28	-19891,8	2913,13	-26849,31
K5P1	K30X25	-214584,1	-55954,94	-43618,4	-155814,39
	K30X25	-218658,2	-55954,94	-43618,4	-155814,39
K5P2	K30X25	-166652,4	-48457,23	-34402,5	-139840,28
	K30X25	-191776,7	-48457,23	-34402,5	-139840,28
K5P3	K30X25	-157381,1	-40916,83	-23953,79	-103341,88
	K30X25	-163664	-40916,83	-23953,79	-103341,88
K5P4	K30X25	-115831,7	-30341,18	-14125,48	-68196,19
	K30X25	-122016,2	-30341,18	-14125,48	-68196,19
K5P5	K30X25	-73358,74	-19816,66	-6868,03	-25248,72
	K30X25	-79543,24	-19816,66	-6868,03	-25248,72
K5P6	K30X25	-29492,75	-9613,66	-2192,83	-8773,56
	K30X25	-35687,25	-9613,66	-2192,83	-8773,56
K6H1	6K30X60	-1117931	-241422,3	26154,58	-160221,19
	6K30X60	-1110510	-241422,3	26154,58	-160221,19
K6H2	6K30X60	-930263,4	-176258,9	26047,36	-148106,9
	6K30X60	-939451,8	-176258,9	26047,36	-148106,9
K6I10	6K30X60	-704402,9	-117930,2	33340,7	-98422,98
	6K30X60	-715125	-117930,2	33340,7	-98422,98

K5H4	BK30X50	-337587,4	-95401,42	47271,19	-90804,66	
	BK30X50	599001	-95401,42	47271,19	-90804,66	
K5H5	BK30X50	-424521,2	-95644,66	-6548,65	-22419,54	
	BK30X50	-433000,8	-95644,66	-6548,65	-22419,54	
K5H6	BK30X50	-318840,3	-42799,31	6836,08	-16807,95	
	BK30X50	-300053,9	-42799,31	6836,08	-16807,95	
K5H7	BK30X50	-147432,7	-17185,63	-4562,85	9879,93	
	BK30X50	-155804,3	-17185,63	-4562,85	9879,93	
K5H8	BK30X50	-34560,14	4636,9	4344,45	2968,93	
	BK30X50	-44303,86	4636,9	4344,45	2968,93	
K5H9	BK30X50	-16122,24	4462,82	997,03	11150,04	
	BK30X50	-17070,41	4462,82	997,03	11150,04	
K6J1	BK30X50	-111806	-242362,5	-26169,8	-163969,96	
	BK30X50	-111236	-242362,5	-26169,8	-163969,96	
K6J2	BK30X50	-920704,2	-176229,8	-25040,2	-149635,9	
	BK30X50	-937952,6	-176229,8	-25040,2	-149635,9	
K6J3	BK30X50	-703171,8	-117688,3	-33303,1	-99669,96	
	BK30X50	-714634	-117688,3	-33303,1	-99669,96	
K6J4	BK30X50	-595811,3	-95243,04	-47185,59	-92124,54	
	BK30X50	-597324,9	-95243,04	-47185,59	-92124,54	
K6J5	BK30X50	-424076	-86903,54	6686,52	-24420,57	
	BK30X50	-432067,6	-86903,54	6686,52	-24420,57	
K6J6	BK30X50	-318390,5	-43151,12	-8150,93	-19200,62	
	BK30X50	-319804,2	-43151,12	-8150,93	-19200,62	
K6J7	BK30X50	-147720,4	-17658,12	4759,52	7459,22	
	BK30X50	-169202	-17658,12	4759,52	7459,22	
K6J8	BK30X50	-34415,95	4163,36	-4154,28	310,56	
	BK30X50	-44169,79	4163,36	-4154,28	310,56	
K6J9	BK30X50	16883,24	4110,13	844,49	8791,87	
	BK30X50	-16731,4	4110,13	-844,48	8791,87	

Keterangan **Lampiran** Gaya Aksial Kolom

1. Frame yang ditinjau
2. Elemen yang ditinjau
3. ND = Gaya aksial kolom akibat beban mati
4. NL = Gaya aksial kolom akibat beban hidup
5. Nex = Gaya aksial kolom akbat beben gempa sejajar sb - x
6. Ney = Gaya aksial kolom akibat beban gempa sejajar sb - y

Lampiran Gaya Geser Kolom

ELEMEN	Letak	h	Loc	Sejajar Sumbu-y				Sejajar Sumbu-x			
				VD (N)	VL (N)	Vesika (N)	Vesika (N)	VD (N)	VL (N)	Vesika (N)	Vesika (N)
1	2	3	4	5	6	7	8	9	10	11	12
1K50X50	atas	2100	250	-11579,8	-4195,67	1988,04	90546,85	627,36	387,66	94604,42	-1551,73
1K50X50	bawah		2350	-11579,8	-4195,67	1988,04	90546,85	627,36	387,66	94604,42	-1551,73
1K50X50	atas	2100	250	13729,47	5228,48	2436,21	96007,83	1693,25	-165,95	94096,47	-322,74
1K50X50	bawah		2350	13729,47	5228,48	2436,21	96007,83	1693,25	-165,95	94096,47	-322,74
1K50X50	atas	2600	350	21082,96	6112,11	4361,13	109423,9	8030,36	475,22	133707,81	-663,84
1K50X50	bawah		2950	21082,96	6112,11	4361,13	109423,9	8893,36	575,22	133707,81	-663,84
1K50X50	atas	3300	350	36263,89	7767,06	6272,79	126005,6	-9263,73	-2414,26	-171900,9	427,02
1K50X50	bawah		3650	36263,89	7767,06	6272,79	126005,61	-9263,73	-2414,26	-171900,9	427,02
1K50X50	atas	3300	350	31362,58	5436,43	2537,64	52490,71	-10663,5	-4041,93	-136015,8	-85,57
1K50X50	bawah		3650	31362,83	5436,43	2537,64	52490,71	-10663,5	-4041,93	-136015,8	-85,57
1K50X50	atas	3600	350	-10086,3	-3781,45	1226,81	77052,38	-2433,93	-588,2	-76968,01	3195,46
1K50X50	bawah		3950	-10086,3	-3781,45	1226,81	77052,38	-2433,93	-588,2	-76968,01	3195,46
1K50X50	atas	3300	350	9566,33	3023,83	2804,71	89827,28	2708,88	828,34	91217,46	855,52
1K50X50	bawah		3650	9566,33	3023,83	2804,71	89827,28	2708,88	828,34	91217,46	855,52
1K50X50	atas	400	250	-4213,37	-1352,41	12096,59	58019,73	-2450,99	-1482,92	-128059,8	6913,9
1K50X50	bawah		650	-4213,37	-1352,41	12096,59	58019,73	-2450,99	-1482,92	-128059,8	6913,9
1K50X50	atas	2400	350	16530,81	6994,65	3846,42	117664,1	16256,25	5792,66	-145125,6	2039,85
1K50X50	bawah		2750	16530,81	6994,65	3846,42	117664,1	16256,25	5792,66	-145125,6	2039,85
1K50X50	atas	2100	250	-11468,1	-4059,2	-1949,41	91420,29	-2447,7	-1301,48	94349,35	2406,84
1K50X50	bawah		2350	-11468,1	-4059,2	-1949,41	91420,29	-2447,7	-1301,48	94349,35	2406,84
1K50X50	atas	2100	250	13194,84	5081,34	-2396,95	86089,52	-4705,13	-589,67	93981,56	279,54
1K50X50	bawah		2350	13194,84	5081,34	-2396,95	86089,52	-4705,13	-589,67	93981,56	279,54
1K50X50	atas	2600	350	20663,73	6032,2	-4306,1	109852,3	-13185,2	-1980,42	133907,83	151,72
1K50X50	bawah		2950	20663,73	6032,2	-4306,1	109852,3	-13185,2	-1980,42	133907,83	-151,72
1K50X50	atas	3300	350	35894,56	7747,13	-8187,87	128754	16035,92	3987,32	-171919,5	590,76
1K50X50	bawah		3650	35894,56	7747,13	-8187,87	128754	16035,92	3987,32	-171919,5	590,76
1K50X50	atas	3300	350	30472,62	5254,89	-2489,65	52707,7	15284,85	5106,74	-136328,2	996,91
1K50X50	bawah		3650	30472,62	5254,89	-2489,65	52707,7	15284,85	5106,74	-136328,2	996,91
1K50X50	atas	2600	350	-13053,5	-3706,58	-1192,2	77596,53	3655,89	938,82	-76687,61	-3801,34
1K50X50	bawah		2950	-13053,51	-3706,58	-1192,2	77596,53	3655,89	938,82	-76687,61	-3801,34
1K50X50	atas	3300	350	9206,62	2965,88	-2547,41	90216,19	3968,71	1078,14	-91217,85	-1505,3
1K50X50	bawah		3650	9206,62	2965,88	-2547,41	90216,19	3968,71	1078,14	-91217,85	1505,3
1K50X50	atas	400	250	-1096,31	-622,96	-12046,3	58462,46	9392,09	3041,29	-129084,5	-6835,22
1K50X50	bawah		650	-1096,31	622,96	-12046,3	58462,46	9392,09	3041,29	-129084,5	-6835,22
1K50X50	atas	2400	350	16374,64	6506,7	-3770,4	117782,6	-18058	-5820,05	-144990,4	-3307,85
1K50X50	bawah		2750	16374,64	6506,7	-3770,4	117782,6	-18058	-5820,05	-144990,4	-3307,85
KB50X45	atas	2100	250	-10566,5	-1521,12	245,19	78812,29	-11315,2	-2534,42	56015,62	-531,41
KB50X45	bawah		2350	-10566,5	-1521,12	245,13	78812,29	-11315,3	-2634,42	56015,62	-531,41
KB50X45	atas	2100	250	12891	2893,06	-8131,61	81189,77	-5792,82	-1991,7	62506,25	784,74
KB50X45	bawah		2350	12891	2893,06	-8131,61	81189,77	-5792,82	-1991,7	62506,25	784,74
KB50X45	atas	2600	350	-9851,54	-1809,53	-512,49	66746,78	12921,45	2953,58	-50718,61	682,14
KB50X45	bawah		2950	-9851,54	-1809,53	-512,49	66746,78	12921,45	2953,58	-50718,61	682,14
KB50X45	atas	2600	350	9600,47	2575,24	-4183,82	73753,91	8286,53	2407,17	-44976,62	-1848,65
KB50X45	bawah		2950	9600,47	2575,24	-4183,82	73753,91	8286,53	2407,17	-44976,62	-1848,65
KB50X45	atas	3300	350	-4542,21	-632,89	541,84	68510,94	13174,85	2806,41	-48945,27	1179,29
KB50X45	bawah		3650	-4542,21	-632,89	541,84	68510,94	13174,85	2806,41	-48945,27	1179,29
KB50X45	atas	3300	350	7268,7	2281,64	-440,01	77398,02	8461,98	2429,49	-48168,36	-2116,65
KB50X45	bawah		3650	7268,7	2281,64	-440,01	77398,02	8461,98	2429,49	-48168,36	-2116,65
KB50X45	atas	2100	250	-5084,22	-1400,11	-605,27	81052,73	-9653,8	-2651,52	58177,99	-328,44
KB50X45	bawah		2350	-5084,22	1400,11	-605,27	81052,73	-9653,8	-2651,52	58177,99	-328,44
KB50X45	atas	2100	250	10921,6	3633,28	535,73	81016,79	-5666,78	-2314,04	62691,26	-1003,05
KB50X45	bawah		2350	10921,6	3633,28	535,73	81016,79	-5666,78	-2314,04	62691,26	-1003,05
KB50X45	atas	2600	350	17304,93	5001,4	1865,35	75778,68	7789,44	2937,72	-76385,15	1910,03
KB50X45	bawah		2950	17304,93	5001,4	1865,35	75778,68	7789,44	2937,72	-76385,15	1910,03
KB50X45	atas	3300	350	12000,41	3053,54	878,46	72000,04	6525,11	2954,42	-73639,96	2134,46
KB50X45	bawah		3650	12000,41	3053,54	878,46	72000,04	6525,11	2954,42	-73639,96	2134,46
KB50X45	atas	2600	350	-10209,1	-2289,45	-925,86	76609,23	14848,65	3516,26	-49686,11	821,22
KB50X45	bawah		2950	-10209,1	-2289,49	-928,86	76600,23	14848,65	3516,26	-49686,11	821,22
KB50X45	atas	3300	350	-9553,131	-947,86	-1356,1	78604,29	-53,87	2913,94	-46796,96	700,49
KB50X45	bawah		3650	-9553,13	-947,86	-1356,1	78604,29	-53,87	2913,94	-46796,96	700,49
KB50X45	atas	2100	250	-2562,51	-1250,32	-2077,06	100914,4	-1137,64	-2001,38	63037,88	-870,23
KB50X45	bawah		2350	-2562,51	-1250,32	-2077,06	100914,4	-1137,64	-2001,38	63037,88	-870,23
KB50X45	atas	2600	350	-5777,5	-2193,31	-2956,49	100677,3	1284,22	2250,84	-62074,14	1175,75
KB50X45	bawah		2950	-5777,5	-2193,31	-2956,49	100677,3	1284,22	2250,84	-62074,14	1175,75
KB50X45	atas	3300	350	-212,81	-404,24	-2622,04	101303,2	-867,76	2228,72	-57437,49	1109,83
KB50X45	bawah		3650	-212,81	-404,24	-2622,04	101303,2	-867,76	2228,72	-57437,49	1109,83
KB50X45	atas	2100	350	-41806,4	-15952,7	522,5	70184,47	3975,72	1056,04	-81563,44	-143,92
KB50X45	bawah		2450	-41806,4	-15952,7	522,5	70184,47	3975,72	1056,04	-81563,44	-143,92
KB50X45	atas	3300	350	43228,43	13185,15	1261,26	62957,26	4857,43	1083,87	-78512,18	-337,49
KB50X45	bawah		3650	43228,43	13185,15	1261,26	62957,26	4857,43	1083,87	-78512,18	-337,49
KB50X45	atas	2600	350	-57995,5	-22268	-343,14	67115,36	2304,26	1225,54	-86801,7	-298,67
KB50X45	bawah		2950	-57995,5	-22268	-343,14	67115,36	2304,26	1225,54	-86801,7	-298,67
KB50X45	atas	3300	350	-44366,4	-13841,2	-1152	72464,97	9000,73	1207,27	-76534,9	31,89
KB50X45	bawah		3650	-44366,4	-13841,2	-1152	72464,97	9000,73	1207,27	-76534,9	31,89

KB50X45	atas	2100	2350	43213,85	15829,55	3005,05	70425,18	2884,88	599,97	-85317,23	-12,37
KB50X45	bawah		2450	43213,85	15829,55	3005,05	70425,18	2884,88	599,97	-85317,23	-12,37
KB50X45	atas	2600	2950	57520,24	21481,37	3599,6	57508,28	-2270,82	-217,47	79029,05	223,45
KB50X45	bawah		2950	57520,24	21481,37	3599,6	57508,28	-2270,82	-217,47	79029,05	223,45
KB50X45	atas	2100	2350	-48774,3	-18313,4	1628,79	64423,68	-987,65	-242,49	81158,3	582,06
KB50X45	bawah		2350	-48774,3	-18313,4	1628,79	64423,68	-987,65	-242,49	81158,3	582,06
KB50X45	atas	2600	2950	-65375,7	-24985,4	1884,74	64549,44	-732,63	5,93	-82650,13	-1047,34
KB50X45	bawah		2950	-65375,7	-24985,4	1884,74	64549,44	-732,63	5,93	-82650,13	-1047,34
KB50X45	atas	3300	3650	-51968	-16440,9	473,74	59966,82	912	200,66	-80633,4	-1118,4
KB50X45	bawah		3650	-51968	-16440,9	473,74	59966,82	912	200,66	-80633,4	1118,4
KB50X45	atas	2100	2350	52029,07	19954,51	1880,13	64362,86	-1080,74	-322,8	85781,43	-215,89
KB50X45	bawah		2350	52029,07	19954,51	1880,13	64362,86	-1080,74	-322,8	85781,43	-215,89
KB50X45	atas	2600	2950	68686,41	25427,04	1200,66	65008,96	-759,7	-22,82	76902,41	-46,84
KB50X45	bawah		2950	68686,41	25427,04	1200,66	65008,96	-759,7	-22,82	76902,41	-46,84
KB50X45	atas	3300	3650	52186,34	16288,44	1210,47	61396,84	266,86	-91,97	-76521,31	-459,36
KB50X45	bawah		3650	52186,34	16288,44	1210,47	61396,84	266,86	-91,97	-76521,31	-459,36
KB50X45	atas	2100	2350	-36167,4	-13502,8	3324,01	68024,21	1293,04	515,53	82456,12	516,6
KB50X45	bawah		2350	-36167,4	-13502,8	3324,01	68024,21	1293,04	515,53	82456,12	516,6
KB50X45	atas	2600	2950	-65137,4	-20652	3026,9	64863,77	-2767,75	-1269,98	-85162	-955,64
KB50X45	bawah		2950	-65137,4	-20652	3026,9	64863,77	-2767,75	-1269,98	-85162	-955,64
KB50X45	atas	3300	3650	-46755	-14267,6	2642,27	58304,44	-1097,47	-684,66	-83239,66	-567,62
KB50X45	bawah		3650	-46755	-14267,6	2642,27	58304,44	-1097,47	-684,66	-83238,66	-567,62
KB50X45	atas	2100	2350	43484,74	16809,96	536,57	75607,25	-2764,38	-225,67	91537,65	57,06
KB50X45	bawah		2350	43484,74	16809,96	536,57	75607,25	-2764,38	225,67	91537,65	57,06
KB50X45	atas	2600	2950	74076,67	22543,06	-425,52	76997,39	-2436	151,28	75605,62	337,2
KB50X45	bawah		2950	74076,67	22543,06	-425,52	76997,39	-2436	151,28	75605,62	337,2
KB50X45	atas	3300	3650	59199,47	17420,42	177,82	71686,91	-1060,96	-794,75	-71753,3	-448,22
KB50X45	bawah		3650	59199,47	17420,42	177,82	71686,91	-1060,96	-794,75	-71753,3	-448,22
KB50X45	atas	2100	2350	-38058,3	-15442	-3401,22	68700,26	-2661,32	-904,55	82541,01	-8,25E-01
KB50X45	bawah		2350	-38058,3	-15442	-3401,22	68700,26	-2661,32	-904,55	82541,01	-8,25E-01
KB50X45	atas	2600	2950	-66395,2	-20578,7	-3859,53	65302,45	4194,54	1549,71	-85199,23	358,6
KB50X45	bawah		2950	-66395,2	-20578,7	-3859,53	65302,45	4194,54	1549,71	-85199,23	358,6
KB50X45	atas	3300	3650	-46851,6	-14208,9	-2597,32	58846,36	2525,71	1179,71	-83226,84	56,43
KB50X45	bawah		3650	-46851,6	-14208,9	-2597,32	58846,36	2525,71	1179,71	-83226,84	56,43
KB50X45	atas	2100	2350	43265,99	16666,87	-536,63	76513,91	-193,63	-505,27	91229,42	-630,4
KB50X45	bawah		2350	43265,99	16666,87	-536,63	76513,91	-193,63	-505,27	91229,42	-630,4
KB50X45	atas	2600	2950	74152,01	22610,13	509,71	77721,9	110,1	-683,97	75869,7	-779,15
KB50X45	bawah		2950	74152,01	22610,13	509,71	77721,9	110,1	-683,97	75869,7	-779,15
KB50X45	atas	3300	3650	59169,47	17509,15	-132,87	72390,83	3825,33	1437,35	-71754,18	914,16
KB50X45	bawah		3650	59169,47	17509,15	-132,87	72390,83	3825,33	1437,35	-71754,18	914,16
KB50X45	atas	2200	2450	-5036,89	-938,3	765,43	37077,57	1034,44	-1009,84	39597,89	891,29
KB50X45	bawah		2450	-5036,89	-938,3	765,43	37077,57	1034,44	-1009,84	39597,89	891,29
KB50X45	atas	3300	3650	53374,95	16485,73	-1175,73	62333,03	2400,25	780,62	-75501,4	953
KB50X45	bawah		3650	53374,95	16485,73	-1175,73	62333,03	2400,25	780,62	-75501,4	953
KB50X45	atas	3400	3650	29685,05	3695,29	-1116,06	11644,64	4663,25	1215,93	-11542,17	907,86
KB50X45	bawah		3650	29685,05	3695,29	-1116,06	11644,64	4663,25	1215,93	-11542,17	907,86
KB50X45	atas	2100	2350	-47664,2	-18201,8	-1538,23	65458,6	-437,11	-33,42	81164,57	34,53
KB50X45	bawah		2350	-47664,2	-18201,8	-1538,23	65458,6	-437,11	-33,42	81164,57	34,53
KB50X45	atas	2600	2950	-66194	-24843,1	-1477,06	65570,44	751,14	271,63	-82646,02	476,93
KB50X45	bawah		2950	-66194	-24843,1	-1477,06	65570,44	751,14	271,63	-82646,02	476,93
KB50X45	atas	3300	3650	-51759,7	-18308,9	-391,77	60912,15	209,32	70,79	-80637,49	831,21
KB50X45	bawah		3650	-51759,7	-18308,9	-391,77	60912,15	209,32	70,79	-80637,49	831,21
KB50X45	atas	3400	3650	-33957,9	-4965,64	-2,5	9783,15	229,9	384,9	17864,8	-734,32
KB50X45	bawah		3650	-33957,9	-4965,64	-2,5	9783,15	229,9	384,9	17864,8	-734,32
KB50X45	atas	2100	2350	51935,25	19073,85	-1697,75	65910,22	-1701,85	-381,47	85230,73	-321,57
KB50X45	bawah		2350	51935,25	19073,85	-1697,75	65910,22	-1701,85	-381,47	85230,73	-321,57
KB50X45	atas	2600	3650	72007,51	25550,13	-1192,32	66036,16	-1567,94	-505,51	77329,91	-414,11
KB50X45	bawah		2950	72007,51	25550,13	-1192,32	66036,16	-1567,94	-505,51	77329,91	-414,11
KB50X45	atas	2100	2350	-41711	-15733,5	-595,61	71998,36	2436,81	782,38	81577,48	492,63
KB50X45	bawah		2350	-41711	-15733,5	595,61	71998,36	2436,81	782,38	81577,48	492,63
KB50X45	atas	2600	3650	36097,67	13140	-1322,71	64397,48	-1145,36	-224,84	-76030,31	1027,87
KB50X45	bawah		3650	36097,67	13140	-1322,71	64397,48	-1145,36	-224,84	-76030,31	1027,87
KB50X45	atas	240	250	52130,85	6636,57	770,83	18781,08	-19479	166,96	-13719	3085,65
KB50X45	bawah		490	52130,85	6636,57	770,83	18781,08	-19479	166,96	-13719	3085,65
KB50X45	atas	3300	3650	-37749,5	-13599,8	1301,22	74378,69	-7510,25	-956,4	-76216,15	-597,38
KB50X45	bawah		3650	-37749,5	-13599,8	1301,22	74378,69	-7510,25	-956,4	-76216,15	-597,38
KB50X45	atas	240	250	-51200,6	-6186,99	200,14	20391,23	-16866	-2787,73	-13477,39	-1214,32
KB50X45	bawah		490	-51200,6	-6186,99	200,14	20391,23	-16866	-2787,73	-13477,39	-1214,32
KB50X45	atas	2100	2350	43906,66	15951,75	-3086,85	72233,9	-180,97	-254,49	84553,32	-568,22
KB50X45	bawah		2350	43906,66	15951,75	-3086,85	72233,9	-180,97	-254,49	84553,32	-568,22
KB50X45	atas	2600	3650	58097,27	21634,15	-3637,83	69260,07	-248,85	-350,74	79653,73	-752,21
KB50X45	bawah		2950	58097,27	21634,15	-3637,83	69260,07	-248,85	-350,74	79653,73	-752,21
KB50X45	atas	2100	250	-5040,22	-1304,43	1154,23	84557,48	8550,22	2456,33	98186,44	823,66
KB50X45	bawah		2350	-5040,22	-1304,43	1154,23	84557,48	8550,22	2456,33	98186,44	823,66
KB50X45	atas	2760	200	-13103,1	-846,26	1549,04	19118,56	3373,53	-3051,37	-4572,6	1923,64
KB50X45	bawah		2460	-13103,1	-846,26	1549,04	19118,56	3373,53	-3051,37	-4572,6	1923,64
KB50X45	atas	2100	350	10551,58	3562,1	-185,4	84320	419,08	131,95	-80478,8	589,36
KB50X45	bawah		2450	10551,58	3562,1	-185,4	84320	419,08	131,95	-80478,8	589,36
KB50X45	atas	3300	350	8432,31	1812,38	-1278,14	74350,3	23,76	-547,84	-72636,62	662,79
KB50X45	bawah		3650	8432,31	1812,38	-1278,14	74350,3	23,76	-547,84	-72636,62	662,79

KB50X45	atas		250	-970,17	-404,12	262,87	16695,24	18500,83	-8716,13	-29155,39	2272,87	
KB50X45	bawah	240	4350	-878,17	-404,12	362,87	13695,24	19455,83	-8716,13	-29155,39	2272,87	
KB50X45	atas		350	-8044,2	-330,43	1099,51	82774,1	1360,7	-2775,57	48739,19	-1084,85	
KB50X45	bawah	3000	3650	-8044,2	-330,43	1099,51	82774,1	1360,7	-2775,57	48739,19	-1084,85	
KB50X45	atas		350	1160,68	300,87	3102,85	45092,83	-7232,95	-2561,07	-22603,45	-1660,64	
KB50X45	bawah	3200	3650	-1160,68	960,87	3102,85	45092,83	-7232,95	-2561,07	-22603,45	-1660,64	
KB50X45	atas		250	2060,3	-1318,32	2606,55	1090,25	-566,25	1534,84	62158,11	700,15	
KB50X45	bawah	2100	2350	-2060,3	-1318,32	2606,55	1090,25	-566,25	1534,84	62158,11	700,15	
KB50X45	atas		350	-7084,07	-2491,63	9360,38	112753	356,25	-1332,44	-82153,4	-1235,1	
KB50X45	bawah	2800	2950	-7084,07	-2491,63	9360,38	112753	356,25	-1332,44	-82153,4	-1235,1	
KB50X45	atas		350	481,47	25,85	1666,53	108062,8	2895,75	-1865,56	57344,27	-1023,75	
KB50X45	bawah	3000	3650	481,47	25,85	1666,53	108062,8	2895,75	-1865,56	57344,27	-1023,75	
KB50X45	atas		350	1509,5	1309,12	1290,75	85692,13	1523,13	-2468,81	76194,95	-1004,81	
KB50X45	bawah	3200	3650	1509,5	1309,12	1290,75	85692,13	1523,13	-2468,81	76194,95	-1004,81	
KB50X45	atas		250	3133,47	914,06	1012,21	78651,86	10414,37	-2516,15	56265,14	664,74	
KB50X45	bawah	2100	2350	-3133,47	-914,06	1012,21	78651,86	10414,37	-2516,15	56265,14	664,74	
KB50X45	atas		250	395,84	410,24	936,13	14906,62	31164,4	-2784,48	-7715,34	-1060,88	
KB50X45	bawah	540	400	395,84	410,24	936,13	14906,62	31164,4	-2784,48	-7715,34	-1060,88	
KB50X45	atas		350	-8154,19	-150,11	109,48	76833,17	-12401,6	-2960,48	-51360,61	-923,96	
KB50X45	bawah	3600	3650	-8154,19	-150,11	109,48	76833,17	-12401,6	-2960,48	-51360,61	-923,96	
KB50X45	atas		350	-6366,49	-537,52	-1003,88	70259,07	-12948,1	-2774,48	-46901,05	-1487,32	
KB50X45	bawah	3300	3650	-6366,49	-537,52	-1003,88	70259,07	-12948,1	-2774,48	-46901,05	-1487,32	
KB50X45	atas		200	-15966,2	-109,37	-970,42	5999,39	-9254,64	1275,5	413,01	1335,69	
KB50X45	bawah	2760	2950	-15966,2	-109,37	-970,42	5999,39	-9254,64	1275,5	413,01	1335,69	
KB50X45	atas		350	8270,88	2423,4	3621,98	84512,77	7990,69	3571,93	58108,68	-101,92	
KB50X45	bawah	2100	2350	8270,88	2423,4	3621,98	84512,77	7990,69	3571,93	58108,68	-101,92	
KB50X45	atas		350	13125,09	3017,94	4314,63	85537,65	-13527,1	-4748,26	-42864,77	-148,41	
KB50X45	bawah	2600	2950	13125,09	3017,94	4314,63	85537,65	-13527,1	-4748,26	-42864,77	-148,41	
3KB45X45	atas		350	12715,31	2662,22	2219,57	79762,49	-13541,6	-4047,71	-44645,54	-369,41	
3KB45X45	bawah	3300	3650	12715,31	2662,22	2219,57	79762,49	-13541,6	-4047,71	-44645,54	-369,41	
3KB45X45	atas		250	-5688,14	-911,84	-745,95	36932,6	-1864,33	865,35	39599,46	-234,75	
3KB45X45	bawah	2200	2450	-5688,12	-911,84	-745,95	36932,6	-1864,33	865,35	39599,46	-234,75	
3KB45X45	atas		250	-8520,58	-2055,5	-1934,42	22852,94	11013,15	3083,67	-39319,21	-1295,97	
3KB45X45	bawah	2900	3050	-8520,58	-2055,5	-1934,42	22852,94	11013,15	3083,67	-39319,21	-1295,97	
3KB45X45	atas		250	6817,42	1643,47	-400,28	34093,85	5843,94	1950,77	-39806,6	-1272,54	
3KB45X45	bawah	4500	4750	6817,42	1643,47	-400,28	34093,85	5843,94	1950,77	-39806,6	-1272,54	
3KB45X45	atas		250	5714,27	83,02	-4166,86	36636,91	11879,57	4341,67	-26951,29	982,53	
3KB45X45	bawah	3500	3750	5714,27	83,02	-4166,86	36636,91	11879,57	4341,67	-26951,29	982,53	
3KB45X45	atas		250	-8646,57	-2075,2	1948,88	22969,27	-10192	-2941,06	-39316,92	850,47	
3KB45X45	bawah	2600	3050	-8646,57	-2075,2	1948,88	22969,27	-10192	-2941,06	-39316,92	850,47	
3KB45X45	atas		250	6755,98	1646,72	422,36	36043,52	-4078,41	-1600,4	-39806,01	834,14	
3KB45X45	bawah	4500	4750	6755,98	1646,72	422,36	36043,52	-4976,44	-1600,4	-39806,01	834,14	
3KB45X45	atas		250	5116,25	-43,78	4189,75	36715,84	-11598,3	-4334,13	-26951,77	-1293,14	
3KB45X45	bawah	3500	3750	5116,25	-43,78	4189,75	36715,84	-11598,3	-4334,13	-26951,77	-1293,14	
3KB45X45	atas		250	-63831,6	-20023,1	111,93	55555,17	-665,48	-123,47	74793,03	294,31	
3KB45X45	bawah	2100	2350	-63831,6	-20023,1	111,93	55555,17	-665,48	-123,47	74793,03	294,31	
3KB45X45	atas		350	-61226,6	-19434,4	77,98	51582,69	965,71	177,87	-109050,1	-378,41	
3KB45X45	bawah	2600	2950	-61226,6	-19434,4	77,98	51582,69	965,71	177,87	-109050,1	-378,41	
3KB45X45	atas		350	22836,11	10357,35	-49,88	51666,06	1299,83	314,87	-81122,87	230,56	
3KB45X45	bawah	2100	2450	22836,11	10357,35	-49,88	51666,06	1299,83	314,87	-81122,87	230,56	
3KB45X45	atas		350	4306,72	5001,6	-26,48	50414,4	-1903,93	-438,51	115661,55	-325,4	
3KB45X45	bawah	2600	2950	4306,72	5001,6	-26,48	50414,4	-1903,93	-438,51	115661,55	-325,4	
4KB30X30	atas		200	378,3	104,78	-96,43	13221,81	788,72	-225,11	8171,85	169,39	
4KB30X30	bawah	2300	2500	378,3	104,78	-96,43	13221,81	-788,72	-225,11	8171,85	169,39	
4KB30X30	atas		200	99,05	1,66	-154,75	12514,57	-1327,58	-389,85	8220,73	282,43	
4KB30X30	bawah	2900	3100	99,05	1,66	-154,76	12514,57	-1327,58	-389,85	8220,73	282,43	
4KB30X30	atas		250	3589,23	109,55	-260,86	13863,41	494,99	782,68	-13383,97	-44,61	
4KB30X30	bawah	3550	3800	3589,23	109,55	-260,86	13863,41	494,99	782,68	-13383,97	-44,61	
4KB30X30	atas		200	534,36	138,54	621,79	13218,62	-426,36	-133,04	-6582,21	-150,91	
4KB30X30	bawah	2300	2500	534,36	138,54	621,79	13218,62	-426,36	-133,04	-6582,21	-150,91	
4KB30X30	atas		200	-421,55	-21,01	907,52	13670,42	1102,57	384,08	8567,51	199,52	
4KB30X30	bawah	2900	3100	-421,55	-21,01	907,52	13670,42	1102,57	384,08	8567,51	199,52	
4KB30X30	atas		250	2439,43	-164,22	1149,82	14728,09	70,65	-735,75	-14708,99	757,12	
4KB30X30	bawah	3550	3800	2439,43	-164,22	1149,82	14728,09	70,65	-735,75	-14708,99	-757,12	
4KB30X30	atas		200	526,13	154,02	-633,23	13538,62	-532,07	-151,87	6590,76	61,63	
4KB30X30	bawah	2300	2500	526,13	154,02	-633,23	13538,62	-532,07	-151,87	6590,76	-61,63	
4KB30X30	atas		200	-245,25	-15,08	-911,82	13984,48	-1240,18	-359,1	8593,79	-95,31	
4KB30X30	bawah	2900	3100	-245,25	-15,08	-911,82	13984,48	-1240,18	-359,1	8593,79	-95,31	
4KB30X30	atas		250	2547,78	131,24	-1115,79	15050,73	132,05	770,65	-14688,09	615,03	
4KB30X30	bawah	3550	3800	2547,78	-131,24	-1115,79	15050,73	132,05	770,65	-14688,09	615,03	
4KB30X30	atas		200	375,53	116,85	187,87	13787,1	695,61	208,23	6161,36	-82,31	
4KB30X30	bawah	2300	2500	375,53	116,85	187,87	13787,1	695,61	208,23	6161,36	-82,31	
4KB30X30	atas		200	89,48	10,44	253,76	13039,23	1196,7	365,29	8225,75	-183,52	
4KB30X30	bawah	2900	3100	89,48	10,44	253,76	13039,23	1196,7	365,29	8225,75	-183,52	
4KB30X30	atas		250	3812,06	214,93	214,57	14566,49	-297,44	-755,57	-13385,16	-121,47	
4KB30X30	bawah	3550	3800	3812,06	214,93	214,57	14566,49	-297,44	-755,57	-13385,16	121,47	
5KB30X50	atas		250	-2731,3	-1089,39	1271,1	41400,79	-1066,17	-276,08	37155,87	-35,39	
5KB30X50	bawah	2100	2350	-2731,3	-1089,39	1271,1	41400,79	-1066,17	-276,08	37155,87	35,39	

BK30X50	atas	2900	350	-151,41	-36,01	1607,4	47330,14	-3279,84	-43,35	-30360,87	-312,3
BK30X50	bawah		2950	-151,41	-36,01	1607,4	47330,14	-3279,84	-43,35	-30360,87	-312,3
BK30X50	atas	3300	350	6887,47	2241,55	1584,76	38797,16	-5248,45	-1937,89	-46203,54	66,79
BK30X50	bawah		3650	6887,47	2241,55	1584,76	38797,16	-5248,45	-1937,89	-46203,54	66,79
BK30X50	atas	2100	350	-2437,39	-936,5	-1046,19	41981,06	131,9	66,92	38362,78	30,25
BK30X50	bawah		2450	-2437,39	-936,5	-1046,19	41981,06	131,9	66,92	38362,78	30,25
BK30X50	atas	3550	350	5,6	64,15	1580,96	47316,83	4053,36	216,16	-31847,07	265,48
BK30X50	bawah		4250	5,6	64,15	1580,96	47316,83	4053,36	216,16	-31847,07	265,48
BK30X50	atas	3300	350	6761,46	2226,95	-1562,57	38980,08	6048,52	2171,39	-46186,49	-143,65
BK30X50	bawah		3650	6761,46	2226,95	-1562,57	38980,08	6048,52	2171,39	-46186,49	-143,65
K30X25	atas	2800	300	1193,37	242,2	-313,93	11317,15	1595,66	336,42	-10710,87	192,86
K30X25	bawah		2500	1193,37	242,2	-313,93	11317,15	1595,66	336,42	-10710,87	192,86
K30X25	atas	2900	300	1872,86	340,13	-407,16	10476,02	2795,67	646,66	-9642,34	431,75
K30X25	bawah		3100	1872,86	340,13	-407,16	10476,02	2795,67	646,66	-9642,34	431,75
K30X25	atas	3550	250	1999,86	364,2	-75,77	11692,1	1734,41	406,08	-11463,75	-125,31
K30X25	bawah		3800	1999,86	364,2	-75,77	11692,1	1734,41	406,08	-11463,75	-125,31
K30X25	atas	2300	250	-251,65	123,14	-266,03	10873,74	415,7	188,52	-11706,58	92,96
K30X25	bawah		2450	-251,65	123,14	-266,03	10873,74	415,7	188,52	-11706,58	92,96
K30X25	atas	2300	200	1354,33	140,11	-222,32	10954,36	-503,2	17,85	-11696	53,4
K30X25	bawah		2500	1354,33	140,11	-222,32	10954,36	-503,2	17,85	-11696	53,4
K30X25	atas	3800	250	-555,71	191,9	-305,34	10021,85	687,22	292,78	-21467,09	150,78
K30X25	bawah		3050	-555,71	191,9	-305,34	10021,85	687,22	292,78	-21467,09	150,78
K30X25	atas	2900	200	1844,82	168,23	-329,86	10523,57	-955,92	-3,53	-13506,77	-79,87
K30X25	bawah		3100	1844,82	168,23	-329,86	10523,57	-955,92	-3,53	-13506,77	-79,87
K30X25	atas	3500	250	18,34	219,66	-286,73	10284,41	1052,74	387,46	-17504,16	159,98
K30X25	bawah		3750	18,34	219,66	-286,73	10284,41	1052,74	387,46	-17504,16	159,98
K30X25	atas	3550	250	1512,94	184,67	-384,6	10853,78	788,78	502,44	-14874,58	501,69
K30X25	bawah		3800	1512,94	184,67	-384,6	10853,78	788,78	502,44	-14874,58	501,69
K30X25	atas	2300	200	1762,51	501,37	-5,05	11441,17	637,07	321,17	-13081,7	3,96
K30X25	bawah		2500	1762,51	501,37	-5,05	11441,17	637,07	321,17	-13081,7	3,96
K30X25	atas	2900	200	4063,07	1106,46	132,36	14423,17	409,99	399,5	-14108,53	-132,45
K30X25	bawah		3100	4063,07	1106,46	132,36	14423,17	409,99	399,5	-14108,53	-132,45
K30X25	atas	2300	200	2079,94	234,74	255,8	11629,38	-1399,58	-598,29	-9723,64	161,97
K30X25	bawah		2500	2079,94	234,74	255,8	11629,38	-1399,58	-598,29	-9723,64	161,97
K30X25	atas	2900	200	4590,25	944,51	199,03	16280,1	-1968,7	-909,8	-9370,09	367,78
K30X25	bawah		3100	4590,25	944,51	199,03	16280,1	-1968,7	-909,8	-9370,09	367,78
K30X25	atas	2300	200	2062,42	153,33	479,71	12538,02	-2131,71	-835,85	12414,23	-255,92
K30X25	bawah		2500	2062,42	153,33	479,71	12538,02	-2131,71	-835,85	12414,23	-255,92
K30X25	atas	2900	200	1869,62	305,1	564,89	13712,04	2863,52	1005,96	-9496,81	417,64
K30X25	bawah		3100	1869,62	305,1	564,89	13712,04	2863,52	1005,96	-9496,81	417,64
K30X25	atas	3550	250	2542,89	653,04	521,39	12607,26	335,14	57,1	-9491,28	-64,06
K30X25	bawah		3800	2542,89	653,04	521,39	12607,26	335,14	57,1	-9491,28	-64,06
K30X25	atas	2300	200	792,64	-42,8	267,82	12700,64	1895,02	743,76	11017,5	-266,63
K30X25	bawah		2500	792,64	-42,8	267,82	12700,64	1895,02	743,76	11017,5	-266,63
K30X25	atas	2900	200	1732,12	224,05	192,71	15229,33	-1727,31	-815,93	-14578,97	276,91
K30X25	bawah		3100	1732,12	224,05	192,71	15229,33	-1727,31	-815,93	-14578,97	276,91
K30X25	atas	3550	250	3873,82	812,86	261,43	15136,36	-923,17	-77,75	-15648,8	277,56
K30X25	bawah		3800	3873,82	812,86	261,43	15136,36	-923,17	-77,75	-15648,8	277,56
K30X25	atas	2300	200	761,03	-44,27	-260,88	12764,11	-2272,53	-836,14	11006,32	177,73
K30X25	bawah		2500	761,03	-44,27	-260,88	12764,11	-2272,53	-836,14	11006,32	177,73
K30X25	atas	2900	200	1689,68	222,32	-183,99	15316,8	2251,21	741,02	-14584,87	-121,2
K30X25	bawah		3100	1689,68	222,32	-183,99	15316,8	2251,21	741,02	-14584,87	-121,2
K30X25	atas	3550	250	3805,77	805,46	-250,77	15221,78	981,45	235,14	-15656,59	-93,86
K30X25	bawah		3800	3805,77	805,46	-250,77	15221,78	981,45	235,14	-15656,59	-93,86
K30X25	atas	2900	200	2035,14	162,29	-472,48	12661,49	1700,79	730,96	12405,16	130,85
K30X25	bawah		2500	2035,14	162,29	-472,48	12661,49	1700,79	730,96	12405,16	130,85
K30X25	atas	2900	200	1782,15	314,7	-556,18	13646,04	-2543,87	-928,93	-9498,97	-320,71
K30X25	bawah		3100	1782,15	314,7	-556,18	13646,04	-2543,87	-928,93	-9498,97	-320,71
K30X25	atas	3550	250	2432,17	668,81	-513,87	12730,65	88,08	34,27	-9500,12	246,41
K30X25	bawah		3800	2432,17	668,81	-513,87	12730,65	88,08	34,27	-9500,12	246,41
K30X25	atas	2900	200	1475,42	264,82	-265,54	11908,32	1549,42	590,02	-9341,7	-23,77
K30X25	bawah		2500	1475,42	264,82	-265,54	11928,32	1549,42	590,02	-9341,7	-23,77
K30X25	atas	2900	200	4376,61	1007,74	-195,78	16712,22	2095,61	825,37	-8923,08	-191,3
K30X25	bawah		3100	4376,61	1007,74	-195,78	16712,22	2095,61	825,37	-8923,08	-191,3
K30X25	atas	2300	200	1900,76	573,74	104,02	12023,9	603,44	206,55	-12016	43,77
K30X25	bawah		2500	1900,76	573,74	104,02	12023,9	603,44	206,55	-12016	43,77
K30X25	atas	2900	200	4857,68	1330,19	31,6	15448,99	573,08	173,75	-13187,61	30,26
K30X25	bawah		3100	4857,68	1330,19	31,6	15448,99	573,08	173,75	-13187,61	30,26
K30X25	atas	2300	200	1047,97	275,62	415,9	11525,44	-1945,09	-812,9	-9155,65	95,16
K30X25	bawah		2500	1047,97	275,62	415,9	11525,44	-1945,09	-812,9	-9155,65	95,16
K30X25	atas	2900	200	1478,36	365,61	497,94	12067,89	-2647,81	-1100,61	-5898,59	221,91
K30X25	bawah		3100	1478,36	365,61	497,94	12067,89	-2647,81	-1100,61	-5898,59	221,91
K30X25	atas	3550	250	1394,94	253,38	334,24	12232,54	-3112,2	-1195,78	-9832,28	-445,75
K30X25	bawah		3800	1394,94	253,38	334,24	12232,54	-3112,2	-1195,78	-9832,28	-445,75
1K50X50	atas	340	150	-20617,2	-2317,85	-4863,02	-1638,02	14226,76	-3660,35	-20426,38	-695,13
1K50X50	bawah		490	-20617,2	-2317,85	-4863,02	-1638,02	14226,76	-3660,35	-20426,38	-695,13
1K50X50	atas	3300	350	38711,89	7224,76	3555,03	47844,33	-8788,83	-3435,04	-91087,52	161,85
1K50X50	bawah		3650	38711,89	7224,76	3555,03	47844,33	-8788,83	-3435,04	-91087,52	161,85

1K50X50	atas		250	13867,32	-250,35	1499,65	17760,74	7758,64	820,82	-23704,56	241,75
1K50X50	bawah	2400	3650	13867,32	-250,35	1499,65	17760,74	7758,64	820,82	-23704,56	241,75
1K50X50	atas		250	-15780	-6991,66	1527,65	7221,22	32875,54	16486,26	-24747,77	4932,93
1K50X50	bawah	900	650	-15780	-6991,66	1527,65	5021,22	32875,54	16486,26	-24747,77	4928,93
1K50X50	atas		250	19074,41	5515,04	799,15	70954,2	23747,99	7331,87	-33079,94	1573,97
1K50X50	bawah	2400	2750	19074,41	5515,04	-796,15	70954,2	23747,99	7331,87	-33079,94	1573,97
1K50X50	atas		0	-22310,7	2807,13	9341,59	7917,13	38362,51	8876,9	-5073,24	7706,96
1K50X50	bawah	500	500	-22310,7	2807,13	9341,59	7917,13	38362,51	8876,9	-5073,24	7705,96
1K50X50	atas		200	10372,7	1565,9	-173,15	20884,58	8045,45	3143,13	-13373,87	1574,15
1K50X50	bawah	2410	2610	-10372,7	-1565,9	175,15	20884,58	8045,45	3143,13	-13373,87	1574,15
1K50X50	atas		150	27089,3	4775,83	-521,34	14458,2	3510,03	-2954,93	-20530,63	502,76
1K50X50	bawah	340	490	-27089,3	-4782,49	4775,83	-521,34	-14458,2	3510,03	-20530,63	502,76
1K50X50	atas		350	38194,17	7112,45	3520,27	47997,64	11021,31	3949,65	-31107,6	360,01
1K50X50	bawah	3300	3650	38194,17	7112,45	3520,27	47997,64	11021,31	3949,65	-31107,6	360,01
1K50X50	atas		250	14038	-439,241	1726,09	16153,36	-8544,17	-836,89	-25191,6	-245,63
1K50X50	bawah	3400	3650	14038	-439,24	1305,89	16153,95	-8544,17	-236,89	-25191,6	-245,63
1K50X50	atas		350	-18026	-6815,9	1915,45	5223,09	-31790,4	-16204,6	-25280,59	4840,43
1K50X50	bawah	400	650	-18026	-6815,9	-2515,45	5223,09	-31790,4	-16204,6	-25280,59	-4840,43
1K50X50	atas		350	19337,13	5341,79	846,3	70657,24	-23539,5	-7360,7	-38955,96	-1956,87
1K50X50	bawah	2400	2750	19337,13	5341,79	846,3	70657,24	-23539,5	-7360,7	-38955,96	-1956,87
1K50X50	atas		0	-20871,4	-1827,93	-9438,44	8798,12	-30369,9	-9026,29	-5976,66	-7751,75
1K50X50	bawah	500	500	-20871,4	-1827,93	-9438,44	8798,12	-30369,9	-9026,29	-5976,66	-7751,75
1K50X50	atas		200	-9591,7	-1343,99	79,71	21526,2	-6855,36	3078,33	-13336,77	-1125,52
1K50X50	bawah	2410	2610	-9591,7	-1343,99	79,71	21526,2	-6855,36	3078,33	-13336,77	-1125,52
KB50X45	atas		350	8713,57	2408,43	542,55	38871,1	9090,81	2787,92	-23170,25	-1719,41
KB50X45	bawah	3300	3650	8713,57	2408,43	542,55	38871,1	9090,81	2787,92	-23170,25	-1719,41
KB50X45	atas		200	-17700	-839,11	1212,09	5698,29	9302,06	-1286,04	263,68	-1623,62
KB50X45	bawah	2760	2960	-17700	-839,11	1212,09	5698,29	9302,06	-1286,04	263,68	-1623,62
KB50X45	atas		200	13687,33	878,47	1050,54	6258,03	12116,22	2855,15	-4908,75	-1374,62
KB50X45	bawah	2760	2960	13687,33	878,47	1050,54	6258,03	12116,22	2855,15	-4908,75	-1374,62
KB50X45	atas		250	-92,27	51,24	-298,66	14849,65	10241,91	1305,66	-6298,04	-3067,3
KB50X45	bawah	240	490	-92,27	51,24	-298,66	14849,65	10241,91	1305,66	-6298,04	-3067,3
KB50X45	atas		350	-7759,69	-1014,53	2251,44	61099,33	15550,38	3000,69	-29053,56	1332,1
KB50X45	bawah	3300	3650	-7759,69	-1014,53	2251,44	61099,33	15550,38	3000,69	-29053,56	1332,1
KB50X45	atas		350	10536,68	2683,71	-170,1	61858,33	9644,51	2731,93	-34156,16	-2182,67
KB50X45	bawah	3300	3650	10536,68	2683,71	-170,1	61858,33	9644,51	2731,93	-34156,16	-2182,67
KB50X45	atas		350	-8335,13	-1388,86	1913,06	32796,54	8040,5	2738,25	-26055,87	1735,27
KB50X45	bawah	3300	3650	-8335,13	-1388,86	1913,06	32796,54	8040,5	2738,25	-26055,87	1735,27
KB50X45	atas		350	-2501,74	-247,1	-1646,07	53002,82	2213,03	1487,32	-32160,56	1746,16
KB50X45	bawah	3300	3650	-2501,74	-247,1	-1646,07	53002,82	2213,03	1487,32	-32160,56	1746,16
KB50X45	atas		200	-18584,5	-3050,81	-1673,48	17550,12	-2235,58	3170,14	-5014,46	-2043,71
KB50X45	bawah	2760	2960	-18584,5	-3050,81	-1673,48	17550,19	-2235,58	3170,14	-5014,46	-2043,71
KB50X45	atas		350	8933,71	2016,93	267,21	55212,39	9713	3606,49	-57346,48	2652,64
KB50X45	bawah	3300	3650	8933,71	2016,93	267,21	55212,39	9713	3606,49	-57346,48	2652,64
KB50X45	atas		350	9295,05	1920,89	669,86	35444,56	9003,9	3521,48	-39774,5	2542,02
KB50X45	bawah	3300	3650	9295,05	1920,89	669,86	35444,56	9003,9	3521,48	-39774,5	2542,02
KB50X45	atas		200	17488,45	3045,59	-2095,33	6963,56	10096,11	4051,59	-18366,43	2610,35
KB50X45	bawah	2760	2960	17488,45	3045,59	-2095,33	6963,56	10096,11	4051,59	-18366,43	2610,35
KB50X45	atas		250	171,7	-23,24	-510,39	19371,54	2417,04	6599,71	-27675,81	1956,75
KB50X45	bawah	240	490	171,7	-23,24	-510,35	19371,54	2417,04	6599,71	-27675,81	1956,75
KB50X45	atas		350	-7013,44	-650,26	-1813,76	60862,61	184,85	3674,26	-14620,34	1013,44
KB50X45	bawah	3300	3650	-7013,44	-650,26	-1813,76	60862,61	184,85	3674,26	-14620,34	1013,44
KB50X45	atas		350	-3594,64	-184,13	-3075,12	42942,9	7011,38	2411,75	-22666,29	1071,97
KB50X45	bawah	3300	3650	-3594,64	-184,13	-3075,12	42942,9	7011,38	2411,75	-22666,29	1071,97
KB50X45	atas		350	-125,6	305,42	-2115,2	81531,06	410,11	2787,23	-35156,81	1210,43
KB50X45	bawah	3300	3650	-125,6	305,42	-2115,21	81531,06	410,11	2787,23	-35156,81	1210,43
KB50X45	atas		350	36076,7	10783,66	57,19	46052,49	6344,95	1628,63	-60109,16	-261,33
KB50X45	bawah	3300	3650	36076,7	10783,66	573,19	45053,49	6344,95	1628,63	-60109,16	-261,33
KB50X45	atas		350	31328,87	10318,25	518,59	31478,19	5305,3	1696,97	-42136,78	-383,21
KB50X45	bawah	3300	3650	31328,87	10318,25	518,59	31478,19	5305,3	1696,97	-42136,78	-383,21
KB50X45	atas		200	36060,92	8912,89	723,37	14267,33	4960,9	399,58	-17791	-346,71
KB50X45	bawah	2760	2960	36060,92	8912,89	723,37	14267,33	4960,9	399,58	-17791	-346,71
KB50X45	atas		250	56803,15	8480,57	-1486,18	20703,17	21007,66	1329,56	-19787,63	-2625,74
KB50X45	bawah	240	490	56803,15	8480,57	-1486,18	20703,17	21007,66	1329,56	-19787,63	-2625,74
KB50X45	atas		350	-41114,7	-12530	-352,48	60479,56	12549,36	1805,47	-39694,47	238,42
KB50X45	bawah	3300	3650	-41114,7	-12530	-352,48	60479,56	12549,36	1805,47	-39694,47	238,42
KB50X45	atas		350	-35140,2	-11736,9	-196,64	38668,1	3419,68	-11,88	-40140,48	-998,33
KB50X45	bawah	3300	3650	-35140,2	-11736,9	-796,64	38668,1	3419,68	-11,88	-40140,48	-998,33
KB50X45	atas		200	-34973	-8301,72	-717,59	16739,26	14978,27	2286,61	-12655,51	-181,07
KB50X45	bawah	2760	2960	-34973	-8301,72	-717,59	16739,26	14978,27	2286,61	-12655,51	-181,07
KB50X45	atas		250	-54864,3	-7722,01	345,18	13413,63	17023,4	2904,76	-13843,27	1033,91
KB50X45	bawah	240	490	-54864,3	-7722,01	345,18	13413,63	17023,4	2904,76	-13843,27	1033,91
KB50X45	atas		350	52902,9	14154,24	1623,77	49827,87	-1620,07	-487,74	-59430,2	-824,56
KB50X45	bawah	3300	3650	52902,9	14154,24	1623,77	49827,87	-1620,07	-487,74	-59430,2	-824,56
KB50X45	atas		350	53204,78	16521,63	717,29	33552,34	-150,16	-360,28	-41561,36	-961,9
KB50X45	bawah	3300	3650	53204,78	16521,63	717,29	33552,34	-150,16	-360,28	-41561,36	-961,9
KB50X45	atas		250	31275,52	9339,15	1256,59	11159,84	-2670,29	1198,22	-11545,43	-859,93
KB50X45	bawah	3400	3650	31275,52	9339,15	1256,59	11159,84	-2670,29	-1198,22	-11545,43	-859,93
KB50X45	atas		350	-55515	-16124,1	-134,5	47418,22	1242,62	897,42	-47108,4	889,36
KB50X45	bawah	3300	3650	-55515	-16124,1	-134,5	47418,22	1242,62	897,42	-47108,4	889,36

KB50X45	atas	3300	350	-37674,5	-18051	-115,92	30121,24	-1532,68	-1050,48	-45369,55	-1748,44
KB50X45	bawah		3650	-37674,5	-18051	-115,92	30121,24	-1532,68	-1663,36	-45939,55	-1748,44
KB50X45	atas	3400	350	-37377,1	-5071,76	48,74	9472,69	-2418,83	-387,81	17631,69	678,32
KB50X45	bawah		3750	-37377,1	-5071,76	48,74	9473,69	-2418,83	-387,81	17631,69	678,32
KB50X45	atas	3300	350	51565,35	17817,04	-556,46	95727,22	-4515,85	-1710,08	-58771,21	-703,48
KB50X45	bawah		3650	51565,35	17817,04	-556,46	95727,22	-4515,85	-1710,08	-58771,21	-703,48
KB50X45	atas	3300	350	60120,39	19789,44	-1105,67	98725,09	-5751,44	-2336,04	-40242,36	-765,16
KB50X45	bawah		3650	60120,39	19789,44	-1105,67	98725,09	-5751,44	-2336,04	-40242,36	-765,16
KB50X45	atas	3400	350	41808,5	6838,04	-99,85	14133,54	-7225,02	-2017,56	-11650,65	-590,31
KB50X45	bawah		3650	41808,5	6838,04	-99,85	14133,54	-7225,02	-2017,56	-11650,65	-590,31
KB50X45	atas	3300	350	-38378,2	-14216,5	2431,63	42079	-55,17	-115,19	-47894,56	-59,09
KB50X45	bawah		3650	-38378,2	-14216,5	2431,63	42079	-55,17	-115,19	-47894,56	-59,09
KB50X45	atas	3300	350	-49351	-16807	3410,88	51213,93	-8238,75	-2918,52	-51069,66	-592,45
KB50X45	bawah		3650	-49351	-16807	3410,88	51213,93	-8238,75	-2918,52	-51069,66	-592,45
KB50X45	atas	3400	350	-36812,6	-5064,41	327,51	9619,51	-1523,46	-38,9	-17835,79	-96,45
KB50X45	bawah		3650	-36812,6	-5064,41	327,51	9619,51	-1523,46	-38,9	-17835,79	-96,45
KB50X45	atas	3300	350	52511,63	17906,32	607,45	96308,8	6603,6	2136,24	-56788,1	1114,37
KB50X45	bawah		3650	52511,63	17906,32	607,45	96308,8	6603,6	2136,24	-56788,1	1114,37
KB50X45	atas	3300	350	54197,96	19816,87	1138,06	99072,96	6963,25	2536,42	-40222,61	1000,77
KB50X45	bawah		3650	54197,96	19816,87	1138,06	99072,96	6963,25	2536,42	-40222,61	1000,77
KB50X45	atas	3400	350	33943,34	5945,77	148,03	14511,55	4896,79	1933,36	-11700,43	616,24
KB50X45	bawah		3650	33646,34	5945,77	148,03	14511,55	4896,79	1933,36	-11700,43	616,24
KB50X45	atas	3300	350	-39331,7	-14149,9	-2387,98	42795,39	538,56	186,84	-47576,36	-300,67
KB50X45	bawah		3650	-39331,7	-14149,9	-2387,98	42795,39	538,56	186,84	-47576,36	-300,67
KB50X45	atas	3300	350	-42753,4	-16500,5	-2378,77	31500,11	6834,33	2912,26	-51071,77	285,53
KB50X45	bawah		3650	-42753,4	-16500,5	-2378,77	31500,11	6834,33	2912,26	-51071,77	285,53
KB50X45	atas	3400	350	-38832,4	-5051,23	-290,39	10018,82	-551,06	-116,03	-17852,71	36,32
KB50X45	bawah		3650	-38832,4	-5051,23	-290,39	10018,82	-551,06	-116,03	-17852,71	36,32
KB50X45	atas	3300	350	53376,83	14371,14	-1637,86	50811,95	2969,99	954,84	-59442,25	1297,09
KB50X45	bawah		3650	53376,83	14371,14	-1637,86	50811,95	2969,99	954,84	-59442,25	1297,09
KB50X45	atas	3300	350	47883	16961,22	-538,56	34632,09	3872,3	1164,27	-41478,32	1329,4
KB50X45	bawah		3650	47883	16961,22	-538,56	34632,09	3872,3	1164,27	-41478,32	1329,4
KB50X45	atas	3300	350	-54843,7	-14909,1	251,86	48354,29	-1533,07	-854,87	-47081,17	556,86
KB50X45	bawah		3650	-54843,7	-14909,1	251,86	48354,29	-1533,07	-854,87	-47081,17	556,86
KB50X45	atas	3300	350	-51181,2	-17989,3	10,94	33025,24	4901,51	1758,47	-45993,38	1649,05
KB50X45	bawah		3650	-51181,2	-17989,3	10,94	33025,24	4901,51	1758,47	-45993,38	1649,05
KB50X45	atas	3300	350	28287,44	10445,36	-835,8	45536,21	-3002,74	-808,55	-59876,09	1038,17
KB50X45	bawah		3650	28287,44	10445,36	-835,8	45536,21	-3002,74	-808,55	-59876,09	1038,17
KB50X45	atas	3300	350	31562,57	10339,88	-834,64	32670,99	-3100,68	-1154,52	-41857,54	1015,31
KB50X45	bawah		3650	31562,57	10339,88	-834,64	32670,99	-3100,68	-1154,52	-41857,54	1015,31
KB50X45	atas	2750	200	36082,93	8077,19	-995,26	15321,55	-2458,97	117,21	-17899,47	1173,6
KB50X45	bawah		2950	36082,93	8077,19	-995,26	15321,55	-2458,97	117,21	-17899,47	1173,6
KB50X45	atas	2800	350	-58574,7	-22200,6	278,22	68766,91	-738,42	-948,5	-86793,68	-339,68
KB50X45	bawah		2950	-58574,7	-22200,6	278,22	68766,91	-738,42	-948,5	-86793,68	-339,68
KB50X45	atas	3300	350	-33840,2	-12067,9	480,48	62250,94	-11683,8	-1803,24	-39745,18	-486,01
KB50X45	bawah		3650	-33840,2	-12067,9	480,48	62250,94	-11683,8	-1803,24	-39745,18	-486,01
KB50X45	atas	3300	350	-37591,7	-12176	507,49	37587,31	-2627,24	287,11	-39499,24	496,99
KB50X45	bawah		3650	-37591,7	-12176	507,49	37587,31	-2627,24	287,11	-39499,24	496,99
KB50X45	atas	2750	200	-35309,9	-8486,22	1085	15229,13	-14718,1	-2158,28	-12229,18	-57,15
KB50X45	bawah		2950	-35309,9	-8486,22	1085	15229,13	-14718,1	-2158,28	-12229,18	-57,15
KB50X45	atas	3300	350	-844,62	432,94	1150,84	55345,22	-1515,96	-1301	-32089,52	-1757,75
KB50X45	bawah		3650	-844,62	432,94	1150,84	55345,22	-1515,96	-1301	-32089,52	-1757,75
KB50X45	atas	2600	350	17190,57	4932,65	-1831,9	78731,74	887,68	-85,03	-75667,23	887,81
KB50X45	bawah		2950	17190,57	4932,65	-1831,9	78731,74	887,68	-85,03	-75667,23	887,81
KB50X45	atas	3300	350	2212,1	-462,26	-686,42	54840,03	-1863,64	-1197,19	-55290,58	321,05
KB50X45	bawah		3650	2212,1	-462,26	-686,42	54840,03	-1863,64	-1197,19	-55290,58	321,05
KB50X45	atas	3300	350	2632,9	-637,61	-1589,08	34857,15	-3207,09	-1155,02	-38526,81	125,85
KB50X45	bawah		3650	2632,9	-637,61	-1589,08	34857,15	-3207,09	-1155,02	-38526,81	125,85
KB50X45	atas	2750	200	10898,43	-220,41	819,98	8701,25	-2998,34	-2455,37	-17340,63	-9,53
KB50X45	bawah		2950	10898,43	-220,41	819,98	8701,25	-2998,34	-2455,37	-17340,63	-9,53
KB50X45	atas	2600	350	-101,26,4	-2143,77	1546,92	80106,02	-13920,8	-3365,54	-49661,14	-1260,8
KB50X45	bawah		2950	-101,26,4	-2143,77	1546,92	80106,02	-13920,9	-3365,54	-49661,14	-1260,8
KB50X45	atas	3300	350	-4610,37	342,15	1637,13	67483,75	424,38	-3641,57	-14571,96	-1137,12
KB50X45	bawah		3650	-4610,37	342,15	1637,13	67483,75	424,38	-3641,57	-14571,96	-1137,12
KB50X45	atas	3300	350	13102,2	2744,9	1118,51	84012,65	-15942,8	-4755,71	-31470,07	-864,57
KB50X45	bawah		3650	13102,2	2744,9	1118,51	84012,65	-15942,8	-4755,71	-31470,07	-864,57
KB50X45	atas	3300	350	10970,46	2547,6	512,24	40269,45	-15002,2	-5098,9	-22426,77	-871,09
KB50X45	bawah		3650	10970,46	2547,6	512,24	40269,45	-15002,2	-5098,9	-22426,77	-871,09
KB50X45	atas	2750	200	17755,65	1024,76	183,73	9405,59	-22196,3	-4822,78	-6348,03	-1291,91
KB50X45	bawah		2950	17755,65	1024,76	183,73	9405,59	-22196,3	-4822,78	-6348,03	-1291,91
KB50X45	atas	3300	350	-8655,85	-562,19	-1678,05	53435,29	-15637,3	-3330,92	-28925,62	-1675,4
KB50X45	bawah		3650	-8655,85	-562,19	-1678,05	53435,29	-15637,3	-3330,92	-28925,62	-1675,4
KB50X45	atas	3300	350	-8713,51	-303,54	-1416,26	34250,5	-8067,75	-2855,58	-26159,5	-1965,71
KB50X45	bawah		3650	-8713,51	-303,54	-1416,26	34250,5	-8067,75	-2855,58	-26159,5	-1965,71
3KB45X45	atas	3050	200	2155,66	297,82	-5638,25	18099,12	16120,1	4100,12	-14712,67	3115,2
3KB45X45	bawah		3250	2155,66	297,82	-5638,25	18099,12	16120,1	4100,12	-14712,67	3115,2
3KB45X45	atas	2410	200	-9683,08	-424,24	283,13	5119,66	10656,59	-849,44	-8982,14	837,84
3KB45X45	bawah		2610	-9683,08	-424,24	283,13	5119,66	10656,59	-849,44	-8982,14	837,84
3KB45X45	atas	3050	200	1956,6	272,96	5654,21	18142,14	-16023,3	-4113,69	-14710,09	-3302,26
3KB45X45	bawah		3250	1956,6	272,96	5654,21	18142,14	-16023,3	-4113,69	-14710,09	-3302,26

3KB45x45	atas	2410	250	-9422,42	-350,22	-328,48	5426,06	10663,25	-845,09	8978,67	936,31
3KB45x45	bawah		3910	-9422,42	-350,22	-328,48	5426,06	10663,25	-845,09	8978,67	936,31
4KB30X30	atas	3500	250	4421,2	-272,38	-412,72	12393,3	-99,09	529,99	-11410,95	-293,9
4KB30X30	bawah		3750	4421,2	-272,38	-412,72	12393,3	-99,09	529,99	-11410,95	-293,9
4KB30X30	atas	3500	350	2830,21	-271,23	-575,25	7435,53	1537,1	412,62	-9098,32	-214,62
4KB30X30	bawah		3750	2830,21	-271,23	-575,25	7435,53	1537,1	412,62	-9098,32	-214,62
4KB30X30	atas	3500	250	2651	-119,61	1404,51	11143,85	536,04	-535,91	-12826,59	-101,07
4KB30X30	bawah		3750	2651	-119,61	1404,51	11143,85	536,04	-535,91	-12826,59	-101,07
4KB30X30	atas	3500	250	-156,37	-334,34	1510,64	7565,82	-2074,05	-681,59	-9903,59	-435,26
4KB30X30	bawah		3750	-156,37	-334,34	1510,64	7565,82	-2074,05	-681,59	-9903,59	-435,26
4KB30X30	atas	750	250	-54313,2	-2266,4	802,4	1526,03	-11180,2	1006,5	3017,73	316,05
4KB30X30	bawah		1000	-54313,2	-2266,4	802,4	1526,03	-11180,2	1006,5	3017,73	316,05
4KB30X30	atas	750	200	55949,23	2634,2	-1498,8	1387,53	10600,87	1251,48	-3196,26	74,03
4KB30X30	bawah		950	55444,25	2604,2	-1498,8	1387,53	10600,87	1251,48	-3196,26	74,03
4KB30X30	atas	750	250	-38732,5	-4216,42	340,32	-3089,31	8295,89	595,3	618,89	-1878,87
4KB30X30	bawah		1000	-38732,5	-4216,42	340,32	-3089,31	8295,89	595,3	618,89	-1878,87
4KB30X30	atas	750	200	39922,05	3856	739,05	135,27	7465,89	774,52	-1053,4	-1880,02
4KB30X30	bawah		950	39922,05	3856	739,05	135,27	7465,89	774,52	-1053,4	-1880,02
4KB30X30	atas	750	200	-38118,6	-5341,66	-192,71	-4802,31	-9171,31	-155,62	1052,81	-1345,61
4KB30X30	bawah		950	-38118,6	-5341,66	-192,71	-4802,31	-9171,31	-155,62	1052,81	-1345,61
4KB30X30	atas	750	200	39950,2	5843,42	220,57	3149,04	-5842,09	320,84	-1270,09	1548,7
4KB30X30	bawah		950	39950,2	5843,42	220,57	3149,04	-5842,09	320,84	-1270,09	1548,7
4KB30X30	atas	750	200	-24293,2	-2398,17	-1019,38	-2249,4	39202,83	-124,34	1031,1	556,47
4KB30X30	bawah		950	-24293,2	-2398,17	-1019,38	-2249,4	39202,83	-124,34	1031,1	556,47
4KB30X30	atas	750	200	-20307,2	-2148,75	-742,88	679,49	-2756,15	-574,38	2688,97	-1593,72
4KB30X30	bawah		950	-20307,2	-2148,75	-742,88	679,49	-2756,15	-574,38	2688,97	-1593,72
4KB30X30	atas	750	200	22762,63	3153,07	1237,46	9499,66	-3700,06	-511,09	2814,27	1736,07
4KB30X30	bawah		950	22762,63	3153,07	1237,46	9499,66	-3700,06	-511,09	2814,27	1736,07
4KB30X30	atas	750	200	20600,22	1057,87	221,97	-4693,22	54627,23	1268,9	1243,99	-40,74
4KB30X30	bawah		950	20600,22	1057,87	221,97	-4693,22	54627,23	1268,9	1243,99	-40,74
4KB30X30	atas	750	200	-24500,5	-2425,08	1054,02	-3513,78	-3881,6	203,9	1054,02	-483,22
4KB30X30	bawah		950	-24500,5	-2425,08	1054,02	-3513,78	-3881,6	203,9	1054,02	-483,22
4KB30X30	atas	750	250	-20632	-2186,8	791,62	310,66	-2757,18	-547,68	-2856,8	-1600,57
4KB30X30	bawah		1000	-20632	-2186,8	791,62	310,66	-2757,18	-547,68	-2856,8	-1600,57
4KB30X30	atas	750	200	22285,49	4146,19	-1655,24	15688,49	3925,45	1043,74	1208,04	-1851,68
4KB30X30	bawah		950	22285,49	4146,19	-1655,24	15688,49	3925,45	1043,74	1208,04	-1851,68
4KB30X30	atas	750	200	21742,47	156,48	118,44	-10256,62	-54067	-1593,15	2051,78	50,6
4KB30X30	bawah		950	21742,45	150,48	118,44	-10256,62	-54067	-1593,15	2051,76	50,6
4KB30X30	atas	750	250	-35418,6	-5351,01	236,6	-4779,12	-8680,17	-167,73	-1061,86	-1381,23
4KB30X30	bawah		1000	-35418,6	-5351,01	236,6	-4779,12	-8680,17	-167,73	-1061,86	-1381,23
4KB30X30	atas	750	200	37306,32	5827,61	-250,33	3284,1	5542,14	-445,28	-735,86	-1647,29
4KB30X30	bawah		950	37306,32	5847,61	-250,33	3284,1	5542,14	-445,28	-735,86	-1647,29
4KB30X30	atas	750	250	-33150,3	-4248,9	286,09	-2049,56	-7619,71	-527,31	607,96	2057,55
4KB30X30	bawah		1000	-33150,3	-4248,9	286,09	-2049,56	-7619,71	-527,31	607,96	2057,55
4KB30X30	atas	750	200	31293,55	3797,22	-663,25	21,04	7102,17	759,8	-544,92	2015,29
4KB30X30	bawah		950	31293,55	3797,22	-663,25	21,04	7102,17	759,8	-544,92	2015,28
4KB30X30	atas	750	250	-54446,5	-2191,34	-749,32	1508	11363,2	1084,99	3041,25	-206,99
4KB30X30	bawah		1000	-54446,5	-2191,34	-749,32	1508	11363,2	1084,99	3041,25	-206,99
4KB30X30	atas	750	200	55209,07	2438,66	1408,01	1134,57	-10866,3	-1270,22	-2792,45	58,96
4KB30X30	bawah		950	55209,07	2438,66	1408,01	1134,57	-10866,3	-1270,22	-2792,45	58,96
4KB30X30	atas	3500	250	2790,02	-90,02	-1441,77	13334,93	-548,46	532,37	-12815,04	843,02
4KB30X30	bawah		3750	2790,02	-90,02	-1441,77	13334,93	-548,46	532,37	-12815,04	843,02
4KB30X30	atas	3500	250	838,11	-114,05	-1477,96	8470,46	2153,89	889,94	-9873,77	408,35
4KB30X30	bawah		3750	838,11	-114,05	-1477,96	8470,45	2153,89	889,94	-9873,77	408,35
4KB30X30	atas	3500	250	4836,54	461,57	374,11	13102,33	185,14	-596,25	-11393,25	71,51
4KB30X30	bawah		3750	4836,54	461,57	374,11	13102,33	185,14	-596,25	-11393,25	71,51
4KB30X30	atas	3500	250	3064,19	480,58	588,89	7885,39	-1503,25	-433,2	-9048,09	166,25
4KB30X30	bawah		3750	3064,19	480,58	588,89	7885,39	-1503,25	-433,2	-9048,09	166,25
K30X25	atas	3500	250	1637,55	414,06	140,85	10510,63	1809,98	465,33	-7976,64	-195,2
K30X25	bawah		3750	1637,55	414,06	140,85	10510,63	1809,98	465,33	-7976,64	-195,2
K30X25	atas	3500	250	1768,02	375,14	147,38	6407,92	2221,95	583,74	-4832,83	-25,29
K30X25	bawah		3750	1768,02	375,14	147,38	6407,92	2221,95	583,74	-4832,83	-25,29
K30X25	atas	3500	250	1106,6	290,76	147,08	2139,04	1873,51	508,9	-1405,54	-27,45
K30X25	bawah		3750	1106,6	290,76	147,08	2139,04	1873,51	508,9	-1405,54	-27,45
K30X25	atas	2600	3950	1669,55	540,57	-803,09	18761,54	1727,21	623,22	-5791,94	-95,05
K30X25	bawah		3950	1669,55	540,57	-803,09	18761,54	1727,21	623,22	-5791,94	-95,05
K30X25	atas	3500	250	1676,5	41,2	-513,7	5498,51	3206,7	1276,76	-6839,38	799,81
K30X25	bawah		3750	1676,8	41,2	-513,7	5498,51	3206,7	1276,76	-6839,39	799,81
K30X25	atas	2860	200	5821,14	141,25	-431,59	2651,33	1574,02	654,65	-8132,28	257,02
K30X25	bawah		3050	5821,14	141,25	-431,59	2651,33	1574,02	654,65	-8132,28	257,02
K30X25	atas	3500	250	-63,2	-67,84	-276,42	966,21	3851,83	1271,83	-2772,71	609,47
K30X25	bawah		3750	-63,2	-67,84	-276,42	966,21	3851,83	1271,83	-2772,71	609,47
K30X25	atas	3500	250	256,6	231,04	-340,18	9853,66	1305,19	498,4	-13983,19	230,1
K30X25	bawah		3750	256,8	231,04	-340,18	9853,66	1305,19	498,4	-13983,19	230,1
K30X25	atas	3500	200	1254,93	115,61	-451,61	9138,34	3033,93	1205,89	-10684,65	1295,16
K30X25	bawah		3750	1264,99	115,61	-451,61	9138,34	3033,93	1205,89	-10684,65	1295,16
K30X25	atas	3500	250	66,01	155,64	-370,95	5172,04	1196,57	500,43	-9193,2	211,07
K30X25	bawah	3500	3750	66,01	155,64	-370,95	5172,04	1196,57	500,43	-9193,2	211,07

K30X25	atas	3500	250	3897,5	513,86	530,63	10387,41	-1512,7	-592,94	-9713,33	-639,54
K30X25	bawah		3750	3897,5	513,86	530,63	10387,41	-1512,7	-592,94	-9713,33	-639,54
K30X25	atas		350	3622,25	834,64	466,86	8157,47	-1655,29	-579,23	-8606,36	-261,59
K30X25	bawah		3750	3622,25	834,64	466,86	8157,47	-1655,29	-579,23	-8606,36	-261,59
K30X25	atas	3500	250	2926	455,34	273,11	3991,65	-3030,11	-843,4	-3439,42	-213,13
K30X25	bawah		3750	2926	455,34	370,11	2991,65	-3030,11	-843,4	-3439,42	-213,13
K30X25	atas	3500	250	3291,41	924,76	-1,36,32	6390,4	-185,29	-93,63	-13183,29	141,66
K30X25	bawah		3750	3291,41	924,76	-1,36,32	6390,4	-185,29	-93,63	-13183,29	141,66
K30X25	atas	3500	250	4055,11	682,54	103,04	5390,44	-2,95	-48,2	-8771,3	87,14
K30X25	bawah		3750	4055,11	682,54	103,04	5390,44	-2,95	-48,2	-8771,3	87,14
K30X25	atas	3500	250	980,76	289,72	-28,13	1569,36	2389,3	479,75	-3882,72	228,56
K30X25	bawah		3750	980,76	289,72	-28,13	1569,36	2389,3	479,75	-3882,72	228,56
K30X25	atas	3500	250	3165,1	499,07	142,72	6414,56	720,15	231,67	-13188,26	23,12
K30X25	bawah		3750	3165,1	499,07	142,72	6414,56	720,15	231,67	-13188,26	23,12
K30X25	atas	3500	250	3964,8	678,07	-98,15	5401,52	223,33	108,5	-8770,81	-19,13
K30X25	bawah		3750	3964,8	678,07	-98,15	5401,52	223,33	108,5	-8770,81	-19,13
K30X25	atas	3500	250	513,65	-228,3	3,2	1921,46	-2304,02	-457,54	-3883,62	-234,61
K30X25	bawah		3750	513,65	-228,3	3,2	1921,46	-2304,02	-457,54	-3883,62	-234,61
K30X25	atas	3500	250	3714,01	937,18	-529,45	10400,85	1869,71	690,03	-9719,11	766,55
K30X25	bawah		3750	3714,01	937,18	-529,45	10400,85	1869,71	686,83	-9719,11	766,55
K30X25	atas	3500	250	3552,72	863,2	-460,63	6223,76	1807,56	810,15	-8603,33	337,87
K30X25	bawah		3750	3552,72	863,2	-460,63	6223,76	1807,56	810,15	-8603,33	337,87
K30X25	atas	3500	250	3158,08	483,99	-352,98	3046,66	3109,33	857,08	-3440,95	228,86
K30X25	bawah		3750	3158,08	483,99	-352,98	3046,66	3109,33	857,08	-3440,95	228,86
K30X25	atas	3500	250	1501,85	162,59	310,43	10971,83	-5669,63	-2030,84	-6103,2	-1358,83
K30X25	bawah		3750	1501,85	162,59	310,43	10971,83	-5669,63	-2030,84	-6103,2	-1358,83
K30X25	atas	3500	250	1527,33	74,54	281,27	6734,36	-5802,9	-2051,72	-4204,96	-780,54
K30X25	bawah		3750	1527,33	74,54	281,27	6734,36	-5802,9	-2051,72	-4204,96	-780,54
K30X25	atas	3500	250	1191,48	30,34	222,85	2350,8	-6812,57	-2390,89	-1798,15	-795,46
K30X25	bawah		3750	1191,48	30,34	222,85	2350,8	-6812,57	-2390,89	-1798,15	-795,46
6K30x50	atas	400	250	28390,84	9757,93	690,86	103700,1	-13516,9	-5397,07	-84668,14	-435,17
6K30X50	bawah		650	28390,84	9757,93	690,86	103700,1	-13516,9	-5397,07	-84668,14	-435,17
6K30X50	atas	2400	350	10780,08	3620,54	651,22	42830,09	20005,75	1628,71	-81192,17	513,83
6K30X50	bawah		2750	10780,08	3920,54	651,22	42830,09	20005,75	1628,71	-81192,17	513,83
6K30X50	atas	400	250	46740,23	17611,83	8186,06	76441,78	40555,59	4112,61	-26078,01	2406,64
6K30X50	bawah		650	46740,23	17611,83	8186,06	76441,78	40555,59	4112,61	-26078,01	2406,64
6K30X50	atas	2400	350	12964,22	4979,7	1419,04	29387,88	19374,79	214,93	-24060,15	-1053,12
6K30X50	bawah		2750	12964,22	4979,7	1419,04	29387,88	19374,79	214,93	-24060,15	-1053,12
6K30X50	atas	2750	200	-42,25	881,11	1226,31	13907,87	1579,17	-1975,77	-7945,79	1048,61
6K30X50	bawah		3960	-42,25	881,11	1226,31	13907,87	1579,17	-1975,77	-7945,79	1048,61
6K30X50	atas	240	250	6858,59	1272,94	-238,43	41524,9	-2683,27	-718,65	-7229,35	-944,65
6K30X50	bawah		490	6858,59	1272,94	-238,43	41524,9	-2683,27	-718,65	-7229,35	-944,65
6K30X50	atas	400	250	29903,37	10155,22	-639,93	104418,4	9822,47	4371,93	-84203,08	-526,01
6K30X50	bawah		650	29903,37	10155,22	-639,93	104418,4	9822,47	4371,93	-84203,08	-526,01
6K30X50	atas	2400	350	10071,88	3766,84	-626,01	42914,53	-16871,1	-925,24	-81217,8	-302,12
6K30X50	bawah		2750	10071,88	3766,84	-626,01	42914,53	-16871,1	-925,24	-81217,8	-302,12
6K30X50	atas	400	250	46444,96	17526,03	-8150,19	76550,65	-40605,6	-4101,57	-25760,83	-2368,69
6K30X50	bawah		650	46444,96	17526,03	-8150,19	76550,65	-40605,6	-4101,57	-25760,83	-2368,69
6K30X50	atas	2400	350	12721,65	4931,03	-1414,07	29458,93	-16853,6	-56,99	-24251,46	1211,57
6K30X50	bawah		2750	12721,65	4931,03	-1414,07	29458,93	-16853,6	-56,99	-24251,46	1211,57
6K30X50	atas	2760	200	171,45	952,54	-1260,03	14151,58	-1983,96	1860,77	-7780,23	-1159,77
6K30X50	bawah		2960	171,45	952,54	-1260,03	14151,58	-1983,96	1860,77	-7780,23	-1159,77
6K30X50	atas	240	250	7887,26	1396,77	151,27	41650,4	2869,33	704,81	-8210,11	874,21
6K30X50	bawah		490	7887,26	1396,77	151,27	41650,4	2869,33	704,81	-8210,11	874,21

Keterangan Lampiran Gaya Geser Balok

1. Kolom yang ditinjau
2. Letak yang ditinjau
3. ln = panjang bersih kolom
4. Lokasi yang ditinjau
5. VD = Gaya geser kolom akibat beban mati sejajar sb -y
6. VL = Gaya geser kolom akibat beban hidup sejajar sb -y
7. Vekka = Gaya geser kolom akibat beban gempa kanan sejajar sb -y
8. Vekki = Gaya geser kolom akibat beban gempa kiri sejajar sb -y
9. VD = Gaya geser kolom akibat beban mati sejajar sb -x
10. VL = Gaya geser kolom akibat beban hidup sejajar sb -x
11. Vekka = Gaya geser kolom akibat beban gempa kanan sejajar sb -x
12. Vekki = Gaya geser kolom akibat beban gempa kiri sejajar sb -x

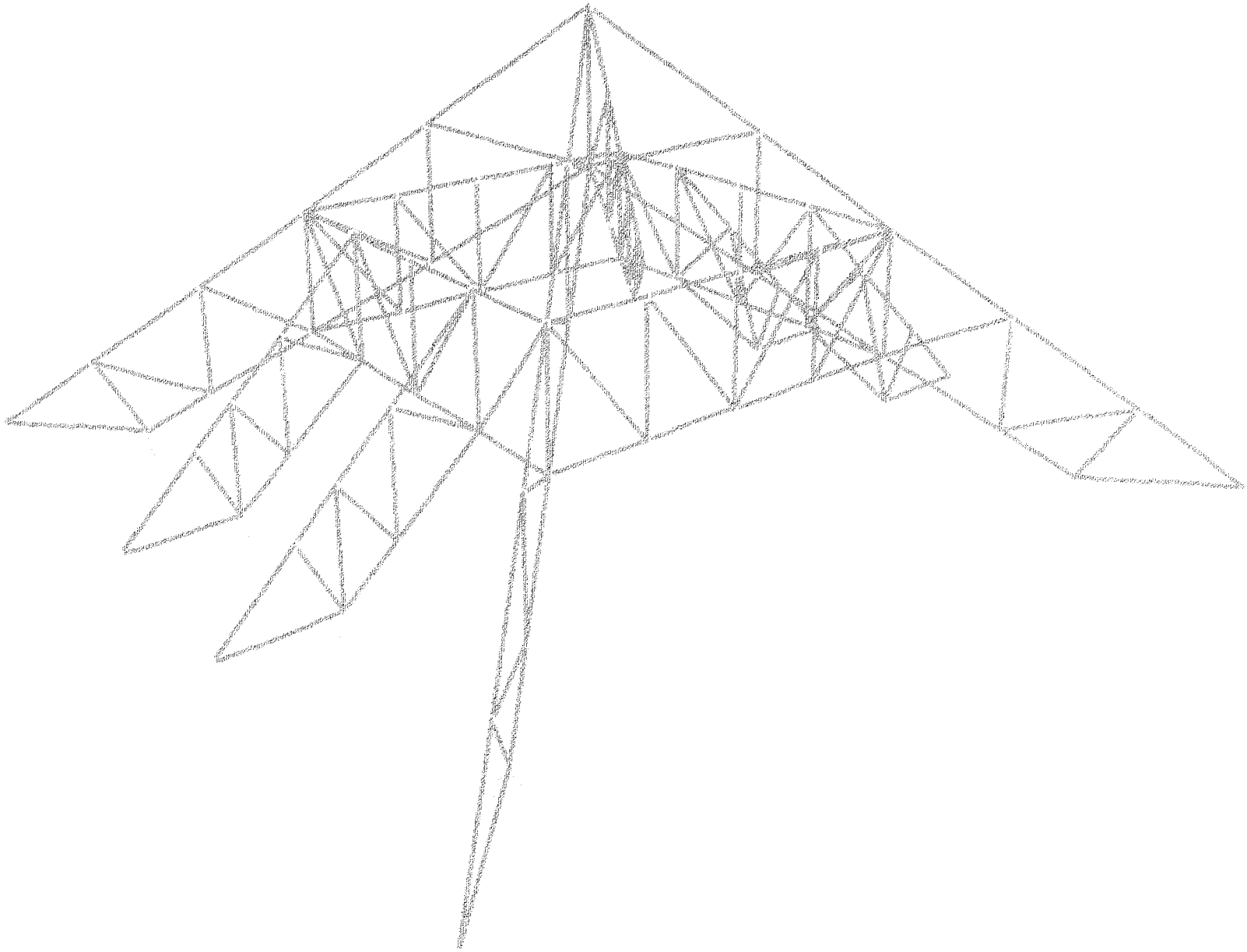

sOony & Oche. Engineer
Kampus D3 Ekonomi UII Block B

S T A T I C L O A D C A S E S

STATIC CASE	LOAD TYPE	SELF WT FACTOR
D1	DEAD	1,0000
LL	LIVE	0,0000
WL	WIND	0,0000
WS	WIND	0,0000

sOony & Oche. Engineer
Kampus D3 Ekonomi UII Block B

J O I N T F O R C E S Load Case D1

JOINT	GLOBAL-X	GLOBAL-Y	GLOBAL-Z	GLOBAL-XX	GLOBAL-YY	GLOBAL-ZZ
71	0,000	0,000	-223,318	0,000	0,000	0,000
69	0,000	0,000	-223,318	0,000	0,000	0,000
70	0,000	0,000	-223,318	0,000	0,000	0,000
66	0,000	0,000	-223,318	0,000	0,000	0,000
12	0,000	0,000	-304,079	0,000	0,000	0,000
8	0,000	0,000	-304,079	0,000	0,000	0,000
9	0,000	0,000	-304,079	0,000	0,000	0,000
5	0,000	0,000	-304,079	0,000	0,000	0,000
28	0,000	0,000	-328,368	0,000	0,000	0,000
26	0,000	0,000	-328,368	0,000	0,000	0,000
27	0,000	0,000	-328,368	0,000	0,000	0,000
25	0,000	0,000	-328,368	0,000	0,000	0,000
54	0,000	0,000	-281,136	0,000	0,000	0,000
52	0,000	0,000	-281,136	0,000	0,000	0,000
53	0,000	0,000	-281,136	0,000	0,000	0,000
51	0,000	0,000	-281,136	0,000	0,000	0,000
16	0,000	0,000	-279,912	0,000	0,000	0,000
2	0,000	0,000	-279,912	0,000	0,000	0,000
15	0,000	0,000	-279,912	0,000	0,000	0,000
1	0,000	0,000	-279,912	0,000	0,000	0,000
70	0,000	0,000	-509,858	0,000	0,000	0,000
75	0,000	0,000	-509,858	0,000	0,000	0,000
62	0,000	0,000	-509,858	0,000	0,000	0,000
64	0,000	0,000	-509,858	0,000	0,000	0,000
30	0,000	0,000	-299,083	0,000	0,000	0,000
34	0,000	0,000	-133,063	0,000	0,000	0,000
29	0,000	0,000	-299,083	0,000	0,000	0,000
23	0,000	0,000	-299,083	0,000	0,000	0,000
56	0,000	0,000	-248,321	0,000	0,000	0,000
50	0,000	0,000	-248,321	0,000	0,000	0,000
55	0,000	0,000	-248,321	0,000	0,000	0,000
49	0,000	0,000	-248,321	0,000	0,000	0,000
76	0,000	0,000	-188,546	0,000	0,000	0,000
65	0,000	0,000	-188,546	0,000	0,000	0,000
72	0,000	0,000	-188,546	0,000	0,000	0,000
81	0,000	0,000	-188,546	0,000	0,000	0,000
61	0,000	0,000	-656,697	0,000	0,000	0,000
79	0,000	0,000	-656,697	0,000	0,000	0,000
80	0,000	0,000	-656,697	0,000	0,000	0,000
78	0,000	0,000	-656,697	0,000	0,000	0,000
82	0,000	0,000	-86,472	0,000	0,000	0,000

sOony & Oche. Engineer
Kampus D3 Ekonomi UII Block B

J O I N T F O R C E S Load Case LL

JOINT	GLOBAL-X	GLOBAL-Y	GLOBAL-Z	GLOBAL-XX	GLOBAL-YY	GLOBAL-ZZ
82	0,000	0,000	-100,000	0,000	0,000	0,000
81	0,000	0,000	-100,000	0,000	0,000	0,000
75	0,000	0,000	-100,000	0,000	0,000	0,000

57	0,000	0,000	-100,000	0,000	0,000	0,000
58	0,000	0,000	-100,000	0,000	0,000	0,000
10	0,000	0,000	-100,000	0,000	0,000	0,000
11	0,000	0,000	-100,000	0,000	0,000	0,000
33	0,000	0,000	-100,000	0,000	0,000	0,000
54	0,000	0,000	-100,000	0,000	0,000	0,000
71	0,000	0,000	-100,000	0,000	0,000	0,000
79	0,000	0,000	-100,000	0,000	0,000	0,000
69	0,000	0,000	-100,000	0,000	0,000	0,000
50	0,000	0,000	-100,000	0,000	0,000	0,000
24	0,000	0,000	-100,000	0,000	0,000	0,000
2	0,000	0,000	-100,000	0,000	0,000	0,000
3	0,000	0,000	-100,000	0,000	0,000	0,000
42	0,000	0,000	-100,000	0,000	0,000	0,000
15	0,000	0,000	-100,000	0,000	0,000	0,000
67	0,000	0,000	-100,000	0,000	0,000	0,000
60	0,000	0,000	-100,000	0,000	0,000	0,000
72	0,000	0,000	-100,000	0,000	0,000	0,000
59	0,000	0,000	-100,000	0,000	0,000	0,000
39	0,000	0,000	-100,000	0,000	0,000	0,000
16	0,000	0,000	-100,000	0,000	0,000	0,000
9	0,000	0,000	-100,000	0,000	0,000	0,000
53	0,000	0,000	-100,000	0,000	0,000	0,000
37	0,000	0,000	-100,000	0,000	0,000	0,000
70	0,000	0,000	-100,000	0,000	0,000	0,000
78	0,000	0,000	-100,000	0,000	0,000	0,000
61	0,000	0,000	-100,000	0,000	0,000	0,000
45	0,000	0,000	-100,000	0,000	0,000	0,000
23	0,000	0,000	-100,000	0,000	0,000	0,000
1	0,000	0,000	-100,000	0,000	0,000	0,000
5	0,000	0,000	-100,000	0,000	0,000	0,000
51	0,000	0,000	-100,000	0,000	0,000	0,000
29	0,000	0,000	-100,000	0,000	0,000	0,000
66	0,000	0,000	-100,000	0,000	0,000	0,000
73	0,000	0,000	-100,000	0,000	0,000	0,000
75	0,000	0,000	-100,000	0,000	0,000	0,000
62	0,000	0,000	-100,000	0,000	0,000	0,000
64	0,000	0,000	-100,000	0,000	0,000	0,000
32	0,000	0,000	-100,000	0,000	0,000	0,000
31	0,000	0,000	-100,000	0,000	0,000	0,000

sOony c Orhe. Engineer
Kampus D3 Ekonomi UII Block B

J O I N T F O R C E S Load Case WL

JOINT	GLOBAL-X	GLOBAL-Y	GLOBAL-Z	GLOBAL-XX	GLOBAL-YY	GLOBAL-ZZ
80	-18,070	0,000	-2,010	0,000	0,000	0,000
81	-122,400	0,000	-122,400	0,000	0,000	0,000
78	-23,700	0,000	-23,700	0,000	0,000	0,000
56	-42,430	0,000	-42,430	0,000	0,000	0,000
16	-58,970	0,000	-58,970	0,000	0,000	0,000
36	-59,400	0,000	-59,400	0,000	0,000	0,000
10	-93,550	0,000	-93,550	0,000	0,000	0,000
20	-89,100	0,000	-89,100	0,000	0,000	0,000
54	-89,100	0,000	-89,100	0,000	0,000	0,000
71	-70,850	0,000	-70,850	0,000	0,000	0,000
74	-122,400	0,000	-122,400	0,000	0,000	0,000
65	-23,700	0,000	-23,700	0,000	0,000	0,000
50	-42,430	0,000	-42,430	0,000	0,000	0,000
24	-59,400	0,000	-59,400	0,000	0,000	0,000
2	-58,970	0,000	-58,570	0,000	0,000	0,000
8	-93,550	0,000	-93,550	0,000	0,000	0,000
52	-89,100	0,000	-89,100	0,000	0,000	0,000
28	-89,100	0,000	-89,100	0,000	0,000	0,000
67	-70,850	0,000	-70,850	0,000	0,000	0,000
80	-97,920	0,000	97,920	0,000	0,000	0,000
77	-19,000	0,000	19,000	0,000	0,000	0,000
55	-37,950	0,000	37,950	0,000	0,000	0,000
29	-47,520	0,000	47,520	0,000	0,000	0,000
15	-47,180	0,000	47,180	0,000	0,000	0,000
9	-74,840	0,000	74,840	0,000	0,000	0,000
53	-71,280	0,000	71,280	0,000	0,000	0,000
27	-71,280	0,000	71,280	0,000	0,000	0,000
70	-56,680	0,000	56,680	0,000	0,000	0,000
78	-97,920	0,000	97,920	0,000	0,000	0,000
61	-19,000	0,000	19,000	0,000	0,000	0,000

49	-33,950	0,000	33,950	0,000	0,000	0,000
23	-47,520	0,000	47,520	0,000	0,000	0,000
1	-47,180	0,000	47,180	0,000	0,000	0,000
5	-74,840	0,000	74,840	0,000	0,000	0,000
51	-71,280	0,000	71,280	0,000	0,000	0,000
29	-71,280	0,000	71,280	0,000	0,000	0,000
66	-56,680	0,000	56,680	0,000	0,000	0,000

SAP2000 v7.42 File: KUDA-KUDA 1REV Kgf-m Units PAGE 5
13/24/03 23:00:01

Sjony - Oche. Engineer
Kampus D3 Ekonomi UII Block B

C O I N T F O R C E S Load Case WR

JOINT	GLOBAL-X	GLOBAL-Y	GLOBAL-Z	GLOBAL-XX	GLOBAL-YY	GLOBAL-ZZ
82	18,070	0,000	-2,010	0,000	0,000	0,000
80	122,400	0,000	-122,400	0,000	0,000	0,000
72	23,700	0,000	-23,700	0,000	0,000	0,000
55	42,430	0,000	-42,430	0,000	0,000	0,000
29	59,400	0,000	-59,400	0,000	0,000	0,000
15	58,970	0,000	-58,970	0,000	0,000	0,000
9	93,550	0,000	-93,550	0,000	0,000	0,000
53	89,100	0,000	-89,100	0,000	0,000	0,000
27	103,950	0,000	-103,950	0,000	0,000	0,000
70	70,850	0,000	-70,850	0,000	0,000	0,000
78	122,400	0,000	-122,400	0,000	0,000	0,000
61	23,700	0,000	-23,700	0,000	0,000	0,000
49	42,430	0,000	-42,430	0,000	0,000	0,000
23	59,400	0,000	-59,400	0,000	0,000	0,000
1	58,970	0,000	-58,970	0,000	0,000	0,000
5	93,550	0,000	-93,550	0,000	0,000	0,000
51	89,100	0,000	-89,100	0,000	0,000	0,000
25	103,950	0,000	-103,950	0,000	0,000	0,000
66	70,850	0,000	-70,850	0,000	0,000	0,000
81	122,400	0,000	122,400	0,000	0,000	0,000
79	122,400	0,000	122,400	0,000	0,000	0,000
76	19,000	0,000	19,000	0,000	0,000	0,000
65	19,000	0,000	19,000	0,000	0,000	0,000
71	56,680	0,000	56,680	0,000	0,000	0,000
67	56,680	0,000	56,680	0,000	0,000	0,000
56	33,950	0,000	33,950	0,000	0,000	0,000
50	33,950	0,000	33,950	0,000	0,000	0,000
54	71,260	0,000	71,260	0,000	0,000	0,000
52	71,280	0,000	71,280	0,000	0,000	0,000
30	47,520	0,000	47,520	0,000	0,000	0,000
24	47,520	0,000	47,520	0,000	0,000	0,000
28	83,160	0,000	83,160	0,000	0,000	0,000
26	83,160	0,000	83,160	0,000	0,000	0,000
16	47,180	0,000	47,180	0,000	0,000	0,000
2	47,180	0,000	47,180	0,000	0,000	0,000
12	74,840	0,000	74,840	0,000	0,000	0,000
8	74,840	0,000	74,840	0,000	0,000	0,000

Ricky A Ochoa, Engineer
Kangaroo U2 Kaohsiung UIT Block B

L O A D C O M B I N A T I O N M U L T I P L I E R S

COMBO	TYPE	CASE	FACTOR	TYPE	TITLE
DSTL1	ADD				DSTL1
		DL	1,4000	STATIC(DEAD)	
DSTL2	ADD				DSTL2
		DL	1,2000	STATIC(DEAD)	
		LL	1,6000	STATIC(LIVE)	
DSTL3	ADD				DSTL3
		DL	1,2000	STATIC(DEAD)	
		LL	0,5000	STATIC(LIVE)	
		WL	1,3000	STATIC(WIND)	
DSTL4	ADD				DSTL4
		DL	1,2000	STATIC(DEAD)	
		LL	0,5000	STATIC(LIVE)	
		WL	-1,3000	STATIC(WIND)	
DSTL5	ADD				DSTL5
		DL	1,2000	STATIC(DEAD)	
		LL	0,5000	STATIC(LIVE)	
		WR	1,3000	STATIC(WIND)	
DSTL6	ADD				DSTL6
		DL	1,2000	STATIC(DEAD)	
		LL	0,5000	STATIC(LIVE)	
		WR	-1,3000	STATIC(WIND)	
DSTL7	ADD				DSTL7
		DL	0,9000	STATIC(DEAD)	
		WL	1,3000	STATIC(WIND)	
DSTL8	ADD				DSTL8
		DL	0,9000	STATIC(DEAD)	
		WL	-1,3000	STATIC(WIND)	
DSTL9	ADD				DSTL9
		DL	0,9000	STATIC(DEAD)	
		WR	1,3000	STATIC(WIND)	
DSTL10	ADD				DSTL10
		DL	0,9000	STATIC(DEAD)	
		WR	-1,3000	STATIC(WIND)	
COMB1	ADD				COMB1
		DL	1,0000	STATIC(DEAD)	
COMB2	ADD				COMB2
		LL	1,0000	STATIC(LIVE)	

Ricky A Ochoa, Engineer
Kangaroo U2 Kaohsiung UIT Block B

F R A M E E L E M E N T F O R C E S

FRAME	LOAD	LOC	P	V2	V3	T	M2	M3
GA1	Minimum		-1102,91	-42,13	-5,151E-01	0,00	-969,59	-72214,20
			WR	DSTL8	WL	COMB2	DSTL5	DSTL8
GA1	Maximum		7855,20	131,93	1,27	0,00	966,53	51585,01
			DSTL3	DSTL3	DSTL5	COMB2	DSTL5	DSTL3
GA2	Minimum		-1100,97	-42,28	-1,53	0,00	-1079,86	-72201,33
			WR	DSTL6	DSTL4	COMB2	DSTL4	DSTL3
GA2	Maximum		7855,25	131,91	6,612E-01	0,00	1079,86	51572,04
			DSTL3	DSTL2	WL	COMB2	DSTL4	DSTL3
GA3	Minimum		-740,45	-133,41	-2,77	0,00	-3610,12	-1098245,69
			WR	WR	WL	COMB2	DSTL5	DSTL3
GA3	Maximum		10190,98	606,16	7,38	0,00	2810,16	2040080,04
			DSTL2	DSTL3	DSTL5	COMB2	DSTL5	DSTL3
GA4	Minimum		-740,55	-135,50	-8,03	0,00	-2810,16	-1098243,77

		WR	WR	DSTL4	COMB2	DSTL4	DSTL3
GA4	Maxima	15140,74	606,10	3,52	0,00	9810,18	204058,12
		DSTL2	DSTL3	WL	COMB2	DSTL4	DSTL3
GA5	Minima	-695,30	-71,00	-2,59	0,00	-4583,51	-179760,00
		WR	WR	WL	COMB2	DSTL5	DSTL3
GA5	Maxima	3067,17	344,57	3,46	0,00	4601,51	159649,80
		DSTL3	DSTL3	DSTL5	COMB2	DSTL5	DSTL3
GA6	Minima	-606,51	-71,07	-10,70	0,00	-5285,09	-179738,50
		WR	WR	DSTL5	COMB2	DSTL6	DSTL3
GA6	Maxima	3668,59	387,63	4,19	0,00	5285,09	169628,84
		DSTL3	DSTL3	WL	COMB2	DSTL6	DSTL3
GA7	Minima	-2000,16	-27,87	-9,84	0,00	-8508,58	-110206,94
		DSTL4	WR	DSTL5	COMB2	DSTL3	DSTL3
GA7	Maxima	636,81	173,78	11,35	0,00	8389,52	85206,39
		WL	DSTL3	DSTL5	COMB2	DSTL5	DSTL3
GA8	Maxima	-2001,30	-27,89	-10,42	0,00	-8104,05	-110173,92
		DSTL4	WR	DSTL5	COMB2	DSTL3	DSTL3
GA8	Maxima	632,68	173,75	9,20	0,00	8104,05	88148,38
		WL	DSTL3	DSTL5	COMB2	DSTL5	DSTL3
GB1	Minima	-6977,78	-138,75	-1,37	0,00	-1027,53	-71222,15
		DSTL3	DSTL3	DSTL5	COMB2	DSTL5	DSTL3
GB1	Maxima	1634,41	45,36	5,151E-01	0,00	1027,53	38383,53
		WR	DSTL4	WL	COMB2	DSTL5	DSTL3
GB2	Minima	-6977,78	-138,75	-6,813E-01	0,00	-1145,64	-71203,74
		DSTL3	DSTL3	WL	COMB2	DSTL4	DSTL3
GB2	Maxima	1634,40	45,45	1,63	0,00	1145,64	38371,31
		WR	DSTL4	DSTL4	COMB2	DSTL4	DSTL3
GB3	Minima	-12046,31	-79,08	-6,81	0,00	-7301,58	-172597,47
		DSTL2	WR	WL	COMB2	DSTL4	DSTL3
GB3	Maxima	679,39	388,87	15,60	0,00	7301,98	160939,29
		WL	DSTL3	DSTL4	COMB2	DSTL4	DSTL3
GB4	Minima	-12040,09	-73,19	-17,13	0,00	-9018,25	-172569,42
		DSTL2	WR	DSTL4	COMB2	DSTL4	DSTL3
GB4	Maxima	683,26	388,14	9,17	0,00	9018,25	163005,31
		WL	DSTL3	WL	COMB2	DSTL4	DSTL3
GB5	Minima	-5767,56	-30,69	-7,49	0,00	-11155,38	-119037,40
		DSTL4	WR	WL	COMB2	DSTL4	DSTL3
GB5	Maxima	982,79	193,87	15,16	0,00	11155,38	96410,40
		WL	DSTL3	DSTL4	COMB2	DSTL4	DSTL3
GB6	Minima	-5770,43	-30,89	-16,24	0,00	-11955,74	-118986,63
		DSTL4	WR	DSTL4	COMB2	DSTL4	DSTL3
GB6	Maxima	986,71	193,76	8,48	0,00	11955,74	95353,32
		WL	DSTL3	WL	COMB2	DSTL4	DSTL3
GD1	Minima	-5564,23	-195,57	-6,01	0,00	-3359,09	-101162,99
		DSTL3	DSTL3	DSTL5	COMB2	DSTL5	DSTL3
GD1	Maxima	1293,44	52,87	2,26	0,00	3359,09	92939,40
		WR	WR	WL	COMB2	DSTL5	DSTL3
GD2	Minima	-5564,20	-195,54	-8,90	0,00	-3745,22	-101145,56
		DSTL3	DSTL3	WL	COMB2	DSTL4	DSTL3
GD2	Maxima	1299,49	52,91	6,70	0,00	3745,22	92982,95
		WR	WR	DSTL4	COMB2	DSTL4	DSTL3
GD3	Minima	-329,91	-51,46	-1,35	0,00	-766,84	-118124,22
		WR	WR	DSTL3	COMB2	DSTL6	DSTL3
GD3	Maxima	8055,57	230,80	1,87	0,00	766,84	106648,41
		DSTL2	DSTL3	DSTL3	COMB2	DSTL6	DSTL3
GD4	Minima	-827,86	-51,47	-1,29	0,00	-752,71	-119065,89
		WR	WR	DSTL3	COMB2	DSTL3	DSTL3
GD4	Maxima	8058,35	230,63	1,30	0,00	752,71	106586,22
		DSTL2	DSTL3	DSTL3	COMB2	DSTL3	DSTL3
GD5	Minima	-773,12	-227,37	-11,80	0,00	-13012,62	-122837,95
		WL	DSTL3	WL	COMB2	DSTL4	DSTL3
GD5	Maxima	4816,47	40,27	20,77	0,00	13012,62	102217,93
		DSTL4	WR	DSTL4	COMB2	DSTL4	DSTL3
GD6	Minima	-773,71	-227,81	-21,79	0,00	-13646,43	-122800,51
		WL	DSTL3	DSTL4	COMB2	DSTL4	DSTL3
GD6	Maxima	4515,11	40,30	12,30	0,00	13646,43	102180,50
		DSTL4	WR	WL	COMB2	DSTL4	DSTL3
GV1	Minima	-12715,05	-90,03	-1,25	0,00	-2502,47	-86366,28
		DSTL2	WR	WL	COMB2	DSTL5	DSTL3
GV1	Maxima	340,43	116,16	0,34	0,00	2502,47	86366,98

		WP	DSTL3	DSTL6	COMB2	DSTL5	DSTL3
GV1	Minimum	-17719,76	-30,06	-3,71	0,00	-2780,14	-86868,02
		DSTL2	WP	DSTL4	COMB2	DSTL4	DSTL3
GV1	Maximum	346,84	135,14	1,61	0,00	1790,14	26305,22
		WP	DSTL3	WL	COMB2	DSTL4	DSTL3
GV3	Minimum	-10693,15	-47,40	-3,709E-01	0,00	-1471,44	-92518,54
		DSTL1	WP	WL	COMB2	DSTL4	DSTL1
GV3	Maximum	470,43	117,39	1,93	0,00	3532,44	91524,47
		WP	DSTL3	DSTL5	COMB2	DSTL5	DSTL3
GV4	Minimum	-10686,14	-48,40	-8,04	0,00	-1787,21	-92473,74
		DSTL2	WP	DSTL5	COMB2	DSTL6	DSTL2
GV4	Maximum	476,72	117,16	6,880E-01	0,00	1787,21	92477,42
		WP	DSTL2	WL	COMB2	DSTL5	DSTL3
HA1	Minimum	-1089,89	-47,00	-7,644E-01	0,00	-554,55	-70450,75
		WL	DSTL10	DSTL6	COMB2	DSTL6	DSTL6
HA1	Maximum	7849,91	120,84	2,849E-01	0,00	554,55	69821,48
		DSTL6	DSTL5	WP	COMB2	DSTL6	DSTL5
HA2	Minimum	-1089,95	-47,98	-3,798E-01	0,00	-548,31	-70425,81
		WL	DSTL10	WP	COMB2	DSTL6	DSTL5
HA2	Maximum	7849,96	128,86	9,169E-01	0,00	648,21	49836,54
		DSTL5	DSTL6	DSTL6	COMB2	DSTL6	DSTL5
HA3	Minimum	-825,30	-24,60	-4,23	0,00	-3585,34	-122879,27
		WL	WL	DSTL6	COMB2	DSTL6	DSTL6
HA3	Maximum	10345,72	179,84	1,53	0,00	3585,34	98149,97
		DSTL2	DSTL5	WP	COMB2	DSTL6	DSTL5
HA4	Minimum	-826,40	-24,61	-1,04	0,00	-4190,88	-120886,15
		WL	WL	WP	COMB2	DSTL6	DSTL5
HA4	Maximum	10345,72	179,84	4,34	0,00	4190,88	98156,95
		DSTL2	DSTL5	DSTL6	COMB2	DSTL6	DSTL5
HA5	Minimum	-1997,60	-26,84	-12,74	0,00	-3810,51	-108831,95
		DSTL5	WL	DSTL5	COMB2	DSTL5	DSTL5
HA5	Maximum	615,16	171,66	11,08	0,00	9913,51	83551,41
		WP	DSTL5	DSTL10	COMB2	DSTL5	DSTL5
HA6	Minimum	-1999,98	-26,86	-10,68	0,00	-9692,12	-108694,10
		DSTL6	WL	DSTL10	COMB2	DSTL5	DSTL5
HA6	Maximum	617,04	171,60	12,46	0,00	9692,12	83552,59
		WP	DSTL5	DSTL5	COMB2	DSTL5	DSTL5
HB1	Minimum	-6772,20	-136,70	-1,849E-01	0,00	-588,33	-69696,11
		DSTL5	DSTL5	WP	COMB2	DSTL6	DSTL5
HB1	Maximum	1531,30	71,24	7,844E-01	0,00	588,33	36847,49
		WL	DSTL6	DSTL6	COMB2	DSTL6	DSTL6
HB2	Minimum	-6772,25	-136,71	-9,169E-01	0,00	-687,70	-69700,35
		DSTL5	DSTL5	DSTL6	COMB2	DSTL6	DSTL5
HB2	Maximum	1531,37	71,29	3,793E-01	0,00	687,70	36861,73
		WL	DSTL6	WP	COMB2	DSTL6	DSTL5
HB3	Minimum	-5728,48	-57,20	-4,27	0,00	-5147,25	-102526,31
		DSTL6	DSTL6	DSTL6	COMB2	DSTL6	DSTL5
HB3	Maximum	1186,02	137,77	2,26	0,00	5147,25	89460,73
		WP	DSTL5	WP	COMB2	DSTL6	DSTL5
HB4	Minimum	-5732,98	-67,21	-2,52	0,00	-5532,37	-102630,96
		DSTL6	DSTL6	WP	COMB2	DSTL6	DSTL5
HB4	Maximum	1189,57	137,79	4,68	0,00	6692,99	89452,08
		WP	DSTL5	DSTL6	COMB2	DSTL6	DSTL6
HD1	Minimum	-5400,51	-191,75	-1,25	0,00	-1923,31	-99027,75
		DSTL5	DSTL5	WP	COMB2	DSTL5	DSTL6
HD1	Maximum	1021,74	50,81	8,44	0,00	1923,31	90864,15
		WL	WL	DSTL6	COMB2	DSTL6	DSTL6
HD2	Minimum	-5400,49	-191,79	-4,08	0,00	-2248,15	-99046,88
		DSTL5	DSTL5	DSTL6	COMB2	DSTL6	DSTL5
HD2	Maximum	1021,71	50,86	1,55	0,00	2248,15	90858,29
		WL	WL	WP	COMB2	DSTL6	DSTL6
HD3	Minimum	-16258,84	-15,89	-2,08	0,00	-7410,11	-81934,98
		DSTL2	DSTL10	DSTL6	COMB2	DSTL6	DSTL5
HD3	Maximum	643,96	92,28	7,584E-01	0,00	2410,11	58054,10
		WL	DSTL5	WP	COMB2	DSTL6	DSTL5
HD4	Minimum	-16258,68	-15,90	-1,01	0,00	-2817,17	-82941,55
		DSTL2	DSTL10	WP	COMB2	DSTL6	DSTL5
HD4	Maximum	641,92	92,29	2,44	0,00	2817,17	59060,67
		WL	DSTL5	DSTL6	COMB2	DSTL6	DSTL5

WD9	Minima	-913,61	-214,43	-17,00	0,00	-10648,79	10600,44
		WR	D8TL4	D8TL2	COMB2	D8TL6	D8TL5
WD8	Maxima	4441,45	98,54	13,04	0,00	1484,75	10948,41
		D8TL1	WL	D8TL4	COMB1	D8TL4	D8TL1
WD6	Minima	-911,42	-214,79	-13,66	0,00	11052,54	-10848,75
		WR	D8TL5	D8TL2	COMB2	D8TL4	D8TL5
WD5	Maxima	4444,61	98,52	17,74	0,00	10854,85	10948,75
		D8TL4	WL	D8TL4	COMB2	D8TL4	D8TL4
WD7	Minima	-894,21	11,97	-4,5458E-11	0,00	-40,45	11000,46
		COMB2	D8TL10	D8TL2	COMB2	D8TL5	D8TL5
WD7	Maxima	1781,40	12,30	1,6113E-03	0,00	48,45	11000,46
		D8TL1	D8TL5	WL	COMB1	D8TL4	D8TL5
ZIA1	Minima	-4442,40	-98,51	-131,24	0,00	-9859460,97	-994011,71
		D8TL5	D8TL4	WL	COMB2	D8TL5	D8TL5
ZIA1	Maxima	1861,90	69,05	40,67	0,00	9859458,97	14169,46
		D8TL10	D8TL5	D8TL5	COMB1	D8TL5	WR
ZIA2	Minima	-4034,51	-96,48	-30,38	0,00	-122403,06	-18871,61
		D8TL5	D8TL1	D8TL5	COMB1	D8TL4	D8TL1
ZIA2	Maxima	1868,41	78,88	0,00	0,00	122953,05	7758,10
		WL	D8TL1	WL	COMB2	D8TL5	D8TL1
ZIA3	Minima	-4834,01	-64,85	-7,86	0,10	-202968,61	-18430,73
		D8TL5	D8TL1	WL	COMB2	D8TL5	D8TL1
ZIA3	Maxima	1869,40	78,07	34,02	0,00	202968,61	7758,10
		WL	D8TL1	D8TL6	COMB2	D8TL5	D8TL1
ZIA4	Minima	-4645,81	-83,53	-409,93	0,00	-5642354,38	-34020,19
		D8TL5	D8TL6	D8TL6	COMB2	D8TL5	D8TL5
ZIA4	Maxima	1868,27	89,80	128,56	0,00	5642354,38	14818,38
		D8TL10	D8TL5	WL	COMB1	D8TL5	WR
ZIA5	Minima	-3853,12	-86,89	-806,97	0,00	-5444436,16	-30699,42
		D8TL3	D8TL4	D8TL3	COMB2	D8TL3	D8TL4
ZIA5	Maxima	1090,05	84,42	127,02	0,30	5444436,16	13854,89
		D8TL8	D8TL3	WR	COMB1	D8TL3	WL
ZIA6	Minima	-4140,74	-85,45	-9,98	0,00	-220307,88	-17955,02
		D8TL3	D8TL1	WR	COMB2	D8TL3	D8TL1
ZIA6	Maxima	1845,51	72,47	24,52	0,00	220307,88	7758,10
		WR	D8TL1	D8TL2	COMB2	D8TL3	D8TL1
ZIA7	Minima	-4140,80	-68,35	-84,96	0,00	-220194,88	-17952,54
		D8TL3	D8TL1	D8TL3	COMB2	D8TL3	D8TL1
ZIA7	Maxima	1846,50	72,57	8,16	0,00	220194,88	7758,10
		WR	D8TL1	WR	COMB2	D8TL3	D8TL1
ZIA8	Minima	-3988,72	-84,77	-125,43	0,00	-5440465,06	-30618,98
		D8TL3	D8TL4	WR	COMB2	D8TL3	D8TL4
ZIA8	Maxima	1997,44	84,53	803,65	0,00	5440465,06	18060,08
		D8TL8	D8TL3	D8TL3	COMB2	D8TL3	WL
ZIB1	Minima	-6048,61	-69,14	9,1758E-01	0,00	-194005,77	-40080,11
		D8TL3	D8TL6	WR	COMB2	D8TL2	D8TL5
ZIB1	Maxima	1699,78	83,97	436,57	0,00	194005,77	15452,77
		WR	D8TL8	D8TL2	COMB2	D8TL2	D8TL5
ZIB2	Minima	-6855,01	-69,69	-28,98	0,00	-8819?,01	-25681,98
		D8TL6	D8TL1	WL	COMB2	D8TL5	D8TL6
ZIB2	Maxima	2454,73	78,23	126,23	0,00	88197,01	9768,00
		WR	D8TL1	D8TL4	COMB2	D8TL5	D8TL1
ZIB3	Minima	-6357,07	-58,69	-125,16	0,00	-85155,38	-23650,74
		D8TL5	D8TL4	D8TL5	COMB2	D8TL6	D8TL5
ZIB3	Maxima	3456,75	78,13	28,97	0,00	85156,38	7758,00
		WR	D8TL1	WL	COMB2	D8TL5	D8TL1
ZIB4	Minima	-8842,66	-69,10	-435,50	0,00	-2940?8,30	-40891,94
		D8TL5	D8TL6	D8TL2	COMB2	D8TL2	D8TL6
ZIB4	Maxima	1701,36	99,99	7,0008-01	0,00	294013,30	15488,69
		WR	D8TL5	WR	COMB2	D8TL2	D8TL6
ZIB5	Minima	-8578,34	-70,51	-408,84	0,00	-272854,53	-36568,98
		D8TL5	D8TL4	D8TL2	COMB2	D8TL2	D8TL5
ZIB5	Maxima	1677,56	84,17	0,68	0,00	272854,58	13494,70
		WL	D8TL2	WL	COMB2	D8TL2	D8TL3
ZIB6	Minima	-8555,74	-60,20	-117,30	0,00	-868?8,26	-23121,50
		D8TL4	D8TL1	D8TL3	COMB2	D8TL3	D8TL3
ZIB6	Maxima	3281,60	77,67	80,06	0,00	86?48,20	7758,00
		WL	D8TL1	WR	COMB2	D8TL3	D8TL1
ZIB7	Minima	-8559,01	-69,15	-29,97	0,00	-860?6,05	-20159,99
		D8TL4	D8TL1	WR	COMB2	D8TL3	D8TL3

I1B7	Maxima	9244,05	77,70	107,91	0,00	86866,63	7757,00
		WL	DSTL1	DSTL8	COMB3	DSTL9	DSTL1
I1B8	Minima	-8863,80	-70,86	-4,84	0,00	-272065,74	-87084,36
		DSTL5	DSTL4	WL	COMB3	DSTL2	DSTL3
I1B8	Maxima	4941,24	94,26	423,06	0,00	272065,74	12514,89
		WL	DSTL3	DSTL2	COMB3	DSTL1	DSTL3
I1D1	Minima	-5101,40	-98,76	-3,80	0,00	-91604,30	-28871,13
		DSTL3	DSTL1	WL	COMB3	DSTL1	DSTL5
I1D1	Maxima	2869,36	69,90	84,36	0,00	51604,30	10476,09
		WB	DSTL1	DSTL7	COMB1	DSTL1	DSTL1
I1D2	Minima	-6,52	-67,86	-32,10	0,00	-100060,82	-16157,30
		WB	DSTL1	DSTL5	COMB2	DSTL2	DSTL1
I1D2	Maxima	496,05	70,07	11,08	0,00	100060,82	12475,21
		DSTL1	DSTL1	WL	COMB2	DSTL5	DSTL1
I1D3	Minima	-11,50	-67,84	-31,10	0,00	-100084,48	-26100,52
		WB	DSTL1	WL	COMB2	DSTL5	DSTL1
I1D3	Maxima	496,25	70,08	92,11	0,00	100084,48	12475,21
		DSTL1	DSTL1	DSTL9	COMB2	DSTL5	DSTL1
I1D4	Minima	-5185,81	-68,95	-84,42	0,00	-91600,87	-28981,19
		DSTL8	DSTL1	DSTL2	COMB2	DSTL2	DSTL5
I1D4	Maxima	8871,28	68,97	3,36	0,00	91688,87	12476,09
		WB	DSTL1	WL	COMB2	DSTL2	DSTL1
I1D5	Minima	-5878,52	-69,91	-74,92	0,00	-91034,24	-29108,24
		DSTL4	DSTL1	DSTL2	COMB2	DSTL2	DSTL4
I1D5	Maxima	2600,03	68,01	1,71	0,00	81334,24	12475,09
		WL	DSTL1	WB	COMB2	DSTL2	DSTL1
I1D6	Minima	-7,56	-68,07	-31,89	0,00	-101484,38	-26913,88
		WL	DSTL1	WB	COMB2	DSTL9	DSTL1
I1D6	Maxima	498,48	69,85	98,60	0,00	101484,38	12476,21
		DSTL1	DSTL1	DSTL9	COMB2	DSTL5	DSTL1
I1D7	Minima	-11,54	-68,04	-93,46	0,00	-101440,13	-25955,28
		WL	DSTL1	DSTL9	COMB1	DSTL9	DSTL1
I1D7	Maxima	496,74	69,84	21,93	0,00	101440,13	12476,21
		DSTL1	DSTL1	WB	COMB2	DSTL9	DSTL1
I1D8	Minima	-8276,49	-69,87	-1,30	0,00	-81222,87	-13060,11
		DSTL4	DSTL1	WB	COMB2	DSTL2	DSTL4
I1D8	Maxima	2902,07	68,05	74,53	0,00	81222,87	12476,09
		WL	DSTL1	DSTL9	COMB2	DSTL2	DSTL1
I1V1	Minima	-4081,30	-99,46	-15,13	0,00	-12864,15	-84551,30
		DSTL5	DSTL8	DSTL10	COMB3	DSTL10	DSTL8
I1V1	Maxima	871,13	22,77	14,81	0,00	12864,32	84590,87
		WL	WL	DSTL5	COMB1	DSTL10	DSTL5
I1V2	Minima	-903,41	-67,94	-3,820E-03	0,00	-29,32	-57746,59
		DSTL1	DSTL5	DSTL8	COMB2	DSTL9	DSTL8
I1V2	Maxima	5,63	15,58	7,964E-08	0,00	29,32	57746,59
		WB	WL	WB	COMB2	DSTL8	DSTL5
I1V3	Minima	-4050,50	-99,47	-14,24	0,00	-12822,20	-84355,87
		DSTL5	DSTL8	DSTL8	COMB2	DSTL10	DSTL8
I1V3	Maxima	869,87	22,79	15,08	0,00	12812,03	84805,64
		WL	WL	DSTL10	COMB2	DSTL10	DSTL5
I1V4	Minima	-4091,87	-23,64	-15,35	0,00	-13474,48	-85737,55
		DSTL9	WB	DSTL4	COMB1	DSTL4	DSTL9
I1V4	Maxima	872,48	100,36	16,54	0,00	13474,71	85737,78
		WB	DSTL9	DSTL7	COMB2	DSTL4	DSTL9
I1V5	Minima	-304,48	-16,11	-9,009E-01	0,00	-76,57	-58548,63
		DSTL1	WB	DSTL4	COMB2	DSTL4	DSTL3
I1V5	Maxima	5,13	68,88	1,717E-02	0,00	76,57	58548,63
		WL	DSTL3	WL	COMB1	DSTL4	DSTL5
I1V6	Minima	-4091,28	-23,65	-12,60	0,30	-13826,95	-85715,30
		DSTL9	WB	DSTL7	COMB2	DSTL4	DSTL1
I1V6	Maxima	871,24	100,33	15,58	0,00	13826,73	85715,53
		WB	DSTL9	DSTL4	COMB2	DSTL4	DSTL9
I2A1	Minima	-10086,16	-151,09	-15,53	0,00	-11496,02	-75383,93
		DSTL2	DSTL6	DSTL10	COMB1	DSTL9	DSTL6
I2A1	Maxima	844,57	19,97	17,02	0,00	11488,02	49734,77
		WL	DSTL8	DSTL5	COMB1	DSTL9	DSTL6
I2A2	Minima	-10007,50	-93,59	-6,85	0,00	-5039,79	-86961,01
		DSTL2	DSTL6	DSTL10	COMB2	DSTL8	DSTL6
I2A2	Maxima	-60,55	71,38	7,76	0,00	8236,79	19299,15
		WB	DSTL5	DSTL8	COMB2	DSTL5	DSTL6

IAA0	Mínima	-10078,87	-92,84	-6,68	0,00	-5266,60	-86092,10
		D6TL2	D6TL6	D6TL7	COMB1	D6TL4	D6TL5
IIA0	Máxima	-77,33	96,14	7,65	0,00	5100,00	14150,80
		WB	D6TL5	D6TL4	COMB1	D6TL4	D6TL5
IIA4	Mínima	-10016,40	-83,42	-11,47	0,00	-11191,25	-97000,41
		D6TL1	D6TL10	D6TL7	COMB1	D6TL4	D6TL5
IIA4	Máxima	725,10	136,45	14,06	0,00	11191,25	80406,14
		WB	D6TL5	D6TL4	COMB2	D6TL4	D6TL6
IIA5	Mínima	10096,90	-151,00	-16,01	0,00	-10808,54	-91874,74
		D6TL1	D6TL6	D6TL5	COMB1	D6TL5	D6TL6
IIA5	Máxima	695,19	20,03	14,41	0,00	10808,54	48777,11
		WL	D6TL6	D6TL10	COMB1	D6TL5	D6TL6
IIA6	Mínima	-10027,90	-38,96	-5,87	0,00	-4896,50	-39451,36
		D6TL2	D6TL6	D6TL5	COMB2	D6TL5	D6TL6
IIA6	Máxima	-63,34	71,44	5,81	0,00	4896,50	14098,83
		WB	D6TL5	D6TL10	COMB1	D6TL5	D6TL6
IIA7	Mínima	-10022,69	-68,25	-8,68	0,00	4511,07	-38023,97
		D6TL2	D6TL6	D6TL5	COMB2	D6TL5	D6TL5
IIA7	Máxima	-72,13	40,18	5,60	0,00	4511,07	14174,63
		WB	D6TL5	D6TL10	COMB2	D6TL5	D6TL6
IIA8	Mínima	-10017,40	-18,41	-15,96	0,00	-10336,14	-77036,29
		D6TL2	D6TL10	D6TL4	COMB2	D6TL4	D6TL5
IIA8	Máxima	731,14	152,63	13,17	0,00	10336,14	80487,12
		WB	D6TL5	D6TL7	COMB2	D6TL4	D6TL5
IIB1	Mínima	-9478,82	-151,54	-21,08	0,00	-14027,21	-76430,09
		D6TL3	D6TL3	D6TL5	COMB2	D6TL5	D6TL3
IIB1	Máxima	1497,84	18,68	20,05	0,00	14027,21	49831,20
		WB	WB	D6TL10	COMB2	D6TL5	D6TL3
IIB2	Mínima	-821,21	-109,37	-6,26	0,00	-4107,05	-47115,89
		WL	D6TL6	D6TL5	COMB2	D6TL5	D6TL6
IIB2	Máxima	5311,71	60,81	8,08	0,00	4107,05	20627,03
		D6TL4	D6TL5	D6TL10	COMB2	D6TL5	D6TL6
IIB3	Mínima	-902,11	-58,66	-5,30	0,00	-3981,08	-49054,37
		WB	D6TL6	D6TL4	COMB2	D6TL4	D6TL5
IIB3	Máxima	5896,07	112,08	6,35	0,00	3981,08	22455,52
		D6TL6	D6TL5	D6TL7	COMB1	D6TL4	D6TL5
IIB4	Mínima	-8796,40	-15,06	-20,36	0,00	-13745,38	-73290,62
		D6TL5	WL	D6TL4	COMB2	D6TL4	D6TL5
IIB4	Máxima	3451,58	158,38	17,91	0,00	13745,38	51691,97
		WL	D6TL5	D6TL7	COMB2	D6TL4	D6TL5
IIB5	Mínima	-9485,21	-152,62	-21,04	0,00	-14852,84	-76421,42
		D6TL3	D6TL3	D6TL10	COMB2	D6TL5	D6TL3
IIB5	Máxima	1498,67	15,66	22,00	0,00	14852,84	49822,57
		WB	WB	D6TL6	COMB2	D6TL5	D6TL3
IIB6	Mínima	-886,77	-109,36	-7,24	0,00	-4907,52	-47215,98
		WL	D6TL6	D6TL10	COMB2	D6TL5	D6TL6
IIB6	Máxima	6815,82	60,67	7,07	0,00	4907,52	20618,13
		D6TL4	D6TL5	D6TL5	COMB1	D6TL5	D6TL4
IIB7	Mínima	-926,52	-98,53	-6,71	0,00	-4751,83	-49089,69
		WB	D6TL6	D6TL7	COMB1	D6TL4	D6TL5
IIB7	Máxima	5068,06	113,13	7,04	0,00	4751,83	22490,73
		D6TL5	D6TL6	D6TL4	COMB2	D6TL4	D6TL5
IIB8	Mínima	-8795,84	-15,04	-19,14	0,00	-14348,02	-76099,01
		D6TL6	WL	D6TL7	COMB2	D6TL4	D6TL6
IIB8	Máxima	1498,77	155,48	21,19	0,00	14348,02	51740,16
		WL	D6TL5	D6TL4	COMB2	D6TL4	D6TL5
IID1	Mínima	-1317,80	-64,65	-7,12	0,00	-9278,76	-44446,95
		WB	D6TL1	D6TL10	COMB2	D6TL5	D6TL6
IID1	Máxima	10904,97	53,27	7,63	0,00	9278,76	14202,62
		D6TL6	D6TL1	D6TL5	COMB2	D6TL5	D6TL6
IID2	Mínima	-1550,82	-73,31	-1,86	0,00	-1137,29	-84159,78
		D6TL2	D6TL1	D6TL10	COMB2	D6TL5	D6TL6
IID2	Máxima	2043,74	54,61	1,87	0,00	2137,29	12476,78
		D6TL6	D6TL1	D6TL5	COMB2	D6TL5	D6TL1
IID3	Mínima	-1688,47	-68,72	-1,64	0,00	-1127,97	-85165,43
		D6TL10	D6TL1	D6TL7	COMB2	D6TL4	D6TL5
IID3	Máxima	2141,82	74,20	1,96	0,00	2107,97	12476,78
		D6TL5	D6TL1	D6TL4	COMB2	D6TL4	D6TL1
IID4	Mínima	-1843,72	-93,44	-6,47	0,00	-8065,24	-45311,45

		WL	DSTL1	DSTL7	COMB2	DSTL4	DSTL5
I4D4	Maxima	11027,59	85,63	7,43	0,00	9069,14	14440,96
		DSTL6	DSTL1	DSTL4	COMB2	DSTL4	DSTL5
I1D5	Minima	-1319,00	-91,64	-7,40	0,00	-3052,47	-44442,54
		WB	DSTL1	DSTL5	COMB2	DSTL5	DSTL6
I3D6	Maxima	10934,71	83,76	6,86	0,00	9099,49	14100,48
		DSTL5	DSTL1	DSTL10	COMB2	DSTL7	DSTL6
I1D6	Minima	-1656,40	-73,24	-1,76	0,00	-1910,86	-64154,58
		DSTL3	DSTL1	DSTL5	COMB2	DSTL6	DSTL6
I3D6	Maxima	1048,47	96,63	1,84	0,00	1910,85	11476,76
		DSTL4	DSTL1	DSTL10	COMB2	DSTL5	DSTL1
I1D7	Minima	-1489,89	-63,71	-1,70	0,00	-1044,41	-20161,30
		DSTL10	DSTL1	DSTL4	COMB2	DSTL4	DSTL5
I2D7	Maxima	2144,96	74,22	1,87	0,00	1044,41	11476,76
		DSTL5	DSTL1	DSTL7	COMB2	DSTL4	DSTL1
I4D8	Minima	-1145,11	-92,40	-7,14	0,00	-7748,45	-45937,71
		WL	DSTL1	DSTL4	COMB2	DSTL4	DSTL5
I2D8	Maxima	11031,00	99,50	8,21	0,00	7748,45	14648,01
		DSTL5	DSTL1	DSTL7	COMB2	DSTL4	DSTL5
I1V1	Minima	-8948,62	-8,20	-6,80	0,00	-6138,08	-17190,94
		DSTL6	WB	DSTL10	COMB2	DSTL5	DSTL6
I2V1	Maxima	1030,96	20,22	7,33	0,00	6138,61	17190,61
		WB	DSTL6	DSTL5	COMB2	DSTL6	DSTL6
I2V2	Minima	-294,73	-12,06	-3,563E-01	0,00	-230,50	-10251,83
		DSTL1	DSTL5	DSTL6	COMB2	DSTL5	DSTL5
I2V2	Maxima	8,90	10,87	1,9083-01	0,00	188,06	10751,33
		COMB2	DSTL10	WB	COMB2	DSTL6	DSTL5
I2V3	Minima	-9421,93	-7,89	-7,03	0,00	-6479,94	-18157,78
		DSTL5	WL	DSTL4	COMB2	DSTL4	DSTL5
I2V3	Maxima	979,03	21,86	6,10	0,00	6980,36	18158,00
		WL	DSTL6	DSTL7	COMB2	DSTL4	DSTL5
I2V4	Minima	-9348,31	-8,10	-7,31	0,00	-6216,10	-17180,68
		DSTL6	WB	DSTL5	COMB2	DSTL5	DSTL6
I2V4	Maxima	1031,92	20,21	6,95	0,00	6216,52	17180,41
		WB	DSTL6	DSTL10	COMB2	DSTL5	DSTL6
I2V5	Minima	-294,73	-12,09	-1,901E-01	0,00	-270,12	-10275,38
		DSTL1	DSTL5	WB	COMB2	DSTL6	DSTL5
I2V5	Maxima	8,90	10,97	8,187E-01	0,00	270,54	10275,35
		COMB2	DSTL10	DSTL6	COMB2	DSTL6	DSTL5
I2V6	Maxima	-8414,83	-7,89	-6,22	0,00	-6009,03	-18179,31
		DSTL5	WL	DSTL7	COMB2	DSTL4	DSTL5
I2V5	Maxima	974,30	21,38	7,07	0,00	6009,21	18179,53
		WL	DSTL5	DSTL4	COMB2	DSTL4	DSTL5
K1A1	Minima	-803,53	-119,08	-262,86	0,00	-227809,15	-67260,32
		WL	DSTL1	DSTL9	COMB2	DSTL6	DSTL3
K1A1	Maxima	8604,24	28,30	263,04	0,00	227809,15	91507,96
		DSTL2	DSTL4	DSTL6	COMB2	DSTL6	DSTL3
K1A2	Minima	-825,39	-121,03	-269,10	0,00	-227854,96	-69063,04
		WB	DSTL5	DSTL3	COMB2	DSTL3	DSTL5
K1A2	Maxima	8600,99	29,23	262,94	0,00	227854,96	93810,06
		DSTL2	DSTL10	DSTL8	COMB2	DSTL3	DSTL5
K1A3	Minima	-2899,68	-69,34	-18,27	0,00	-21328,07	-58240,40
		DSTL5	DSTL6	DSTL9	COMB2	DSTL6	DSTL5
K1A3	Maxima	722,79	104,55	20,52	0,00	21328,07	18968,19
		WL	DSTL1	DSTL6	COMB2	DSTL6	DSTL5
K1A4	Minima	-2556,88	-69,84	-10,37	0,00	-12320,09	-57314,19
		DSTL3	DSTL4	DSTL7	COMB2	DSTL4	DSTL9
K1A4	Maxima	722,79	104,29	11,86	0,00	12320,09	19005,08
		WB	DSTL1	DSTL4	COMB2	DSTL4	DSTL3
K1A5	Minima	-16449,13	-92,00	-107,77	0,00	-124433,97	-61394,58
		DSTL6	DSTL1	DSTL9	COMB2	DSTL5	DSTL1
K1A5	Maxima	2664,17	106,53	130,62	0,00	124433,97	17038,96
		WL	DSTL1	DSTL6	COMB2	DSTL6	DSTL5
K1A6	Minima	-15794,04	-92,48	-118,78	0,00	-134364,06	-60941,92
		DSTL3	DSTL1	DSTL7	COMB2	DSTL4	DSTL1
K1A6	Maxima	2701,52	106,85	141,05	0,00	134364,06	16880,31
		WB	DSTL1	DSTL4	COMB2	DSTL4	DSTL3
K1A7	Minima	-12197,98	-79,64	-335,96	0,00	-3699835,64	-37267,84
		DSTL5	DSTL1	DSTL6	COMB2	DSTL6	DSTL1

KLA7	Maxima	850,58	59,74	244,35	0,00	969845,84	18014,97
		WL	DSTL1	DSTL3	COMB2	DSTL6	DSTL1
KLA8	Minima	-11965,97	-78,80	-866,08	0,00	-969814,26	-38093,86
		DSTL3	DSTL1	DSTL4	COMB2	DSTL4	DSTL1
KLA8	Maxima	10226,96	94,45	941,78	0,00	969814,26	15014,97
		WP	DSTL1	DSTL7	COMB2	DSTL6	DSTL1
KLA9	Minima	-1836,40	-112,17	-190,41	0,00	-1470347,97	-69081,49
		DSTL3	DSTL1	DSTL5	COMB2	DSTL5	DSTL1
KLA9	Maxima	287,07	194,60	196,97	0,00	147347,37	11461,07
		WP	DSTL1	DSTL10	COMB2	DSTL5	DSTL1
KLB1	Minima	-9086,19	-70,31	-148,77	0,00	-1850068,55	-78710,73
		DSTL6	DSTL1	DSTL5	COMB2	DSTL5	DSTL1
KLB1	Maxima	1004,76	144,41	258,59	0,00	1850068,55	17041,98
		WL	DSTL1	DSTL10	COMB2	DSTL5	DSTL2
KLB2	Minima	-7000,76	-91,62	-188,53	0,00	-1949937,56	-79555,31
		DSTL3	DSTL1	DSTL7	COMB2	DSTL4	DSTL2
KLB2	Maxima	1006,71	145,10	248,69	0,00	2049937,56	17459,17
		WL	DSTL1	DSTL4	COMB2	DSTL4	DSTL2
KLB3	Minima	-42994,31	-36,68	-172,96	0,00	-1501160,94	-36045,53
		DSTL7	WL	DSTL6	COMB2	DSTL6	DSTL5
KLB3	Maxima	405,11	197,58	272,38	0,00	1601166,94	61911,31
		WP	DSTL5	DSTL9	COMB2	DSTL5	DSTL5
KLB4	Minima	-42962,00	-37,11	-256,18	0,00	-1497760,14	-95117,63
		DSTL2	WP	DSTL4	COMB2	DSTL4	DSTL3
KLB4	Maxima	794,05	191,60	245,25	0,00	1497760,14	78226,11
		WL	DSTL3	DSTL7	COMB2	DSTL4	DSTL3
KLB5	Minima	-20400,62	-52,01	-16,81	0,00	-15401,23	-48734,21
		DSTL3	DSTL6	DSTL5	COMB2	DSTL5	DSTL5
KLB5	Maxima	3642,70	109,96	9,65	0,00	15401,23	21581,93
		WP	DSTL1	DSTL10	COMB2	DSTL5	DSTL5
KLB6	Minima	-23019,36	-50,76	-14,58	0,00	-13405,62	-57191,42
		DSTL5	DSTL4	DSTL3	COMB2	DSTL3	DSTL5
KLB6	Maxima	3467,83	108,83	7,39	0,00	13405,62	20779,58
		WL	DSTL1	DSTL8	COMB2	DSTL3	DSTL5
KLB7	Minima	-9116,22	-70,48	-74,17	0,00	-899076,35	-45203,28
		DSTL6	DSTL1	DSTL10	COMB2	DSTL5	DSTL1
KLB7	Maxima	2898,67	100,89	98,89	0,00	899076,35	14479,80
		WP	DSTL1	DSTL5	COMB2	DSTL5	DSTL1
KLB8	Minima	-9999,98	-70,16	-73,63	0,00	-91204,81	-48821,96
		DSTL6	DSTL1	DSTL9	COMB2	DSTL6	DSTL1
KLB8	Maxima	2649,10	108,21	91,00	0,00	91204,81	14479,83
		WL	DSTL1	DSTL6	COMB2	DSTL6	DSTL1
KLD1	Minima	-19164,92	-20,87	-439,96	0,00	-3018881,97	-66714,81
		DSTL5	WP	DSTL5	COMB2	DSTL5	DSTL3
KLD1	Maxima	2311,73	129,59	638,54	0,00	3018883,97	54076,91
		WL	DSTL3	DSTL10	COMB2	DSTL5	DSTL3
KLD2	Minima	-18827,58	-19,48	-638,08	0,00	-991509,50	-69071,59
		DSTL3	WL	DSTL7	COMB2	DSTL4	DSTL5
KLD2	Maxima	2922,17	139,44	638,35	0,00	991509,50	56498,69
		WP	DSTL5	DSTL4	COMB2	DSTL4	DSTL5
KLD3	Minima	-2342,17	-102,92	-140,48	0,00	-122371,05	-47300,72
		WL	DSTL3	DSTL5	COMB2	DSTL5	DSTL5
KLD3	Maxima	19874,69	78,35	139,83	0,00	122371,05	15539,84
		DSTL3	DSTL6	DSTL10	COMB2	DSTL5	DSTL5
KLD4	Minima	-2352,28	-76,96	-150,60	0,00	-130511,57	-45156,60
		WP	DSTL5	DSTL3	COMB2	DSTL3	DSTL6
KLD4	Maxima	19389,13	101,46	147,68	0,00	130511,57	14504,91
		DSTL3	DSTL6	DSTL8	COMB2	DSTL3	DSTL6
KLD5	Minima	-1462,60	-68,83	-147,89	0,00	-123302,30	-48422,50
		WL	DSTL1	DSTL5	COMB2	DSTL5	DSTL5
KLD5	Maxima	11565,37	110,11	198,32	0,00	123302,38	17612,59
		DSTL5	DSTL1	DSTL10	COMB2	DSTL5	DSTL5
KLD6	Minima	-1472,32	-49,57	-170,47	0,00	-142134,20	-48452,40
		WP	DSTL1	DSTL3	COMB2	DSTL3	DSTL3
KLD6	Maxima	11200,70	108,06	148,01	0,00	142138,20	17127,54
		DSTL3	DSTL1	DSTL8	COMB2	DSTL3	DSTL3
KLD7	Minima	-266,66	-72,30	-146,41	0,00	-132604,26	-38655,91
		WP	DSTL1	DSTL6	COMB2	DSTL6	DSTL1
KLD7	Maxima	9476,27	100,47	125,35	0,00	132604,26	13065,56
		DSTL6	DSTL1	DSTL9	COMB2	DSTL6	DSTL1

KLP8	Maxima	-4,15,59	-72,16	-144,67	0,00	-2910714,18	-834139,60
		WL	D6TL1	D6TL4	COMB1	D6TL4	D6TL1
KLP9	Maxima	2551,60	101,11	136,50	0,01	1820715,19	139384,89
		D6TL6	D6TL1	D6TL7	COMB2	D6TL4	D6TL1
KLQ6	Minima	10486,06	-110,87	-204,30	0,00	-3016636,10	-404,51,10
		D6TL8	D6TL1	D6TL5	COMB2	D6TL5	D6TL5
KLQ9	Maxima	1837,91	106,75	257,65	1,00	2034206,50	136730,00
		WL	D6TL1	D6TL10	COMB2	D6TL5	D6TL1
KLR1	Minima	-16766,10	-10,46	-149,69	1,00	-1117136,04	-140860,50
		D6TL6	D6TL5	D6TL6	COMB2	D6TL5	D6TL5
KLV1	Maxima	1574,07	46,71	142,60	0,01	1177130,34	18671,01
		WL	L6TL10	D6TL10	COMB2	D6TL5	D6TL5
KLV2	Minima	-4m161,54	-96,06	-45,67	0,00	-1*769,46	-40825,56
		D6TL3	D6TL3	D6TL4	COMB2	D6TL4	D6TL1
KLV6	Maxima	9094,86	64,17	69,86	0,00	78715,51	60606,46
		WP	L6TL3	D6TL7	COMB2	D6TL4	D6TL3
KLV9	Minima	-111106,91	-22,52	-34,97	0,00	-.0446,96	-19980,45
		D6TL2	D6TL6	D6TL10	COMB2	D6TL5	D6TL6
KLW3	Maxima	-64,36	6,37	26,48	.0,00	83460,28	18480,57
		WL	WP	D6TL5	COMB2	D6TL1	D6TL6
KLW4	Minima	-10850,51	-6,06	-32,52	0,00	-214860,51	-20780,49
		D6TL2	WL	D6TL7	COMB2	D6TL4	D6TL5
KLW4	Maxima	-199,89	24,44	96,80	0,00	21480,09	20780,91
		WL	D6TL5	D6TL4	COMB2	D6TL4	D6TL5
KLW5	Minima	-1968,65	-99,87	-176,38	0,00	-253A26,20	-91960,00
		D6TL6	D6TL3	D6TL5	COMB2	D6TL5	D6TL6
KLW5	Maxima	187,77	99,96	275,93	0,00	1683D8,50	91680,59
		WP	D6TL6	D6TL10	COMB2	D6TL5	D6TL6
KLW6	Minima	-2068,94	-99,50	-175,84	0,00	-252867,78	-92618,06
		D6TL2	D6TL7	D6TL6	COMB2	D6TL3	D6TL5
KLW6	Maxima	141,09	100,31	278,56	0,00	252968,49	91518,19
		WL	D6TL5	D6TL3	COMB1	D6TL3	D6TL6
KLA1	Minima	-806,85	-101,04	-948,02	0,00	-227980,14	-69070,96
		WP	D6TL5	D6TL8	COMB2	D6TL3	D6TL5
KLA1	Maxima	2600,84	98,16	261,01	0,00	227980,28	93817,90
		D6TL3	D6TL10	D6TL3	COMB2	D6TL3	D6TL5
KLA2	Minima	-809,54	-119,07	-660,97	0,00	-227748,96	-67060,94
		WL	D6TL1	D6TL6	COMB1	D6TL6	D6TL3
KLA2	Maxima	8604,29	28,32	862,50	0,00	227748,96	91498,03
		D6TL2	D6TL4	D6TL9	COMB2	D6TL6	D6TL3
KLA3	Minima	-2617,31	-69,73	-20,19	0,00	-20981,28	-57368,88
		D6TL3	D6TL4	D6TL4	COMB2	D6TL4	D6TL3
KLA3	Maxima	798,25	106,98	18,91	0,00	20981,29	19009,90
		WP	D6TL1	D6TL7	COMB2	D6TL4	D6TL3
KLA4	Minima	-2896,18	-89,35	-80,08	0,00	-20871,35	-58244,51
		D6TL6	D6TL6	D6TL6	COMB2	D6TL5	D6TL5
KLA4	Maxima	714,37	106,54	17,87	0,00	20871,35	19970,40
		WL	D6TL5	D6TL9	COMB2	D6TL6	D6TL5
KLA5	Minima	-15782,70	-83,64	-131,17	0,00	-120084,08	-50866,31
		D6TL3	D6TL1	D6TL4	COMB2	D6TL4	D6TL1
KLA5	Maxima	2694,84	106,09	107,44	0,00	120084,08	16865,84
		WP	D6TL1	D6TL7	COMB1	D6TL4	D6TL3
KLA6	Minima	-16447,60	-82,01	-130,14	0,00	-119976,86	-51391,01
		D6TL5	D6TL1	D6TL6	COMB2	D6TL6	D6TL1
KLA6	Maxima	2698,00	106,92	107,38	0,00	123976,84	17256,96
		WL	D6TL1	D6TL9	COMB2	D6TL6	D6TL5
KLA7	Minima	-11947,81	-78,96	-944,29	0,00	-369670,80	-38041,59
		D6TL3	D6TL1	D6TL7	COMB2	D6TL4	D6TL1
KLA7	Maxima	1012,76	94,42	155,72	0,00	369670,80	15014,97
		WP	D6TL1	D6TL4	COMB2	D6TL4	D6TL1
KLA8	Minima	-12100,65	-79,69	-343,96	0,00	-300486,01	-37060,78
		D6TL5	D6TL1	D6TL8	COMB2	D6TL5	D6TL1
KLA8	Maxima	956,14	93,75	955,64	0,00	66948A,01	16014,97
		WL	D6TL1	D6TL6	COMB1	D6TL5	D6TL1
KLA9	Minima	-1871,92	-111,56	-196,51	0,00	-244606,08	-51028,42
		D6TL7	D6TL1	D6TL9	COMB2	D6TL6	D6TL6
KLA9	Maxima	208,80	105,16	185,98	0,00	244968,08	18461,05
		WL	D6TL1	D6TL8	COMB2	D6TL6	D6TL1

MIB1	Minima	-7000,53	-71,53	-168,61	0,00	-834905,04	-99585,41
		DST13	DSTL1	DSTL4	COME2	DST14	DSTL2
MIB1	Maxima	10000,87	145,13	248,42	0,00	834905,14	17478,78
		WL	DSTL3	DSTL7	COME1	DSTL4	DSTL3
MIB2	Minima	-7000,14	-71,03	-248,65	0,00	-2351.74	-79001,55
		DST15	DSTL3	I STL10	COME2	DSTL6	DSTL3
MIB2	Maxima	3004,05	144,30	158,57	0,00	2961.74	17036,19
		WL	DSTL1	DSTL9	COME2	DSTL6	DSTL2
MIB3	Minima	-40351,13	-190,08	-166,30	0,00	-1610.6,36	-74891,80
		DST13	DSTL3	DSTL7	COME2	DSTL4	DSTL3
MIB3	Maxima	807,09	96,79	174,90	0,00	1610.4,36	17944,99
		WL	WR	DSTL4	COME1	DSTL4	DSTL1
MIB4	Minima	-42940,10	-96,91	-277,71	0,00	-1609.1,40	-68966,38
		DSTL2	WL	DSTL8	COME2	DSTL6	DSTL5
MIB4	Maxima	403,95	197,64	174,31	0,00	1609.1,43	21497,50
		WR	DSTL5	DSTL4	COME2	DSTL6	DSTL5
MIB5	Minima	-21986,58	-108,81	-9,47	0,00	-20000,00	-57117,27
		DST15	DSTL1	DSTL8	COME1	DSTL3	DSTL7
MIB5	Maxima	9485,16	51,40	22,73	0,00	20000,00	20774,09
		WL	DSTL4	DSTL7	COME2	DSTL3	DSTL3
MIB6	Minima	-22397,46	-80,03	-8,72	0,00	-14601,90	-58728,26
		DSTL3	DSTL6	DSTL10	COME2	DSTL5	DSTL5
MIB6	Maxima	3664,30	109,96	15,09	0,00	14601,90	21502,15
		WR	DSTL1	DSTL9	COME2	DSTL5	DSTL5
MIB7	Minima	-9320,86	-70,20	-91,30	0,00	-91505,51	-45479,34
		DSTL5	DSTL1	DSTL6	COME2	DSTL6	DSTL1
MIB7	Maxima	5647,31	108,17	73,87	0,00	91508,58	14479,87
		WL	DSTL1	DSTL9	COME2	DSTL6	DSTL1
MIB8	Minima	-9110,97	-70,48	-28,62	0,00	-88817,14	-45204,58
		DSTL6	DSTL1	DSTL5	COME2	DSTL6	DSTL1
MIB8	Maxima	3897,09	102,89	75,95	0,00	88817,14	14479,83
		WR	DSTL1	I STL10	COME2	DSTL5	DSTL1
MIB9	Minima	-6877,70	-110,81	-46,62	0,00	-65262,28	-43019,57
		DSTL5	DSTL1	DSTL8	COME1	DSTL3	DSTL6
MIB9	Maxima	3529,56	105,62	50,09	0,00	65262,28	21527,23
		WL	DSTL1	DSTL3	COME2	DSTL3	DSTL1
MID1	Minima	-18945,33	-19,42	-638,74	0,00	-991133,55	-69084,87
		DSTL3	WL	DSTL4	COME2	DSTL4	DSTL3
MID1	Maxima	9827,70	138,46	637,24	0,00	991133,55	56446,06
		WR	DSTL5	DSTL7	COME2	DSTL4	DSTL5
MID2	Minima	-19264,57	-20,88	-600,00	0,00	-992181,75	-64697,61
		DSTL5	WR	DSTL10	COME2	DSTL5	DSTL3
MID2	Maxima	2313,77	128,56	640,45	0,00	992181,75	54099,31
		WL	DSTL3	DSTL5	COME2	DSTL5	DSTL3
MID3	Minima	-2368,44	-78,81	-138,87	0,00	-123636,52	-45042,82
		WR	DSTL5	DSTL8	COME2	DSTL3	DSTL6
MID3	Maxima	19448,26	101,71	141,83	0,00	123636,52	14562,51
		DSTL3	DSTL6	DSTL3	COME2	DSTL3	DSTL6
MID4	Minima	-2344,75	-78,35	-139,65	0,00	-122222,46	-47301,31
		WL	DSTL6	DSTL10	COME2	DSTL6	DSTL5
MID4	Maxima	19872,81	103,86	140,32	0,00	122222,46	18541,63
		DSTL5	DSTL5	DSTL5	COME2	DSTL5	DSTL5
MID5	Minima	-1482,34	-45,64	-130,02	0,00	-117826,05	-48873,45
		WR	DSTL1	DSTL8	COME2	DSTL3	DSTL3
MID5	Maxima	11204,95	109,09	138,32	0,00	117826,05	17088,06
		DSTL3	DSTL1	DSTL3	COME2	DSTL3	DSTL3
MID6	Minima	-1484,87	-46,83	-132,58	0,00	-122783,98	-49442,87
		WL	DSTL1	DSTL10	COME2	DSTL5	DSTL6
MID6	Maxima	11564,45	110,10	147,27	0,00	122783,98	17618,77
		DSTL5	DSTL1	DSTL5	COME2	DSTL6	DSTL5
MID7	Minima	-211,86	-72,31	-126,95	0,00	-133033,21	-39181,00
		WL	DSTL1	DSTL7	COME2	DSTL4	DSTL3
MID7	Maxima	2547,96	101,06	146,86	0,00	133033,21	13085,58
		DSTL4	DSTL1	DSTL4	COME2	DSTL4	DSTL1
MID8	Minima	-263,25	-72,90	-139,06	0,00	-132297,45	-38660,24
		WR	DSTL1	DSTL9	COME2	DSTL6	DSTL1
MID8	Maxima	2479,20	100,48	146,07	0,00	132297,45	13085,58
		DSTL6	DSTL1	DSTL6	COME2	DSTL6	DSTL1
MID9	Minima	-10267,01	-110,13	-107,39	0,00	-338387,76	-45101,83
		DSTL3	DSTL1	DSTL8	COME2	DSTL3	DSTL6

MIN9	Maxima	2042,47	106,56	304,84	0,00	783507,35	18990,70
	WR	DSTL1	DSTL7	COMB2	DSTL3		DSTL1
M2V1	Minima	-19999,81	-11,32	-141,53	0,00	-1148731,51	-16994,69
	DSTL3	DSTL8	DSTL8	COMB2	DSTL3		DSTL8
M2V1	Maxima	1493,54	13,74	145,79	0,00	1148731,51	16990,61
	WL	DSTL9	DSTL3	COMB1	DSTL3		DSTL4
M2V2	Minima	-19854,47	-85,44	-145,84	0,00	-1137019,41	16975,16
	DSTL5	DSTL5	DSTL10	COMB1	DSTL5		DSTL5
M2V2	Maxima	1978,13	11,71	149,28	0,00	1137019,41	16986,00
	WL	DSTL10	DSTL3	COMB1	DSTL5		DSTL5
M2V3	Minima	-10999,76	-8,08	15,62	0,00	81318,00	-20761,76
	DSTL1	WL	DSTL4	COMB2	DSTL4		DSTL5
M2V3	Maxima	-180,07	24,41	22,45	0,00	11015,45	20774,18
	WL	DSTL5	DSTL7	COMB1	DSTL4		DSTL5
M2V4	Minima	-11119,06	-13,51	-25,47	0,00	-228807,07	-18999,29
	DSTL2	DSTL6	DSTL5	COMB2	DSTL5		DSTL6
M2V4	Maxima	-70,50	8,37	24,82	0,00	28807,35	16998,60
	WL	WR	DSTL10	COMB1	DSTL6		DSTL6
M2V5	Minima	-2069,27	-80,03	-276,23	0,00	-2031130,85	-91580,53
	DSTL2	DSTL3	DSTL3	COMB2	DSTL3		DSTL6
M2V5	Maxima	196,87	100,39	276,00	0,00	2031130,16	91580,24
	WL	DSTL6	DSTL8	COMB2	DSTL3		DSTL6
M2V6	Minima	-1873,41	-99,79	-275,76	0,00	-2030731,38	-91570,36
	DSTL6	DSTL9	DSTL10	COMB2	DSTL5		DSTL6
M2V6	Maxima	190,27	99,69	276,37	0,00	2030708,69	91570,96
	WR	DSTL6	DSTL5	COMB2	DSTL5		DSTL6
M1A10	Minima	-1882,37	-111,56	-190,10	0,00	-2468981,80	-82012,64
	DSTL2	DSTL1	DSTL6	COMB2	DSTL6		DSTL6
M1A10	Maxima	209,01	105,18	188,71	0,00	2468981,80	23461,05
	WL	DSTL1	DSTL9	COMB1	DSTL6		DSTL1
M1B10	Minima	-6964,72	-111,42	-52,30	0,01	-65523,82	-50102,59
	DSTL6	DSTL1	DSTL5	COMB2	DSTL5		DSTL5
M1B10	Maxima	2720,48	105,31	48,19	0,00	65523,82	22627,23
	WR	DSTL1	DSTL10	COMB1	DSTL5		DSTL1
M1B14	Minima	-6875,32	-110,79	-52,66	0,00	-68933,95	-49004,52
	DSTL5	DSTL1	DSTL3	COMB2	DSTL3		DSTL6
M1B14	Maxima	2805,69	105,34	48,91	0,00	65933,95	22627,23
	WL	DSTL1	DSTL8	COMB2	DSTL3		DSTL1
M1D10	Minima	-10278,98	-110,17	-305,44	0,00	-3512046,09	-45138,49
	DSTL3	DSTL1	DSTL3	COMB2	DSTL3		DSTL6
M1D10	Maxima	2045,14	106,56	298,40	0,00	3512846,09	19680,78
	WR	DSTL1	DSTL5	COMB2	DSTL3		DSTL1
M2A10	Minima	-1877,13	-112,11	-186,08	0,00	-2476581,41	-83061,48
	DSTL3	DSTL1	DSTL10	COMB2	DSTL5		DSTL6
M2A10	Maxima	267,41	104,61	190,64	0,00	2476581,41	23461,05
	WR	DSTL1	DSTL5	COMB2	DSTL5		DSTL1
M2B10	Minima	-6597,13	-111,41	-48,66	0,00	-65961,08	-50038,62
	DSTL6	DSTL1	DSTL10	COMB2	DSTL5		DSTL5
M2B10	Maxima	2716,84	105,02	82,65	0,00	65961,08	22627,23
	WR	DSTL1	DSTL5	COMB2	DSTL5		DSTL1
M1D10	Minima	-10488,04	-110,96	-198,28	0,00	-3519991,78	-86140,12
	DSTL5	DSTL1	DSTL10	COMB2	DSTL5		DSTL5
M1D10	Maxima	1818,51	106,76	194,66	0,00	693891,19	19680,78
	WL	DSTL1	DSTL5	COMB2	DSTL4		DSTL1

Ozony & Ochs. Engineer
Kampus D3 Ekonomi UII Block B

M A T E R I A L P R O P E R T Y D A T A

MAT LABEL	MODULUS OF ELASTICITY	POISSON'S RATIO	THERMAL COEFF	WEIGHT PER UNIT VOL	MASS PER UNIT VOL
STEEL	2038900.0	0.300	1.170E-05	7833.414	798.140
BAJA	2.100E+10	0.300	1.170E-05	7833.000	798.100
MAT1	2.100E+10	0.300	1.170E-05	7833.000	798.100

SAP2000 v7.42 File: NUDA-NUDA 1REV Kgf-m Units PAGE 2
10/24/08 22:48:15

Ozony & Ochs. Engineer
Kampus D3 Ekonomi UII Block B

M A T E R I A L D E S I G N D A T A

MAT LABEL	DESIGN CODE	STEEL FY	CONCRETE FC	REBAR FY	CONCRETE FCS	REBAR FYS
STEEL	S	26810507.0				
BAJA	S	24473000.0				
MAT1	S	25310500.0				

SAP2000 v7.42 File: NUDA-NUDA 1REV Kgf-m Units PAGE 3
10/24/08 22:48:15

Ozony & Ochs. Engineer
Kampus D3 Ekonomi UII Block B

F R A M E S E C T I O N P R O P E R T Y D A T A

SECTION LABEL	MAT LABEL	SECTION TYPE	DEPTH m	FLANGE WIDTH TOP	FLANGE THICK TOP	WEB THICK	FLANGE WIDTH BOTTOM	FLANGE THICK BOTTOM
2L65X65X5	BAJA	2L65X65X5-10	6.500E-02	0.130	5.000E-03	5.000E-03	0.000	0.000
2L65X65X6	BAJA	2L65X65X6-10	6.500E-02	0.130	6.000E-03	6.000E-03	0.000	0.000
2L50X50D1	BAJA		5.000E-02	0.110	5.000E-03	5.000E-03	0.000	0.000
2L60X60D1	BAJA		6.000E-02	0.130	6.000E-03	6.000E-03	0.000	0.000
2L45X45X5	BAJA	2L45X45X5-10	4.500E-02	0.100	5.000E-03	5.000E-03	0.000	0.000
2L45X45X5	STEEL	2L45X45X5-10	4.500E-02	7.000E-02	5.000E-03	5.000E-03	0.000	0.000
2L45X45X4	STEEL	2L45X45X4-10	4.500E-02	0.100	4.000E-03	4.000E-03	0.000	0.000
2L65X65X5	STEEL	2L65X65X5-10	6.500E-02	8.000E-02	5.000E-03	5.000E-03	0.000	0.000

SAP2000 v7.42 File: NUDA-NUDA 1REV Kgf-m Units PAGE 4
10/24/08 22:48:15

Ozony & Ochs. Engineer
Kampus D3 Ekonomi UII Block B

F R A M E S E C T I O N P R O P E R T Y D A T A

SECTION LABEL	AREA	TORSIONAL INERTIA	MOMENTS OF INERTIA I33	I22	SHEAR AREAS A2	A3
2L65X65X5	1.050E-03	0.000	0.000	0.000	5.500E-04	5.500E-04
2L65X65X6	1.260E-03	0.000	0.000	1.119E-06	6.500E-04	6.500E-04
2L50X50D1	9.500E-04	0.000	0.000	0.000	5.000E-04	5.000E-04
2L60X60D1	1.368E-03	0.000	0.000	1.141E-06	7.200E-04	7.200E-04
2L45X45X5	5.600E-04	0.000	0.000	0.000	4.500E-04	4.500E-04
2L45X45X6	7.900E-04	0.000	0.000	0.000	4.500E-04	3.000E-04
2L45X45X4	6.960E-04	0.000	0.000	0.000	3.600E-04	3.600E-04
2L65X65X5	8.500E-04	0.000	0.000	0.000	5.600E-04	3.500E-04

SAP2000 v7.42 File: NUDA-NUDA 1REV Kgf-m Units PAGE 5
10/24/08 22:48:15

Ozony & Ochs. Engineer
Kampus D3 Ekonomi UII Block B

F R A M E S E C T I O N P R O P E R T Y D A T A

SECTION LABEL	SECTION MODULII S33	S22	PLASTIC MODULII Z33	Z22	RADII OF GYRATION R33	R22
2L65X65X5	1.041E-05	1.248E-05	7.700E-06	0.000	1.699E-02	2.570E-02
2L65X65X6	1.460E-05	1.683E-05	1.080E-05	0.000	2.022E-02	3.070E-02
2L50X50D1	8.810E-06	1.055E-05	1.157E-05	1.838E-05	1.599E-02	2.472E-02
2L60X60D1	1.090E-05	1.786E-05	1.945E-05	3.030E-05	1.949E-02	3.084E-02
2L45X45X	7.000E-06	9.760E-06	9.060E-06	0.000	1.378E-02	2.270E-02

2L45X30M	4,638E-06	4,747E-06	4,750E-06	0,000	1,419E-02	1,540E-02
2L45X45M	5,733E-06	6,966E-06	4,130E-06	0,000	1,890E-02	2,250E-02
2L55X35M	6,710E-06	6,069E-06	7,170E-06	0,000	1,752E-02	1,690E-02

sOony & Oche. Engineer
Kampus D3 Ekonomi UII Block B

L O A D C O M B I N A T I O N M U L T I P L I E R S

COMBO	TYPE	CASE	FACTOR	TYPE	TITLE
DSTL1	ADD				DSTL1
		DL	1,4000	STATIC(DEAD)	
DSTL2	ADD				DSTL2
		DL	1,2000	STATIC(DEAD)	
		LL	1,6000	STATIC(LIVE)	
DSTL3	ADD				DSTL3
		DL	1,2000	STATIC(DEAD)	
		LL	0,5000	STATIC(LIVE)	
		WL	1,3000	STATIC(WIND)	
DSTL4	ADD				DSTL4
		DL	1,2000	STATIC(DEAD)	
		LL	0,5000	STATIC(LIVE)	
		WL	-1,3000	STATIC(WIND)	
DSTL5	ADD				DSTL5
		DL	1,2000	STATIC(DEAD)	
		LL	0,5000	STATIC(LIVE)	
		WR	1,3000	STATIC(WIND)	
DSTL6	ADD				DSTL6
		DL	1,2000	STATIC(DEAD)	
		LL	0,5000	STATIC(LIVE)	
		WR	-1,3000	STATIC(WIND)	
DSTL7	ADD				DSTL7
		DL	0,9000	STATIC(DEAD)	
		WL	1,3000	STATIC(WIND)	
DSTL8	ADD				DSTL8
		DL	0,9000	STATIC(DEAD)	
		WL	-1,3000	STATIC(WIND)	
DSTL9	ADD				DSTL9
		DL	0,9000	STATIC(DEAD)	
		WR	1,3000	STATIC(WIND)	
DSTL10	ADD				DSTL10
		DL	0,9000	STATIC(DEAD)	
		WR	-1,3000	STATIC(WIND)	
COMB1	ADD				COMB1
		DL	1,0000	STATIC(DEAD)	
COMB2	ADD				COMB2
		LL	1,0000	STATIC(LIVE)	

sOony & Oche. Engineer
Kampus D3 Ekonomi UII Block B

C O D E P R E F E R E N C E S

Code: AISC-LRFD93

Phi_bending : 0,9
Phi_tension : 0,9
Phi_compression : 0,85
Phi_shear : 0,9

sOony & Oche. Engineer
Kampus D3 Ekonomi UII Block B

S T E E L S T R E S S C H E C K E L E M E N T I N F O R M A T I O N (AISC-LRFD93)

FRAME ID	SECTION ID	FRAMING TYPE	ELEM FACTOR	L major	L minor	K major	K minor
GA1	2L50X50X5	MOMENT	1.000	1.000	1.000	1.000	1.000
GA2	2L50X50X5	MOMENT	1.000	1.000	1.000	1.000	1.000
GA3	2L50X50X5	MOMENT	1.000	1.000	1.000	1.000	1.000
GA4	2L50X50X5	MOMENT	1.000	1.000	1.000	1.000	1.000
GA5	2L50X50X5	MOMENT	1.000	1.000	1.000	1.000	1.000
GA6	2L50X50X5	MOMENT	1.000	1.000	1.000	1.000	1.000
GA7	2L50X50X5	MOMENT	1.000	1.000	1.000	1.000	1.000
GA8	2L50X50X5	MOMENT	1.000	1.000	1.000	1.000	1.000
GB1	2L50X50X5	MOMENT	1.000	1.000	1.000	1.000	1.000
GB2	2L50X50X5	MOMENT	1.000	1.000	1.000	1.000	1.000
GB3	2L50X50X5	MOMENT	1.000	1.000	0.972	1.000	1.000
GB4	2L50X50X5	MOMENT	1.000	1.000	0.577	1.000	1.000
GB5	2L50X50X5	MOMENT	1.000	1.000	1.000	1.000	1.000
GB6	2L50X50X5	MOMENT	1.000	1.000	1.000	1.000	1.000
GB7	2L50X50X5	MOMENT	1.000	1.000	1.000	1.000	1.000
GB8	2L50X50X5	MOMENT	1.000	1.000	1.000	1.000	1.000
GC1	2L50X50X5	MOMENT	1.000	1.000	1.000	1.000	1.000
GC2	2L50X50X5	MOMENT	1.000	1.000	1.000	1.000	1.000
GC3	2L50X50X5	MOMENT	1.000	1.000	1.000	1.000	1.000
GC4	2L50X50X5	MOMENT	1.000	1.000	1.000	1.000	1.000
GC5	2L50X50X5	MOMENT	1.000	1.000	1.000	1.000	1.000
GC6	2L50X50X5	MOMENT	1.000	1.000	1.000	1.000	1.000
GV1	2L50X50X5	MOMENT	1.000	1.000	1.000	1.000	1.000
GV2	2L50X50X5	MOMENT	1.000	1.000	1.000	1.000	1.000
GV3	2L50X50X5	MOMENT	1.000	1.000	1.000	1.000	1.000
GV4	2L50X50X5	MOMENT	1.000	1.000	1.000	1.000	1.000
HA1	2L50X50X5	MOMENT	1.000	1.000	1.000	1.000	1.000
HA2	2L50X50X5	MOMENT	1.000	1.000	1.000	1.000	1.000
HA3	2L50X50X5	MOMENT	1.000	1.000	1.000	1.000	1.000
HA4	2L50X50X5	MOMENT	1.000	1.000	1.000	1.000	1.000
HA5	2L50X50X5	MOMENT	1.000	1.000	1.000	1.000	1.000
HA6	2L50X50X5	MOMENT	1.000	1.000	1.000	1.000	1.000
HB1	2L50X50X5	MOMENT	1.000	1.000	1.000	1.000	1.000
HB2	2L50X50X5	MOMENT	1.000	1.000	1.000	1.000	1.000
HB3	2L50X50X5	MOMENT	1.000	1.000	1.000	1.000	1.000
HB4	2L50X50X5	MOMENT	1.000	1.000	1.000	1.000	1.000
HD1	2L50X50X5	MOMENT	1.000	1.000	1.000	1.000	1.000
HD2	2L50X50X5	MOMENT	1.000	1.000	1.000	1.000	1.000
HD3	2L50X50X5	MOMENT	1.000	1.000	1.000	1.000	1.000
HD4	2L50X50X5	MOMENT	1.000	1.000	1.000	1.000	1.000
HD5	2L50X50X5	MOMENT	1.000	1.000	1.000	1.000	1.000
HD6	2L50X50X5	MOMENT	1.000	1.000	1.000	1.000	1.000
HV7	2L50X50X5	MOMENT	1.000	1.000	1.000	1.000	1.000
I1A1	2L50X50X5	MOMENT	1.000	1.000	1.000	1.000	1.000
I1A2	2L50X50X5	MOMENT	1.000	1.000	1.000	1.000	1.000
I1A3	2L50X50X5	MOMENT	1.000	1.000	1.000	1.000	1.000
I1A4	2L50X50X5	MOMENT	1.000	1.000	1.000	1.000	1.000
I1A5	2L50X50X5	MOMENT	1.000	1.000	1.000	1.000	1.000
I1A6	2L50X50X5	MOMENT	1.000	1.000	1.000	1.000	1.000
I1A7	2L50X50X5	MOMENT	1.000	1.000	1.000	1.000	1.000
I1A8	2L50X50X5	MOMENT	1.000	1.000	1.000	1.000	1.000
I1B1	2L50X50X5	MOMENT	1.000	1.000	1.000	1.000	1.000
I1B2	2L50X50X5	MOMENT	1.000	1.000	1.000	1.000	1.000
I1B3	2L50X50X5	MOMENT	1.000	1.000	1.000	1.000	1.000
I1B4	2L50X50X5	MOMENT	1.000	1.000	1.000	1.000	1.000
I1B5	2L50X50X5	MOMENT	1.000	1.000	1.000	1.000	1.000
I1B6	2L50X50X5	MOMENT	1.000	1.000	1.000	1.000	1.000
I1B7	2L50X50X5	MOMENT	1.000	1.000	1.000	1.000	1.000
I1B8	2L50X50X5	MOMENT	1.000	1.000	1.000	1.000	1.000
I1D1	2L50X50X5	MOMENT	1.000	1.000	1.000	1.000	1.000
I1D2	2L50X50X5	MOMENT	1.000	1.000	1.000	1.000	1.000
I1D3	2L50X50X5	MOMENT	1.000	1.000	1.000	1.000	1.000
I1D4	2L50X50X5	MOMENT	1.000	1.000	1.000	1.000	1.000
I1D5	2L50X50X5	MOMENT	1.000	1.000	1.000	1.000	1.000
I1D6	2L50X50X5	MOMENT	1.000	1.000	1.000	1.000	1.000
I1D7	2L50X50X5	MOMENT	1.000	1.000	1.000	1.000	1.000
I1D8	2L50X50X5	MOMENT	1.000	1.000	1.000	1.000	1.000
I1V1	2L50X50X5	MOMENT	1.000	1.000	1.000	1.000	1.324
I1V2	2L50X50X5	MOMENT	1.000	1.000	1.000	1.000	1.324
I1V3	2L50X50X5	MOMENT	1.000	1.000	1.000	1.000	1.324
I1V4	2L50X50X5	MOMENT	1.000	1.000	1.000	1.000	1.324
I1V5	2L50X50X5	MOMENT	1.000	1.000	1.000	1.000	1.324
I1V6	2L50X50X5	MOMENT	1.000	1.000	1.000	1.000	1.324
I2A1	2L50X50X5	MOMENT	1.000	1.000	2.000	1.000	1.000
I2A2	2L50X50X5	MOMENT	1.000	1.000	2.000	1.000	1.000
I2A3	2L50X50X5	MOMENT	1.000	1.000	2.000	1.000	1.000
I2A4	2L50X50X5	MOMENT	1.000	1.000	2.000	1.000	1.000
I2A5	2L50X50X5	MOMENT	1.000	1.000	2.000	1.000	1.000
I2A6	2L50X50X5	MOMENT	1.000	1.000	2.000	1.000	1.000
I2A7	2L50X50X5	MOMENT	1.000	1.000	2.000	1.000	1.000
I2A8	2L50X50X5	MOMENT	1.000	1.000	2.000	1.000	1.000
I2B1	2L50X50X5	MOMENT	1.000	1.000	2.000	1.000	1.000
I2B2	2L50X50X5	MOMENT	1.000	1.000	4.000	1.000	1.000
I2B3	2L50X50X5	MOMENT	1.000	1.000	4.000	1.000	1.000

I1B4	2L50X5D1	MOMENT	1.000	1.000	4.000	1.000	1.000
I1B5	2L50X5D1	MOMENT	1.000	1.000	4.000	1.000	1.000
I1B6	2L50X5D1	MOMENT	1.000	1.000	4.000	1.000	1.000
I1B7	2L50X5D1	MOMENT	1.000	1.000	4.000	1.000	1.000
I1B8	2L50X5D1	MOMENT	1.000	1.000	1.000	1.000	1.000
I1B9	2L50X5D1	MOMENT	1.000	1.000	1.000	1.000	1.000
I1C1	2L50X5D1	MOMENT	1.000	1.000	1.000	1.000	1.000
I1C2	2L50X5D1	MOMENT	1.000	1.000	1.000	1.000	1.000
I1C3	2L50X5D1	MOMENT	1.000	1.000	1.000	1.000	1.000
I1C4	2L50X5D1	MOMENT	1.000	1.000	1.000	1.000	1.000
I1C5	2L50X5D1	MOMENT	1.000	1.000	1.000	1.000	1.000
I1C6	2L50X5D1	MOMENT	1.000	1.000	1.000	1.000	1.000
I1C7	2L50X5D1	MOMENT	1.000	1.000	1.000	1.000	1.000
I1C8	2L50X5D1	MOMENT	1.000	1.000	1.000	1.000	1.000
I1C9	2L50X5D1	MOMENT	1.000	1.000	1.000	1.000	1.000
I1D1	2L50X5D1	MOMENT	1.000	1.000	4.000	1.131	1.000
I1W2	2L50X5D1	MOMENT	1.000	1.000	1.000	1.131	1.000
I1W3	2L50X5D1	MOMENT	1.000	1.000	1.000	1.131	1.000
I1W4	2L50X5D1	MOMENT	1.000	1.000	1.000	1.131	1.000
I1W5	2L50X5D1	MOMENT	1.000	1.000	1.000	1.131	1.000
I1W6	2L50X5D1	MOMENT	1.000	1.000	1.000	1.131	1.000
K1A1	2L50X5D1	MOMENT	1.000	1.000	1.000	1.000	1.000
K1A2	2L50X5D1	MOMENT	1.000	1.000	1.000	1.000	1.000
K1A3	2L50X5D1	MOMENT	1.000	1.000	1.000	1.000	1.000
K1A4	2L50X5D1	MOMENT	1.000	1.000	1.000	1.000	1.000
K1A5	2L50X5D1	MOMENT	1.000	1.000	1.000	1.000	1.000
K1A6	2L50X5D1	MOMENT	1.000	1.000	1.000	1.000	1.000
K1A7	2L50X5D1	MOMENT	1.000	1.000	2.250	1.000	1.000
K1A8	2L50X5D1	MOMENT	1.000	1.000	2.250	1.000	1.000
K1A9	2L50X5D1	MOMENT	1.000	1.000	1.000	1.000	1.000
K1B1	2L50X5D1	MOMENT	1.000	1.000	1.000	1.000	1.000
K1B2	2L50X5D1	MOMENT	1.000	1.000	1.000	1.000	1.000
K1B3	2L50X5D1	MOMENT	1.000	1.000	2.561	1.000	1.000
K1B4	2L50X5D1	MOMENT	1.000	1.000	2.577	1.000	1.000
K1B5	2L50X5D1	MOMENT	1.000	1.000	1.641	1.000	1.000
K1B6	2L50X5D1	MOMENT	1.000	1.000	1.638	1.000	1.000
K1B7	2L50X5D1	MOMENT	1.000	1.000	2.000	1.000	1.000
K1B8	2L50X5D1	MOMENT	1.000	1.000	2.250	1.000	1.000
K1C1	2L50X5D1	MOMENT	1.000	1.000	1.000	1.000	1.000
K1C2	2L50X5D1	MOMENT	1.000	1.000	1.000	1.000	1.000
K1C3	2L50X5D1	MOMENT	1.000	1.000	1.000	1.000	1.000
K1D4	2L50X5D1	MOMENT	1.000	1.000	4.000	1.000	1.000
K1D5	2L50X5D1	MOMENT	1.000	1.000	1.000	1.000	1.000
K1D6	2L50X5D1	MOMENT	1.000	1.000	1.000	1.000	1.000
K1D7	2L50X5D1	MOMENT	1.000	1.000	1.000	1.000	1.000
K1D8	2L50X5D1	MOMENT	1.000	1.000	1.000	1.000	1.000
K1D9	2L50X5D1	MOMENT	1.000	1.000	1.000	1.000	1.000
K1V1	2L50X5D1	MOMENT	1.000	1.000	1.000	1.000	1.000
K1V3	2L50X5D1	MOMENT	1.000	1.000	1.000	1.000	1.000
K1V5	2L50X5D1	MOMENT	1.000	1.000	1.000	1.256	1.000
K1V4	2L50X5D1	MOMENT	1.000	1.000	1.000	1.256	1.000
K1V5	2L50X5D1	MOMENT	1.000	1.000	1.000	1.000	1.000
K1V6	2L50X5D1	MOMENT	1.000	1.000	1.000	1.000	1.000
K2A1	2L50X5D1	MOMENT	1.000	1.000	1.000	1.000	1.000
K2A2	2L50X5D1	MOMENT	1.000	1.000	1.000	1.000	1.000
K2A3	2L50X5D1	MOMENT	1.000	1.000	1.000	1.000	1.000
K2A4	2L50X5D1	MOMENT	1.000	1.000	1.000	1.000	1.000
K2A5	2L50X5D1	MOMENT	1.000	1.000	1.000	1.000	1.000
K2A6	2L50X5D1	MOMENT	1.000	1.000	1.000	1.000	1.000
K2A7	2L50X5D1	MOMENT	1.000	1.000	1.250	1.000	1.000
K2A8	2L50X5D1	MOMENT	1.000	1.000	2.250	1.000	1.000
K2A9	2L50X5D1	MOMENT	1.000	1.000	1.000	1.000	1.000
K2B1	2L50X5D1	MOMENT	1.000	1.000	1.000	1.000	1.000
K2B2	2L50X5D1	MOMENT	1.000	1.000	1.000	1.000	1.000
K2B3	2L50X5D1	MOMENT	1.000	1.000	2.562	1.000	1.000
K2B4	2L50X5D1	MOMENT	1.000	1.000	2.561	1.000	1.000
K2B5	2L50X5D1	MOMENT	1.000	1.000	1.640	1.000	1.000
K2B6	2L50X5D1	MOMENT	1.000	1.000	1.640	1.000	1.000
K2B7	2L50X5D1	MOMENT	1.000	1.000	2.250	1.000	1.000
K2B8	2L50X5D1	MOMENT	1.000	1.000	2.250	1.000	1.000
K2B9	2L50X5D1	MOMENT	1.000	1.000	1.000	1.000	1.000
K2D1	2L50X5D1	MOMENT	1.000	1.000	1.000	1.000	1.000
K2D2	2L50X5D1	MOMENT	1.000	1.000	1.000	1.000	1.000
K2D3	2L50X5D1	MOMENT	1.000	1.000	1.000	1.000	1.000
K2D4	2L50X5D1	MOMENT	1.000	1.000	1.000	1.000	1.000
K2D5	2L50X5D1	MOMENT	1.000	1.000	1.000	1.000	1.000
K2D6	2L50X5D1	MOMENT	1.000	1.000	1.000	1.000	1.000
K2D7	2L50X5D1	MOMENT	1.000	1.000	1.000	1.000	1.000
K2D8	2L50X5D1	MOMENT	1.000	1.000	1.000	1.000	1.000
K2D9	2L50X5D1	MOMENT	1.000	1.000	1.000	1.000	1.000
K2V1	2L50X5D1	MOMENT	1.000	1.000	1.000	1.000	1.000
K2V2	2L50X5D1	MOMENT	1.000	1.000	1.000	1.000	1.000
K2V3	2L50X5D1	MOMENT	1.000	1.000	1.000	1.256	1.000
K2V4	2L50X5D1	MOMENT	1.000	1.000	1.000	1.255	1.000
K2V5	2L50X5D1	MOMENT	1.000	1.000	1.000	1.000	1.000
K2V6	2L50X5D1	MOMENT	1.000	1.000	1.000	1.000	1.000
K1A10	2L50X5D1	MOMENT	1.000	1.000	1.000	1.000	1.000
K1B10	2L50X5D1	MOMENT	1.000	1.000	1.000	1.000	1.000
K1B14	2L50X5D1	MOMENT	1.000	1.000	1.000	1.000	1.000

M1D1	2L50X5D1	MOMENT	1.000	1.000	1.000	1.000	1.000
M1A1	2L50X5D1	MOMENT	1.000	1.000	1.000	1.000	1.000
M2S1	2L50X5D1	MOMENT	1.000	1.000	1.000	1.000	1.000
M2D1	2L50X5D1	MOMENT	1.000	1.000	1.000	1.000	1.000

Ofong & Ortho. Engineer
Malaysia Oil Terminal UTI Block B

S T E E L S T R E S S C H E C K O U T P U T (AISC-LRFD93)

FRAME ID	SECTION ID	COMBO		RATIO	= AXL	+ B33	+ B22	COMBO	RATIO	COMBO	RATIO
									MOMENT-33		MOMENT-22
GA1	2L50X5D1							DSTL9	0.002	DSTL5	0.000
		DSTL6	(T)	0.072	= 0.019	+ 0.053	+ 0.000				
GA2	2L50X5D1							DSTL3	0.000	DSTL4	0.000
		DSTL3	(T)	0.072	= 0.019	+ 0.053	+ 0.000				
GA3	2L50X5D1							DSTL3	0.009	DSTL5	0.000
		DSTL3	(T)	0.176	= 0.018	+ 0.154	+ 0.004				
GA4	2L50X5D1							DSTL3	0.009	DSTL4	0.000
		DSTL3	(T)	0.177	= 0.019	+ 0.154	+ 0.003				
GA5	2L50X5D1							DSTL3	0.006	DSTL5	0.000
		DSTL3	(T)	0.140	= 0.009	+ 0.132	+ 0.000				
GA6	2L50X5D1							DSTL3	0.006	DSTL5	0.000
		DSTL3	(T)	0.141	= 0.009	+ 0.132	+ 0.000				
GA7	2L50X5D1							DSTL3	0.008	DSTL3	0.000
		DSTL3	(C)	0.086	= 0.002	+ 0.081	+ 0.004				
		DSTL7	(T)	0.067	= 0.000	+ 0.064	+ 0.004				
GA8	2L50X5D1							DSTL3	0.008	DSTL3	0.000
		DSTL3	(C)	0.086	= 0.002	+ 0.081	+ 0.004				
		DSTL7	(T)	0.067	= 0.000	+ 0.064	+ 0.003				
GB1	2L50X5D1							DSTL3	0.002	DSTL5	0.000
		DSTL3	(C)	0.081	= 0.028	+ 0.052	+ 0.000				
GB2	2L50X5D1							DSTL3	0.002	DSTL4	0.000
		DSTL3	(C)	0.081	= 0.028	+ 0.052	+ 0.000				
GB3	2L50X5D1							DSTL3	0.006	DSTL4	0.000
		DSTL3	(C)	0.165	= 0.038	+ 0.127	+ 0.000				
GB4	2L50X5D1							DSTL3	0.006	DSTL4	0.000
		DSTL3	(C)	0.166	= 0.039	+ 0.127	+ 0.001				
GB5	2L50X5D1							DSTL3	0.003	DSTL4	0.000
		DSTL3	(C)	0.100	= 0.014	+ 0.087	+ 0.001				
GB6	2L50X5D1							DSTL3	0.003	DSTL4	0.000
		DSTL3	(C)	0.103	= 0.014	+ 0.087	+ 0.002				
GD1	2L50X5D1							DSTL3	0.003	DSTL5	0.000
		DSTL3	(C)	0.093	= 0.018	+ 0.074	+ 0.000				
GD2	2L50X5D1							DSTL3	0.003	DSTL4	0.000
		DSTL3	(C)	0.093	= 0.018	+ 0.074	+ 0.000				
GD3	2L50X5D1							DSTL3	0.004	DSTL3	0.000
		DSTL3	(T)	0.104	= 0.017	+ 0.087	+ 0.000				
GD4	2L50X5D1							DSTL3	0.004	DSTL3	0.000
		DSTL3	(T)	0.104	= 0.017	+ 0.087	+ 0.000				
GD5	2L50X5D1							DSTL3	0.004	DSTL4	0.000
		DSTL3	(T)	0.098	= 0.006	+ 0.090	+ 0.002				
GD6	2L50X5D1							DSTL3	0.004	DSTL4	0.000
		DSTL3	(T)	0.099	= 0.006	+ 0.090	+ 0.003				
GV1	2L50X5D1							DSTL3	0.003	DSTL5	0.000
		DSTL2	(C)	0.144	= 0.097	+ 0.046	+ 0.001				
GV2	2L50X5D1							DSTL3	0.002	DSTL4	0.000
		DSTL2	(C)	0.144	= 0.097	+ 0.046	+ 0.001				
GV3	2L50X5D1							DSTL3	0.002	DSTL5	0.000
		DSTL3	(C)	0.109	= 0.041	+ 0.068	+ 0.000				
GV4	2L50X5D1							DSTL3	0.002	DSTL5	0.000
		DSTL3	(C)	0.109	= 0.041	+ 0.068	+ 0.000				
HA1	2L50X5D1							DSTL5	0.002	DSTL5	0.000
		DSTL5	(T)	0.071	= 0.019	+ 0.052	+ 0.000				
HA2	2L50X5D1							DSTL5	0.002	DSTL6	0.000
		DSTL5	(T)	0.071	= 0.019	+ 0.050	+ 0.000				
HA3	2L50X5D1							DSTL5	0.002	DSTL6	0.000
		DSTL5	(T)	0.113	= 0.023	+ 0.090	+ 0.000				
HA4	2L50X5D1							DSTL5	0.003	DSTL6	0.000
		DSTL5	(T)	0.113	= 0.023	+ 0.090	+ 0.000				
HA5	2L50X5D1							DSTL6	0.003	DSTL5	0.000
		DSTL6	(C)	0.086	= 0.002	+ 0.080	+ 0.004				
		DSTL2	(T)	0.087	= 0.000	+ 0.083	+ 0.004				
HA6	2L50X5D1							DSTL5	0.003	DSTL5	0.000
		DSTL5	(C)	0.085	= 0.000	+ 0.080	+ 0.004				
		DSTL2	(T)	0.087	= 0.000	+ 0.083	+ 0.004				
HB1	2L50X5D1							DSTL5	0.002	DSTL6	0.000
		DSTL5	(C)	0.079	= 0.028	+ 0.051	+ 0.000				
HB2	2L50X5D1							DSTL6	0.002	DSTL6	0.000
		DSTL5	(C)	0.080	= 0.028	+ 0.051	+ 0.000				
HB3	2L50X5D1							DSTL5	0.002	DSTL6	0.000
		DSTL2	(C)	0.111	= 0.045	+ 0.065	+ 0.001				

		DSTL4	(C)	0,045	= 0,038 + 0,021 + 0,025						
		DSTL3	(T)	0,058	= 0,004 + 0,020 + 0,034						
I1V1	2L50X5D1					DSTL5	0,001	DSTL10	0,000		
		DSTL5	(C)	0,038	= 0,000 + 0,002 + 0,006						
I1V2	2L50X5D1					DSTL5	0,001	DSTL2	0,000		
		DSTL5	(C)	0,041	= 0,000 + 0,042 + 0,000						
		COMP2	(T)	0,004	= 0,000 + 0,004 + 0,000						
I1V3	2L50X5D1					DSTL5	0,000	DSTL10	0,000		
		DSTL5	(C)	0,068	= 0,020 + 0,042 + 0,006						
I1V4	2L50X5D1					DSTL5	0,001	DSTL4	0,000		
		DSTL3	(C)	0,038	= 0,001 + 0,033 + 0,004						
I1V5	2L50X5D1					DSTL3	0,001	DSTL4	0,000		
		DSTL3	(C)	0,049	= 0,001 + 0,043 + 0,005						
		COMP2	(T)	0,004	= 0,000 + 0,004 + 0,000						
I1V6	2L50X5D1					DSTL3	0,001	DSTL4	0,000		
		DSTL3	(C)	0,029	= 0,001 + 0,023 + 0,005						
I2A1	2L50X5D1					DSTL6	0,001	DSTL5	0,000		
		DSTL2	(C)	0,096	= 0,049 + 0,048 + 0,000						
I2A2	2L50X5D1					DSTL6	0,001	DSTL5	0,000		
		DSTL2	(C)	0,072	= 0,044 + 0,027 + 0,002						
I2A3	2L50X5D1					DSTL5	0,001	DSTL4	0,000		
		DSTL3	(C)	0,074	= 0,044 + 0,029 + 0,002						
I2A4	2L50X5D1					DSTL5	0,002	DSTL4	0,000		
		DSTL2	(C)	0,099	= 0,049 + 0,050 + 0,000						
I2A5	2L50X5D1					DSTL6	0,002	DSTL5	0,000		
		DSTL2	(C)	0,099	= 0,049 + 0,049 + 0,000						
I2A6	2L50X5D1					DSTL6	0,001	DSTL5	0,000		
		DSTL3	(C)	0,092	= 0,044 + 0,047 + 0,002						
I2A7	2L50X5D1					DSTL5	0,001	DSTL5	0,000		
		DSTL5	(C)	0,074	= 0,044 + 0,028 + 0,002						
I2A8	2L50X5D1					DSTL5	0,002	DSTL4	0,000		
		DSTL2	(C)	0,099	= 0,049 + 0,050 + 0,000						
I2B1	2L50X5D1					DSTL3	0,000	DSTL5	0,000		
		DSTL3	(C)	0,079	= 0,017 + 0,056 + 0,005						
		DSTL5	(T)	0,043	= 0,001 + 0,036 + 0,006						
I2B2	2L50X5D1					DSTL6	0,002	DSTL5	0,000		
		DSTL6	(T)	0,045	= 0,008 + 0,035 + 0,002						
I2B3	2L50X5D1					DSTL5	0,002	DSTL4	0,000		
		DSTL4	(T)	0,045	= 0,008 + 0,035 + 0,002						
I2B4	2L50X5D1					DSTL5	0,002	DSTL4	0,000		
		DSTL5	(C)	0,082	= 0,019 + 0,057 + 0,006						
		DSTL3	(T)	0,043	= 0,001 + 0,037 + 0,005						
I2B5	2L50X5D1					DSTL3	0,002	DSTL5	0,000		
		DSTL3	(C)	0,079	= 0,017 + 0,056 + 0,006						
		DSTL5	(T)	0,044	= 0,001 + 0,036 + 0,007						
I2B6	2L50X5D1					DSTL6	0,002	DSTL5	0,000		
		DSTL6	(T)	0,045	= 0,008 + 0,035 + 0,002						
I2B7	2L50X5D1					DSTL5	0,002	DSTL4	0,000		
		DSTL4	(T)	0,045	= 0,008 + 0,035 + 0,002						
I2B8	2L50X5D1					DSTL5	0,002	DSTL4	0,000		
		DSTL5	(C)	0,082	= 0,019 + 0,057 + 0,006						
		DSTL3	(T)	0,044	= 0,001 + 0,037 + 0,006						
I2D1	2L50X5D1					DSTL1	0,001	DSTL5	0,000		
		DSTL6	(T)	0,063	= 0,027 + 0,033 + 0,003						
I2D2	2L50X5D1					DSTL1	0,001	DSTL5	0,000		
		DSTL5	(C)	0,030	= 0,011 + 0,019 + 0,001						
		DSTL6	(T)	0,031	= 0,005 + 0,025 + 0,001						
I2D3	2L50X5D1					DSTL1	0,001	DSTL4	0,000		
		DSTL5	(C)	0,039	= 0,010 + 0,028 + 0,001						
		DSTL5	(T)	0,032	= 0,005 + 0,026 + 0,001						
I2D4	2L50X5D1					DSTL1	0,001	DSTL4	0,000		
		DSTL5	(T)	0,068	= 0,027 + 0,038 + 0,003						
I2D5	2L50X5D1					DSTL1	0,001	DSTL5	0,000		
		DSTL6	(T)	0,062	= 0,027 + 0,032 + 0,003						
I2D6	2L50X5D1					DSTL1	0,001	DSTL5	0,000		
		DSTL5	(C)	0,030	= 0,011 + 0,019 + 0,001						
		DSTL6	(T)	0,031	= 0,005 + 0,025 + 0,001						
I2D7	2L50X5D1					DSTL1	0,001	DSTL4	0,000		
		DSTL4	(C)	0,029	= 0,010 + 0,018 + 0,001						
		DSTL5	(T)	0,032	= 0,005 + 0,026 + 0,001						
I2D8	2L50X5D1					DSTL1	0,001	DSTL4	0,000		
		DSTL5	(T)	0,063	= 0,027 + 0,033 + 0,003						
I2V1	2L50X5D1					DSTL6	0,000	DSTL5	0,000		
		DSTL6	(C)	0,062	= 0,047 + 0,013 + 0,003						
I2V2	2L50X5D1					DSTL5	0,000	DSTL6	0,000		
		DSTL5	(C)	0,009	= 0,001 + 0,008 + 0,000						
		COMP2	(T)	0,000	= 0,000 + 0,000 + 0,000						
I2V3	2L50X5D1					DSTL5	0,000	DSTL4	0,000		
		DSTL5	(C)	0,064	= 0,048 + 0,013 + 0,002						
I2V4	2L50X5D1					DSTL6	0,000	DSTL5	0,000		
		DSTL6	(C)	0,062	= 0,047 + 0,013 + 0,003						
I2V5	2L50X5D1					DSTL5	0,000	DSTL6	0,000		
		DSTL5	(C)	0,009	= 0,001 + 0,008 + 0,000						
		COMP2	(T)	0,000	= 0,000 + 0,000 + 0,000						
I2V6	2L50X5D1					DSTL5	0,000	DSTL4	0,000		
		DSTL5	(C)	0,064	= 0,048 + 0,013 + 0,002						
I3A1	2L50X5D1					DSTL1	0,002	DSTL6	0,004		

		DSTL3	(C)	0,220	= 0,048 + 0,047 + 0,125				
K1B2	2L50X5D1					DSTL1	0,002	DSTL5	0,004
		DSTL5	(C)	0,219	= 0,048 + 0,048 + 0,123				
K2B3	2L50X5D1					DSTL3	0,003	DSTL4	0,004
		DSTL2	(C)	0,535	= 0,480 + 0,050 + 0,005				
K2B4	2L50X5D1					DSTL4	0,003	DSTL6	0,004
		DSTL2	(C)	0,536	= 0,484 + 0,050 + 0,002				
K1B5	2L50X5D1					DSTL1	0,001	[illegible]	[illegible]
		DSTL3	(C)	0,236	= 0,152 + 0,074 + 0,008				
K2B6	2L50X5D1					DSTL1	0,012	DSTL5	0,000
		DSTL3	(C)	[illegible]	= [illegible] + 0,005 + 0,001				
K1B7	2L50X5D1					DSTL1	0,002	DSTL6	0,001
		DSTL5	(C)	0,274	= 0,225 + 0,017 + 0,032				
K2B8	2L50X5D1					DSTL1	0,002	DSTL5	0,000
		DSTL6	(C)	0,274	= 0,220 + 0,017 + 0,037				
		DSTL2	(T)	0,056	= 0,000 + 0,020 + 0,036				
K1B9	2L50X5D1					DSTL1	0,002	DSTL3	0,001
		DSTL6	(C)	0,181	= 0,093 − 0,032 + 0,024				
		DSTL6	(T)	0,068	= 0,001 − 0,038 + 0,029				
K2D1	2L50X5D1					DSTL5	0,002	DSTL4	0,010
		DSTL5	(C)	0,248	= 0,049 + 0,028 + 0,171				
K2D2	2L50X5D1					DSTL3	0,002	DSTL5	0,010
		DSTL5	(C)	0,268	= 0,069 + 0,024 + 0,175				
K2D3	2L50X5D1					DSTL6	0,002	DSTL3	0,002
		DSTL3	(T)	0,135	= 0,047 + 0,033 + 0,054				
K2D4	2L50X5D1					DSTL5	0,002	DSTL5	0,002
		DSTL5	(T)	0,137	= 0,048 + 0,035 + 0,054				
K1D5	2L50X5D1					DSTL1	0,000	DSTL2	0,001
		DSTL3	(T)	0,119	= 0,027 + 0,035 + 0,056				
K2D6	2L50X5D1					DSTL1	0,002	DSTL5	0,002
		DSTL5	(T)	0,118	= 0,028 + 0,036 + 0,054				
K2D7	2L50X5D1					DSTL1	0,002	DSTL4	0,001
		DSTL4	(T)	0,090	= 0,006 + 0,026 + 0,058				
K2D8	2L50X5D1					DSTL1	0,002	DSTL6	0,000
		DSTL6	(T)	0,091	= 0,006 + 0,027 + 0,058				
K2D9	2L50X5D1					DSTL1	0,002	DSTL3	0,005
		DSTL3	(C)	0,252	= 0,074 + 0,033 + 0,146				
K1V1	2L50X5D1					DSTL6	0,000	DSTL3	0,002
		DSTL3	(C)	0,132	= 0,070 + 0,012 + 0,050				
K2V2	2L50X5D1					DSTL5	0,000	DSTL5	0,002
		DSTL5	(C)	0,136	= 0,071 + 0,013 + 0,052				
K2V3	2L50X5D1					DSTL5	0,000	DSTL4	0,000
		DSTL5	(C)	0,089	= 0,066 + 0,015 + 0,008				
K2V4	2L50X5D1					DSTL6	0,000	DSTL5	0,000
		DSTL2	(C)	0,087	= 0,075 + 0,011 + 0,001				
K2V5	2L50X5D1					DSTL6	0,002	DSTL3	0,004
		DSTL6	(C)	0,189	= 0,010 + 0,068 + 0,111				
K2V6	2L50X5D1					DSTL6	0,002	DSTL5	0,004
		DSTL6	(C)	0,188	= 0,010 + 0,067 + 0,111				
K1A10	2L50X5D1					DSTL1	0,002	DSTL6	0,003
		DSTL5	(C)	0,163	= 0,024 + 0,033 + 0,106				
K1B13	2L50X5D1					DSTL1	0,002	DSTL5	0,001
		DSTL6	(C)	0,137	= 0,079 + 0,032 + 0,026				
		DSTL5	(T)	0,067	= 0,002 + 0,037 + 0,029				
K1B14	2L50X5D1					DSTL1	0,002	DSTL3	0,001
		DSTL5	(C)	0,141	= 0,083 + 0,032 + 0,026				
		DSTL6	(T)	0,066	= 0,001 + 0,036 + 0,029				
K1D10	2L50X5D1					DSTL1	0,002	DSTL3	0,006
		DSTL5	(C)	0,293	= 0,074 + 0,033 + 0,145				
K2A10	2L50X5D1					DSTL1	0,002	DSTL5	0,003
		DSTL6	(C)	0,162	= 0,024 + 0,032 + 0,106				
K2B10	2L50X5D1					DSTL1	0,002	DSTL5	0,001
		DSTL6	(C)	0,137	= 0,079 + 0,032 + 0,026				
		DSTL5	(T)	0,067	= 0,002 + 0,037 + 0,029				
K2D10	2L50X5D1					DSTL1	0,001	DSTL5	0,005
		DSTL6	(C)	0,255	= 0,075 + 0,034 + 0,146				

©Ormsy Inc

S T A T I C L O A D C A S E S

STATIC CASE	CASE TYPE	SELF WT FACTOR
DL	DEAD	1.0000
LL	LIVE	0.0000
WL	WIND	0.0000
WD	WIND	0.0000

©Ormsy Inc

J O I N T D A T A

JOINT	GLOBAL-X	GLOBAL-Y	GLOBAL-Z	RESTRAINTS	ANGLE-A	ANGLE-B	ANGLE-C
1	0.00000	0.00000	4.50000	0 0 0 0 0 0	0.000	0.000	0.000
2	4.50000	0.00000	0.00000	0 0 0 0 0 0	0.000	0.000	0.000
3	3.50000	0.00000	0.00000	1 1 1 0 0 0	0.000	0.000	0.000
4	0.00000	0.00000	2.50000	0 0 0 0 0 0	0.000	0.000	0.000
5	1.20000	0.00000	3.30000	0 0 0 0 0 0	0.000	0.000	0.000
6	1.20010	0.00000	1.04264	0 0 0 0 0 0	0.000	0.000	0.000
7	2.29999	0.00000	0.99716	0 0 0 0 0 0	0.000	0.000	0.000
8	2.30000	0.00000	2.20000	0 0 0 0 0 0	0.000	0.000	0.000
9	3.50000	0.00000	1.00000	0 0 0 0 0 0	0.000	0.000	0.000
10	1.20000	1.20000	3.30000	0 0 0 0 0 0	0.000	0.000	0.000
11	1.20000	4.50000	0.00000	0 0 0 0 0 0	0.000	0.000	0.000
12	1.20000	3.50000	0.00000	1 1 1 0 0 0	0.000	0.000	0.000
13	1.20000	1.20000	1.64000	0 0 0 0 0 0	0.000	0.000	0.000
14	1.20000	3.29994	0.85559	0 0 0 0 0 0	0.000	0.000	0.000
15	1.20000	2.30000	2.20000	0 0 0 0 0 0	0.000	0.000	0.000
17	1.20000	3.50000	1.00000	0 0 0 0 0 0	0.000	0.000	0.000
19	-4.50000	0.00000	0.00000	0 0 0 0 0 0	0.000	0.000	0.000
20	-3.50000	0.00000	0.00000	1 1 1 0 0 0	0.000	0.000	0.000
21	-1.20000	0.00000	3.30000	0 0 0 0 0 0	0.000	0.000	0.000
22	-2.30000	0.00000	2.20000	0 0 0 0 0 0	0.000	0.000	0.000
23	-3.50000	0.00000	1.00000	0 0 0 0 0 0	0.000	0.000	0.000
24	-1.20010	0.00000	1.64264	0 0 0 0 0 0	0.000	0.000	0.000
25	-0.29999	0.00000	0.99716	0 0 0 0 0 0	0.000	0.000	0.000
26	-1.20000	1.20000	3.30000	0 0 0 0 0 0	0.000	0.000	0.000
27	-1.20000	2.30000	2.20000	0 0 0 0 0 0	0.000	0.000	0.000
28	-1.20000	3.50000	1.00000	0 0 0 0 0 0	0.000	0.000	0.000
29	-1.20000	4.80000	0.00000	0 0 0 0 0 0	0.000	0.000	0.000
30	-1.20000	1.20000	1.64000	0 0 0 0 0 0	0.000	0.000	0.000
31	-1.20000	2.29994	0.85559	0 0 0 0 0 0	0.000	0.000	0.000
32	-1.20000	3.50000	0.00000	1 1 1 0 0 0	0.000	0.000	0.000

©Ormsy Inc

F R A M E E L E M E N T D A T A

FRAME	JNT-1	JNT-2	SECTION	ANGLE	RELEASES	SEGMENTS	R1	R2	FACTOR	LENGTH
FA1	03	06	2L45X45X	0.000	000000	2	0.000	0.000	1.000	1.414
FA2	17	11	2L45X45X	0.000	000000	2	0.000	0.000	1.000	1.414
FA3	27	28	2L45X45X	0.000	000000	2	0.000	0.000	1.000	1.697
FA4	15	15	2L45X45X	0.000	000000	2	0.000	0.000	1.000	1.697
FA5	16	17	2L45X45X	0.000	000000	2	0.000	0.000	1.000	1.556
FA6	30	16	2L45X45X	0.000	000000	2	0.000	0.000	1.000	1.556
FA7	21	25	2L45X45X	0.000	000000	4	0.000	0.000	1.000	2.100
FA8	5	10	2L45X45X	0.000	000000	4	0.000	0.000	1.000	1.200
FB1	02	29	2L45X45X	0.000	000000	4	0.000	0.000	1.000	1.000
FB2	13	11	2L45X45X	0.000	000000	4	0.000	0.000	1.000	1.000
FB3	31	32	2L45X45X	0.000	000000	2	0.000	0.000	1.000	1.474
FB4	14	12	2L45X45X	0.000	000000	2	0.000	0.000	1.000	1.474
FB5	08	03	2L45X45X	0.000	000000	2	0.000	0.000	1.000	1.051
FB6	19	14	2L45X45X	0.000	000000	2	0.000	0.000	1.000	1.051
FB7	00	24	2L45X45X	0.000	000000	4	0.000	0.000	1.000	1.200
FB8	12	5	2L45X45X	0.000	000000	1	0.000	0.000	1.000	1.000
FB1	31	20	2L45X45X	0.000	000000	2	0.000	0.000	1.000	1.209
FB2	04	17	1L45X45X	0.000	000000	1	0.000	0.000	1.000	2.693
FB3	00	27	2L45X45X	0.000	000000	2	0.000	0.000	1.000	1.804
FB4	10	16	2L45X45X	0.000	000000	2	0.000	0.000	1.000	1.804
FB5	26	24	2L45X45X	0.000	000000	2	0.000	0.000	1.000	2.045
FB6	10	5	2L45X45X	0.000	000000	2	0.000	0.000	1.000	2.048

701	16	15	2L45X45Z	0.000	000000	2	0.000	0.000	1.000	1.000
702	17	11	2L45X45X	0.000	000000	2	0.000	1.000	1.000	1.000
703	23	11	2L45X45Z	0.000	000000	2	0.000	0.000	1.000	1.344
704	26	14	2L45X45X	0.000	000000	2	0.000	1.000	1.000	1.344
705	30	26	2L45Z45Z	0.000	000000	2	0.000	0.000	1.000	1.680
706	31	29	2L45Z45X	0.000	000000	2	0.000	0.000	1.000	1.680
801	10	17	2L45X45X	0.000	000000	2	0.000	0.000	1.000	1.414
802	9	2	2L45Z45Z	0.000	000000	2	0.000	0.000	1.000	1.414
803	11	20	2L45X45X	0.000	000000	2	0.000	0.000	1.000	1.507
804	8	9	2L45X45Z	0.000	000000	2	0.000	0.000	1.000	1.507
805	21	28	2L45Z45Z	0.000	000000	2	0.000	0.000	1.000	1.507
806	8	8	2L45X45Z	0.000	000000	2	0.000	0.000	1.000	1.507
807	1	22	2L45X45X	0.000	000000	2	0.000	0.000	1.000	1.507
808	1	5	2L45X45Z	0.000	000000	2	0.000	0.000	1.000	1.507
901	19	30	2L45X45X	0.000	000000	4	0.000	0.000	1.000	1.000
902	3	3	2L45Z45Z	0.000	000000	4	0.000	0.000	1.000	1.000
903	13	10	2L45Z45Y	0.000	000000	2	0.000	0.000	1.000	1.677
904	7	7	2L45X45X	0.000	000000	1	0.000	0.000	1.000	1.676
905	24	25	2L45Z45Z	0.000	000000	1	0.000	0.000	1.000	1.151
906	5	7	2L45Z45X	0.000	000000	2	0.000	0.000	1.000	1.676
907	4	24	2L45Z45X	0.000	000000	2	0.000	0.000	1.000	1.676
908	4	6	2L45Z45Z	0.000	000000	2	0.000	0.000	1.000	1.676
001	35	33	2L45X45Z	0.000	000000	2	0.000	0.000	1.000	1.000
002	3	3	2L45X45X	0.000	000000	2	0.000	0.000	1.000	1.000
003	24	21	2L45Z45Z	0.000	000000	2	0.000	0.000	1.000	1.000
004	2	3	2L45Y45X	0.000	000000	1	0.000	0.000	1.000	1.677
005	6	21	2L45X45X	0.000	000000	2	0.000	0.000	1.000	1.000
006	4	5	2L45Z45Z	0.000	000000	2	0.000	0.000	1.000	1.000
007	20	20	2L45X45Z	0.000	000000	2	0.000	0.000	1.000	1.000
008	9	9	2L45X45Z	0.000	000000	2	0.000	0.000	1.000	1.000
009	22	23	2L45Z45Z	0.000	000000	2	0.000	0.000	1.000	1.000
010	8	7	2L45Y45X	0.000	000000	2	0.000	0.000	1.000	1.000
011	14	14	2L45X45X	0.000	000000	2	0.000	0.000	1.000	1.000
012	9	8	2L45Y45X	0.000	000000	2	0.000	0.000	1.000	1.000

SAP2000 v7.42 File: NUDAT Kgf-m Units PAGE 4
10/29/03 10:19:51

sUnny Inc

J O I N T F O R C E S Load Case DL

JOINT	GLOBAL-X	GLOBAL-Y	GLOBAL-Z	GLOBAL-XX	GLOBAL-YY	GLOBAL-ZZ
1	0.000	0.000	-865.400	0.000	0.000	0.000
5	0.000	0.000	-284.100	0.000	0.000	0.000
10	0.000	0.000	-400.000	0.000	0.000	0.000
6	0.000	0.000	-309.000	0.000	0.000	0.000
15	0.000	0.000	-111.400	0.000	0.000	0.000
9	0.000	0.000	-381.500	0.000	0.000	0.000
17	0.000	0.000	-219.000	0.000	0.000	0.000
2	0.000	0.000	-395.800	0.000	0.000	0.000
11	0.000	0.000	-213.000	0.000	0.000	0.000
19	0.000	0.000	-385.900	0.000	0.000	0.000
21	0.000	0.000	-284.100	0.000	0.000	0.000
22	0.000	0.000	-336.000	0.000	0.000	0.000
25	0.000	0.000	-381.600	0.000	0.000	0.000
26	0.000	0.000	-400.000	0.000	0.000	0.000
27	0.000	0.000	-111.400	0.000	0.000	0.000
28	0.000	0.000	-219.800	0.000	0.000	0.000
29	0.000	0.000	-213.000	0.000	0.000	0.000
14	0.000	0.000	-51.300	0.000	0.000	0.000
31	0.000	0.000	-51.300	0.000	0.000	0.000

SAP2000 v7.42 File: NUDAT Kgf-m Units PAGE 5
10/29/03 10:19:51

sUnny Inc

J O I N T F O R C E S Load Case LL

JOINT	GLOBAL-X	GLOBAL-Y	GLOBAL-Z	GLOBAL-XX	GLOBAL-YY	GLOBAL-ZZ
1	0.000	0.000	-100.000	0.000	0.000	0.000
2	0.000	0.000	-100.000	0.000	0.000	0.000
5	0.000	0.000	-100.000	0.000	0.000	0.000
6	0.000	0.000	-100.000	0.000	0.000	0.000
9	0.000	0.000	-100.000	0.000	0.000	0.000
10	0.000	0.000	-100.000	0.000	0.000	0.000
11	0.000	0.000	-100.000	0.000	0.000	0.000
15	0.000	0.000	-100.000	0.000	0.000	0.000
17	0.000	0.000	-100.000	0.000	0.000	0.000
19	0.000	0.000	-100.000	0.000	0.000	0.000
21	0.000	0.000	-100.000	0.000	0.000	0.000
22	0.000	0.000	-100.000	0.000	0.000	0.000
25	0.000	0.000	-100.000	0.000	0.000	0.000
26	0.000	0.000	-100.000	0.000	0.000	0.000
27	0.000	0.000	-100.000	0.000	0.000	0.000
28	0.000	0.000	-100.000	0.000	0.000	0.000

10	0.000	0.000	-100.000	0.000	0.000	0.000

©Ormsy Inc

J O I N T F O R C E S Load Case WL

JOINT	GLOBAL-X	GLOBAL-Y	GLOBAL-Z	GLOBAL-XX	GLOBAL-YY	GLOBAL-ZZ
18	116,400	0,000	-116,400	0,000	0,000	0,000
17	131,950	0,000	-131,950	0,000	0,000	0,000
20	171,010	0,000	-171,010	0,000	0,000	0,000
21	78,360	0,000	78,360	0,000	0,000	0,000
1	92,410	0,000	-10,270	0,000	0,000	0,000
5	78,360	0,000	78,360	0,000	0,000	0,000
8	93,850	0,000	93,850	0,000	0,000	0,000
9	105,960	0,000	105,960	0,000	0,000	0,000
4	92,320	0,000	92,320	0,000	0,000	0,000

©Ormsy Inc

J O I N T F O R C E S Load Case WR

JOINT	GLOBAL-X	GLOBAL-Y	GLOBAL-Z	GLOBAL-XX	GLOBAL-YY	GLOBAL-ZZ
2	-131,950	0,000	-131,950	0,000	0,000	0,000
19	-92,320	0,000	92,320	0,000	0,000	0,000
3	-131,950	0,000	-131,950	0,000	0,000	0,000
23	-105,960	0,000	105,960	0,000	0,000	0,000
6	-171,910	0,000	-171,310	0,000	0,000	0,000
22	-93,850	0,000	93,850	0,000	0,000	0,000
5	-98,360	0,000	-98,360	0,000	0,000	0,000
21	-78,660	0,000	78,660	0,000	0,000	0,000
1	-92,410	0,000	-10,270	0,000	0,000	0,000

sOmmy.Inc

L O A D C O M B I N A T I O N M U L T I P L I E R S

COMBO	TYPE	CASE	FACTOR	TYPE	TITLE
DSTL1	ADD				DSTL1
		DL	1.4000	STATIC(DEAD)	
DSTL2	ADD				DSTL2
		DL	1.2000	STATIC(DEAD)	
		LL	1.6000	STATIC(LIVE)	
DSTL3	ADD				DSTL3
		DL	1.2000	STATIC(DEAD)	
		LL	0.5000	STATIC(LIVE)	
		WL	1.3000	STATIC(WIND)	
DSTL4	ADD				DSTL4
		DL	1.2000	STATIC(DEAD)	
		LL	0.5000	STATIC(LIVE)	
		WL	-1.3000	STATIC(WIND)	
DSTL5	ADD				DSTL5
		DL	1.2000	STATIC(DEAD)	
		LL	0.5000	STATIC(LIVE)	
		WR	1.3000	STATIC(WIND)	
DSTL6	ADD				DSTL6
		DL	1.2000	STATIC(DEAD)	
		LL	0.5000	STATIC(LIVE)	
		WR	-1.3000	STATIC(WIND)	
DSTL7	ADD				DSTL7
		DL	0.9000	STATIC(DEAD)	
		WL	1.3000	STATIC(WIND)	
DSTL8	ADD				DSTL8
		DL	0.9000	STATIC(DEAD)	
		WL	-1.3000	STATIC(WIND)	
DSTL9	ADD				DSTL9
		DL	0.9000	STATIC(DEAD)	
		WR	1.3000	STATIC(WIND)	
DSTL10	ADD				DSTL10
		DL	0.9000	STATIC(DEAD)	
		WR	-1.3000	STATIC(WIND)	

sOmmy.Inc

J O I N T D I S P L A C E M E N T S

POINT	LOAD	U1	U2	U3	R1	R2	R3
1	Minimum	-6.725E-05	-4.447E-04	-4.820E-04	0.0000	0.0000	0.0000
		DSTL9	DSTL2	DSTL2	DSTL10	DSTL10	DSTL10
1	Maximum	6.725E-05	-1.425E-05	-1.051E-05	0.0000	0.0000	0.0000
		DSTL7	WL	WL	DSTL10	DSTL10	DSTL10
2	Minimum	-4.602E-05	-2.023E-05	-2.020E-04	0.0000	0.0000	0.0000
		DSTL6	DSTL2	DSTL1	DSTL10	DSTL10	DSTL10
2	Maximum	1.064E-05	1.020E-05	3.974E-05	0.0000	0.0000	0.0000
		WL	WL	WR	DSTL10	DSTL10	DSTL10
3	Minimum	0.0000	0.0000	0.0000	0.0000	0.0000	0.0000
		DSTL10	DSTL10	DSTL10	DSTL10	DSTL10	DSTL10
3	Maximum	0.0000	0.0000	0.0000	0.0000	0.0000	0.0000
		DSTL10	DSTL10	DSTL10	DSTL10	DSTL10	DSTL10
4	Minimum	-1.302E-04	-4.064E-04	-4.868E-04	0.0000	0.0000	0.0000
		DSTL9	DSTL2	DSTL2	DSTL10	DSTL10	DSTL10
4	Maximum	1.303E-04	-1.159E-05	-1.066E-05	0.0000	0.0000	0.0000
		DSTL7	WL	WL	DSTL10	DSTL10	DSTL10
5	Minimum	-1.701E-04	-4.773E-04	-4.740E-04	0.0000	0.0000	0.0000
		DSTL7	DSTL5	DSTL2	DSTL10	DSTL10	DSTL10

5	Maximum	5,246E-04 WL	4,148E-05 WL	5,650E-01 WL	0,0000 DSTL10	0,0000 DSTL10	0,0000 DSTL10
6	Minimum	-2,111E-04 DSTL5	3,406E-04 DSTL1	-9,219E-04 DSTL1	0,0000 DSTL10	0,0000 DSTL10	0,0000 DSTL10
6	Maximum	1,107E-04 DSTL10	1,941E-05 WL	4,767E-05 WL	0,0000 DSTL10	0,0000 DSTL10	0,0000 DSTL10
7	Minimum	-1,141E-04 DSTL2	-1,740E-04 DSTL2	-8,885E-04 DSTL2	0,0000 DSTL10	0,0000 DSTL10	0,0000 DSTL10
7	Maximum	1,166E-04 DSTL5	1,024E-05 WL	5,549E-05 WL	0,0000 DSTL10	0,0000 DSTL10	0,0000 DSTL10
8	Minimum	-8,410E-04 DSTL5	-6,744E-04 DSTL2	-4,054E-04 DSTL5	0,0000 DSTL10	0,0000 DSTL10	0,0000 DSTL10
8	Maximum	1,113E-04 DSTL10	1,901E-05 WL	5,054E-05 WL	0,0000 DSTL10	0,0000 DSTL10	0,0000 DSTL10
9	Minimum	-9,884E-05 WL	-7,637E-05 DSTL2	-1,100E-04 DSTL5	0,0000 DSTL10	0,0000 DSTL10	0,0000 DSTL10
9	Maximum	1,418E-04 DSTL5	4,994E-06 WL	1,478E-06 WL	0,0000 DSTL10	0,0000 DSTL10	0,0000 DSTL10
10	Minimum	-1,604E-04 DSTL5	-4,784E-04 DSTL2	-4,870E-04 DSTL2	0,0000 DSTL10	0,0000 DSTL10	0,0000 DSTL10
10	Maximum	8,796E-05 DSTL10	4,179E-05 WL	1,040E-05 WL	0,0000 DSTL10	0,0000 DSTL10	0,0000 DSTL10
11	Minimum	-1,032E-04 DSTL5	-2,405E-06 DSTL2	-2,175E-06 DSTL6	0,0000 DSTL10	0,0000 DSTL10	0,0000 DSTL10
11	Maximum	7,207E-06 DSTL10	0,0000 WL	3,491E-06 DSTL9	0,0000 DSTL10	0,0000 DSTL10	0,0000 DSTL10
12	Minimum	0,0000 DSTL10	0,0000 DSTL10	0,0000 DSTL10	0,0000 DSTL10	0,0000 DSTL10	0,0000 DSTL10
12	Maximum	0,0000 DSTL10	0,0000 DSTL10	0,0000 DSTL10	0,0000 DSTL10	0,0000 DSTL10	0,0000 DSTL10
13	Minimum	-1,830E-04 DSTL5	-8,191E-04 DSTL2	-4,872E-04 DSTL2	0,0000 DSTL10	0,0000 DSTL10	0,0000 DSTL10
13	Maximum	8,312E-05 DSTL10	1,827E-05 WL	2,944E-05 WL	0,0000 DSTL10	0,0000 DSTL10	0,0000 DSTL10
14	Minimum	-7,174E-05 DSTL5	-1,647E-04 DSTL2	-4,102E-04 DSTL2	0,0000 DSTL10	0,0000 DSTL10	0,0000 DSTL10
14	Maximum	4,203E-05 DSTL10	9,937E-06 WL	1,502E-05 WL	0,0000 DSTL10	0,0000 DSTL10	0,0000 DSTL10
15	Minimum	-1,247E-04 DSTL5	-3,836E-04 DSTL2	-3,903E-04 DSTL2	0,0000 DSTL10	0,0000 DSTL10	0,0000 DSTL10
15	Maximum	7,335E-05 DSTL10	1,837E-06 WL	1,544E-05 WL	0,0000 DSTL10	0,0000 DSTL10	0,0000 DSTL10
17	Minimum	-4,655E-05 DSTL5	-1,515E-04 DSTL5	-6,861E-05 DSTL2	0,0000 DSTL10	0,0000 DSTL10	0,0000 DSTL10
17	Maximum	2,750E-05 DSTL10	1,167E-05 WL	0,0000 WL	0,0000 DSTL10	0,0000 DSTL10	0,0000 DSTL10
18	Minimum	-1,084E-05 WR	-2,083E-05 DSTL3	-2,910E-04 DSTL2	0,0000 DSTL10	0,0000 DSTL10	0,0000 DSTL10
18	Maximum	4,957E-05 DSTL3	1,300E-06 WR	3,799E-05 WL	0,0000 DSTL10	0,0000 DSTL10	0,0000 DSTL10
20	Minimum	0,0000 DSTL10	0,0000 DSTL10	0,0000 DSTL10	0,0000 DSTL10	0,0000 DSTL10	0,0000 DSTL10
20	Maximum	0,0000 DSTL10	0,0000 DSTL10	0,0000 DSTL10	0,0000 DSTL10	0,0000 DSTL10	0,0000 DSTL10
21	Minimum	-9,009E-05 DSTL3	-4,778E-04 DSTL3	-4,767E-04 DSTL2	0,0000 DSTL10	0,0000 DSTL10	0,0000 DSTL10
21	Maximum	1,723E-04 DSTL5	1,087E-05 WR	1,570E-05 WR	0,0000 DSTL10	0,0000 DSTL10	0,0000 DSTL10
22	Minimum	-1,056E-04 DSTL3	-2,764E-04 DSTL2	-4,262E-04 DSTL3	0,0000 DSTL10	0,0000 DSTL10	0,0000 DSTL10
22	Maximum	2,647E-04 DSTL3	1,870E-05 WR	5,736E-06 WR	0,0000 DSTL10	0,0000 DSTL10	0,0000 DSTL10
23	Minimum	-1,060E-04 DSTL4	-7,897E-05 DSTL2	-1,173E-04 DSTL3	0,0000 DSTL10	0,0000 DSTL10	0,0000 DSTL10
23	Maximum	9,171E-05 WL	4,924E-06 WR	1,407E-05 WR	0,0000 DSTL10	0,0000 DSTL10	0,0000 DSTL10
24	Minimum	-1,309E-04 DSTL3	-7,406E-04 DSTL2	-5,116E-04 DSTL3	0,0000 DSTL10	0,0000 DSTL10	0,0000 DSTL10
24	Maximum	2,163E-04 DSTL3	1,913E-05 WR	4,693E-05 WR	0,0000 DSTL10	0,0000 DSTL10	0,0000 DSTL10

25	Minimum	-1,1478E-04	-1,2468E-04	-3,6047E-04	0,0000	0,0000	0,0000
		DSTL4	DSTL5	DSTL3	DSTL10	DSTL10	DSTL10
	Maximum	1,1074E-04	1,0577E-04	0,4868E-04	0,0000	0,0000	0,0000
		DSTL7	WB	WB	DSTL10	DSTL10	DSTL10
26	Minimum	-9,0146E-05	-4,9955E-04	-4,8705E-04	0,0000	0,0000	0,0000
		DSTL8	DSTL2	DSTL2	DSTL10	DSTL10	DSTL10
	Maximum	1,0098E-04	4,1045E-05	2,9405E-07	0,0000	0,0000	0,0000
		DSTL3	WB	WB	DSTL10	DSTL10	DSTL10
27	Minimum	-3,2008E-05	-6,8036E-04	-9,5096E-04	0,0000	0,0000	0,0000
		DSTL7	DSTL2	DSTL2	DSTL10	DSTL10	DSTL10
	Maximum	1,0245E-04	1,6577E-03	1,3026E-06	0,0000	0,0000	0,0000
		DSTL8	WB	WB	DSTL10	DSTL10	DSTL10
28	Minimum	-2,5105E-05	-1,5218E-04	-6,8618E-05	0,0000	0,0000	0,0000
		DSTL8	DSTL5	DSTL7	DSTL10	DSTL10	DSTL10
	Maximum	4,7302E-05	1,1502E-05	0,0000	0,0000	0,0000	0,0000
		DSTL3	WL	WB	DSTL10	DSTL10	DSTL10
29	Minimum	-7,4425E-06	-2,4658E-05	-0,1491E-05	0,0000	0,0000	0,0000
		DSTL2	DSTL2	DSTL4	DSTL10	DSTL10	DSTL10
	Maximum	1,2508E-05	0,0000	0,5006E-05	0,0000	0,0000	0,0000
		DSTL8	WB	DSTL7	DSTL10	DSTL10	DSTL10
30	Minimum	-8,8112E-06	-3,1918E-04	-4,8472E-04	0,0000	0,0000	0,0000
		DSTL8	DSTL2	DSTL2	DSTL10	DSTL10	DSTL10
	Maximum	1,4878E-04	1,9403E-05	2,5488E-06	0,0000	0,0000	0,0000
		DSTL3	WB	WB	DSTL10	DSTL10	DSTL10
31	Minimum	-4,3678E-05	-1,5417E-04	-3,1338E-04	0,0000	0,0000	0,0000
		DSTL8	DSTL7	DSTL2	DSTL10	DSTL10	DSTL10
	Maximum	7,4788E-05	9,5488E-06	1,5106E-06	0,0000	0,0000	0,0000
		DSTL3	WB	WB	DSTL10	DSTL10	DSTL10
32	Minimum	0,0000	0,0000	0,0000	0,0000	0,0000	0,0000
		DSTL10	DSTL10	DSTL10	DSTL10	DSTL10	DSTL10
	Maximum	0,0000	0,0000	0,0000	0,0000	0,0000	0,0000
		DSTL10	DSTL10	DSTL10	DSTL10	DSTL10	DSTL10

SAP2000 v7.42 File: KUDA2 Kgf-m Units PAGE 3
10/29/03 10:20:35

sOnny. Inc

F R A M E E L E M E N T F O R C E S

FRAME	LOAD	LOC	P	V2	V3	T	M2	M3
FA1	Minimum		-8,4448E-01	-2,92	-1,30	0,00	-9,1838E-01	-2,43
			WB	DSTL4	DSTL3	DSTL10	DSTL3	DSTL3
	Maximum		606,00	8,46	7,7941E-01	0,00	9,1838E-01	8,4958E-01
			DSTL2	DSTL1	DSTL3	DSTL10	DSTL3	DSTL3
FA2	Minimum		-8,5702E-01	-2,90	-7,5668E-01	0,00	-9,0557E-01	-2,43
			WL	DSTL5	DSTL10	DSTL10	DSTL5	DSTL5
	Maximum		606,00	8,46	1,28	0,00	9,0557E-01	8,4918E-01
			DSTL2	DSTL1	DSTL5	DSTL10	DSTL5	DSTL1
FA3	Minimum		-331,31	-3,08	-1,53	0,00	-1,38	-3,86
			DSTL2	DSTL1	DSTL3	DSTL10	DSTL3	DSTL3
	Maximum		4,0428E-01	3,14	9,5208E-01	0,00	1,38	1,14
			WB	DSTL1	DSTL3	DSTL10	DSTL3	DSTL2
FA4	Minimum		-331,31	-3,09	-9,2922E-01	0,00	-1,36	-3,86
			DSTL2	DSTL1	DSTL10	DSTL10	DSTL5	DSTL2
	Maximum		4,3588E-01	3,10	1,61	0,00	1,36	1,14
			WL	DSTL1	DSTL5	DSTL10	DSTL5	DSTL2
FA5	Minimum		-471,81	-3,69	-1,13	0,00	-8,7878E-01	-2,56
			DSTL2	DSTL1	DSTL3	DSTL10	DSTL3	DSTL3
	Maximum		1,16	5,58	5,6255E-01	0,00	8,7878E-01	8,6468E-01
			WB	DSTL1	WL	DSTL10	DSTL3	DSTL1
FA6	Minimum		-471,81	-3,68	-8,7465E-01	0,00	-8,7018E-01	-2,56
			DSTL2	DSTL1	WL	DSTL10	DSTL4	DSTL5
	Maximum		1,19	5,58	1,10	0,00	8,7018E-01	8,6468E-01
			WL	DSTL1	DSTL4	DSTL10	DSTL4	DSTL1
FA7	Minimum		-15,91	-5,76	-7,2868E-01	0,00	-4,3418E-01	-1,23
			DSTL2	DSTL1	DSTL5	DSTL10	DSTL5	DSTL4
	Maximum		4,19	5,93	5,8202E-01	0,00	4,3418E-01	5,5998E-01
			WB	DSTL1	WB	DSTL10	DSTL5	DSTL1

FA8	Mínima	-15,46	-5,70	-2,970E-01	0,00	-4,168E-01	-1,14
		DSTL9	DSTL1	WL	DSTL10	DSTL4	DSTL6
FA8	Máxima	4,22	8,41	7,407E-01	0,00	4,485E-01	5,693E-01
		WL	DSTL1	DSTL4	DSTL10	DSTL4	DSTL1
FB1	Mínima	-427,23	-4,86	-7,041E-01	0,00	-5,490E-01	-1,84
		DSTL7	DSTL4	DSTL8	DSTL10	DSTL3	DSTL7
FB1	Máxima	7,501E-01	5,10	1,10	0,00	6,407E-01	4,040E-01
		WP	DSTL1	DSTL8	DSTL10	DSTL3	DSTL7
FB2	Mínima	-427,23	4,88	-1,36	0,00	-6,984E-01	-1,63
		DSTL7	DSTL8	DSTL8	DSTL10	DSTL6	DSTL8
FB2	Máxima	7,664E-01	5,10	7,536E-01	0,00	6,404E-01	4,074E-01
		WL	DSTL1	DSTL10	DSTL10	DSTL3	DSTL8
FB3	Mínima	-569,15	-1,90	2,40	0,00	-1,77	-4,35
		DSTL2	DSTL1	DSTL3	DSTL10	DSTL3	DSTL2
FB3	Máxima	9,77	9,29	1,44	0,00	1,77	1,99
		WP	DSTL1	DSTL8	DSTL10	DSTL3	DSTL2
FB4	Mínima	-569,15	-1,90	-1,41	0,00	-1,74	-4,35
		DSTL2	DSTL1	DSTL10	DSTL10	DSTL5	DSTL8
FB4	Máxima	9,37	9,15	2,37	0,00	1,74	1,99
		WL	DSTL1	DSTL8	DSTL10	DSTL3	DSTL2
FB5	Mínima	-8,01	-1,90	-3,12	0,00	-2,10	-3,55
		WL	DSTL4	DSTL3	DSTL10	DSTL3	DSTL2
FB5	Máxima	150,20	8,41	1,90	0,00	2,10	1,57
		DSTL2	DSTL1	DSTL8	DSTL10	DSTL3	DSTL2
FB6	Mínima	-8,35	-1,98	-1,66	0,00	-2,07	-3,55
		WP	DSTL6	DSTL10	DSTL10	DSTL6	DSTL2
FB6	Máxima	250,28	8,41	3,07	0,00	2,07	1,57
		DSTL2	DSTL1	DSTL8	DSTL10	DSTL3	DSTL2
FB7	Mínima	-5,22	-5,70	-4,29	0,00	-2,57	-1,50
		WL	DSTL3	DSTL3	DSTL10	DSTL3	DSTL3
FB7	Máxima	310,26	5,62	2,77	0,00	2,57	5,593E-01
		DSTL2	DSTL4	DSTL8	DSTL10	DSTL3	DSTL1
FB8	Mínima	-8,36	-5,65	-2,71	0,00	-2,53	-1,50
		WP	DSTL8	DSTL10	DSTL10	DSTL5	DSTL5
FB8	Máxima	310,20	8,62	4,22	0,00	2,53	5,593E-01
		DSTL2	DSTL8	DSTL9	DSTL10	DSTL5	DSTL1
FD1	Mínima	-2,13	-1,35	-1,51	0,00	-9,145E-01	-4,18
		WP	DSTL8	DSTL3	DSTL10	DSTL3	DSTL2
FD1	Máxima	577,15	10,27	9,201E-01	0,00	9,145E-01	2,36
		DSTL2	DSTL1	DSTL8	DSTL10	DSTL3	DSTL2
FD2	Mínima	-2,22	-1,34	-8,982E-01	0,00	-9,013E-01	-4,19
		WL	DSTL10	DSTL10	DSTL10	DSTL5	DSTL2
FD2	Máxima	607,19	10,27	1,49	0,00	9,013E-01	2,36
		DSTL2	DSTL1	DSTL5	DSTL10	DSTL5	DSTL2
FD3	Mínima	-1,52	-2,32	-1,30	0,00	-8,018E-01	-3,10
		WP	DSTL4	DSTL8	DSTL10	DSTL3	DSTL8
FD3	Máxima	127,49	9,13	8,018E-01	0,00	8,018E-01	1,29
		DSTL2	DSTL1	DSTL9	DSTL10	DSTL3	DSTL2
FD4	Mínima	-1,55	-2,33	-8,806E-01	0,00	-7,888E-01	-3,11
		WL	DSTL6	DSTL10	DSTL10	DSTL5	DSTL5
FD4	Máxima	127,49	8,13	1,29	0,00	7,888E-01	1,29
		DSTL2	DSTL1	DSTL5	DSTL10	DSTL5	DSTL5
FD5	Mínima	-544,79	-6,04	-6,667E-01	0,00	-6,821E-01	-2,36
		DSTL2	DSTL1	DSTL9	DSTL10	DSTL3	DSTL1
FD5	Máxima	9,43	9,15	8,436E-01	0,00	6,821E-01	9,537E-01
		WL	DSTL1	DSTL8	DSTL10	DSTL3	DSTL1
FD6	Mínima	-544,78	-6,04	-5,312E-01	0,00	-6,694E-01	-2,36
		DSTL2	DSTL1	DSTL10	DSTL10	DSTL5	DSTL1
FD6	Máxima	9,35	9,15	6,543E-01	0,00	6,694E-01	9,537E-01
		WP	DSTL1	DSTL5	DSTL10	DSTL5	DSTL1
FV1	Mínima	-1192,78	-1,94	-15,61	0,00	-7,91	-9,315E-01
		DSTL2	DSTL8	DSTL8	DSTL10	DSTL8	DSTL8
FV1	Máxima	1,46	1,10	1,20	0,00	7,91	9,216E-01
		WP	DSTL6	WP	DSTL10	DSTL3	DSTL3
FV2	Mínima	-1192,78	-1,97	-15,80	0,00	-7,90	-9,084E-01
		DSTL2	DSTL10	DSTL5	DSTL10	DSTL5	DSTL5
FV2	Máxima	1,48	1,82	1,21	0,00	7,90	8,084E-01
		WL	DSTL5	WL	DSTL10	DSTL5	DSTL5
FV3	Mínima	-480,78	-7,886E-01	-9,50	0,00	-6,39	-5,875E-01
		DSTL2	DSTL3	DSTL8	DSTL10	DSTL3	DSTL3

FV3	Maximum	1,91	4,57E-01	7,15E 01	0,00	2,39	5,37E-01
		WP	DSTL3	WP	DSTL10	DSTL6	DSTL3
FV4	Minimum	-190,79	-4,48E-01	-9,49	0,00	-2,38	-5,20E-01
		DSTL1	DSTL3	DSTL2	DSTL10	DSTL2	DSTL3
FV4	Maximum	1,44	3,44E-01	7,30E-01	0,00	2,38	5,01E-01
		WL	DSTL3	WL	DSTL10	DSTL2	DSTL3
FV5	Minimum	-4,61	-6,00E-01	-9,49	0,00	-2,37	-1,0xE-01
		WL	WP	DSTL2	DSTL10	DSTL3	DSTL2
FV5	Maximum	110,01	1,44E-01	1,75E 01	0,00	2,37	1,41E-01
		DSTL2	DSTL3	WP	DSTL10	DSTL3	DSTL3
FV6	Minimum	-4,67	-1,70E-01	-3,98	0,00	-2,27	-1,41E-01
		WP	DSTL4	DSTL3	DSTL10	DSTL5	DSTL4
FV6	Maximum	108,41	7,14E 01	6,10E-01	0,00	2,36	1,41E-01
		DSTL1	WL	WL	DSTL10	DSTL7	DSTL4
JA1	Minimum	-130,00	-7,45	-1,45E-01	0,00	-1,45	-3,69
		WP	DSTL3	WP	DSTL10	DSTL2	DSTL3
JA1	Maximum	258,94	3,39	2,11	0,00	1,49	1,31
		DSTL1	DSTL3	DSTL2	DSTL10	DSTL2	DSTL4
JA2	Minimum	-148,96	-7,72	-2,15	0,00	-1,49	-3,68
		WL	DSTL4	DSTL2	DSTL10	DSTL2	DSTL4
JA2	Maximum	288,61	3,43	1,37E-01	0,00	1,49	1,70
		DSTL5	DSTL3	WL	DSTL10	DSTL2	DSTL4
JA3	Minimum	-847,38	-3,67	-2,99E-01	0,00	-3,67	-2,97
		DSTL2	DSTL4	WP	DSTL10	DSTL7	DSTL3
JA3	Maximum	60,10	7,68	4,33	0,00	3,67	1,55
		WP	DSTL1	DSTL2	DSTL10	DSTL2	DSTL3
JA4	Minimum	-833,44	-8,66	-4,33	0,00	-3,67	-8,76
		DSTL5	DSTL6	DSTL2	DSTL10	DSTL2	DSTL3
JA4	Maximum	48,15	7,60	3,03E-01	0,00	1,67	1,05
		WL	DSTL1	WL	DSTL10	DSTL1	DSTL5
JA5	Minimum	-1096,46	-4,70	-6,42E-01	0,00	-4,48	-1,35
		DSTL7	DSTL3	WP	DSTL10	DSTL9	DSTL4
JA5	Maximum	40,81	6,48	5,75	0,00	4,48	6,69E-01
		WP	DSTL1	DSTL3	DSTL10	DSTL3	DSTL1
JA6	Minimum	-1096,46	-4,70	-5,76	0,00	-4,48	-1,33
		DSTL2	DSTL1	DSTL5	DSTL10	DSTL5	DSTL6
JA6	Maximum	48,36	5,48	6,91E-01	0,00	4,48	5,84E-01
		WL	DSTL1	WL	DSTL10	DSTL5	DSTL1
JA7	Minimum	-480,01	-8,86	-1,35	0,00	-1,57	-2,15
		DSTL5	DSTL1	DSTL3	DSTL10	DSTL3	DSTL3
JA7	Maximum	57,30	5,33	1,45	0,00	1,57	7,31E-01
		WL	DSTL1	DSTL3	DSTL10	DSTL3	DSTL1
JA8	Minimum	-487,69	-5,06	-1,44	0,00	-1,56	-2,15
		DSTL3	DSTL1	DSTL10	DSTL10	DSTL5	DSTL5
JA8	Maximum	57,47	6,33	1,04	0,00	1,56	7,91E-01
		WP	DSTL1	DSTL5	DSTL10	DSTL5	DSTL1
JB1	Minimum	-794,81	-1,48	-2,11	0,00	-1,06	-6,35
		DSTL3	WL	DSTL2	DSTL10	DSTL2	DSTL2
JB1	Maximum	187,48	15,37	1,36E-01	0,00	1,06	5,02
		WP	DSTL2	WP	DSTL10	DSTL2	DSTL2
JB2	Minimum	-797,85	-1,16	-1,30E-01	0,00	-1,06	-6,35
		DSTL5	WP	WL	DSTL10	DSTL3	DSTL2
JB2	Maximum	187,30	15,37	2,11	0,00	1,06	5,02
		WL	DSTL2	DSTL2	DSTL10	DSTL2	DSTL2
JB3	Minimum	-1210,04	-4,00	-3,54E-01	0,00	-4,24	-4,43
		DSTL5	DSTL4	WP	DSTL10	DSTL2	DSTL3
JB3	Maximum	300,98	9,21	5,74	0,00	4,24	2,03
		WL	DSTL3	DSTL3	DSTL10	DSTL2	DSTL3
JB4	Minimum	-1120,26	-4,17	-5,74	0,00	-4,24	-4,41
		DSTL3	DSTL6	DSTL2	DSTL10	DSTL2	DSTL5
JB4	Maximum	298,68	9,17	3,60E-01	0,00	4,24	2,05
		WP	DSTL5	WL	DSTL10	DSTL1	DSTL5
JB5	Minimum	-1166,06	-8,54	-3,66E-01	0,00	-4,79	-8,01
		DSTL4	DSTL1	WP	DSTL10	DSTL2	DSTL7
JB5	Maximum	418,82	7,71	7,10	0,00	4,79	1,04
		WL	DSTL1	DSTL2	DSTL10	DSTL2	DSTL2
JB6	Minimum	-1161,72	-8,54	-7,10	0,00	-4,79	-8,01
		DSTL3	DSTL1	DSTL2	DSTL10	DSTL1	DSTL1
JB6	Maximum	408,46	7,71	3,62E-01	0,00	4,79	1,04
		WP	DSTL1	WL	DSTL10	DSTL2	DSTL2

JE7	Minima	-784,80	-6,40	-0,419E-01	0,00	-0,94	-0,05
		D6TL6	D6TL3	WL	D6TL10	D6TL5	D6TL3
JE7	Maxima	865,19	5,49	3,19	0,00	0,94	5,276E-01
		WL	D6TL4	D6TL3	D6TL10	D6TL6	D6TL1
JE8	Minima	-716,09	-6,19	-3,19	0,00	-0,95	-1,84
		D6TL3	D6TL4	D6TL3	D6TL10	D6TL3	D6TL4
JE8	Maxima	855,79	5,61	7,849E-01	0,00	0,95	5,277E-01
		WB	D6TL6	WB	D6TL10	D6TL3	D6TL1
JL4	Minima	-86,61	-3,11	-8,479E-01	0,00	-0,50	-4,13
		WB	D6TL4	WB	D6TL10	D6TL3	D6TL3
JO1	Maxima	1102,90	10,04	8,28	0,00	3,50	1,06
		D6TL2	D6TL5	D6TL2	D6TL10	D6TL2	D6TL2
JP7	Minima	-86,70	-2,06	-5,79	0,00	-3,60	-4,10
		WL	D6TL6	D6TL3	D6TL10	D6TL3	D6TL5
JP8	Maxima	1123,90	8,98	8,691E-01	0,00	3,80	2,17
		D6TL3	D6TL5	WL	D6TL10	D6TL3	D6TL6
JV0	Minima	-194,56	-2,86	-2,381E-02	0,00	-2,22	-1,50
		WL	D6TL1	WB	D6TL10	D6TL2	D6TL3
JZ3	Maxima	450,88	7,37	3,60	0,00	2,21	6,918E-01
		D6TL4	D6TL1	D6TL2	D6TL10	D6TL2	D6TL2
JD4	Minima	-188,47	-2,88	-3,60	0,00	-2,22	-2,50
		WB	D6TL1	D6TL2	D6TL10	D6TL2	D6TL2
JD4	Maxima	444,08	7,07	2,310E-01	0,00	2,22	6,913E-01
		D6TL6	D6TL1	WL	D6TL10	D6TL7	D6TL2
JD5	Minima	-807,09	-6,11	-4,37	0,00	-3,15	-2,03
		D6TL3	D6TL1	D6TL3	D6TL10	D6TL3	D6TL5
JD6	Maxima	197,01	6,07	1,85	0,00	3,15	6,722E-01
		WB	D6TL1	WB	D6TL10	D6TL3	D6TL1
JD6	Minima	-802,18	-5,12	-1,07	0,00	-3,13	-2,04
		D6TL5	D6TL4	WL	D6TL10	D6TL5	D6TL3
JD6	Maxima	196,85	6,07	4,35	0,00	3,13	6,721E-01
		WL	D6TL1	D6TL6	D6TL10	D6TL5	D6TL1
JV1	Minima	-2038,86	-3,57	-8,00	0,00	-4,00	-3,33
		D6TL3	WL	D6TL2	D6TL10	D6TL2	D6TL4
JV1	Maxima	147,31	6,45	6,120E-01	0,00	4,00	3,13
		WB	D6TL4	WB	D6TL10	D6TL2	D6TL4
JV2	Minima	-2048,03	-8,30	-8,00	0,00	-4,00	-8,15
		D6TL5	D6TL6	D6TL2	D6TL10	D6TL2	D6TL6
JV2	Maxima	147,42	3,45	5,197E-01	0,00	4,00	3,15
		WL	WB	WL	D6TL10	D6TL2	D6TL6
JV3	Minima	-916,15	-2,40	-4,49	0,00	-3,02	-1,61
		D6TL2	D6TL3	D6TL3	D6TL10	D6TL3	D6TL3
JV3	Maxima	30,91	5,997E-01	3,460E-01	0,00	3,02	1,61
		WB	WB	WB	D6TL10	D6TL3	D6TL3
JV4	Minima	-918,15	-6,091E-01	-4,49	0,00	-3,01	-1,60
		D6TL7	WL	D6TL5	D6TL10	D6TL5	D6TL5
JV4	Maxima	31,02	2,99	3,812E-01	0,00	3,01	1,60
		WL	D6TL5	WL	D6TL10	D6TL5	D6TL5
JV5	Minima	-137,13	-8,813E-01	-8,52	0,00	-2,92	-8,169E-01
		D6TL6	D6TL4	D6TL3	D6TL10	D6TL3	D6TL7
JV5	Maxima	446,14	3,827E-01	5,061E-01	0,00	2,92	3,170E-01
		D6TL3	D6TL7	WB	D6TL10	D6TL3	D6TL7
JV6	Maxima	-130,08	-3,749E-01	-8,52	0,00	-2,91	-8,100E-01
		D6TL10	D6TL8	D6TL5	D6TL10	D6TL5	D6TL8
JV6	Maxima	439,00	3,729E-01	5,185E-01	0,00	2,91	3,098E-01
		D6TL5	D6TL6	WL	D6TL10	D6TL5	D6TL8
JV7	Minima	1,80	-3,093E-01	-5,477E-01	0,00	-5,477E-01	-3,093E-01
		WL	D6TL3	D6TL2	D6TL10	D6TL2	D6TL3
JV7	Maxima	45,69	3,093E-01	-3,580E-02	0,00	5,477E-01	3,093E-01
		D6TL2	D6TL8	WL	D6TL10	D6TL2	D6TL3

©Ounay, Inc

M A T E R I A L P R O P E R T Y D A T A

MAT LABEL	MODULUS OF ELASTICITY	POISSON'S RATIO	THERMAL COEFF	WEIGHT PER UNIT VOL	MASS PER UNIT VOL
STEEL	199900.000	0.300	1.170E-05	7.682E-05	7.837E-06
BAJA	199900.000	0.300	1.170E-05	7.682E-05	7.837E-06

©Ounay, Inc

M A T E R I A L D E S I G N D A T A

MAT LABEL	DESIGN CODE	STEEL FY	CONCRETE FC	REBAR FY	CONCRETE FCS	REBAR FYS
STEEL	3	240.000				
BAJA	3	240.000				

©Ounay, Inc

F R A M E S E C T I O N P R O P E R T Y D A T A

SECTION LABEL	MAT LABEL	SECTION TYPE	DEPTH	FLANGE WIDTH TOP	FLANGE THICK TOP	WEB THICK	FLANGE WIDTH BOTTOM	FLANGE THICK BOTTOM
FSEC1	STEEL		500.000	300.000	0.000	0.000	0.000	0.000
2L45X45X	BAJA	2L45X45X5-10	45.000	100.000	5.000	5.000	0.000	0.000
2L55X55X	BAJA	2L55X55X5-10	55.000	120.000	5.000	5.000	0.000	0.000
2L65X65X	BAJA	2L65X65X5-10	65.000	140.000	5.000	5.000	0.000	0.000
2L50X5D1	BAJA		50.000	105.000	5.000	5.000	0.000	0.000
2L60XCD1	BAJA		30.000	120.000	0.000	5.000	0.000	0.000
2L25X25X	STEEL	2L25X25X5-10	25.000	60.000	5.000	5.000	0.000	0.000
2L35X35X	STEEL	2L35X35X5-10	35.000	80.000	5.000	5.000	0.000	0.000
2L45X45X	STEEL	2L45X45X4-10	45.000	100.000	4.000	4.000	0.000	0.000
2L45X30X	STEEL	2L45X30X5-10	45.000	70.000	5.000	5.000	0.000	0.000

©Ounay, Inc

F R A M E S E C T I O N P R O P E R T Y D A T A

SECTION LABEL	AREA	TORSIONAL INERTIA	MOMENTS OF INERTIA I33	I22	SHEAR AREAS A2	A3
FSEC1	150000.000	2.817E+09	3.125E+09	1.125E+09	125000.000	125000.000
2L45X45X	850.000	0.000	151000.000	438000.000	450.000	450.000
2L55X55X	1050.000	0.000	302000.000	748500.000	550.000	550.000
2L65X65X	1250.000	0.000	511000.000	1178100.00	650.000	650.000
2L50X5D1	825.000	7403.782	221351.759	368107.032	500.000	475.000
2L60XCD1	1125.000	9068.750	382848.750	645456.750	600.000	575.000
2L25X25X	450.000	0.000	24500.000	301250.000	250.000	250.000
2L35X35X	650.000	0.000	71700.000	229740.000	350.000	350.000
2L45X45X	585.000	0.000	130000.000	343000.000	450.000	369.000
2L45X30X	700.000	0.000	141000.000	156010.000	450.000	300.000

©Ounay, Inc

F R A M E S E C T I O N P R O P E R T Y D A T A

SECTION LABEL	SECTION MODULII S33	S22	PLASTIC MODULII Z33	Z22	RADII OF GYRATION R33	R22
FSEC1	12500000.0	7500000.0	18750000.0	11250000.0	144.338	86.603
2L45X45X	5999.999	6760.000	5056.000	0.000	29.765	86.734
2L55X55X	10412.979	12475.530	7700.000	0.000	15.987	36.700
2L65X65X	14600.001	15830.000	10900.000	0.000	20.218	30.796
2L50X5D1	8863.902	9673.559	11710.855	17903.259	15.459	23.439
2L60XCD1	9171.449	13617.509	15561.141	21401.550	13.567	23.414
2L25X25X	1797.589	3072.000	1450.000	0.000	7.999	15.000
2L35X35X	4018.869	5745.500	4364.000	0.000	10.576	15.000
2L45X45X	5732.758	6966.000	4170.000	0.000	13.904	22.500
2L45X30X	4508.157	4740.140	4750.030	0.000	14.193	13.480

L O A D C O M B I N A T I O N M U L T I P L I E D S

COMBO	TYPE	CASE	FACTOR	TYPE	TITLE
DSTL1	ADD				DSTL1
		DL	1,4000	STATIC(DEAD)	
DSTL2	ADD				DSTL2
		DL	1,2000	STATIC(DEAD)	
		LL	1,6000	STATIC(LIVE)	
DSTL3	ADD				DSTL3
		DL	1,2000	STATIC(DEAD)	
		LL	0,5000	STATIC(LIVE)	
		WL	1,3000	STATIC(WIND)	
DSTL4	ADD				DSTL4
		DL	1,2000	STATIC(DEAD)	
		LL	0,5000	STATIC(LIVE)	
		WL	-1,0000	STATIC(WIND)	
DSTL5	ADD				DSTL5
		DL	1,2000	STATIC(DEAD)	
		LL	0,5000	STATIC(LIVE)	
		WR	1,3000	STATIC(WIND)	
DSTL6	ADD				DSTL6
		DL	1,2000	STATIC(DEAD)	
		LL	0,5000	STATIC(LIVE)	
		WR	-1,0000	STATIC(WIND)	
DSTL7	ADD				DSTL7
		DL	0,9000	STATIC(DEAD)	
		WL	1,3000	STATIC(WIND)	
DSTL8	ADD				DSTL8
		DL	0,9000	STATIC(DEAD)	
		WL	-1,0000	STATIC(WIND)	
DSTL9	ADD				DSTL9
		DL	0,9000	STATIC(DEAD)	
		WR	1,3000	STATIC(WIND)	
DSTL10	ADD				DSTL10
		DL	0,9000	STATIC(DEAD)	
		WR	-1,3000	STATIC(WIND)	

C O D E P R E F E R E N C E S

Code: AISC-LRFD93

```
  Phi_bending      : 0.9
  Phi_tension      : 0.9
  Phi_compression  : 0.85
  Phi_shear          0.9
```


S T E E L S T R E S S C H E C K E L E M E N T I N F O R M A T I O N (AISC-LRFD93)

FRAME ID	SECTION ID	FRAMING TYPE	LLRF FACTOR	L_ratio MAJOR	L_ratio MINOR	K MAJOR	K MINOR
FA1	2L45X45X5-10	MOMENT	1,000	1,000	1,000	1,000	1,000
FA2	2L45X45X5-10	MOMENT	1,000	1,000	1,000	1,000	1,000
FA3	2L45X45X5-10	MOMENT	1,000	1,000	1,000	1,000	1,000
FA4	2L45X45X5-10	MOMENT	1,000	1,000	1,000	1,000	1,000
FA5	2L45X45X5-10	MOMENT	1,000	1,000	1,000	1,000	1,000
FA6	2L45X45X5-10	MOMENT	1,000	1,000	1,000	1,000	1,000
FA7	2L45X45X5-10	MOMENT	1,000	1,000	1,000	1,000	1,000
FA8	2L45X45X5-10	MOMENT	1,000	1,000	1,000	1,000	1,000
FB1	2L45X45X5-10	MOMENT	1,000	1,000	1,000	1,000	1,000
FB2	2L45X45X5-10	MOMENT	1,000	1,000	1,000	1,000	1,000
FB3	2L45X45X5-10	MOMENT	1,000	1,000	1,000	1,000	1,000
FB4	2L45X45X5-10	MOMENT	1,000	1,000	1,000	1,000	1,000
FB5	2L45X45X5-10	MOMENT	1,000	1,000	1,000	1,000	1,000

FB6	2L48X48X5-10	MOMENT	1.000	1.000	1.000	1.000	1.000
FB7	2L48X48X5-10	MOMENT	1.000	1.000	1.000	1.000	1.000
FB8	2L48X48X5-10	MOMENT	1.000	1.000	1.000	1.000	1.000
FC1	2L48X48X5-10	MOMENT	1.000	1.000	1.000	1.000	1.000
FC2	2L48X48X5-10	MOMENT	1.000	1.000	1.000	1.000	1.000
FC3	2L48X48X5-10	MOMENT	1.000	1.000	1.000	1.000	1.000
FC4	2L48X48X5-10	MOMENT	1.000	1.000	1.000	1.000	1.000
FC5	2L48X48X5-10	MOMENT	1.000	1.000	1.000	1.000	1.000
FC6	2L48X48X5-10	MOMENT	1.000	1.000	1.000	1.000	1.000
FD1	2L48X48X5-10	MOMENT	1.000	1.000	1.000	1.000	1.000
FD2	2L48X48X5-10	MOMENT	1.000	1.000	1.000	1.000	1.000
FD3	2L48X48X5-10	MOMENT	1.000	1.000	1.000	1.000	1.000
FD4	2L48X48X5-10	MOMENT	1.000	1.000	1.000	1.000	1.000
FD5	2L48X48X5-10	MOMENT	1.000	1.000	1.000	1.000	1.000
FD6	2L48X48X5-10	MOMENT	1.000	1.000	1.000	1.000	1.000
FE1	2L48X48X5-10	MOMENT	1.000	1.000	1.000	1.000	1.000
FE2	2L48X48X5-10	MOMENT	1.000	1.000	1.000	1.000	1.000
FE3	2L48X48X5-10	MOMENT	1.000	1.000	1.000	1.000	1.000
FE4	2L48X48X5-10	MOMENT	1.000	1.000	1.000	1.000	1.000
FE5	2L48X48X5-10	MOMENT	1.000	1.000	1.000	1.000	1.000
FE6	2L48X48X5-10	MOMENT	1.000	1.000	1.000	1.000	1.000
FF1	2L48X48X5-10	MOMENT	1.000	1.000	1.000	1.000	1.000
FF2	2L48X48X5-10	MOMENT	1.000	1.000	1.000	1.000	1.000
FF3	2L48X48X5-10	MOMENT	1.000	1.000	1.000	1.000	1.000
FF4	2L48X48X5-10	MOMENT	1.000	1.000	1.000	1.000	1.000
FF5	2L48X48X5-10	MOMENT	1.000	1.000	1.000	1.000	1.000
FF6	2L48X48X5-10	MOMENT	1.000	1.000	1.000	1.000	1.000
FG1	2L48X48X5-10	MOMENT	1.000	1.000	1.000	1.000	1.000
FG2	2L48X48X5-10	MOMENT	1.000	1.000	1.000	1.000	1.000
FG3	2L48X48X5-10	MOMENT	1.000	1.000	1.000	1.000	1.000
FG4	2L48X48X5-10	MOMENT	1.000	1.000	1.000	1.000	1.000
FG5	2L48X48X5-10	MOMENT	1.000	1.000	1.000	1.000	1.000
FG6	2L48X48X5-10	MOMENT	1.000	1.000	1.000	1.000	1.000
FH1	2L48X48X5-10	MOMENT	1.000	1.000	1.000	1.000	1.000
FH2	2L48X48X5-10	MOMENT	1.000	1.000	1.000	1.000	1.000
FH3	2L48X48X5-10	MOMENT	1.000	1.000	1.000	1.000	1.000
FH4	2L48X48X5-10	MOMENT	1.000	1.000	1.000	1.000	1.000
FH5	2L48X48X5-10	MOMENT	1.000	1.000	1.000	1.000	1.000
FH6	2L48X48X5-10	MOMENT	1.000	1.000	1.000	1.000	1.000

*Envy.inc

S T E E L S T R E S S C H E C K O U T P U T (AISC-LRFD99)

FRAME ID	SECTION ID	/----------MOMENT INTERACTION CHECK---------/ COMBO		RATIO =	AXL +	B33 +	B22	/-----SHEAR33-----/ COMBO	RATIO	/-----SHEAR22-----/ COMBO	RATIO
FA1	2L48X48X5-10							DSTL1	0.001	DSTL3	0.000
		DSTL3	(T)	0.005 =	0.002 +	0.002 +	0.000				
FA2	2L48X48X5-10							DSTL1	0.001	DSTL5	0.000
		DSTL5	(T)	0.008 =	0.002 +	0.002 +	0.004				
FA3	2L48X48X5-10							DSTL1	0.001	DSTL3	0.000
		DSTL3	(C)	0.057 =	0.017 +	0.039 +	0.001				
FA4	2L48X48X5-10							DSTL1	0.001	DSTL5	0.000
		DSTL2	(C)	0.057 =	0.020 +	0.035 +	0.002				
FA5	2L48X48X5-10							DSTL1	0.001	DSTL3	0.000
		DSTL3	(C)	0.049 =	0.011 +	0.033 +	0.005				
FA6	2L48X48X5-10							DSTL1	0.001	DSTL4	0.000
		DSTL5	(C)	0.049 =	0.011 +	0.033 +	0.005				
FA7	2L48X48X5-10							DSTL1	0.001	DSTL6	0.000
		DSTL1	(C)	0.012 =	0.000 +	0.011 +	0.001				
		DSTL9	(T)	0.009 =	0.000 +	0.009 +	0.000				
FA8	2L48X48X5-10							DSTL1	0.001	DSTL4	0.000
		DSTL1	(C)	0.012 =	0.000 +	0.011 +	0.001				
		DSTL10	(T)	0.009 =	0.000 +	0.009 +	0.000				
FB1	2L48X48X5-10							DSTL1	0.001	DSTL3	0.000
		DSTL3	(C)	0.025 =	0.013 +	0.011 +	0.000				
FB2	2L48X48X5-10							DSTL1	0.001	DSTL5	0.000
		DSTL5	(C)	0.026 =	0.012 +	0.011 +	0.003				
FB3	2L48X48X5-10							DSTL1	0.002	DSTL3	0.000
		DSTL4	(C)	0.070 =	0.029 +	0.039 +	0.002				
FB4	2L48X48X5-10							DSTL1	0.002	DSTL5	0.000
		DSTL4	(C)	0.070 =	0.029 +	0.039 +	0.002				
FB5	2L48X48X5-10							DSTL1	0.001	DSTL3	0.001
		DSTL3	(T)	0.047 =	0.005 +	0.031 +	0.011				
FB6	2L48X48X5-10							DSTL1	0.001	DSTL5	0.001
		DSTL5	(T)	0.047 =	0.005 +	0.032 +	0.011				
FB7	2L48X48X5-10							DSTL3	0.001	DSTL3	0.001
		DSTL3	(T)	0.030 =	0.007 +	0.010 +	0.012				
FB8	2L48X48X5-10							DSTL5	0.001	DSTL5	0.001
		DSTL5	(T)	0.032 =	0.007 +	0.010 +	0.015				
FC1	2L48X48X5-10							DSTL1	0.002	DSTL3	0.000
		DSTL2	(T)	0.057 =	0.015 +	0.039 +	0.001				
FC2	2L48X48X5-10							DSTL1	0.002	DSTL5	0.000
		DSTL2	(T)	0.057 =	0.018 +	0.038 +	0.001				

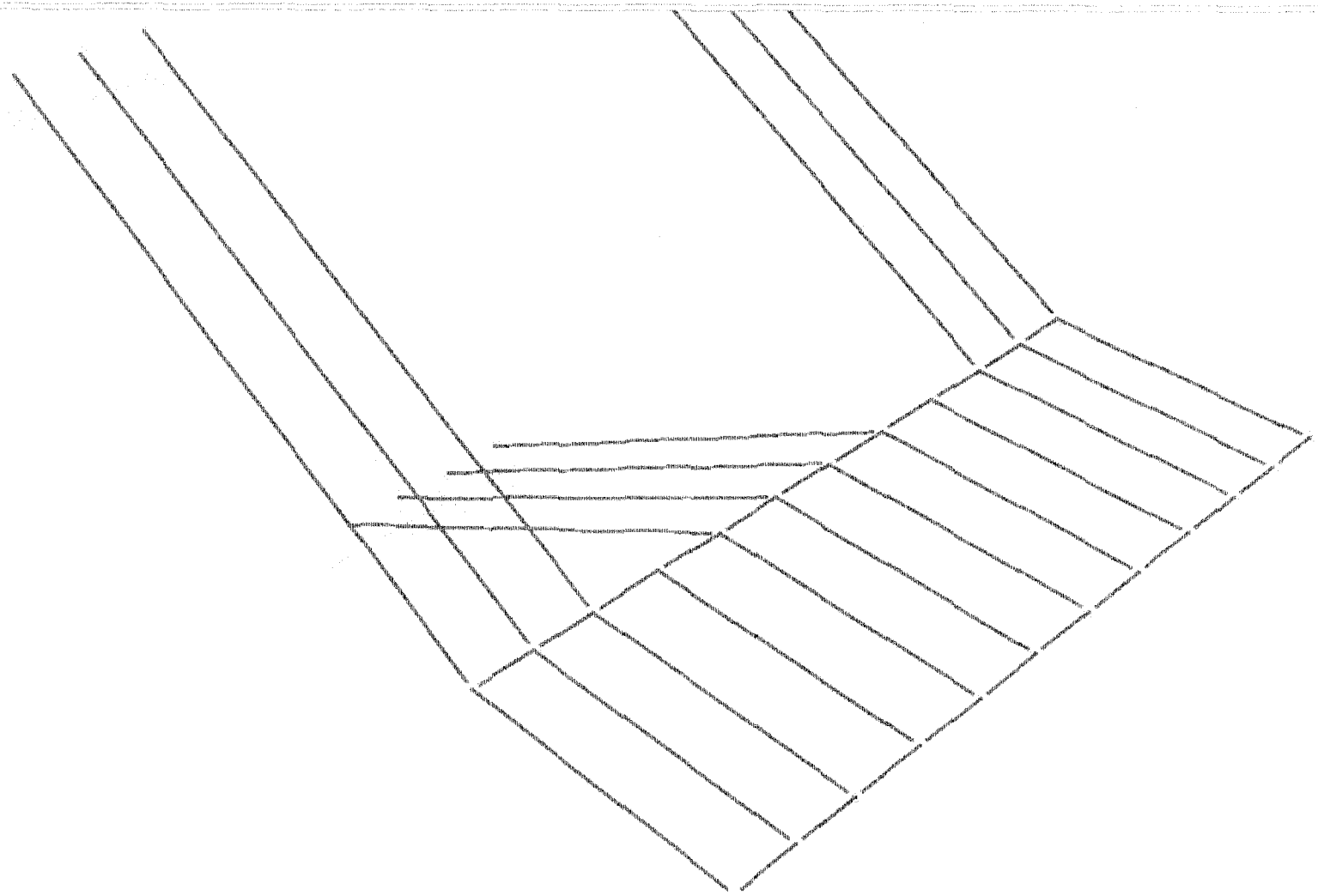

aGony & Ochie, Engineer
Kampus UI Ekonomi UII Block B

S T A T I C L O A D C A S E S

STATIC CASE	TYPE	SELF WT FACTOR
DD	DEAD	1,0000
LL	LIVE	0,0000

aGony & Ochie, Engineer
Kampus UI Ekonomi UII Block B

F R A M E E L E M E N T D A T A

FRAME	JNT-1	JNT-2	SECTION	ANGLE	RELEASES	SEGMENTS	R1	R2	FACTOR	LENGTH
1	21	1	T640X25	0,000	000000	2	0,000	0,000	1,000	4,151
2	22	2	T640X25	0,000	000000	2	0,000	0,000	1,000	4,151
3	23	3	T640X25	0,000	000000	2	0,000	0,000	1,000	4,151
4	24	4	T640X25	0,000	000000	2	0,000	0,000	1,000	4,151
5	5	6	BBR25X25	0,000	000000	4	0,000	0,000	1,000	0,400
6	6	7	BBR25X25	0,000	000000	4	0,000	0,000	1,000	0,400
7	7	8	BBR25X25	0,000	000000	4	0,000	0,000	1,000	0,400
8	8	9	BBR25X25	0,000	000000	4	0,000	0,000	1,000	0,400
9	9	10	BBR25X25	0,000	000000	4	0,000	0,000	1,000	0,400
10	10	11	BBR25X25	0,000	000000	4	0,000	0,000	1,000	0,400
11	11	12	BBR25X25	0,000	000000	4	0,000	0,000	1,000	0,400
12	12	13	BBR25X25	0,000	000000	4	0,000	0,000	1,000	0,400
13	13	14	BBR25X25	0,000	000000	4	0,000	0,000	1,000	0,400
14	14	15	BBR25X25	0,000	000000	4	0,000	0,000	1,000	0,400
15	15	16	BBR25X25	0,000	000000	4	0,000	0,000	1,000	0,400
16	17	5	T640X25	0,000	000000	4	0,000	0,000	1,000	1,778
17	18	6	T640X25	0,000	000000	10	0,000	0,000	1,000	1,778
18	19	7	T640X25	0,000	000000	4	0,000	0,000	1,000	1,778
19	20	8	T640X25	0,000	000000	4	0,000	0,000	1,000	1,778
20	21	9	T640X25	0,000	000000	4	0,000	0,000	1,000	1,778
21	22	10	T640X25	0,000	000000	4	0,000	0,000	1,000	1,778
22	23	11	T640X25	0,000	000000	4	0,000	0,000	1,000	1,778
23	24	12	T640X25	0,000	000000	4	0,000	0,000	1,000	1,778
24	25	13	T640X25	0,000	000000	4	0,000	0,000	1,000	1,778
25	26	14	T640X25	0,000	000000	4	0,000	0,000	1,000	1,778
26	27	15	T640X25	0,000	000000	10	0,000	0,000	1,000	1,778
27	28	16	T640X25	0,000	000000	4	0,000	0,000	1,000	1,778
28	17	10	BBR25X25	0,000	000000	4	0,000	0,000	1,000	0,400
29	18	19	BBR25X25	0,000	000000	4	0,000	0,000	1,000	0,400
30	19	20	BBR25X25	0,000	000000	4	0,000	0,000	1,000	0,400
31	20	21	BBR25X25	0,000	000000	4	0,000	0,000	1,000	0,400
32	31	22	BBR25X25	0,000	000000	4	0,000	0,000	1,000	0,400
33	22	23	BBR25X25	0,000	000000	4	0,000	0,000	1,000	0,400
34	23	24	BBR25X25	0,000	000000	4	0,000	0,000	1,000	0,400
35	24	25	BBR25X25	0,000	000000	4	0,000	0,000	1,000	0,400
36	25	26	BBR25X25	0,000	000000	4	0,000	0,000	1,000	0,400
37	26	27	BBR25X25	0,000	000000	4	0,000	0,000	1,000	0,400
38	27	28	BBR25X25	0,000	000000	4	0,000	0,000	1,000	0,400
39	17	29	T640X25	0,000	000000	2	0,000	0,000	1,000	4,151
40	29	18	T640X25	0,000	000000	10	0,000	0,000	1,000	4,151
41	19	31	T640X25	0,000	000000	2	0,000	0,000	1,000	4,151
42	25	32	T640X25	0,000	000000	2	0,000	0,000	1,000	4,151
43	26	27	T640X25	0,000	000000	10	0,000	0,000	1,000	4,151
44	28	34	T640X25	0,000	000000	2	0,000	0,000	1,000	4,151

aGony & Ochie, Engineer
Kampus UI Ekonomi UII Block B

J O I N T F O R C E S Load Case LD

JOINT	GLOBAL-X	GLOBAL-Y	GLOBAL-Z	GLOBAL-XX	GLOBAL-YY	GLOBAL-ZZ
9	0,000	0,000	-2,466	0,000	0,000	0,000
10	0,000	0,000	-2,466	0,000	0,000	0,000
11	0,000	0,000	-2,466	0,000	0,000	0,000
11	0,000	0,000	-2,466	0,000	0,000	0,000

J O I N T F O R C E S Load Case LL

JOINT	GLOBAL-X	GLOBAL-Y	GLOBAL-Z	GLOBAL-XX	GLOBAL-YY	GLOBAL-ZZ
9	0,000	0,000	-0,980	0,000	0,000	0,000
10	0,000	0,000	-0,980	0,000	0,000	0,000
11	0,000	0,000	-0,980	0,000	0,000	0,000
12	0,000	0,000	-0,980	0,000	0,000	0,000

F R A M E S P A N D I S T R I B U T E D L O A D S Load Case LL

FRAME	TYPE	DIRECTION	DISTANCE-A	VALUE-A	DISTANCE-B	VALUE-B
4	FORCE	GLOBAL-Z	0,0000	-2,4000	1,0000	-2,4000
5	FORCE	GLOBAL-Z	0,0000	-2,4000	1,0000	-2,4000
6	FORCE	GLOBAL-Z	0,0000	-2,4000	1,0000	-2,4000
1	FORCE	GLOBAL-Z	0,0000	-2,4000	1,0000	-2,4000
40	FORCE	GLOBAL-Z	0,0000	-2,1320	1,0000	-2,1320
43	FORCE	GLOBAL-Z	0,0000	-2,1320	1,0000	-2,1320
41	FORCE	GLOBAL-Z	0,0000	-2,1320	1,0000	-2,1320
39	FORCE	GLOBAL-Z	0,0000	-2,1320	1,0000	-2,1320
44	FORCE	GLOBAL-Z	0,0000	-2,1320	1,0000	-2,1320
42	FORCE	GLOBAL-Z	0,0000	-2,1320	1,0000	-2,1320
17	FORCE	GLOBAL-Z	0,0000	-2,1320	1,0000	-2,1320
26	FORCE	GLOBAL-Z	0,0000	-2,1320	1,0000	-2,1320
15	FORCE	GLOBAL-Z	0,0000	-2,1320	1,0000	-2,1320
18	FORCE	GLOBAL-Z	0,0000	-2,1320	1,0000	-2,1320
25	FORCE	GLOBAL-Z	0,0000	-2,1320	1,0000	-2,1320
27	FORCE	GLOBAL-Z	0,0000	-2,1320	1,0000	-2,1320
20	FORCE	GLOBAL-Z	0,0000	-2,4000	1,0000	-2,4000
21	FORCE	GLOBAL-Z	0,0000	-2,4000	1,0000	-2,4000
22	FORCE	GLOBAL-Z	0,0000	-2,4000	1,0000	-2,4000
23	FORCE	GLOBAL-Z	0,0000	-2,4000	1,0000	-2,4000
19	FORCE	GLOBAL-Z	0,0000	-2,6700	1,0000	-2,6700
24	FORCE	GLOBAL-Z	0,0000	-2,6700	1,0000	-2,6700

F R A M E S P A N D I S T R I B U T E D L O A D S Load Case LL

FRAME	TYPE	DIRECTION	DISTANCE-A	VALUE-A	DISTANCE-B	VALUE-B
30	FORCE	GLOBAL-Z	0,0000	-1,4000	1,0000	-1,4000
31	FORCE	GLOBAL-Z	0,0000	-1,4000	1,0000	-1,4000
32	FORCE	GLOBAL-Z	0,0000	-1,4000	1,0000	-1,4000
33	FORCE	GLOBAL-Z	0,0000	-1,4000	1,0000	-1,4000
10	FORCE	GLOBAL-Z	0,0000	-1,4000	1,0000	-1,4000
14	FORCE	GLOBAL-Z	0,0000	-1,4000	1,0000	-1,4000
40	FORCE	GLOBAL-Z	0,0000	-1,2000	1,0000	-1,2000
17	FORCE	GLOBAL-Z	0,1000	-1,2000	1,0000	-1,2000
43	FORCE	GLOBAL-Z	0,0000	-1,2000	1,0000	-1,2000
36	FORCE	GLOBAL-Z	0,9000	-1,2000	1,0000	-1,2000
16	FORCE	GLOBAL-Z	0,0000	-1,2000	1,0000	-1,2000
18	FORCE	GLOBAL-Z	0,0000	-1,2000	1,0000	-1,2000
25	FORCE	GLOBAL-Z	0,0000	-1,2000	1,0000	-1,2000
37	FORCE	GLOBAL-Z	0,0000	-1,2000	1,0000	-1,2000
41	FORCE	GLOBAL-Z	0,0000	-1,2000	1,0000	-1,2000
39	FORCE	GLOBAL-Z	0,0000	-1,2000	1,0000	-1,2000
44	FORCE	GLOBAL-Z	0,0000	-1,2000	1,0000	-1,2000
42	FORCE	GLOBAL-Z	0,0000	-1,2000	1,0000	-1,2000
4	FORCE	GLOBAL-Z	0,0000	-1,3500	1,0000	-1,3500
3	FORCE	GLOBAL-Z	0,0000	-1,3500	1,0000	-1,3500
5	FORCE	GLOBAL-Z	0,0000	-1,3500	1,0000	-1,3500
1	FORCE	GLOBAL-Z	0,0000	-1,3500	1,0000	-1,3500

Ony & Oche, Engineer
Kampus DS Ekonomi UII Block B

L O A D C O M B I N A T I O N M U L T I P L I E R S

COMBO	TYPE	CASE	FACTOR	TYPE	TITLE
DCOM1	ADD				DCOM1
		LL	1,4000	STATIC(DEAD)	
DCOM2	ADD				DCOM2
		LD	1,2000	STATIC(DEAD)	
		LL	1,6000	STATIC(LIVE)	

Ony & Oche, Engineer
Kampus DS Ekonomi UII Block B

J O I N T D I S P L A C E M E N T S

JOINT	LOAD	U1	U2	U3	R1	R2	R3
1	Maxima	0,0000	0,0000	0,0000	0,0000	0,0000	0,0000
		DCOM2	DCOM2	DCOM2	DCOM2	DCOM2	DCOM2
1	Minima	0,0000	0,0000	0,0000	0,0000	0,0000	0,0000
		DCOM2	DCOM2	DCOM2	DCOM2	DCOM2	DCOM1
2	Minima	0,0000	0,0000	0,0000	0,0000	0,0000	0,0000
		DCOM2	DCOM2	DCOM2	DCOM2	DCOM2	DCOM1
2	Maxima	0,0000	0,0000	0,0000	0,0000	0,0000	0,0000
		DCOM2	DCOM2	DCOM2	DCOM2	DCOM2	DCOM2
3	Minima	0,0000	0,0000	0,0000	0,0000	0,0000	0,0000
		DCOM2	DCOM2	DCOM2	DCOM2	DCOM1	DCOM2
3	Maxima	0,0000	0,0000	0,0000	0,0000	0,0000	0,0000
		DCOM2	DCOM2	DCOM2	DCOM2	DCOM2	DCOM2
4	Minima	0,0000	0,0000	0,0000	0,0000	0,0000	0,0000
		DCOM2	DCOM2	DCOM2	DCOM1	DCOM2	DCOM2
4	Maxima	0,0000	0,0000	0,0000	0,0000	0,0000	0,0000
		DCOM2	DCOM2	DCOM2	DCOM2	DCOM2	DCOM2
5	Minima	-0,1006	0,1089	-5,7040	2,820E-04	-0,807E-04	-3,208E-04
		DCOM2	LL	DCOM2	LL	DCOM2	DCOM2
5	Maxima	-0,0207	0,0211	-0,3833	2,440E-03	-5,001E-05	-2,501E-05
		LL	DCOM2	LL	DCOM2	LL	LL
6	Minima	-0,1265	0,1156	-5,5595	3,903E-04	-3,244E-04	-8,314E-04
		DCOM2	LL	DCOM2	LL	DCOM2	DCOM2
6	Maxima	-0,0297	0,7925	-0,8708	2,491E-03	-4,218E-05	-5,227E-05
		LL	DCOM2	LL	DCOM2	LL	LL
7	Minima	-0,1214	0,0774	-5,4609	3,982E-04	-2,505E-04	-4,660E-04
		DCOM2	LL	DCOM1	LL	DCOM2	DCOM2
7	Maxima	-0,0132	0,8004	-0,8580	2,541E-03	-2,751E-05	-7,078E-05
		LL	DCOM1	LL	DCOM1	LL	LL
8	Minima	-0,1017	0,0155	-5,3945	2,973E-04	-1,612E-04	-3,662E-04
		DCOM2	LL	DCOM2	LL	DCOM1	DCOM2
8	Maxima	-0,0156	0,1101	-0,8510	2,510E-03	-1,257E-05	-5,045E-05
		LL	DCOM2	LL	DCOM2	LL	LL
9	Minima	-0,0669	-0,0335	-5,0159	4,285E-04	-2,509E-05	-3,070E-04
		DCOM2	DCOM2	DCOM2	LL	DCOM1	DCOM2
9	Maxima	-0,0106	-0,0093	-0,8487	2,588E-03	-1,909E-06	-4,913E-05
		LL	LL	LL	DCOM2	LL	LL
10	Minima	-0,0231	-0,0959	-5,2946	4,255E-04	-0,448E-05	-2,855E-05
		DCOM2	DCOM2	DCOM2	LL	DCOM1	DCOM2
10	Maxima	-2,879E-02	-0,0052	-0,8492	2,307E-03	1,504E-06	-1,573E-05
		LL	LL	LL	DCOM2	LL	LL
11	Minima	3,679E-03	-0,0959	-5,2945	4,453E-04	-1,506E-06	1,579E-05
		LL	DCOM2	DCOM2	LL	LL	LL
11	Maxima	0,0230	-0,0053	-0,8491	2,707E-03	2,448E-05	9,855E-05
		DCOM2	LL	LL	DCOM2	DCOM1	DCOM2
12	Minima	0,0106	-0,0278	-5,1159	4,266E-04	1,009E-06	4,710E-05
		LL	DCOM2	DCOM2	LL	LL	LL
12	Maxima	0,0669	-0,0093	-0,8487	2,688E-03	9,585E-05	1,090E-04
		DCOM2	LL	LL	DCOM2	DCOM1	DCOM2
13	Minima	0,0150	0,0155	-5,0949	3,970E-04	1,957E-05	5,841E-05
		LL	LL	DCOM2	LL	LL	LL
13	Maxima	0,1017	0,1101	-0,8510	2,510E-03	1,812E-04	9,692E-04

		DC0N2	DC0N2	LL	DC0N2	DC0N2	DC0N2
14	Minima	0,0191	0,0704	-0,4609	2,981E-04	3,741E-05	7,976E-04
		LL	LL	DC0N2	LL	LL	LL
14	Maxima	0,1214	0,5004	-0,0066	2,321E-03	2,489E-04	4,560E-04
		DC0N2	DC0N2	LL	DC0N2	DC0N2	DC0N2
15	Minima	0,0203	0,1118	-0,4696	0,000E+00	4,013E-05	9,327E-05
		LL	LL	DC0N2	LL	LL	LL
15	Maxima	0,1209	0,0418	-0,0100	1,452E-03	0,000E+00	0,000E+00
		DC0N2	LL	LL	DC0N2	DC0N2	DC0N2
16	Minima	0,0207	-0,1799	-0,4041	1,000E-04	5,001E-05	0,000E+00
		LL	LL	DC0N2	LL	LL	LL
16	Maxima	0,1705	0,0911	0,0000	1,448E-03	0,000E+00	0,000E+00
		DC0N2	DC0N2	LL	DC0N2	DC0N2	DC0N2
17	Minima	0,0199	0,1424	-2,0714	2,107E-04	7,073E-04	-0,000E-04
		LL	LL	DC0N2	LL	DC0N2	DC0N2
17	Maxima	0,1209	0,5004	-0,0066	1,448E-03	0,000E+00	0,000E+00
		DC0N2	DC0N2	LL	DC0N2	LL	LL
18	Minima	0,0199	0,1191	-1,5212	2,041E-04	-5,883E-04	-1,050E-04
		LL	LL	DC0N2	LL	DC0N2	DC0N2
18	Maxima	0,1209	0,7657	-0,1552	1,445E-03	-9,041E-05	-4,790E-05
		DC0N2	DC0N2	LL	DC0N2	LL	LL
19	Minima	0,0184	0,0827	-1,7818	1,407E-04	-5,647E-04	-4,425E-04
		LL	LL	DC0N2	LL	DC0N2	DC0N2
19	Maxima	0,1188	0,5004	-0,2166	1,559E-03	-3,274E-05	-8,971E-05
		DC0N2	DC0N2	LL	DC0N2	LL	LL
20	Minima	0,0156	0,0152	-1,1595	0,000E+00	-2,905E-04	-4,090E-04
		LL	LL	DC0N2	LL	DC0N2	DC0N2
20	Maxima	0,0968	0,1082	-0,1840	2,049E-03	-5,412E-05	-5,810E-05
		DC0N2	DC0N2	LL	DC0N2	LL	LL
21	Minima	0,0101	-0,1786	-1,0171	2,805E-04	-7,613E-05	-2,497E-04
		LL	DC0N2	DC0N2	LL	DC0N1	DC0N2
21	Maxima	0,0606	-0,0452	-0,1548	1,578E-03	-6,938E-06	-4,017E-05
		DC0N2	LL	LL	DC0N2	LL	LL
22	Minima	0,498E-03	-0,4197	-1,0191	2,059E-04	6,012E-06	-7,003E-05
		LL	DC0N2	DC0N2	LL	LL	DC0N2
22	Maxima	0,0220	-0,0590	-0,1676	1,473E-03	1,787E-05	-1,147E-05
		DC0N2	LL	LL	DC0N2	DC0N2	LL
23	Minima	-0,0200	-0,4197	-1,0242	2,059E-04	-1,787E-05	1,147E-05
		DC0N2	DC0N2	DC0N2	LL	DC0N2	LL
23	Maxima	-3,498E-03	-0,0590	-0,1676	1,473E-03	6,303E-06	7,003E-05
		LL	LL	LL	DC0N2	LL	DC0N2
24	Minima	-0,0606	-0,1786	-1,0191	2,805E-04	6,938E-06	4,017E-05
		DC0N2	DC0N2	DC0N2	LL	LL	LL
24	Maxima	-0,0101	-0,0452	-0,1548	1,578E-03	7,613E-05	1,497E-04
		LL	LL	LL	DC0N2	DC0N1	DC0N2
25	Minima	-0,0988	0,0152	-1,1595	2,206E-04	5,412E-05	5,810E-05
		DC0N2	LL	DC0N2	LL	LL	LL
25	Maxima	-0,0196	0,1082	-0,1840	2,049E-03	2,905E-04	4,290E-04
		LL	DC0N2	LL	DC0N2	DC0N2	DC0N2
26	Minima	-0,1188	0,0817	-1,0628	2,437E-04	0,034E-05	6,971E-05
		DC0N2	LL	DC0N2	LL	LL	LL
26	Maxima	-0,0184	0,5004	-0,2166	1,559E-03	5,647E-04	4,424E-04
		LL	DC0N2	LL	DC0N2	DC0N2	DC0N2
27	Minima	-0,1209	0,1192	-1,6732	2,243E-04	7,041E-05	4,790E-05
		DC0N2	LL	DC0N2	LL	LL	LL
27	Maxima	-0,0195	0,7657	-0,2159	1,445E-03	5,881E-04	9,051E-04
		LL	DC0N2	LL	DC0N2	DC0N2	DC0N2
28	Minima	-0,1209	0,1419	-1,5714	2,185E-04	8,131E-05	8,380E-05
		DC0N2	LL	DC0N2	LL	LL	LL
28	Maxima	-0,0199	0,9102	-0,2819	1,414E-03	5,971E-04	2,152E-04
		LL	DC0N2	LL	DC0N2	DC0N2	DC0N2
29	Minima	0,0000	0,0000	0,0000	0,0000	0,0000	0,0000
		DC0N2	DC0N2	DC0N2	DC0N2	DC0N2	DC0N2
29	Maxima	0,0000	0,0000	0,0000	0,0000	0,0000	0,0000
		DC0N2	DC0N2	DC0N2	DC0N2	DC0N2	DC0N2
30	Minima	0,0000	0,0000	0,0000	0,0000	0,0000	0,0000
		DC0N2	DC0N2	DC0N2	DC0N2	DC0N2	DC0N2
30	Maxima	0,0000	0,0000	0,0000	0,0000	0,0000	0,0000
		DC0N2	DC0N2	DC0N2	DC0N2	DC0N2	DC0N2
31	Minima	0,0000	0,0000	0,0000	0,0000	0,0000	0,0000
		DC0N2	DC0N2	DC0N2	DC0N2	DC0N2	DC0N2
31	Maxima	0,0000	0,0000	0,0000	0,0000	0,0000	0,0000
		DC0N2	DC0N2	DC0N2	DC0N2	DC0N2	DC0N2
32	Minima	0,0000	0,0000	0,0000	0,0000	0,0000	0,0000
		DC0N2	DC0N2	DC0N2	DC0N2	DC0N2	DC0N2
32	Maxima	0,0000	0,0000	0,0000	0,0000	0,0000	0,0000

		DCON2	DCON2	DCON2	DCON2	DCON2	DCON2
93	Minima	1,0000	0,0000	1,0000	0,0000	0,0000	0,0000
		DCON2	DCON2	DCON2	DCON2	DCON2	DCON2
93	Maxima	0,0000	0,0000	0,0000	0,0000	0,0000	0,0000
		DCON2	DCON2	DCON2	DCON2	DCON2	DCON2
94	Minima	0,0000	0,0000	0,0000	0,0000	0,0000	0,0000
		DCON2	DCON2	DCON2	DCON2	DCON2	DCON2
94	Maxima	0,0000	0,0000	0,0000	0,0000	0,0000	0,0000
		DCON2	DCON2	DCON2	DCON2	DCON2	DCON2

Sony & Ocher. Engineer
Kampus D3 Ekonomi UII Block B

F R A M E E L E M E N T F O R C E S

FRAME	LOAD	LOC	P	V2	V3	T	M2	M3
1	Minima		-141535,55	-19314,64	-3656,86	-166306,99	-9913440,60	-23878677,1
			DCON2	DCON2	DCON2	DCON2	DCON2	DCON2
1	Maxima		-19689,58	10573,49	-553,26	-42411,85	5254840,36	717364,20
			LL	DCON2	LL	LL	DCON2	DCON2
2	Minima		-76869,06	-18782,09	-752,12	-179076,16	-20017723,87	-20470983,6
			DCON2	DCON2	DCON2	DCON2	DCON2	DCON2
2	Maxima		-9827,72	11116,23	-111,07	-33981,75	1130066,58	995681,93
			LL	DCON2	LL	LL	DCON2	DCON2
3	Minima		-76869,06	-18782,09	111,07	33981,75	-1130066,58	-20470983,6
			DCON2	DCON2	LL	LL	DCON2	DCON2
3	Maxima		-9827,72	11116,23	752,12	179076,16	20017723,87	995681,93
			LL	DCON2	DCON2	DCON2	DCON2	DCON2
4	Minima		-141535,89	-19324,84	553,26	42411,85	-5254840,36	-23878677,1
			DCON2	DCON2	LL	LL	DCON2	DCON2
4	Maxima		-19689,58	10573,49	3656,86	166306,99	9913440,60	717364,20
			LL	DCON2	DCON2	DCON2	DCON2	DCON2
5	Minima		1009,19	-1913,68	3351,80	94497,22	-2554636,51	-974909,09
			LL	DCON2	LL	LL	DCON2	DCON2
5	Maxima		6677,40	-260,35	21523,45	505356,17	6054749,87	-80038,14
			DCON2	LL	DCON2	DCON2	DCON2	LL
6	Minima		3482,93	-3842,81	7466,29	91103,22	-7313219,84	-1924672,30
			LL	DCON2	LL	LL	DCON2	DCON2
6	Maxima		22264,85	-646,37	47516,99	444182,44	11693577,55	-109490,69
			DCON2	LL	DCON2	DCON2	DCON2	LL
7	Minima		7949,74	-5942,83	13423,19	-228914,89	-20843509,8	-3344365,20
			LL	DCON2	LL	DCON1	DCON2	DCON2
7	Maxima		50560,86	-1066,26	84619,01	-9391,43	18192780,78	215208,46
			DCON2	LL	DCON2	LL	DCON2	DCON2
8	Minima		15249,34	-1406,33	19050,59	290190,85	-19784841,6	-1573012,64
			LL	DCON2	LL	LL	DCON2	DCON2
8	Maxima		96502,89	357,76	91953,04	1744178,88	18118487,95	-55105,03
			DCON2	DCON1	DCON2	DCON2	DCON2	LL
9	Minima		19870,31	-736,55	4876,95	93401,05	-9836100,80	-1066722,73
			LL	DCON2	LL	LL	DCON2	DCON1
9	Maxima		121548,25	484,90	30183,91	517144,08	3746657,22	9052,14
			DCON2	DCON1	DCON2	DCON2	DCON2	LL
10	Minima		20433,85	-463,84	0,00	0,00	-2830960,12	-741977,40
			LL	DCON1	DCON2	DCON2	DCON2	DCON1
10	Maxima		128727,85	463,84	0,00	0,00	-455121,40	43580,31
			DCON2	DCON1	LL	LL	LL	LL
11	Minima		19870,31	-484,90	-30183,91	-517144,08	-9836100,80	-1065722,73
			LL	DCON1	DCON2	DCON2	DCON2	DCON1
11	Maxima		121548,25	736,55	-4876,95	-93401,05	3746657,22	9052,14
			DCON2	DCON2	LL	LL	DCON2	LL
12	Minima		15249,34	-357,76	-91953,04	-1744178,88	-19784841,6	-1573012,64
			LL	DCON1	DCON2	DCON2	DCON2	DCON2
12	Maxima		96502,89	1406,33	-19050,59	-290190,85	18118487,95	-55105,03
			DCON2	DCON2	LL	LL	DCON2	LL

13	Minima	7886,74	1666,38	-84619,01	9381,42	-30943709,6	-2340065,30
		LL	LL	DC0N2	LL	DC0N2	DC0N2
13	Maxima	50560,86	9841,85	-11403,19	125914,89	161980780,78	7191206,42
		DC0N2	DC0N2	LL	DC0N1	DC0N2	DC0N2
14	Minima	3482,93	645,27	-47916,99	-444183,44	-7813319,84	-1834472,30
		LL	LL	DC0N2	DC0N2	DC0N2	DC0N2
14	Maxima	24184,95	3841,31	-7468,32	-91133,38	116479677,55	-106480,99
		DC0N2	DC0N2	LL	LL	DC0N2	LL
15	Minima	1038,35	230,35	-11523,45	-505886,17	-2514636,61	-974904,39
		LL	LL	DC0N2	DC0N2	DC0N2	DC0N2
15	Maxima	8677,40	1913,68	-3351,80	-94497,22	80647743,87	-80136,14
		DC0N2	DC0N2	LL	LL	DC0N2	LL
16	Minima	3451,80	-14903,03	-6637,40	-974909,09	-5817670,85	-15455413,6
		LL	DC0N2	DC0N2	DC0N2	DC0N2	DC0N2
16	Maxima	21523,45	-260,35	-1079,18	-164376,41	60547431,27	-64497,32
		DC0N2	LL	LL	LL	DC0N2	LL
17	Minima	4116,40	-15605,29	-15587,55	-1873074,43	-10456444,4	-16173049,5
		LL	DC0N2	DC0N2	DC0N2	DC0N2	DC0N2
17	Maxima	25993,54	-386,03	-2443,75	-287802,61	14246314,23	65033,88
		DC0N2	LL	LL	LL	DC0N2	DC0N1
18	Minima	5954,90	-15796,18	-20195,91	-1815457,05	-24004127,4	-15968930,6
		LL	DC0N2	DC0N2	DC0N2	DC0N2	DC0N2
18	Maxima	37102,02	-419,91	-4486,81	-333104,90	25506000,60	651135,57
		DC0N2	LL	LL	LL	DC0N2	DC0N2
19	Minima	-3665,97	-12243,62	-45942,03	-1798021,12	-42602978,	-9529279,54
		DC0N2	DC0N2	DC0N2	DC0N2	DC0N2	DC0N2
19	Maxima	-372,59	3719,27	-7099,60	-339754,66	39061947,72	-188961,98
		LL	DC0N2	LL	LL	DC0N2	LL
20	Minima	-31769,13	-19434,95	-25045,37	-36066,00	-30999167,8	-20200037,3
		DC0N2	DC0N2	DC0N2	LL	DC0N2	DC0N2
20	Maxima	-8173,64	-696,89	-4020,97	137728,74	23531499,12	1227034,00
		LL	LL	LL	DC0N1	DC0N2	DC0N2
21	Minima	-30183,91	-19743,61	-7179,59	54538,17	-5780198,48	-21466725,7
		DC0N2	DC0N2	DC0N2	LL	DC0N2	DC0N2
21	Maxima	-4876,35	-756,84	-1163,34	332741,09	6965118,80	517144,88
		LL	LL	LL	DC0N2	DC0N2	DC0N2
22	Minima	-30183,91	-19743,61	1163,34	-332741,09	-6965118,80	-21466725,7
		DC0N2	DC0N2	LL	DC0N2	DC0N2	DC0N2
22	Maxima	-4876,35	-756,84	7179,59	-54538,17	5780198,48	517144,88
		LL	LL	DC0N2	LL	DC0N2	DC0N2
23	Minima	-31769,13	-19434,95	4020,97	-137728,74	-23531499,1	-20200037,3
		DC0N2	DC0N2	LL	DC0N1	DC0N2	DC0N2
23	Maxima	-8173,64	-696,89	25045,37	36066,00	30999167,78	1227034,00
		LL	LL	DC0N2	LL	DC0N2	DC0N2
24	Minima	-2665,97	-12243,62	7099,60	339754,66	-39061948,	-9522279,54
		DC0N2	DC0N2	LL	LL	DC0N2	DC0N2
24	Maxima	-372,59	3719,27	45940,03	1798021,12	42602977,99	-188961,98
		LL	DC0N2	DC0N2	DC0N2	DC0N2	LL
25	Minima	5954,90	-15796,18	4486,81	333164,80	-25506000,6	-15968930,6
		LL	DC0N2	LL	LL	DC0N2	DC0N2
25	Maxima	37102,02	-419,91	28295,91	1815457,05	24004127,24	651135,87
		DC0N2	LL	DC0N2	DC0N2	DC0N2	DC0N2
26	Minima	4116,40	-15605,29	2443,75	287802,61	-14246314,2	-16173049,5
		LL	DC0N2	LL	LL	DC0N2	DC0N2
26	Maxima	25993,54	-386,03	15587,55	1873074,43	10456444,41	65033,88
		DC0N2	LL	DC0N2	DC0N2	DC0N2	DC0N1
27	Minima	3451,80	-14903,03	1039,15	164376,41	-8054743,87	-15455413,6
		LL	DC0N2	LL	LL	DC0N2	DC0N2
27	Maxima	21523,45	-260,35	6677,40	974909,09	5817670,85	-64497,32
		DC0N2	LL	DC0N2	DC0N2	DC0N2	LL
28	Minima	-6714,31	1286,71	8696,12	67420,18	-3174089,81	-6308714,59
		DC0N2	LL	LL	LL	DC0N2	DC0N2
28	Maxima	-1038,97	7892,08	13142,95	357553,29	6083089,54	2479739,41
		LL	DC0N2	DC0N2	DC0N2	DC0N2	DC0N2
29	Minima	-21905,03	2282,93	7490,85	220136,52	-7371792,13	-3308293,14
		DC0N2	LL	LL	LL	DC0N2	DC0N2

29	Maxima	-3411,59	14054,85	47525,62	1301105,10	11738854,00	2172286,36
		LL	DC0N2	DC0N2	DC0N2	DC0N2	DC0N2
30	Minima	-48603,19	103,20	15250,29	-791644,88	-22360146,0	-2797139,35
		DC0N2	LL	LL	LL	DC0N2	DC0N2
30	Maxima	-7608,73	2050,46	69683,87	40:7373,89	11873861,73	-334119,34
		LL	DC0N2	DC0N2	DC0N2	DC0N2	LL
31	Minima	-948545,22	2362,39	15875,66	-4671899,66	-28908706,2	-3450419,56
		DC0N2	LL	LL	DC0N2	DC0N2	DC0N2
31	Maxima	-14908,33	15391,31	98535,22	-724930,23	20268830,56	-148470,04
		LL	DC0N2	DC0N2	LL	DC0N2	LL
32	Minima	-116933,70	-8612,69	5070,43	-1004250,19	-9685160,55	-1352518,13
		DC0N2	DC0N2	LL	DC0N2	DC0N2	DC0N2
32	Maxima	-16376,04	-1205,66	31870,20	-148652,78	4465025,19	301534,30
		LL	LL	DC0N2	LL	DC0N2	DC0N2
33	Minima	-102361,20	-468,94	0,00	0,00	-2034665,87	182967,42
		DC0N2	DC0N2	DC0N2	DC0N2	DC0N2	LL
33	Maxima	-19429,31	463,84	0,00	0,00	-331899,74	991143,28
		LL	DC0N2	LL	LL	LL	DC0N2
34	Minima	-115933,03	1265,69	-31678,20	148651,38	-9685163,55	-1352518,13
		DC0N2	LL	DC0N2	LL	DC0N2	DC0N2
34	Maxima	-16376,04	8517,69	-5030,43	1004259,69	4465025,18	301534,30
		LL	DC0N2	LL	DC0N2	DC0N2	DC0N2
35	Minima	-948545,21	-15391,31	-98535,22	724930,23	-28908708,2	-7928413,56
		DC0N2	DC0N2	DC0N2	LL	DC0N2	DC0N2
35	Maxima	-14908,33	-2362,39	-15875,66	4671899,66	20268830,56	-148470,04
		LL	LL	LL	DC0N2	DC0N2	LL
36	Minima	-48603,19	-103,20	-15250,29	-4857379,89	-22360145,0	-2797139,35
		DC0N2	DC0N2	DC0N2	DC0N2	DC0N2	DC0N2
36	Maxima	-7608,73	-933,20	-15250,29	-791644,88	21979581,73	-334119,34
		LL	LL	LL	LL	DC0N2	LL
37	Minima	-31906,03	-14054,85	-47525,62	-1301105,10	-10071782,13	-3308286,14
		DC0N2	DC0N2	DC0N2	DC0N2	DC0N2	DC0N2
37	Maxima	-3411,59	-2282,93	-7498,85	-822136,52	11738864,50	2172286,36
		LL	LL	LL	LL	DC0N2	DC0N2
38	Minima	-6714,31	-7899,58	-20142,95	-357551,29	-8174089,81	-538734,59
		DC0N2	DC0N2	DC0N2	DC0N2	DC0N2	DC0N2
38	Maxima	-1035,57	-1096,71	-3636,13	-67420,16	6093589,54	2473733,41
		LL	LL	LL	LL	DC0N2	DC0N2
39	Minima	6651,88	-14766,57	-6,018E-01	223530,71	59230,13	-15812965,8
		LL	DC0N2	LL	LL	LL	DC0N2
39	Maxima	57465,41	11803,90	44,19	1446502,99	492534,96	1046811,76
		DC0N2	DC0N2	DC0N1	DC0N2	DC0N2	DC0N2
40	Minima	7730,68	-11313,46	-395,83	261500,40	-923381,63	-17116601,5
		LL	DC0N2	DC0N2	LL	DC0N2	DC0N2
40	Maxima	63658,05	15357,00	-70,74	1693427,51	719558,50	1277013,45
		DC0N2	DC0N2	LL	DC0N2	DC0N2	DC0N2
41	Minima	14182,73	-16340,80	-1698,75	272581,18	-4092100,43	-19443204,8
		LL	DC0N2	DC0N2	LL	DC0N2	DC0N2
41	Maxima	103136,89	10229,66	-269,66	1787548,44	2543714,04	683610,79
		DC0N2	DC0N2	LL	DC0N2	DC0N2	DC0N2
42	Minima	14182,73	-16340,80	269,66	-1787548,44	-2543714,04	-19443204,8
		LL	DC0N2	LL	DC0N2	DC0N2	DC0N2
42	Maxima	103136,89	10229,66	1698,75	-272531,15	4092100,43	683610,79
		DC0N2	DC0N2	DC0N2	LL	DC0N2	DC0N2
43	Minima	7730,68	-11313,46	70,74	-1693427,51	-719558,50	-17116601,5
		LL	DC0N2	LL	DC0N2	DC0N2	DC0N2
43	Maxima	63658,05	15357,00	395,83	-261500,40	923381,63	1277013,45
		DC0N2	DC0N2	DC0N2	LL	DC0N2	DC0N2
44	Minima	6651,88	-14766,57	-44,19	-1446502,99	-492534,96	-15812965,8
		LL	DC0N2	DC0N1	DC0N2	DC0N2	DC0N2
44	Maxima	57465,41	11803,90	6,018E-01	-223530,71	-59230,13	1046811,76
		DC0N2	DC0N2	LL	LL	LL	DC0N2

sOony & Oche, Engineer
Kampus D3 Ekonomi UII Block B

M A T E R I A L P R O P E R T Y D A T A

MAT LABEL	MODULUS OF ELASTICITY	POISSON'S RATIO	THERMAL COEFF	WEIGHT PER UNIT VOL	MASS PER UNIT VOL
CONC	19095.750	0.200	9.900E-06	2.356E-05	2.401E-09

SAP2000 v7.42 File: TANGGA-3 N-mm Units PAGE 1
10/22/03 22:18:35

sOony & Oche, Engineer
Kampus D3 Ekonomi UII Block B

M A T E R I A L D E S I G N D A T A

MAT LABEL	DESIGN CODE	STEEL FY	CONCRETE FC	REBAR FY	CONCRETE FCS	REBAR FYS
CONC	C		30,000	240,000	20,000	240,000

SAP2000 v7.42 File: TANGGA-3 N-mm Units PAGE 3
10/22/03 22:18:35

sOony & Oche, Engineer
Kampus D3 Ekonomi UII Block B

C O N C R E T E B E A M P R O P E R T Y D A T A

SECTION LABEL	MAT LABEL	BEAM DEPTH	BEAM WIDTH	TOP COVER	BOTTOM COVER	REBAR AT-1	REBAR AT-2	REBAR AB-1	REBAR AB-2
T650X15	CONC	650.000	300.000	25.000	25.000	0.000	0.000	0.000	0.000
T450X15	CONC	250.000	450.000	30.000	30.000	0.000	0.000	0.000	0.000
T400X15	CONC	250.000	400.000	30.000	30.000	0.000	0.000	0.000	0.000
BEAM15	CONC	250.000	250.000	30.000	30.000	0.000	0.000	0.000	0.000

SAP2000 v7.42 File: TANGGA-3 N-mm Units PAGE 4
10/22/03 22:18:35

sOony & Oche, Engineer
Kampus D3 Ekonomi UII Block B

L O A D C O M B I N A T I O N M U L T I P L I E R S

COMBO	TYPE	CASE	FACTOR	TYPE	TITLE
DCOM1	ADD				DCOM1
		LD	1,4000	STATIC(DEAD)	
DCOM2	ADD				DCOM2
		LD	1,2000	STATIC(DEAD)	
		LL	1,6000	STATIC(LIVE)	

SAP2000 v7.42 File: TANGGA-3 N-mm Units PAGE 5
10/22/03 22:18:36

sOony & Oche, Engineer
Kampus D3 Ekonomi UII Block B

C O D E P R E F E R E N C E S

Code: ACI 318-99

Phi_bending	: 0,8
Phi_tension	: 0,8
Phi_compression(Tied)	: 0,65
Phi_compression(Spiral)	: 0,7
Phi_shear	: 0,6

SAP2000 v7.42 File: TANGGA-3 N-mm Units PAGE 6
10/22/03 22:18:36

sOony & Oche, Engineer
Kampus D3 Ekonomi UII Block B

C O N C R E T E D E S I G N E L E M E N T I N F O R M A T I O N (ACI 318-99)

FRAME ID	SECTION ID	ELEMENT TYPE	FRAMING TYPE	DIFF FACTOR	L_ratio MAJOR	L_ratio MINOR	K MAJOR	K MINOR
1	TG45X25	BEAM	SWYSPEC	1.000	1.000	1.000		
2	TG40X25	BEAM	SWYSPEC	1.000	1.000	1.000		
3	TG45X25	BEAM	SWYSPEC	1.000	1.000	1.000		
4	TG45X25	BEAM	SWYSPEC	1.000	1.000	1.000		
5	BBR25X25	BEAM	SWYSPEC	1.000	1.000	1.000		
6	BBR25X25	BEAM	SWYSPEC	1.000	1.000	1.000		
7	BBR25X25	BEAM	SWYSPEC	1.000	1.000	1.000		
8	BBR25X25	BEAM	SWYSPEC	1.000	1.000	1.000		
9	BBR25X25	BEAM	SWYSPEC	1.000	1.000	1.000		
10	BBR25X25	BEAM	SWYSPEC	1.000	1.000	1.000		
11	BBR25X25	BEAM	SWYSPEC	1.000	1.000	1.000		
12	BBR25X25	BEAM	SWYSPEC	1.000	1.000	1.000		
13	BBR25X25	BEAM	SWYSPEC	1.000	1.000	1.000		
14	BBR25X25	BEAM	SWYSPEC	1.000	1.000	1.000		
15	BBR25X25	BEAM	SWYSPEC	1.000	1.000	1.000		
16	TG40X25	BEAM	SWYSPEC	1.000	1.000	1.000		
17	TG40X25	BEAM	SWYSPEC	1.000	1.000	1.000		
18	TG40X25	BEAM	SWYSPEC	1.000	1.000	1.000		
19	TG50X25	BEAM	SWYSPEC	1.000	1.000	1.000		
20	TG45X25	BEAM	SWYSPEC	1.000	1.000	1.000		
21	TG45X25	BEAM	SWYSPEC	1.000	1.000	1.000		
22	TG45X25	BEAM	SWYSPEC	1.000	1.000	1.000		
23	TG45X25	BEAM	SWYSPEC	1.000	1.000	1.000		
24	TG50X25	BEAM	SWYSPEC	1.000	1.000	1.000		
25	TG40X25	BEAM	SWYSPEC	1.000	1.000	1.000		
26	TG40X25	BEAM	SWYSPEC	1.000	1.000	1.000		
27	TG40X25	BEAM	SWYSPEC	1.000	1.000	1.000		
28	BBR25X25	BEAM	SWYSPEC	1.000	1.000	1.000		
29	BBR25X25	BEAM	SWYSPEC	1.000	1.000	1.000		
30	BBR25X25	BEAM	SWYSPEC	1.000	1.000	1.000		
31	BBR25X25	BEAM	SWYSPEC	1.000	1.000	1.000		
32	BBR25X25	BEAM	SWYSPEC	1.000	1.000	1.000		
33	BBR25X25	BEAM	SWYSPEC	1.000	1.000	1.000		
34	BBR25X25	BEAM	SWYSPEC	1.000	1.000	1.000		
35	BBR25X25	BEAM	SWYSPEC	1.000	1.000	1.000		
36	BBR25X25	BEAM	SWYSPEC	1.000	1.000	1.000		
37	BBR25X25	BEAM	SWYSPEC	1.000	1.000	1.000		
38	BBR25X25	BEAM	SWYSPEC	1.000	1.000	1.000		
39	TG40X25	BEAM	SWYSPEC	1.000	1.000	1.000		
40	TG40X25	BEAM	SWYSPEC	1.000	1.000	1.000		
41	TG40X25	BEAM	SWYSPEC	1.000	1.000	1.000		
42	TG40X25	BEAM	SWYSPEC	1.000	1.000	1.000		
43	TG40X25	BEAM	SWYSPEC	1.000	1.000	1.000		
44	TG40X25	BEAM	SWYSPEC	1.000	1.000	1.000		

Sidony & Ochie, Engineer
Kampus UG Ekonomi UII Block B

C O N C R E T E D E S I G N O U T P U T (ACI 318-99)

FLEXURAL AND SHEAR DESIGN OF BEAM-TYPE ELEMENTS

ELEM ID	SECTION ID	STATION ID	REQUIRED REINFORCING TOP	COMBO	BOTTOM	COMBO	SHEAR	COMBO
1	TG45X25	0,000	581,301	DCON1	330,647	DCON1	0,000	DCON2
1	TG40X25	2075,317	164,337	DCON1	164,337	DCON1	0,000	DCON2
1	TG45X25	4150,635	133,566	DCON1	76,572	DCON1	0,000	DCON1
2	TG45X25	0,000	568,818	DCON1	310,741	DCON1	0,000	DCON2
2	TG45X25	2075,317	154,500	DCON1	154,500	DCON1	0,000	DCON2
2	TG45X25	4150,635	177,101	DCON1	88,269	DCON1	0,000	DCON2
3	TG45X25	0,000	568,818	DCON1	310,741	DCON1	0,000	DCON2
3	TG45X25	2075,317	154,500	DCON1	154,500	DCON1	0,000	DCON2
3	TG45X25	4150,635	177,101	DCON1	88,269	DCON1	0,000	DCON2
4	TG45X25	0,000	581,301	DCON2	330,647	DCON1	0,000	DCON2
4	TG45X25	2075,317	164,337	DCON1	164,337	DCON1	0,000	DCON2
4	TG45X25	4150,635	133,566	DCON1	76,572	DCON1	0,000	DCON2
5	BBR25X25	0,000	25,079	DCON1	12,524	DCON1	0,849	DCON2
5	BBR25X25	100,000	19,876	DCON1	6,262	DCON1	0,841	DCON2
5	BBR25X25	200,000	15,928	DCON1	6,262	DCON1	0,833	DCON2
5	BBR25X25	300,000	11,435	DCON1	6,262	DCON1	0,293	DCON2
5	BBR25X25	400,000	11,081	DCON2	5,939	DCON2	0,287	DCON2

5	BBR25X25	0,000	49,550	DC0N1	24,936	DC0N1	0,480	DC0N2
5	BBR25X25	100,000	38,074	DC0N1	13,908	DC0N1	0,476	DC0N2
6	BBR25X25	200,000	28,866	DC0N1	13,905	DC0N1	0,469	DC0N2
6	BBR25X25	300,000	21,121	DC0N1	13,389	DC0N1	0,404	DC0N2
6	BBR25X25	400,000	13,837	DC0N1	6,516	DC0N1	0,458	DC0N2
7	BBR25X25	0,000	60,487	DC0N1	30,165	DC0N1	0,518	DC0N2
7	BBR25X25	115,625	47,764	DC0N1	15,078	DC0N1	0,544	DC0N2
7	BBR25X25	231,250	31,955	DC0N1	15,078	DC0N1	0,535	DC0N2
7	BBR25X25	346,875	15,076	DC0N1	16,079	DC0N1	0,531	DC0N2
7	BBR25X25	462,500	0,000	DC0N2	0,796	DC0N2	0,525	DC0N2
8	BBR25X25	0,000	40,993	DC0N1	20,489	DC0N1	0,350	DC0N2
8	BBR25X25	115,625	36,809	DC0N1	10,226	DC0N1	0,748	DC0N2
8	BBR25X25	231,250	27,638	DC0N1	10,226	DC0N1	0,539	DC0N2
8	BBR25X25	346,875	17,272	DC0N1	10,226	DC0N1	0,533	DC0N1
8	BBR25X25	462,500	37,780	DC0N1	18,867	DC0N1	0,527	DC0N2
9	BBR25X25	0,000	30,410	DC0N1	16,966	DC0N1	0,256	DC0N2
9	BBR25X25	115,625	32,249	DC0N1	8,415	DC0N1	0,250	DC0N2
9	BBR25X25	225,000	31,909	DC0N1	8,415	DC0N1	0,243	DC0N2
9	BBR25X25	337,500	32,397	DC0N1	8,415	DC0N1	0,241	DC0N1
9	BBR25X25	450,000	33,713	DC0N1	16,838	DC0N1	0,248	DC0N1
10	BBR25X25	0,000	33,456	DC0N1	11,719	DC0N1	0,177	DC0N1
10	BBR25X25	112,500	22,717	DC0N1	5,857	DC0N1	0,170	DC0N1
10	BBR25X25	225,000	21,804	DC0N1	5,857	DC0N1	0,165	DC0N2
10	BBR25X25	337,500	22,317	DC0N1	5,857	DC0N1	0,170	DC0N1
10	BBR25X25	450,000	23,456	DC0N1	11,719	DC0N1	0,177	DC0N1
11	BBR25X25	0,000	33,710	DC0N1	16,838	DC0N1	0,248	DC0N1
11	BBR25X25	112,500	32,397	DC0N1	8,415	DC0N1	0,241	DC0N1
11	BBR25X25	225,000	31,909	DC0N1	8,415	DC0N1	0,243	DC0N2
11	BBR25X25	337,500	32,347	DC0N1	8,415	DC0N1	0,250	DC0N2
11	BBR25X25	450,000	33,419	DC0N1	16,886	DC0N1	0,256	DC0N2
12	BBR25X25	0,000	37,780	DC0N1	18,867	DC0N1	0,527	DC0N2
12	BBR25X25	115,625	37,272	DC0N1	10,328	DC0N1	0,533	DC0N2
12	BBR25X25	231,250	37,638	DC0N1	10,228	DC0N1	0,539	DC0N2
12	BBR25X25	346,875	38,679	DC0N1	10,228	DC0N1	0,546	DC0N2
12	BBR25X25	462,500	40,993	DC0N1	20,489	DC0N1	0,552	DC0N2
13	BBR25X25	0,000	0,000	DC0N2	6,796	DC0N2	0,525	DC0N2
13	BBR25X25	115,625	10,078	DC0N1	15,078	DC0N1	0,531	DC0N2
13	BBR25X25	231,250	25,955	DC0N1	15,078	DC0N1	0,538	DC0N2
13	BBR25X25	346,875	40,764	DC0N1	15,078	DC0N1	0,544	DC0N2
13	BBR25X25	462,500	60,487	DC0N1	30,185	DC0N1	0,550	DC0N2
14	BBR25X25	0,000	13,037	DC0N1	6,516	DC0N1	0,458	DC0N2
14	BBR25X25	100,000	21,121	DC0N1	12,308	DC0N1	0,464	DC0N2
14	BBR25X25	200,000	28,866	DC0N1	12,308	DC0N1	0,462	DC0N2
14	BBR25X25	300,000	38,274	DC0N1	12,308	DC0N1	0,475	DC0N2
14	BBR25X25	400,000	48,350	DC0N1	24,636	DC0N1	0,480	DC0N2
15	BBR25X25	0,000	11,081	DC0N2	5,539	DC0N2	0,327	DC0N2
15	BBR25X25	100,000	11,435	DC0N1	6,262	DC0N1	0,293	DC0N2
15	BBR25X25	200,000	15,338	DC0N1	6,262	DC0N1	0,298	DC0N2
15	BBR25X25	300,000	18,876	DC0N1	6,262	DC0N1	0,244	DC0N2
15	BBR25X25	400,000	22,079	DC0N1	10,529	DC0N1	0,249	DC0N2
16	TG40X25	0,000	432,052	DC0N1	214,121	DC0N1	1,044	DC0N2
16	TG40X25	444,500	285,986	DC0N1	106,597	DC0N1	0,841	DC0N2
16	TG40X25	889,000	141,280	DC0N1	106,597	DC0N1	0,839	DC0N2
16	TG40X25	1333,500	106,597	DC0N1	106,597	DC0N1	0,736	DC0N2
16	TG40X25	1778,000	13,048	DC0N1	6,523	DC0N1	0,634	DC0N2
17	TG40X25	0,000	451,790	DC0N1	223,806	DC0N1	1,068	DC0N2
17	TG40X25	177,800	376,500	DC0N1	111,396	DC0N1	1,027	DC0N2
17	TG40X25	355,600	308,113	DC0N1	111,396	DC0N1	0,986	DC0N2
17	TG40X25	533,400	240,503	DC0N1	111,396	DC0N1	0,945	DC0N2
17	TG40X25	711,200	181,508	DC0N1	111,396	DC0N1	0,904	DC0N2
17	TG40X25	889,000	143,220	DC0N1	111,396	DC0N1	0,863	DC0N2
17	TG40X25	1066,800	111,396	DC0N1	111,396	DC0N1	0,822	DC0N2
17	TG40X25	1244,600	111,396	DC0N1	111,396	DC0N1	0,781	DC0N2
17	TG40X25	1422,400	111,396	DC0N1	111,396	DC0N1	0,740	DC0N2
17	TG40X25	1600,200	111,396	DC0N1	111,396	DC0N1	0,699	DC0N2
17	TG40X25	1778,000	0,000	DC0N2	2,658	DC0N1	0,658	DC0N2
18	TG40X25	0,000	443,104	DC0N1	219,549	DC0N1	1,095	DC0N2
18	TG40X25	444,500	285,964	DC0N1	109,286	DC0N1	0,893	DC0N2
18	TG40X25	889,000	130,899	DC0N1	109,286	DC0N1	0,890	DC0N2
18	TG40X25	1333,500	109,286	DC0N1	109,286	DC0N1	0,786	DC0N2
19	TG40X25	1778,000	0,000	DC0N2	16,071	DC0N1	0,685	DC0N2

19	TG50X25	0,000	257,610	DCON1	126,390	DCON1	0,707	DCON1
19	TG50X25	444,500	133,712	DCON1	64,065	DCON1	0,490	DCON1
19	TG50X25	889,000	64,065	DCON1	64,065	DCON1	0,442	DCON1
19	TG50X25	1333,500	64,065	DCON1	64,065	DCON1	0,394	DCON1
19	TG50X25	1778,000	53,085	DCON1	26,521	DCON1	0,473	DCON1
20	TG45X25	0,000	566,716	DCON1	278,966	DCON1	1,303	DCON2
20	TG45X25	444,500	340,960	DCON1	167,794	DCON1	1,184	DCON2
20	TG45X25	889,000	172,,258	DCON1	130,784	DCON1	1,070	DCON2
20	TG45X25	1333,500	130,784	DCON1	130,784	DCON1	0,953	DCON2
20	TG45X25	1778,000	0,000	DCON2	18,694	DCON1	0,837	DCON2
21	TG45X25	0,000	566,810	DCON1	736,316	DCON1	1,026	DCON2
21	TG45X25	444,500	378,268	DCON1	147,367	DCON1	1,170	DCON2
21	TG45X25	889,000	199,641	DCON1	147,367	DCON1	1,053	DCON2
21	TG45X25	1333,500	147,367	DCON1	147,367	DCON1	0,937	DCON2
21	TG45X25	1778,000	0,000	DCON2	13,546	DCON1	0,820	DCON2
22	TG45X25	0,000	566,816	DCON1	296,316	DCON1	1,026	DCON2
22	TG45X25	444,500	378,268	DCON1	147,367	DCON1	1,170	DCON2
22	TG45X25	889,000	199,641	DCON1	147,367	DCON1	1,053	DCON2
22	TG45X25	1333,500	147,367	DCON1	147,367	DCON1	0,937	DCON2
22	TG45X25	1778,000	0,000	DCON2	13,546	DCON1	0,820	DCON2
23	TG45X25	0,000	563,716	DCON1	276,966	DCON1	1,303	DCON2
23	TG45X25	444,500	348,960	DCON1	130,784	DCON1	1,184	DCON2
23	TG45X25	889,000	172,258	DCON1	130,784	DCON1	1,070	DCON2
23	TG45X25	1333,500	130,784	DCON1	130,784	DCON1	0,953	DCON2
23	TG45X25	1778,000	0,000	DCON2	30,634	DCON1	0,837	DCON2
24	TG50X25	0,000	257,832	DCON1	126,390	DCON1	0,707	DCON1
24	TG50X25	444,500	133,713	DCON1	64,065	DCON1	0,600	DCON1
24	TG50X25	889,000	64,065	DCON1	64,065	DCON1	0,492	DCON1
24	TG50X25	1333,500	64,065	DCON1	64,065	DCON1	0,384	DCON1
24	TG50X25	1778,000	53,085	DCON1	26,521	DCON1	0,473	DCON1
25	TG40X25	0,000	443,104	DCON1	219,548	DCON1	1,095	DCON2
25	TG40X25	444,500	265,964	DCON1	109,286	DCON1	0,993	DCON2
25	TG40X25	889,000	130,699	DCON1	109,286	DCON1	0,890	DCON2
25	TG40X25	1333,500	109,286	DCON1	109,286	DCON1	0,788	DCON2
25	TG40X25	1778,000	0,000	DCON2	18,071	DCON1	0,685	DCON2
26	TG40X25	0,000	451,780	DCON1	333,806	DCON1	1,068	DCON2
26	TG40X25	177,800	376,500	DCON1	111,398	DCON1	1,027	DCON2
26	TG40X25	355,600	306,113	DCON1	111,396	DCON1	0,986	DCON2
26	TG40X25	533,400	245,503	DCON1	111,396	DCON1	0,945	DCON2
26	TG40X25	711,200	191,500	DCON1	111,396	DCON1	0,904	DCON2
26	TG40X25	889,000	143,220	DCON1	111,396	DCON1	0,863	DCON2
26	TG40X25	1066,800	111,396	DCON1	111,396	DCON1	0,822	DCON2
26	TG40X25	1244,600	111,396	DCON1	111,396	DCON1	0,781	DCON2
26	TG40X25	1422,400	111,396	DCON1	111,396	DCON1	0,740	DCON2
26	TG40X25	1600,200	111,395	DCON1	111,396	DCON1	0,699	DCON2
26	TG40X25	1778,000	0,000	DCON2	2,053	DCON1	0,658	DCON2
27	TG40X25	0,000	402,052	DCON1	214,121	DCON1	1,044	DCON2
27	TG40X25	444,500	265,736	DCON1	106,597	DCON1	0,941	DCON2
27	TG40X25	889,000	141,250	DCON1	106,597	DCON1	0,839	DCON2
27	TG40X25	1333,500	106,597	DCON1	106,597	DCON1	0,736	DCON2
27	TG40X25	1778,000	13,049	DCON1	6,523	DCON1	0,634	DCON2
28	BBR25X25	0,000	0,000	DCON2	67,509	DCON1	0,722	DCON2
28	BBR25X25	100,000	16,802	DCON1	46,198	DCON1	0,727	DCON2
28	BBR25X25	200,000	16,822	DCON1	38,270	DCON1	0,733	DCON2
28	BBR25X25	300,000	16,822	DCON1	16,822	DCON1	0,739	DCON2
28	BBR25X25	400,000	13,393	DCON1	6,893	DCON1	0,744	DCON2
29	BBR25X25	0,000	0,000	DCON2	60,106	DCON1	1,019	DCON2
29	BBR25X25	100,000	22,069	DCON1	33,881	DCON1	1,304	DCON2
29	BBR25X25	200,000	22,069	DCON1	22,069	DCON1	1,930	DCON2
29	BBR25X25	300,000	50,330	DCON1	22,069	DCON1	1,836	DCON2
29	BBR25X25	400,000	88,654	DCON1	44,200	DCON1	1,741	DCON2
30	BBR25X25	0,000	60,383	DCON1	35,151	DCON1	0,440	DCON2
30	BBR25X25	115,625	55,023	DCON1	18,490	DCON1	0,449	DCON2
30	BBR25X25	231,250	60,542	DCON1	18,490	DCON1	0,455	DCON2
30	BBR25X25	346,875	66,948	DCON1	18,490	DCON1	0,462	DCON2
30	BBR25X25	462,500	74,227	DCON1	37,035	DCON1	0,468	DCON2
31	BBR25X25	0,000	28,089	DCON1	14,032	DCON1	1,575	DCON2
31	BBR25X25	115,625	25,483	DCON1	55,592	DCON1	1,581	DCON2
31	BBR25X25	231,250	124,054	DCON1	55,592	DCON1	1,588	DCON2
31	BBR25X25	346,875	173,824	DCON1	85,592	DCON1	1,594	DCON2

31	BBR20X10	460,830	208,618	DCON1	111,586	DCON1	1,471	DCON2	
32	BBR15X20	0,000	56,184	DCON1	40,680	DCON1	0,602	DCON2	
33	BBR20X20	112,500	86,561	DCON1	63,981	DCON1	0,754	DCON2	
34	BBR25X20	285,040	43,813	DCON1	30,081	DCON1	0,788	DCON2	
35	BBR15X25	307,900	71,861	DCON1	53,781	DCON1	0,761	DCON2	
36	BBR20X25	460,000	0,000	DCON2	9,504	DCON2	0,715	DCON2	
37	BBR25X25	0,000	0,000	DCON1	84,847	DCON2	0,118	DCON1	
38	BBR15X30	111,500	4,104	DCON2	28,458	DCON1	0,111	DCON1	
39	BBR20X30	286,000	9,139	DCON2	37,487	DCON1	0,113	DCON2	
40	BBR25X30	317,500	4,409	DCON2	29,419	DCON2	0,121	DCON1	
41	BBR30X30	460,000	0,000	DCON2	4,947	DCON2	0,138	DCON1	
42	BBR20X25	0,000	1,000	DCON2	9,504	DCON2	0,775	DCON1	
43	BBR15X25	112,500	27,511	DCON1	27,511	DCON1	0,782	DCON2	
44	BBR25X25	285,000	48,613	DCON1	33,981	DCON1	0,788	DCON2	
45	BBR15X20	307,900	50,881	DCON1	35,931	DCON1	0,794	DCON2	
46	BBR20X20	460,000	96,194	DCON1	67,805	DCON1	0,801	DCON2	
47	BBR25X20	0,000	284,618	DCON1	111,586	DCON1	1,491	DCON2	
48	BBR15X15	111,500	101,824	DCON1	58,987	DCON1	1,584	DCON2	
49	BBR20X15	281,250	124,054	DCON1	58,581	DCON1	1,580	DCON2	
50	BBR25X15	346,875	73,469	DCON1	58,592	DCON1	1,581	DCON2	
51	BBR15X25	462,500	28,089	DCON1	14,037	DCON1	1,575	DCON2	
52	BBR20X25	0,000	74,217	DCON1	97,015	DCON1	0,468	DCON2	
53	BBR25X25	110,625	99,543	DCON1	16,496	DCON1	0,462	DCON2	
54	BBR30X25	281,250	60,542	DCON1	18,490	DCON1	0,455	DCON2	
55	BBR20X25	346,875	55,003	DCON1	16,690	DCON1	0,449	DCON2	
56	BBR25X25	462,500	30,382	DCON1	35,151	DCON1	0,443	DCON2	
57	BBR25X25	0,000	66,664	DCON1	44,100	DCON1	1,041	DCON2	
58	BBR15X25	100,000	50,530	DCON1	72,469	DCON1	1,036	DCON2	
59	BBR20X25	200,000	22,007	DCON1	31,069	DCON1	1,030	DCON2	
60	BBR25X25	300,000	23,068	DCON1	25,861	DCON1	1,024	DCON2	
61	BBR25X25	400,000	0,000	DCON2	60,106	DCON1	1,018	DCON2	
62	BBR25X25	0,000	18,393	DCON1	6,693	DCON1	0,744	DCON2	
63	BBR25X25	100,000	16,620	DCON1	46,602	DCON1	0,738	DCON2	
64	BBR25X25	200,000	16,822	DCON1	26,270	DCON1	0,732	DCON2	
65	BBR25X25	300,000	15,828	DCON1	48,196	DCON1	0,727	DCON2	
66	BBR25X25	400,000	0,000	DCON2	67,509	DCON1	0,722	DCON2	
67	TG40X25	0,000	441,580	DCON1	218,800	DCON1	0,000	DCON2	
68	TG40X25	1075,817	108,916	DCON1	108,916	DCON1	0,000	DCON2	
69	TG40X25	4150,635	264,807	DCON1	131,893	DCON1	0,000	DCON2	
70	TG40X25	0,000	332,728	DCON1	115,816	DCON1	0,000	DCON2	
71	TG40X25	415,063	190,272	DCON1	117,863	DCON1	0,000	DCON2	
72	TG40X25	830,127	117,863	DCON1	117,863	DCON1	0,000	DCON2	
73	TG40X25	1245,190	117,863	DCON1	117,863	DCON1	0,000	DCON2	
74	TG40X25	1660,254	117,863	DCON1	117,863	DCON1	0,000	DCON2	
75	TG40X25	2075,317	117,863	DCON1	117,863	DCON1	0,000	DCON2	
76	TG40X25	2490,381	117,863	DCON1	117,863	DCON1	0,000	DCON2	
77	TG40X25	2905,444	117,863	DCON1	117,863	DCON1	0,000	DCON2	
78	TG40X25	3320,508	183,018	DCON1	117,863	DCON1	0,000	DCON2	
79	TG40X25	3735,571	314,897	DCON1	117,863	DCON1	0,000	DCON2	
80	TG40X25	4150,635	478,405	DCON1	236,863	DCON1	0,000	DCON2	
81	TG40X25	0,000	505,616	DCON1	369,220	DCON1	0,000	DCON2	
82	TG40X25	1075,817	139,875	DCON1	139,875	DCON1	0,000	DCON2	
83	TG40X25	4150,635	169,761	DCON1	91,940	DCON1	0,000	DCON2	
84	TG40X25	0,000	805,616	DCON1	369,220	DCON1	0,000	DCON2	
85	TG40X25	1075,817	139,875	DCON1	139,875	DCON1	0,000	DCON2	
86	TG40X25	4150,635	169,761	DCON1	91,940	DCON1	0,000	DCON2	
87	TG40X25	0,000	230,728	DCON1	115,816	DCON1	0,000	DCON2	
88	TG40X25	415,063	190,272	DCON1	117,863	DCON1	0,000	DCON2	
89	TG40X25	830,127	117,863	DCON1	117,863	DCON1	0,000	DCON2	
90	TG40X25	1245,190	117,863	DCON1	117,863	DCON1	0,000	DCON2	
91	TG40X25	1660,254	117,863	DCON1	117,863	DCON1	0,000	DCON2	
92	TG40X25	2075,317	117,863	DCON1	117,863	DCON1	0,000	DCON2	
93	TG40X25	2490,381	117,863	DCON1	117,863	DCON1	0,000	DCON2	
94	TG40X25	2905,444	117,863	DCON1	117,863	DCON1	0,000	DCON2	
95	TG40X25	3320,508	183,018	DCON1	117,863	DCON1	0,000	DCON2	
96	TG40X25	3735,571	314,897	DCON1	117,863	DCON1	0,000	DCON2	
97	TG40X25	4150,635	478,405	DCON1	236,863	DCON1	0,000	DCON2	
98	TG40X25	0,000	441,580	DCON1	218,800	DCON1	0,000	DCON2	
99	TG40X25	1075,817	108,916	DCON1	108,916	DCON1	0,000	DCON2	
100	TG40X25	4150,635	264,807	DCON1	131,893	DCON1	0,000	DCON2	

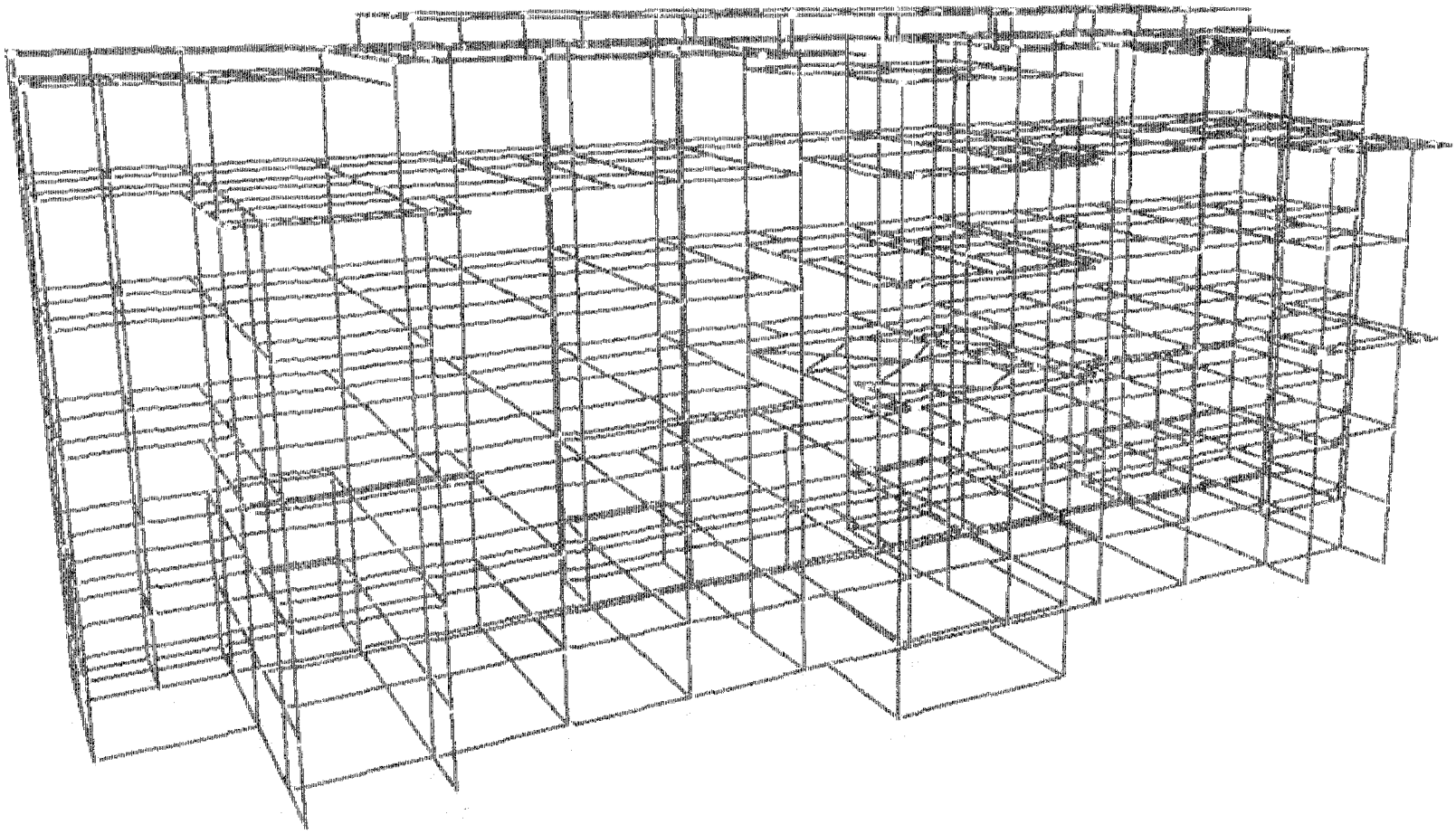

Nomor 4 ama
Kampus D3 Ekonomi UII

M A T E R I A L P R O P E R T Y D A T A

MAT LABEL	MODULUS OF ELASTICITY	POISSON'S RATIO	THERMAL COEFF	WEIGHT PER UNIT VOL	MASS PER UNIT VOL
CONC	25742.960	0.200	9.900E-06	2.356E-05	2.401E-05

Nomor 4 ama
Kampus D3 Ekonomi UII

M A T E R I A L D E S I G N D A T A

MAT LABEL	DESIGN CODE	STEEL FY	CONCRETE FC	REBAR FY	CONCRETE FCS	REBAR FYS
CONC	C		30.000	390.000	30.000	240.000

Nomor 4 ama
Kampus D3 Ekonomi UII

C O N C R E T E C O L U M N P R O P E R T Y D A T A

SECTION LABEL	MAT LABEL	COLUMN DEPTH	COLUMN WIDTH	REBAR PATTERN	CONCRETE COVER	BAR AREA
K650X45	CONC	650.000	500.000	PR-7-6	63.000	0.000
K?20	CONC	700.000	700.000	PR-10-10	80.000	0.000
K?E45X45	CONC	450.000	450.000	PR-5-5	61.500	0.000
4PR30X30	CONC	300.000	300.000	PR-4-4	51.500	0.000
KBAZ5X25	CONC	250.000	250.000	PR-3-3	40.000	0.000
K600X60	CONC	600.000	600.000	PR-6-7	64.500	0.000
K60X70	CONC	700.000	600.000	PR-7-6	64.500	0.000
LK50X50	CONC	500.000	500.000	PR-6-6	64.500	0.000
K30X25	CONC	250.000	300.000	PR-4-3	61.500	0.000
6K30X50	CONC	500.000	300.000	PR-4-5	64.500	0.000

Nomor 4 ama
Kampus D3 Ekonomi UII

C O N C R E T E B E A M P R O P E R T Y D A T A

SECTION LABEL	MAT LABEL	BEAM DEPTH	BEAM WIDTH	TOP COVER	BOTTOM COVER	REBAR AT-1	REBAR AT-2	REBAR AB-1	REBAR AB-2
B?30X50	CONC	500.000	300.000	53.000	53.000	0.000	0.000	0.000	0.000
T?5X40	CONC	400.000	1125.000	30.000	30.000	0.000	0.000	0.000	0.000
B25X40	CONC	400.000	250.000	48.000	48.000	0.000	0.000	0.000	0.000
B15X20	CONC	200.000	150.000	30.000	30.000	0.000	0.000	0.000	0.000
T40X80	CONC	800.000	750.000	30.000	30.000	0.000	0.000	0.000	0.000
B145X70	CONC	700.000	450.000	64.500	64.500	0.000	0.000	0.000	0.000
B50X70	CONC	700.000	500.000	64.500	64.500	0.000	0.000	0.000	0.000
B60X80	CONC	800.000	600.000	64.500	64.500	0.000	0.000	0.000	0.000
B20Q30	CONC	300.000	200.000	46.000	46.000	0.000	0.000	0.000	0.000
B45X65	CONC	650.000	450.000	64.500	54.500	0.000	0.000	0.000	0.000
B45X50	CONC	500.000	450.000	40.000	40.000	0.000	0.000	0.000	0.000
B30X50	CONC	500.000	300.000	53.000	53.000	0.000	0.000	0.000	0.000
B20X50	CONC	500.000	200.000	48.000	48.000	0.000	0.000	0.000	0.000
B40X30	CONC	300.000	300.000	40.000	40.000	0.000	0.000	0.000	0.000

Nomor 4 ama
Kampus D3 Ekonomi UII

L O A D C O M B I N A T I O N M U L T I P L I E R S

COMBO	TYPE	CASE	FACTOR	TYPE	TYPE
EM	ADD				EM
		LDMI	1.0000	STATIC(DEAD)	
		LDM4	1.0000	STATIC(DEAD)	
		LD	1.0000	STATIC(DEAD)	
DCONI	ADD				DCONI
		LDMI	1.2000	STATIC(DEAD)	

		LDPX	1,2000	STATIC(DEAD)
		LD	1,2000	STATIC(DEAD)
		LLPA	1,6000	STATIC(LIVE)
		LLPI	1,6000	STATIC(LIVE)
		LL	1,6000	STATIC(LIVE)
DCON3	ADD			DCON3
		LDPI	1,0500	STATIC(DEAD)
		LDPA	1,0500	STATIC(DEAD)
		LD	1,0500	STATIC(DEAD)
		LLPA	0,9450	STATIC(LIVE)
		LLPI	0,9450	STATIC(LIVE)
		LL	0,9450	STATIC(LIVE)
		LEX	1,0500	STATIC(QUAKE)
DCON4	ADD			DCON4
		LDPI	1,0500	STATIC(DEAD)
		LDPA	1,0500	STATIC(DEAD)
		LD	1,0500	STATIC(DEAD)
		LLPA	0,9450	STATIC(LIVE)
		LLPI	0,9450	STATIC(LIVE)
		LL	0,9450	STATIC(LIVE)
		LEX	-1,0500	STATIC(QUAKE)
DCON5	ADD			DCON5
		LDPI	1,0500	STATIC(DEAD)
		LDPA	1,0500	STATIC(DEAD)
		LD	1,0500	STATIC(DEAD)
		LLPA	0,9450	STATIC(LIVE)
		LLPI	0,9450	STATIC(LIVE)
		LL	0,9450	STATIC(LIVE)
		LEY	1,0500	STATIC(QUAKE)
DCON6	ADD			DCON6
		LDPI	1,0500	STATIC(DEAD)
		LDPA	1,0500	STATIC(DEAD)
		LD	1,0500	STATIC(DEAD)
		LLPA	0,9450	STATIC(LIVE)
		LLPI	0,9450	STATIC(LIVE)
		LL	0,9450	STATIC(LIVE)
		LEY	-1,0500	STATIC(QUAKE)
DCON7	ADD			DCON7
		LDPI	0,9000	STATIC(DEAD)
		LDPA	0,9000	STATIC(DEAD)
		LD	0,9000	STATIC(DEAD)
		LEX	1,0500	STATIC(QUAKE)
DCON8	ADD			DCON8
		LDPI	0,9000	STATIC(DEAD)
		LDPA	0,9000	STATIC(DEAD)
		LD	0,9000	STATIC(DEAD)
		LEX	-1,0500	STATIC(QUAKE)
DCON9	ADD			DCON9
		LDPI	0,9000	STATIC(DEAD)
		LDPA	0,9000	STATIC(DEAD)
		LD	0,9000	STATIC(DEAD)
		LEY	1,0500	STATIC(QUAKE)
DCON10	ADD			DCON10
		LDPI	0,9000	STATIC(DEAD)
		LDPA	0,9000	STATIC(DEAD)
		LD	0,9000	STATIC(DEAD)
		LEY	-1,0500	STATIC(QUAKE)
PH	ADD			PH
		LLPA	1,0000	STATIC(LIVE)
		LLPI	1,0000	STATIC(LIVE)
		LL	1,0000	STATIC(LIVE)
DCON1	ADD			CONE
		LDPI	1,4000	STATIC(DEAD)
		LDPA	1,4000	STATIC(DEAD)
		LD	1,4000	STATIC(DEAD)

Soner A ena
Kamyuta D.R Ekonomi UTY

C O D E P R E F E R E N C E S

Code: ACI 318-99

Phi_bending : 0,8
Phi_tension : 0,8
Phi_compression(Tied) : 0,65
Phi_compression(Spiral): 0,7

C O N C R E T E D E S I G N P A R A M E T E R I N F O R M A T I O N (ACI 318-99)

FRAME ID	SECTION ID	ELEMENT TYPE	FRAMING TYPE	LDFF FACTOR	L_eff/r MAJOR	L_eff/r MINOR	R MAJOR	R MINOR
1B1	B130X50	BEAM	SWAYSPEC	1,000	0,936	0,936		
1B2	B130X50	BEAM	SWAYSPEC	1,000	0,955	0,955		
1B3	B130X50	BEAM	SWAYSPEC	1,000	0,955	0,906		
1B4	B130X50	BEAM	SWAYSPEC	1,000	0,900	0,900		
1B5	B130X50	BEAM	SWAYSPEC	1,000	0,900	0,900		
1B6	B130X50	BEAM	SWAYSPEC	1,000	0,900	0,900		
1B7	B130X50	BEAM	SWAYSPEC	1,000	0,894	0,894		
1B8	B130X50	BEAM	SWAYSPEC	1,000	4,026	1,750		
1B9	B130X50	BEAM	SWAYSPEC	1,000	1,150	0,936		
1C1	B25X40	BEAM	SWAYSPEC	1,000	0,840	0,840		
1C2	B25X40	BEAM	SWAYSPEC	1,000	0,840	0,840		
1C3	B25X40	BEAM	SWAYSPEC	1,000	0,840	0,840		
1C4	B25X40	BEAM	SWAYSPEC	1,000	0,840	0,840		
1C5	B25X40	BEAM	SWAYSPEC	1,000	0,855	0,855		
1C6	B25X40	BEAM	SWAYSPEC	1,000	0,891	0,891		
1C7	B25X40	BEAM	SWAYSPEC	1,000	0,855	0,855		
1C8	B25X40	BEAM	SWAYSPEC	1,000	0,844	0,844		
1C9	B25X40	BEAM	SWAYSPEC	1,000	0,855	0,855		
2A1	BI45X70	BEAM	SWAYSPEC	1,000	1,500	0,917		
2A2	BI45X70	BEAM	SWAYSPEC	1,000	3,167	0,917		
2A3	BI45X70	BEAM	SWAYSPEC	1,000	3,167	0,917		
2A4	BI45X70	BEAM	SWAYSPEC	1,000	3,167	0,917		
2A5	BI45X70	BEAM	SWAYSPEC	1,000	1,283	0,917		
2A6	BI45X70	BEAM	SWAYSPEC	1,000	0,925	0,925		
2A7	BI45X70	BEAM	SWAYSPEC	1,000	1,283	0,917		
2A8	BI45X70	BEAM	SWAYSPEC	1,000	3,167	0,917		
2A9	BI45X70	BEAM	SWAYSPEC	1,000	3,167	0,917		
2B1	BI30X50	BEAM	SWAYSPEC	1,000	0,936	0,936		
2B2	BI30X50	BEAM	SWAYSPEC	1,000	0,955	0,955		
2B3	BI30X50	BEAM	SWAYSPEC	1,000	0,955	0,955		
2B4	BI30X50	BEAM	SWAYSPEC	1,000	0,900	0,900		
2B5	BI30X50	BEAM	SWAYSPEC	1,000	0,900	0,900		
2B6	BI30X50	BEAM	SWAYSPEC	1,000	0,900	0,900		
2B7	BI30X50	BEAM	SWAYSPEC	1,000	0,894	0,894		
2B8	BI30X50	BEAM	SWAYSPEC	1,000	4,025	0,750		
2B9	BI30X50	BEAM	SWAYSPEC	1,000	1,150	0,936		
2C1	B25X40	BEAM	SWAYSPEC	1,000	0,840	0,840		
2C2	B25X40	BEAM	SWAYSPEC	1,000	0,840	0,840		
2C3	B25X40	BEAM	SWAYSPEC	1,000	0,840	0,840		
2C4	B25X40	BEAM	SWAYSPEC	1,000	0,840	0,840		
2C5	B25X40	BEAM	SWAYSPEC	1,000	1,000	1,000		
2C6	B25X40	BEAM	SWAYSPEC	1,000	1,000	1,000		
2C7	B25X40	BEAM	SWAYSPEC	1,000	1,000	1,000		
2C8	B25X40	BEAM	SWAYSPEC	1,000	1,000	1,000		
2C9	B25X40	BEAM	SWAYSPEC	1,000	1,000	1,000		
3A1	BI45X70	BEAM	SWAYSPEC	1,000	1,500	0,917		
3A2	BI45X70	BEAM	SWAYSPEC	1,000	0,917	0,917		
3A3	BI45X70	BEAM	SWAYSPEC	1,000	0,917	0,917		
3A4	BI45X70	BEAM	SWAYSPEC	1,000	0,917	0,917		
3A5	BI45X70	BEAM	SWAYSPEC	1,000	1,283	0,917		
3A6	BI45X70	BEAM	SWAYSPEC	1,000	0,925	0,925		
3A7	BI45X70	BEAM	SWAYSPEC	1,000	1,283	0,917		
3A8	BI45X70	BEAM	SWAYSPEC	1,000	0,917	0,917		
3A9	BI45X70	BEAM	SWAYSPEC	1,000	0,917	0,917		
3B1	BI30X50	BEAM	SWAYSPEC	1,000	0,936	0,936		
3B2	BI30X50	BEAM	SWAYSPEC	1,000	0,936	0,936		
3B3	BI30X50	BEAM	SWAYSPEC	1,000	0,955	0,955		
3B4	BI30X50	BEAM	SWAYSPEC	1,000	0,955	0,955		
3B5	BI30X50	BEAM	SWAYSPEC	1,000	0,900	0,900		
3B6	BI30X50	BEAM	SWAYSPEC	1,000	0,900	0,900		
3B7	BI30X50	BEAM	SWAYSPEC	1,000	0,900	0,900		
3B8	BI30X50	BEAM	SWAYSPEC	1,000	0,900	0,900		
3B9	BI30X50	BEAM	SWAYSPEC	1,000	0,894	0,894		
3E1	B15X20	BEAM	SWAYSPEC	1,000	1,000	1,000		
3E2	B15X20	BEAM	SWAYSPEC	1,000	1,000	1,000		
4A1	BI45X70	BEAM	SWAYSPEC	1,000	1,500	0,917		
4A2	BI45X70	BEAM	SWAYSPEC	1,000	3,167	0,917		
4A3	BI45X70	BEAM	SWAYSPEC	1,000	3,167	0,917		
4A4	BI45X70	BEAM	SWAYSPEC	1,000	3,167	0,917		
4A5	BI45X70	BEAM	SWAYSPEC	1,000	1,283	0,917		
4A6	BI45X70	BEAM	SWAYSPEC	1,000	1,283	0,917		
4A7	BI45X70	BEAM	SWAYSPEC	1,000	3,167	0,917		
4A8	BI45X70	BEAM	SWAYSPEC	1,000	3,167	0,917		
4A9	BI45X70	BEAM	SWAYSPEC	1,000	3,167	0,917		
4B1	B30X50	BEAM	SWAYSPEC	1,000	0,936	0,936		
4B2	B90X50	BEAM	SWAYSPEC	1,000	0,955	0,955		
4B3	B30X50	BEAM	SWAYSPEC	1,000	0,840	0,840		
4B4	B30X50	BEAM	SWAYSPEC	1,000	0,840	0,840		

4B5	B30X50	BEAM SWYSPEC	1.000	0.840	0.840
4B6	B30X50	BEAM SWYSPEC	1.000	0.840	0.840
4B7	B30X50	BEAM SWYSPEC	1.000	0.775	0.775
4B8	B30X50	BEAM SWYSPEC	1.000	0.936	0.936
4B9	B30X50	BEAM SWYSPEC	1.000	0.900	0.900
4D1	B20X60	BEAM SWYSPEC	1.000	1.000	1.000
4D2	B20X60	BEAM SWYSPEC	1.000	1.000	1.000
4D5	B20X50	BEAM SWYSPEC	1.000	1.000	1.000
4D4	B20X50	BEAM SWYSPEC	1.000	1.000	1.000
4D5	B20X50	BEAM SWYSPEC	1.000	1.000	1.000
4D6	B20X50	BEAM SWYSPEC	1.000	1.000	1.000
4D7	B20X50	BEAM SWYSPEC	1.000	1.000	1.000
4D8	B20X50	BEAM SWYSPEC	1.000	1.000	1.000
4D9	B20X50	BEAM SWYSPEC	1.000	1.000	1.000
4F1	B20X30	BEAM SWYSPEC	1.000	1.000	1.000
4F2	B20X30	BEAM SWYSPEC	1.000	1.000	1.000
4F3	B20X30	BEAM SWYSPEC	1.000	1.000	1.000
4F4	B20X30	BEAM SWYSPEC	1.000	1.000	1.000
4F5	B20X30	BEAM SWYSPEC	1.000	1.000	1.000
4F6	B20X30	BEAM SWYSPEC	1.000	1.000	1.000
4F7	B20X30	BEAM SWYSPEC	1.000	1.000	1.000
4F8	B20X30	BEAM SWYSPEC	1.000	1.000	1.000
4F9	B20X30	BEAM SWYSPEC	1.000	0.919	0.919
5A1	BI45X70	BEAM SWYSPEC	1.000	1.000	0.917
5A2	BI45X70	BEAM SWYSPEC	1.000	3.167	0.917
5A3	BI45X70	BEAM SWYSPEC	1.000	3.167	0.917
5A4	BI45X70	BEAM SWYSPEC	1.000	3.167	0.917
5A5	BI45X70	BEAM SWYSPEC	1.000	1.283	0.917
5A6	BI45X70	BEAM SWYSPEC	1.000	1.283	0.917
5A7	BI45X70	BEAM SWYSPEC	1.000	3.167	0.917
5A8	BI45X70	BEAM SWYSPEC	1.000	3.167	0.917
5A9	BI45X70	BEAM SWYSPEC	1.000	3.167	0.917
5B1	BI30X50	BEAM SWYSPEC	1.000	0.938	0.938
5B2	BI30X50	BEAM SWYSPEC	1.000	0.938	0.938
5B3	BI30X50	BEAM SWYSPEC	1.000	0.840	0.840
5B4	BI30X50	BEAM SWYSPEC	1.000	0.840	0.840
5B5	BI30X50	BEAM SWYSPEC	1.000	0.840	0.840
5B6	BI30X50	BEAM SWYSPEC	1.000	0.840	0.840
5B7	BI30X50	BEAM SWYSPEC	1.000	0.900	0.900
5B8	BI30X50	BEAM SWYSPEC	1.000	0.900	0.900
5B9	BI30X50	BEAM SWYSPEC	1.000	0.884	0.884
5C1	B25X40	BEAM SWYSPEC	1.000	0.900	0.900
5C2	B25X40	BEAM SWYSPEC	1.000	0.900	0.900
5C3	B25X40	BEAM SWYSPEC	1.000	1.000	1.000
5C4	B25X40	BEAM SWYSPEC	1.000	1.000	1.000
5C5	B25X40	BEAM SWYSPEC	1.000	1.000	1.000
5C6	B25X40	BEAM SWYSPEC	1.000	1.000	1.000
5C7	B25X40	BEAM SWYSPEC	1.000	1.000	1.000
5C8	B25X40	BEAM SWYSPEC	1.000	1.000	1.000
5C9	B25X40	BEAM SWYSPEC	1.000	1.000	1.000
5D1	B20X50	BEAM SWYSPEC	1.000	0.900	0.900
5D2	B20X50	BEAM SWYSPEC	1.000	0.950	0.950
5D3	B20X50	BEAM SWYSPEC	1.000	1.000	1.000
5D4	B20X50	BEAM SWYSPEC	1.000	1.000	1.000
5D5	B20X50	BEAM SWYSPEC	1.000	0.972	0.972
5D6	B20X50	BEAM SWYSPEC	1.000	0.944	0.944
5D7	B20X50	BEAM SWYSPEC	1.000	0.972	0.972
5D8	B20X50	BEAM SWYSPEC	1.000	0.972	0.972
5D9	B20X50	BEAM SWYSPEC	1.000	0.944	0.944
5F1	B20X30	BEAM SWYSPEC	1.000	1.000	1.000
5F2	B20X30	BEAM SWYSPEC	1.000	1.000	1.000
5F3	B20X30	BEAM SWYSPEC	1.000	1.000	1.000
5F4	B20X30	BEAM SWYSPEC	1.000	1.000	1.000
6A1	BI45X70	BEAM SWYSPEC	1.000	2.250	0.875
6A2	BI45X70	BEAM SWYSPEC	1.000	4.250	0.875
6A3	BI45X70	BEAM SWYSPEC	1.000	4.750	0.875
6A4	BI45X70	BEAM SWYSPEC	1.000	2.250	0.875
6A5	BI45X70	BEAM SWYSPEC	1.000	3.167	0.917
6A6	BI45X70	BEAM SWYSPEC	1.000	3.167	0.917
6A7	BI45X70	BEAM SWYSPEC	1.000	1.283	0.917
6A8	BI45X70	BEAM SWYSPEC	1.000	1.283	0.917
6A9	BI45X70	BEAM SWYSPEC	1.000	3.167	0.917
6B1	BI30X50	BEAM SWYSPEC	1.000	0.938	0.938
6B2	BI30X50	BEAM SWYSPEC	1.000	0.938	0.938
6B3	B30X50	BEAM SWYSPEC	1.000	0.840	0.840
6B4	B30X50	BEAM SWYSPEC	1.000	0.840	0.840
6B5	B30X50	BEAM SWYSPEC	1.000	0.840	0.840
6B6	B30X50	BEAM SWYSPEC	1.000	0.840	0.840
6B7	BI30X50	BEAM SWYSPEC	1.000	0.775	0.775
6B8	BI30X50	BEAM SWYSPEC	1.000	0.936	0.936
6B9	BI30X50	BEAM SWYSPEC	1.000	0.900	0.900
6C1	B25X40	BEAM SWYSPEC	1.000	0.900	0.900
6C2	B25X40	BEAM SWYSPEC	1.000	0.900	0.900
6C3	B25X40	BEAM SWYSPEC	1.000	1.000	1.000
6C4	B25X40	BEAM SWYSPEC	1.000	1.000	1.000
6C5	B25X40	BEAM SWYSPEC	1.000	1.000	1.000
6C6	B25X40	BEAM SWYSPEC	1.000	1.000	1.000
6C7	B25X40	BEAM SWYSPEC	1.000	1.000	1.000
6C8	B25X40	BEAM SWYSPEC	1.000	1.000	1.000
6C9	B25X40	BEAM SWYSPEC	1.000	1.000	1.000
6D1	B20X50	BEAM SWYSPEC	1.000	1.000	1.000

[illegible]	[illegible]	[illegible]	[illegible]	[illegible]	[illegible]
8D3	B30X50	BEAM SWYSPEC	1,000	1,000	1,000
8D4	B30X50	BEAM SWYSPEC	1,000	1,000	1,000
8D5	B30X50	BEAM SWYSPEC	1,000	1,000	1,000
[illegible]	[illegible]	[illegible]	[illegible]	[illegible]	[illegible]
8D7	B20X50	BEAM SWYSPEC	1,000	1,000	1,000
8D8	B20X50	BEAM SWYSPEC	1,000	1,000	1,000
8D9	B20X50	BEAM SWYSPEC	1,000	1,000	1,000
[illegible]	[illegible]	[illegible]	[illegible]	[illegible]	[illegible]
8E0	B15X20	BEAM SWYSPEC	1,000	1,000	1,000
8E8	B15X20	BEAM SWYSPEC	1,000	1,000	1,000
8F1	B20X30	BEAM SWYSPEC	1,000	0,800	0,800
[illegible]	[illegible]	[illegible]	[illegible]	[illegible]	[illegible]
9B3	BI30X50	BEAM SWYSPEC	1,000	0,833	0,833
9B4	BI30X60	BEAM SWYSPEC	1,000	0,900	0,900
9B5	BI30X60	BEAM SWYSPEC	1,000	0,733	0,733
[illegible]	[illegible]	[illegible]	[illegible]	[illegible]	[illegible]
9B7	BI30X50	BEAM SWYSPEC	1,000	0,733	0,733
9B8	BI30X50	BEAM SWYSPEC	1,000	0,733	0,733
9B9	BI30X60	BEAM SWYSPEC	1,000	0,900	0,900
[illegible]	[illegible]	[illegible]	[illegible]	[illegible]	[illegible]
9D2	B20X50	BEAM SWYSPEC	1,000	0,950	1,950
9D3	B20X50	BEAM SWYSPEC	1,000	1,000	1,000
9D4	B20X50	BEAM SWYSPEC	1,000	1,000	1,000
[illegible]	[illegible]	[illegible]	[illegible]	[illegible]	[illegible]
9D6	B20X50	BEAM SWYSPEC	1,000	0,944	0,944
9D7	B20X50	BEAM SWYSPEC	1,000	0,972	0,972
9D8	B20X50	BEAM SWYSPEC	1,000	0,972	0,972
[illegible]	[illegible]	[illegible]	[illegible]	[illegible]	[illegible]
9F1	B20X30	BEAM SWYSPEC	1,000	1,000	1,000
9F2	B20X30	BEAM SWYSPEC	1,000	1,000	1,000
9F3	B20X30	BEAM SWYSPEC	1,000	1,000	1,000
[illegible]	[illegible]	[illegible]	[illegible]	[illegible]	[illegible]
9F5	B20X30	BEAM SWYSPEC	1,000	1,000	1,000
9F6	B20X30	BEAM SWYSPEC	1,000	1,000	1,000
9F7	B20X30	BEAM SWYSPEC	1,000	4,050	0,775
[illegible]	[illegible]	[illegible]	[illegible]	[illegible]	[illegible]
9F9	B20X30	BEAM SWYSPEC	1,000	0,900	0,900
1B10	BI30X50	BEAM SWYSPEC	1,000	1,150	0,986
1B11	BI30X50	BEAM SWYSPEC	1,000	4,005	0,750
[illegible]	[illegible]	[illegible]	[illegible]	[illegible]	[illegible]
1B13	BI30X50	BEAM SWYSPEC	1,000	0,900	0,900
1B14	BI30X50	BEAM SWYSPEC	1,000	0,900	0,900
1B15	BI30X50	BEAM SWYSPEC	1,000	0,900	0,900
[illegible]	[illegible]	[illegible]	[illegible]	[illegible]	[illegible]
1B17	BI30X50	BEAM SWYSPEC	1,000	0,906	0,906
1B18	BI30X50	BEAM SWYSPEC	1,000	0,900	0,900
1B19	BI30X50	BEAM SWYSPEC	1,000	0,900	0,900
[illegible]	[illegible]	[illegible]	[illegible]	[illegible]	[illegible]
1B21	BI30X50	BEAM SWYSPEC	1,000	0,950	0,950
1B22	BI30X50	BEAM SWYSPEC	1,000	0,950	0,950
1B23	BI30X50	BEAM SWYSPEC	1,000	0,950	0,950
[illegible]	[illegible]	[illegible]	[illegible]	[illegible]	[illegible]
1B25	BI30X50	BEAM SWYSPEC	1,000	0,950	0,950
1B26	BI30X50	BEAM SWYSPEC	1,000	0,950	0,950
1B27	BI30X50	BEAM SWYSPEC	1,000	0,960	0,960
[illegible]	[illegible]	[illegible]	[illegible]	[illegible]	[illegible]
1B29	BI30X50	BEAM SWYSPEC	1,000	0,930	0,930
1B30	BI30X50	BEAM SWYSPEC	1,000	0,930	0,930
1B31	BI30X50	BEAM SWYSPEC	1,000	0,900	0,900
[illegible]	[illegible]	[illegible]	[illegible]	[illegible]	[illegible]
1B33	BI30X50	BEAM SWYSPEC	1,000	0,900	0,900
1B34	BI30X50	BEAM SWYSPEC	1,000	0,900	0,900
1B35	BI30X50	BEAM SWYSPEC	1,000	0,860	0,860
[illegible]	[illegible]	[illegible]	[illegible]	[illegible]	[illegible]
1B37	BI30X50	BEAM SWYSPEC	1,000	0,900	0,900
1B38	BI30X50	BEAM SWYSPEC	1,000	0,900	0,900
1B39	BI30X50	BEAM SWYSPEC	1,000	0,900	0,900
[illegible]	[illegible]	[illegible]	[illegible]	[illegible]	[illegible]
1B41	BI30X50	BEAM SWYSPEC	1,000	0,894	0,894
1B42	BI30X50	BEAM SWYSPEC	1,000	0,894	0,894
1B43	BI30X50	BEAM SWYSPEC	1,000	0,894	0,894
[illegible]	[illegible]	[illegible]	[illegible]	[illegible]	[illegible]
1B45	BI30X50	BEAM SWYSPEC	1,000	0,900	0,900
1B46	BI30X50	BEAM SWYSPEC	1,000	0,900	0,900
1B47	BI30X50	BEAM SWYSPEC	1,000	0,910	0,910
[illegible]	[illegible]	[illegible]	[illegible]	[illegible]	[illegible]
1C11	B25X40	BEAM SWYSPEC	1,000	0,855	0,855
1C12	B25X40	BEAM SWYSPEC	1,000	0,855	0,855
1C13	B25X40	BEAM SWYSPEC	1,000	0,855	0,855
[illegible]	[illegible]	[illegible]	[illegible]	[illegible]	[illegible]
1C15	B25X40	BEAM SWYSPEC	1,000	0,855	0,855
1C16	B25X40	BEAM SWYSPEC	1,000	0,900	0,900
1C17	B25X40	BEAM SWYSPEC	1,000	0,900	0,900
[illegible]	[illegible]	[illegible]	[illegible]	[illegible]	[illegible]
1C19	B25X40	BEAM SWYSPEC	1,000	0,944	0,944
1C20	B25X40	BEAM SWYSPEC	1,000	0,944	0,944
1C21	B25X40	BEAM SWYSPEC	1,000	0,944	0,944
[illegible]	[illegible]	[illegible]	[illegible]	[illegible]	[illegible]
2A10	BI40X70	BEAM SWYSPEC	1,000	3,157	0,917
2A11	BI40X70	BEAM SWYSPEC	1,000	1,500	0,917

[illegible]	BI45X70	BEAM SWYSPEC	1,000	3,080	0,880
ZA13	BI45X70	BEAM SWYSPEC	1,000	3,080	0,880
ZA14	BI45X70	BEAM SWYSPEC	1,000	3,250	0,875
ZA15	BI45X70	BEAM SWYSPEC	1,000	3,250	0,875
[illegible]	BI45X70	BEAM SWYSPEC	1,000	3,375	1,000
ZA17	BI45X70	BEAM SWYSPEC	1,000	3,375	1,000
ZA18	BI45X70	BEAM SWYSPEC	1,000	3,375	1,000
ZA19	BI45X70	BEAM SWYSPEC	1,000	1,000	1,000
[illegible]	BI45X70	BEAM SWYSPEC	1,000	3,375	1,000
ZA21	BI45X70	BEAM SWYSPEC	1,000	3,375	1,000
ZA22	BI45X70	BEAM SWYSPEC	1,000	3,375	1,000
ZA24	BI45X70	BEAM SWYSPEC	1,000	0,945	0,945
[illegible]	BI45X70	BEAM SWYSPEC	1,000	1,850	0,875
ZA26	BI45X70	BEAM SWYSPEC	1,000	0,875	0,875
ZA27	BI45X70	BEAM SWYSPEC	1,000	0,875	0,875
ZA28	BI45X70	BEAM SWYSPEC	1,000	1,067	1,833
[illegible]	BI45X70	BEAM SWYSPEC	1,000	0,917	0,917
ZA31	BI45X70	BEAM SWYSPEC	1,000	3,167	0,917
ZA32	BI45X70	BEAM SWYSPEC	1,000	3,167	0,917
ZA33	BI45X70	BEAM SWYSPEC	1,000	3,167	0,917
[illegible]	BI45X70	BEAM SWYSPEC	1,000	0,917	0,917
ZA35	BI45X70	BEAM SWYSPEC	1,000	0,835	0,835
ZA36	BI45X70	BEAM SWYSPEC	1,000	0,917	0,917
ZA37	BI45X70	BEAM SWYSPEC	1,000	3,167	0,917
[illegible]	BI45X70	BEAM SWYSPEC	1,000	3,167	0,917
ZA39	BI45X70	BEAM SWYSPEC	1,000	3,167	0,917
ZA40	BI45X70	BEAM SWYSPEC	1,000	0,917	0,917
ZA42	BI45X70	BEAM SWYSPEC	1,000	0,733	1,833
[illegible]	BI30X50	BEAM SWYSPEC	1,000	1,150	0,894
ZB11	BI30X50	BEAM SWYSPEC	1,000	4,025	0,750
ZB12	BI30X50	BEAM SWYSPEC	1,000	0,894	0,894
ZB13	BI30X50	BEAM SWYSPEC	1,000	0,900	0,900
[illegible]	BI30X50	BEAM SWYSPEC	1,000	0,900	0,900
ZB15	BI30X50	BEAM SWYSPEC	1,000	0,900	0,900
ZB16	BI30X50	BEAM SWYSPEC	1,000	0,910	0,910
ZB17	BI30X50	BEAM SWYSPEC	1,000	0,910	0,910
[illegible]	BI45X70	BEAM SWYSPEC	1,000	2,250	0,875
ZB19	BI45X70	BEAM SWYSPEC	1,000	1,500	0,917
ZB20	BI30X50	BEAM SWYSPEC	1,000	0,860	0,860
ZB21	BI30X50	BEAM SWYSPEC	1,000	0,860	0,860
[illegible]	BI30X50	BEAM SWYSPEC	1,000	0,900	0,900
ZB23	BI30X50	BEAM SWYSPEC	1,000	0,900	0,900
ZB24	BI30X50	BEAM SWYSPEC	1,000	0,900	0,900
ZB25	BI30X50	BEAM SWYSPEC	1,000	0,894	0,894
[illegible]	BI30X50	BEAM SWYSPEC	1,000	0,894	0,894
ZB27	BI30X50	BEAM SWYSPEC	1,000	0,894	0,894
ZB28	BI30X50	BEAM SWYSPEC	1,000	0,894	0,894
ZB29	BI30X50	BEAM SWYSPEC	1,000	0,900	0,900
[illegible]	BI30X50	BEAM SWYSPEC	1,000	0,900	0,900
ZB31	BI30X50	BEAM SWYSPEC	1,000	0,900	0,900
ZB32	BI30X50	BEAM SWYSPEC	1,000	0,910	0,910
ZC10	B25X40	BEAM SWYSPEC	1,000	1,000	1,000
[illegible]	B25X40	BEAM SWYSPEC	1,000	1,000	1,000
ZC12	B25X40	BEAM SWYSPEC	1,000	1,000	1,000
ZC13	B25X40	BEAM SWYSPEC	1,000	1,000	1,000
ZC14	B25X40	BEAM SWYSPEC	1,000	1,000	1,000
[illegible]	B25X40	BEAM SWYSPEC	1,000	1,000	1,000
ZC16	B25X40	BEAM SWYSPEC	1,000	1,000	1,000
ZC17	B25X40	BEAM SWYSPEC	1,000	1,000	1,000
ZC18	B25X40	BEAM SWYSPEC	1,000	1,000	1,000
[illegible]	B25X40	BEAM SWYSPEC	1,000	1,000	1,000
ZC20	B25X40	BEAM SWYSPEC	1,000	1,000	1,000
ZC21	B25X40	BEAM SWYSPEC	1,000	1,000	1,000
ZC22	B25X40	BEAM SWYSPEC	1,000	1,000	1,000
[illegible]	B25X40	BEAM SWYSPEC	1,000	1,000	1,000
ZC24	B25X40	BEAM SWYSPEC	1,000	1,000	1,000
ZC25	B25X40	BEAM SWYSPEC	1,000	1,000	1,000
ZC26	B25X40	BEAM SWYSPEC	1,000	1,000	1,000
[illegible]	B25X40	BEAM SWYSPEC	1,000	0,855	0,855
ZC28	B25X40	BEAM SWYSPEC	1,000	0,891	0,891
ZC29	B25X40	BEAM SWYSPEC	1,000	0,855	0,855
ZC30	B25X40	BEAM SWYSPEC	1,000	0,855	0,855
[illegible]	B25X40	BEAM SWYSPEC	1,000	0,855	0,855
ZC32	B25X40	BEAM SWYSPEC	1,000	0,855	0,855
ZC33	B25X40	BEAM SWYSPEC	1,000	0,855	0,855
ZC34	B25X40	BEAM SWYSPEC	1,000	0,855	0,855
[illegible]	B25X40	BEAM SWYSPEC	1,000	0,855	0,855
ZC36	B25X40	BEAM SWYSPEC	1,000	0,855	0,855
ZC37	B25X40	BEAM SWYSPEC	1,000	0,855	0,855
ZC38	B25X40	BEAM SWYSPEC	1,000	0,900	0,900
[illegible]	B25X40	BEAM SWYSPEC	1,000	0,900	0,900
ZC40	B25X40	BEAM SWYSPEC	1,000	0,944	0,944
ZC41	B25X40	BEAM SWYSPEC	1,000	0,944	0,944
ZC42	B25X40	BEAM SWYSPEC	1,000	0,944	0,944
[illegible]	B25X40	BEAM SWYSPEC	1,000	0,944	0,944
ZC44	B25X40	BEAM SWYSPEC	1,000	0,950	0,950
ZA10	BI45X70	BEAM SWYSPEC	1,000	0,917	0,917
ZA11	BI45X70	BEAM SWYSPEC	1,000	1,500	0,917
ZA12	BI45X70	BEAM SWYSPEC	1,000	3,080	0,880
ZA13	BI45X70	BEAM SWYSPEC	1,000	3,080	0,880
ZA14	BI45X70	BEAM SWYSPEC	1,000	1,000	1,000

3A15	BI45X70	BEAM SWYSPEC	1.000	1.000	1.000
3A16	BI45X70	BEAM SWYSPEC	1.000	1.000	1.000
3A17	BI45X70	BEAM SWYSPEC	1.000	1.000	1.000
3A18	BI45X70	BEAM SWYSPEC	1.000	1.000	1.000
3A19	BI45X70	BEAM SWYSPEC	1.000	1.000	1.000
3A20	BI45X70	BEAM SWYSPEC	1.000	1.000	1.000
3A21	BI45X70	BEAM SWYSPEC	1.000	0.945	0.945
3A22	BI45X70	BEAM SWYSPEC	1.000	0.945	0.945
3A23	BI45X70	BEAM SWYSPEC	1.000	0.880	0.880
3A24	BI45X70	BEAM SWYSPEC	1.000	0.878	0.878
3A25	BI45X70	BEAM SWYSPEC	1.000	0.875	0.875
3A26	BI45X70	BEAM SWYSPEC	1.000	2.250	0.875
3A27	BI45X70	BEAM SWYSPEC	1.000	1.167	1.000
3A28	BI45X70	BEAM SWYSPEC	1.000	0.917	0.917
3A29	BI45X70	BEAM SWYSPEC	1.000	0.917	0.917
3A30	BI45X70	BEAM SWYSPEC	1.000	0.917	0.917
3A31	BI45X70	BEAM SWYSPEC	1.000	0.917	0.917
3A32	BI45X70	BEAM SWYSPEC	1.000	0.917	0.917
3A33	BI45X70	BEAM SWYSPEC	1.000	0.905	0.905
3A34	BI45X70	BEAM SWYSPEC	1.000	0.917	0.917
3A35	BI45X70	BEAM SWYSPEC	1.000	0.917	0.917
3A36	BI45X70	BEAM SWYSPEC	1.000	0.917	0.917
3A37	BI45X70	BEAM SWYSPEC	1.000	0.917	0.917
3A38	BI45X70	BEAM SWYSPEC	1.000	0.917	0.917
3A39	BI45X70	BEAM SWYSPEC	1.000	1.500	0.917
3A40	BI45X70	BEAM SWYSPEC	1.000	0.783	1.533
3A41	BI45X70	BEAM SWYSPEC	1.000	0.884	0.884
3A42	BI45X70	BEAM SWYSPEC	1.000	0.884	0.884
3A43	BI45X70	BEAM SWYSPEC	1.000	2.250	0.875
3A44	BI45X70	BEAM SWYSPEC	1.000	2.250	0.875
3B10	BI30X50	BEAM SWYSPEC	1.000	4.000	0.750
3B11	BI30X50	BEAM SWYSPEC	1.000	1.150	0.936
3B12	BI30X50	BEAM SWYSPEC	1.000	1.160	0.936
3B13	BI30X50	BEAM SWYSPEC	1.000	4.000	0.750
3B14	BI30X50	BEAM SWYSPEC	1.000	0.884	0.884
3B15	BI30X50	BEAM SWYSPEC	1.000	0.900	0.900
3B16	BI30X50	BEAM SWYSPEC	1.000	0.900	0.900
3B17	BI30X50	BEAM SWYSPEC	1.000	0.900	0.900
3B18	BI30X50	BEAM SWYSPEC	1.000	0.910	0.910
3B19	BI30X50	BEAM SWYSPEC	1.000	0.910	0.910
3B20	BI30X50	BEAM SWYSPEC	1.000	0.860	0.860
3B21	BI30X50	BEAM SWYSPEC	1.000	0.860	0.860
3B22	BI30X50	BEAM SWYSPEC	1.000	0.900	0.900
3B23	BI30X50	BEAM SWYSPEC	1.000	0.900	0.900
3B24	BI30X50	BEAM SWYSPEC	1.000	0.900	0.900
3B25	BI30X50	BEAM SWYSPEC	1.000	1.789	0.900
3B26	BI30X50	BEAM SWYSPEC	1.000	1.789	0.889
3B27	BI30X50	BEAM SWYSPEC	1.000	1.789	0.889
3B28	BI30X50	BEAM SWYSPEC	1.000	1.786	0.900
3B29	BI30X50	BEAM SWYSPEC	1.000	0.900	0.900
3B30	BI30X50	BEAM SWYSPEC	1.000	0.900	0.900
3B31	BI30X50	BEAM SWYSPEC	1.000	0.900	0.900
3B32	BI30X50	BEAM SWYSPEC	1.000	0.910	0.910
3CX1	BI25X40	BEAM SWYSPEC	1.000	1.000	1.000
3CX2	BI25X40	BEAM SWYSPEC	1.000	1.000	1.000
3CX3	BI25X40	BEAM SWYSPEC	1.000	1.000	1.000
3CX4	BI25X40	BEAM SWYSPEC	1.000	1.000	1.000
3CX5	BI25X40	BEAM SWYSPEC	1.000	1.000	1.000
3CX6	BI25X40	BEAM SWYSPEC	1.000	1.000	1.000
3CX7	BI25X40	BEAM SWYSPEC	1.000	1.000	1.000
3CX8	BI25X40	BEAM SWYSPEC	1.000	1.000	1.000
3CX9	BI25X40	BEAM SWYSPEC	1.000	1.000	1.000
3CY1	BI25X40	BEAM SWYSPEC	1.000	0.933	0.933
3CY2	BI25X40	BEAM SWYSPEC	1.000	0.933	0.933
3CY3	BI25X40	BEAM SWYSPEC	1.000	0.840	0.840
3CY4	BI25X40	BEAM SWYSPEC	1.000	0.840	0.840
3CY5	BI25X40	BEAM SWYSPEC	1.000	0.840	0.840
3CY6	BI25X40	BEAM SWYSPEC	1.000	0.840	0.840
3CY7	BI25X40	BEAM SWYSPEC	1.000	0.855	0.855
3CY8	BI25X40	BEAM SWYSPEC	1.000	0.851	0.851
3CY9	BI25X40	BEAM SWYSPEC	1.000	0.855	0.855
4A10	BI45X70	BEAM SWYSPEC	1.000	1.500	0.917
4A11	BI45X70	BEAM SWYSPEC	1.000	3.080	0.880
4A12	BI45X70	BEAM SWYSPEC	1.000	3.080	0.880
4A13	BI45X70	BEAM SWYSPEC	1.000	2.250	0.875
4A14	BI45X70	BEAM SWYSPEC	1.000	2.250	0.875
4A17	BI45X70	BEAM SWYSPEC	1.000	2.875	1.000
4A18	BI45X70	BEAM SWYSPEC	1.000	2.875	1.000
4A19	BI45X70	BEAM SWYSPEC	1.000	2.875	1.000
4A20	BI45X70	BEAM SWYSPEC	1.000	2.875	1.000
4A21	BI45X70	BEAM SWYSPEC	1.000	2.875	1.000
4A22	BI45X70	BEAM SWYSPEC	1.000	2.875	1.000
4A24	BI45X70	BEAM SWYSPEC	1.000	0.945	0.945
4A25	BI45X70	BEAM SWYSPEC	1.000	0.945	0.945
4A26	BI45X70	BEAM SWYSPEC	1.000	2.250	0.875
4A27	BI45X70	BEAM SWYSPEC	1.000	0.875	0.875
4A28	BI45X70	BEAM SWYSPEC	1.000	0.875	0.875
4A29	BI45X70	BEAM SWYSPEC	1.000	2.250	0.875
4A30	BI45X70	BEAM SWYSPEC	1.000	1.500	0.917
4A31	BI45X70	BEAM SWYSPEC	1.000	0.917	0.917
4A32	BI45X70	BEAM SWYSPEC	1.000	3.167	0.917

4A33	B14X70	BEAM	SWYSPEC	1.000	3.167	0.917
4A34	B14X70	BEAM	SWYSPEC	1.000	3.167	0.917
4A35	B14X70	BEAM	SWYSPEC	1.000	0.917	0.917
4A36	B14X70	BEAM	SWYSPEC	1.000	0.917	0.917
4A37	B14X70	BEAM	SWYSPEC	1.000	3.167	0.917
4A38	B14X70	BEAM	SWYSPEC	1.000	3.167	0.917
4A39	B14X70	BEAM	SWYSPEC	1.000	3.167	0.917
4A40	B14X70	BEAM	SWYSPEC	1.000	0.917	0.917
4A41	B14X70	BEAM	SWYSPEC	1.000	1.500	0.917
4A43	B14X70	BEAM	SWYSPEC	1.000	0.900	0.700
4A45	B14X70	BEAM	SWYSPEC	1.000	1.000	0.125
4A50	B14X70	BEAM	SWYSPEC	1.000	1.000	0.125
4A52	B14X70	BEAM	SWYSPEC	1.000	0.000	1.700
4B10	B13OX50	BEAM	SWYSPEC	1.000	0.894	0.894
4B11	B13OX50	BEAM	SWYSPEC	1.000	0.894	0.894
4B12	B13OX50	BEAM	SWYSPEC	1.000	0.900	0.900
4B13	B13OX50	BEAM	SWYSPEC	1.000	0.936	0.936
4B14	B13OX50	BEAM	SWYORDN	1.000	0.775	0.775
4B15	B13OX50	BEAM	SWYSPEC	1.000	1.188	0.944
4B16	B13OX50	BEAM	SWYSPEC	1.000	4.550	0.775
4B17	B13OX50	BEAM	SWYSPEC	1.000	4.550	0.775
4B18	B13OX50	BEAM	SWYSPEC	1.000	1.130	0.944
4B19	B13OX50	BEAM	SWYSPEC	1.000	0.860	0.860
4B20	B13OX50	BEAM	SWYSPEC	1.000	0.860	0.860
4B21	B13OX50	BEAM	SWYSPEC	1.000	0.900	0.900
4B22	B13OX50	BEAM	SWYSPEC	1.000	0.900	0.900
4B23	B13OX50	BEAM	SWYSPEC	1.000	0.900	0.900
4B24	B13OX50	BEAM	SWYSPEC	1.000	0.894	0.894
4B25	B13OX50	BEAM	SWYSPEC	1.000	0.894	0.894
4B26	B13OX50	BEAM	SWYSPEC	1.000	0.900	0.900
4B27	B13OX50	BEAM	SWYSPEC	1.000	0.900	0.900
4B28	B13OX50	BEAM	SWYSPEC	1.000	0.900	0.900
4B29	B13OX50	BEAM	SWYSPEC	1.000	0.910	0.910
4B30	B13OX50	BEAM	SWYSPEC	1.000	0.936	0.936
4B31	B13OX50	BEAM	SWYSPEC	1.000	0.936	0.936
4B32	B13OX50	BEAM	SWYSPEC	1.000	0.888	0.888
4B33	B13OX50	BEAM	SWYSPEC	1.000	0.888	0.888
4B34	B13OX50	BEAM	SWYSPEC	1.000	1.000	1.000
4B35	B13OX50	BEAM	SWYSPEC	1.000	1.000	1.000
4B36	B13OX50	BEAM	SWYSPEC	1.000	1.000	1.000
4B37	B13OX50	BEAM	SWYSPEC	1.000	1.000	1.000
4B38	B13OX50	BEAM	SWYINTR	1.000	0.750	0.750
4B40	B13OX50	BEAM	SWYSPEC	1.000	1.000	1.000
4B41	B13OX50	BEAM	SWYINTR	1.000	0.750	0.750
4B42	B13OX50	BEAM	SWYSPEC	1.000	0.906	0.906
4B43	B13OX50	BEAM	SWYSPEC	1.000	0.906	0.906
4B44	B13OX50	BEAM	SWYSPEC	1.000	0.944	0.944
4B45	B13OX50	BEAM	SWYSPEC	1.000	0.944	0.944
4BM1	B13OX50	BEAM	SWYSPEC	1.000	0.850	0.850
4BM2	B13OX50	BEAM	SWYSPEC	1.000	0.850	0.850
4BM3	B13OX50	BEAM	SWYSPEC	1.000	0.850	0.850
4BM4	B13OX50	BEAM	SWYSPEC	1.000	0.850	0.850
4BM5	B13OX50	BEAM	SWYSPEC	1.000	0.850	0.850
4BM6	B13OX50	BEAM	SWYSPEC	1.000	0.850	0.850
4BM7	B13OX50	BEAM	SWYSPEC	1.000	0.850	0.850
4BM8	B13OX50	BEAM	SWYSPEC	1.000	0.850	0.850
4BM9	B13OX50	BEAM	SWYSPEC	1.000	0.775	0.775
4CX1	B25X40	BEAM	SWYSPEC	1.000	0.900	0.900
4CX2	B25X40	BEAM	SWYSPEC	1.000	0.900	0.900
4CX3	B25X40	BEAM	SWYSPEC	1.000	1.000	1.000
4CX4	B25X40	BEAM	SWYSPEC	1.000	1.000	1.000
4CX5	B25X40	BEAM	SWYSPEC	1.000	1.000	1.000
4CX6	B25X40	BEAM	SWYSPEC	1.000	1.000	1.000
4CX7	B25X40	BEAM	SWYSPEC	1.000	1.000	1.000
4CX8	B25X40	BEAM	SWYSPEC	1.000	1.000	1.000
4CX9	B25X40	BEAM	SWYSPEC	1.000	1.000	1.000
4D10	B20X50	BEAM	SWYSPEC	1.000	1.000	1.000
4D11	B20X50	BEAM	SWYSPEC	1.000	1.000	1.000
4D12	B20X50	BEAM	SWYSPEC	1.000	1.000	1.000
4D13	B20X50	BEAM	SWYSPEC	1.000	1.000	1.000
4D14	B20X50	BEAM	SWYSPEC	1.000	1.000	1.000
4D15	B20X50	BEAM	SWYSPEC	1.000	1.000	1.000
4D16	B20X50	BEAM	SWYSPEC	1.000	1.000	1.000
4D17	B20X50	BEAM	SWYSPEC	1.000	1.000	1.000
4D18	B20X50	BEAM	SWYSPEC	1.000	1.000	1.000
4D19	B20X50	BEAM	SWYSPEC	1.000	0.900	0.900
4D20	B20X50	BEAM	SWYSPEC	1.000	0.950	0.950
4D21	B20X50	BEAM	SWYSPEC	1.000	1.000	1.000
4D22	B20X50	BEAM	SWYSPEC	1.000	1.000	1.000
4D23	B20X50	BEAM	SWYSPEC	1.000	0.972	0.972
4D24	B20X50	BEAM	SWYSPEC	1.000	0.944	0.944
4D25	B20X50	BEAM	SWYSPEC	1.000	0.972	0.972
4D26	B20X50	BEAM	SWYSPEC	1.000	0.972	0.972
4D27	B20X50	BEAM	SWYSPEC	1.000	0.944	0.944
4D28	B20X50	BEAM	SWYSPEC	1.000	4.056	0.972
4D29	B20X50	BEAM	SWYSPEC	1.000	4.056	1.000
4D30	B20X50	BEAM	SWYSPEC	1.000	4.056	1.000
4D31	B20X50	BEAM	SWYSPEC	1.000	3.650	0.975
4D32	B20X50	BEAM	SWYSPEC	1.000	1.000	1.000
4D33	B20X50	BEAM	SWYSPEC	1.000	1.000	1.000
4D34	B20X50	BEAM	SWYSPEC	1.000	1.000	1.000

4D09	B30X50	BEAM SWYSPEC	1,000	0,950	0,950
4D34	B30X50	BEAM SWYSPEC	1,000	0,950	0,950
4F10	B30X90	BEAM SWYSPEC	1,000	1,000	1,000
4F11	B20X90	BEAM SWYSPEC	1,000	1,000	1,000
4F12	B20X90	BEAM SWYSPEC	1,000	0,914	0,914
4F13	B20X90	BEAM SWYSPEC	1,000	0,934	0,934
4F14	B20X90	BEAM SWYSPEC	1,000	1,000	1,000
4F15	B20X90	BEAM SWYSPEC	1,000	1,000	1,000
4F16	B20X90	BEAM SWYSPEC	1,000	0,934	0,934
5A10	BI45X70	BEAM SWYSPEC	1,000	1,500	0,917
5A11	BI45X70	BEAM SWYSPEC	1,000	2,000	0,880
5A12	BI45X70	BEAM SWYSPEC	1,000	2,150	0,880
5A13	BI45X70	BEAM SWYSPEC	1,000	2,150	0,875
5A14	BI45X70	BEAM SWYSPEC	1,000	2,150	0,875
5A15	BI45X70	BEAM SWYSPEC	1,000	2,375	1,000
5A16	BI45X70	BEAM SWYSPEC	1,000	2,375	1,000
5A17	BI45X70	BEAM SWYSPEC	1,000	2,375	1,000
5A18	BI45X70	BEAM SWYSPEC	1,000	2,375	1,000
5A19	BI45X70	BEAM SWYSPEC	1,000	2,375	1,000
5A20	BI45X70	BEAM SWYSPEC	1,000	2,375	1,000
5A21	BI45X70	BEAM SWYSPEC	1,000	0,945	0,945
5A22	BI45X70	BEAM SWYSPEC	1,000	0,945	0,945
5A23	BI45X70	BEAM SWYSPEC	1,000	2,150	0,875
5A24	BI45X70	BEAM SWYSPEC	1,000	0,875	0,875
5A25	BI45X70	BEAM SWYSPEC	1,000	0,875	0,875
5A26	BI45X70	BEAM SWYSPEC	1,000	2,150	0,875
5A27	BI45X70	BEAM SWYSPEC	1,000	1,500	0,917
5A28	BI45X70	BEAM SWYSPEC	1,000	0,917	0,917
5A29	BI45X70	BEAM SWYSPEC	1,000	3,167	0,917
5A30	BI45X70	BEAM SWYSPEC	1,000	3,167	0,917
5A31	BI45X70	BEAM SWYSPEC	1,000	3,167	0,917
5A32	BI45X70	BEAM SWYSPEC	1,000	0,917	0,917
5A33	BI45X70	BEAM SWYSPEC	1,000	0,917	0,917
5A34	BI45X70	BEAM SWYSPEC	1,000	3,167	0,917
5A35	BI45X70	BEAM SWYSPEC	1,000	3,167	0,917
5A36	BI45X70	BEAM SWYSPEC	1,000	3,167	0,917
5A37	BI45X70	BEAM SWYSPEC	1,000	0,917	0,917
5A38	BI45X70	BEAM SWYSPEC	1,000	1,500	0,917
5A40	BI45X70	BEAM SWYSPEC	1,000	0,900	1,700
5A42	BI45X70	BEAM SWYSPEC	1,000	1,000	2,125
5A47	BI45X70	BEAM SWYSPEC	1,000	1,000	2,125
5A49	BI45X70	BEAM SWYSPEC	1,000	0,300	1,700
5B10	BI30X50	BEAM SWYSPEC	1,000	0,894	0,894
5B11	BI30X50	BEAM SWYSPEC	1,000	0,900	0,900
5B12	BI30X50	BEAM SWYSPEC	1,000	0,900	0,900
5B13	BI30X50	BEAM SWYSPEC	1,000	0,910	0,910
5B14	BI30X50	BEAM SWYSPEC	1,000	0,910	0,910
5B15	BI30X50	BEAM SWYSPEC	1,000	0,860	0,860
5B16	BI30X50	BEAM SWYSPEC	1,000	0,860	0,860
5B17	BI30X50	BEAM SWYSPEC	1,000	0,900	0,900
5B18	BI30X50	BEAM SWYSPEC	1,000	0,900	0,900
5B19	BI30X50	BEAM SWYSPEC	1,000	0,900	0,900
5B20	BI30X50	BEAM SWYSPEC	1,000	0,894	0,894
5B21	BI30X50	BEAM SWYSPEC	1,000	0,894	0,894
5B22	BI30X50	BEAM SWYSPEC	1,000	0,900	0,900
5B23	BI30X50	BEAM SWYSPEC	1,000	0,900	0,900
5B24	BI30X50	BEAM SWYSPEC	1,000	0,900	0,900
5B25	BI30X50	BEAM SWYSPEC	1,000	0,910	0,910
5B26	BI30X50	BEAM SWYSPEC	1,000	0,936	0,936
5B27	BI30X50	BEAM SWYSPEC	1,000	0,936	0,936
5B28	BI30X50	BEAM SWYSPEC	1,000	0,955	0,955
5B29	BI30X50	BEAM SWYSPEC	1,000	1,000	1,000
5B30	BI30X50	BEAM SWYSPEC	1,000	0,955	0,955
5B31	BI30X50	BEAM SWYOPEN	1,000	0,750	0,750
5B32	BI30X50	BEAM SWYSPEC	1,000	1,000	1,000
5B33	BI30X50	BEAM SWYSPEC	1,000	1,000	1,000
5B34	BI30X50	BEAM SWYOPEN	1,000	0,750	0,750
5B35	BI30X50	BEAM SWYSPEC	1,000	0,882	0,882
5B36	BI30X50	BEAM SWYSPEC	1,000	0,882	0,882
5B37	BI30X50	BEAM SWYSPEC	1,000	0,929	0,929
5B38	BI30X50	BEAM SWYSPEC	1,000	0,929	0,929
5B39	BI30X50	BEAM SWYSPEC	1,000	0,944	0,944
5B40	BI30X50	BEAM SWYSPEC	1,000	0,944	0,944
5BK1	B30X50	BEAM SWYSPEC	1,000	0,855	0,855
5BK2	B30X50	BEAM SWYSPEC	1,000	0,891	0,891
5BK3	B30X50	BEAM SWYSPEC	1,000	0,909	0,909
5BK4	B30X50	BEAM SWYSPEC	1,000	0,909	0,909
5BK5	B30X50	BEAM SWYSPEC	1,000	0,909	0,909
5BK6	B30X50	BEAM SWYSPEC	1,000	0,855	0,855
5BK7	B30X50	BEAM SWYSPEC	1,000	0,855	0,855
5BK8	B30X50	BEAM SWYSPEC	1,000	1,000	1,000
5BK9	B30X50	BEAM SWYSPEC	1,000	0,855	0,855
5C10	B25X40	BEAM SWYSPEC	1,000	1,000	1,000
5C11	B25X40	BEAM SWYSPEC	1,000	1,000	1,000
5C12	B25X40	BEAM SWYSPEC	1,000	1,000	1,000
5C13	B25X40	BEAM SWYSPEC	1,000	1,000	1,000
5C14	B25X40	BEAM SWYSPEC	1,000	1,000	1,000
5C15	B25X40	BEAM SWYSPEC	1,000	1,000	1,000
5C16	B25X40	BEAM SWYSPEC	1,000	1,000	1,000
5C17	B25X40	BEAM SWYSPEC	1,000	1,000	1,000
5C18	B25X40	BEAM SWYSPEC	1,000	1,000	1,000

6C19	B25X40	BEAM SWYSPEC	1.000	1.000	1.000
6C20	B25X40	BEAM SWYSPEC	1.000	1.000	1.000
6D10	B20X50	BEAM SWYSPEC	1.000	0.872	0.872
6D11	B20X50	BEAM SWYSPEC	1.000	1.000	1.000
6D12	B20X50	BEAM SWYSPEC	1.000	1.000	1.000
6D13	B20X50	BEAM SWYSPEC	1.000	0.875	0.875
6D14	B20X50	BEAM SWYSPEC	1.000	1.000	1.000
6D15	B20X40	BEAM SWYSPEC	1.000	1.000	1.000
6D16	B20X50	BEAM SWYSPEC	1.000	1.000	1.000
6D17	B20X50	BEAM SWYSPEC	1.000	0.850	0.850
6D18	B20X50	BEAM SWYSPEC	1.000	0.950	0.950
6A10	BI45X70	BEAM SWYSPEC	1.000	3.167	0.917
6A11	BI45X70	BEAM SWYSPEC	1.000	4.500	1.000
6A12	BI45X70	BEAM SWYSPEC	1.000	2.500	1.000
6A13	BI45X70	BEAM SWYSPEC	1.000	1.800	0.917
6A14	BI45X70	BEAM SWYSPEC	1.000	1.800	0.917
6A15	BI45X70	BEAM SWYSPEC	1.000	4.500	1.000
6A16	BI45X70	BEAM SWYSPEC	1.000	2.020	2.500
6A17	BI45X70	BEAM SWYSPEC	1.000	4.750	1.000
6A18	BI45X70	BEAM SWYSPEC	1.000	4.750	1.000
6A19	BI45X70	BEAM SWYSPEC	1.000	2.375	1.000
6A20	BI45X70	BEAM SWYSPEC	1.000	2.375	1.000
6A21	BI45X70	BEAM SWYSPEC	1.000	2.375	1.000
6A22	BI45X70	BEAM SWYSPEC	1.000	2.375	1.000
6A23	BI45X70	BEAM SWYSPEC	1.000	1.745	1.455
6A24	BI45X70	BEAM SWYSPEC	1.000	1.845	1.455
6A25	BI45X70	BEAM SWYSPEC	1.000	2.250	0.875
6A26	BI45X70	BEAM SWYSPEC	1.000	0.875	0.875
6A27	BI45X70	BEAM SWYSPEC	1.000	4.750	1.000
6A28	BI45X70	BEAM SWYSPEC	1.000	4.750	1.000
6A29	BI45X70	BEAM SWYSPEC	1.000	0.875	0.875
6A30	BI45X70	BEAM SWYSPEC	1.000	2.250	0.875
6A31	BI45X70	BEAM SWYSPEC	1.000	1.800	0.917
6A32	BI45X70	BEAM SWYSPEC	1.000	0.917	0.917
6A33	BI45X70	BEAM SWYSPEC	1.000	3.167	0.917
6A34	BI45X70	BEAM SWYSPEC	1.000	3.167	0.917
6A35	BI45X70	BEAM SWYSPEC	1.000	3.167	0.917
6A36	BI45X70	BEAM SWYSPEC	1.000	1.783	0.917
6A37	BI45X70	BEAM SWYSPEC	1.000	1.783	0.917
6A38	BI45X70	BEAM SWYSPEC	1.000	3.167	0.917
6A39	BI45X70	BEAM SWYSPEC	1.000	3.167	0.917
6A40	BI45X70	BEAM SWYSPEC	1.000	3.167	0.917
6A41	BI45X70	BEAM SWYSPEC	1.000	0.917	0.917
6A42	BI45X70	BEAM SWYSPEC	1.000	1.800	0.917
6A44	BI45X70	BEAM SWYSPEC	1.000	0.900	0.900
6A46	BI45X70	BEAM SWYSPEC	1.000	1.000	1.000
6A47	BI45X70	BEAM SWYSPEC	1.000	1.000	2.125
6A48	BI45X70	BEAM SWYSPEC	1.000	0.900	1.700
6B10	BI30X50	BEAM SWYSPEC	1.000	0.900	0.900
6B11	BI30X50	BEAM SWYSPEC	1.000	0.894	0.894
6B12	BI30X50	BEAM SWYSPEC	1.000	0.894	0.894
6B13	BI30X50	BEAM SWYSPEC	1.000	0.900	0.900
6B14	BI30X50	BEAM SWYSPEC	1.000	0.900	0.900
6B15	BI30X50	BEAM SWYORDW	1.000	0.775	0.775
6B16	BI30X50	BEAM SWYSPEC	1.000	1.138	0.944
6B17	BI30X50	BEAM SWYSPEC	1.000	4.550	0.775
6B18	BI30X50	BEAM SWYSPEC	1.000	4.550	0.775
6B19	BI30X50	BEAM SWYSPEC	1.000	1.138	0.944
6B20	BI30X50	BEAM SWYSPEC	1.000	0.850	0.850
6B21	BI30X50	BEAM SWYSPEC	1.000	0.060	0.850
6B22	BI30X50	BEAM SWYSPEC	1.000	0.900	0.900
6B23	BI30X50	BEAM SWYSPEC	1.000	0.900	0.900
6B24	BI30X50	BEAM SWYSPEC	1.000	1.800	0.900
6B25	BI30X50	BEAM SWYSPEC	1.000	1.800	0.900
6B26	BI30X50	BEAM SWYSPEC	1.000	0.894	0.894
6B27	BI30X50	BEAM SWYSPEC	1.000	0.894	0.894
6B28	BI30X50	BEAM SWYSPEC	1.000	0.900	0.900
6B29	BI30X50	BEAM SWYSPEC	1.000	0.900	0.900
6B30	BI30X50	BEAM SWYSPEC	1.000	0.900	0.900
6B31	BI30X50	BEAM SWYSPEC	1.000	0.910	0.910
6BK1	BI30X50	BEAM SWYSPEC	1.000	0.850	0.850
6BK2	BI30X50	BEAM SWYSPEC	1.000	0.850	0.850
6BK3	BI30X50	BEAM SWYSPEC	1.000	0.850	0.850
6BK6	BI30X50	BEAM SWYSPEC	1.000	0.850	0.850
6BK7	BI30X50	BEAM SWYSPEC	1.000	0.850	0.850
6BK8	BI30X50	BEAM SWYSPEC	1.000	0.850	0.850
6BK9	BI30X50	BEAM SWYSPEC	1.000	0.775	0.775
6C10	B25X40	BEAM SWYSPEC	1.000	1.000	1.000
6C11	B25X40	BEAM SWYSPEC	1.000	1.000	1.000
6C12	B25X40	BEAM SWYSPEC	1.000	0.950	0.950
6C13	B25X40	BEAM SWYSPEC	1.000	0.950	0.950
6C14	B25X40	BEAM SWYSPEC	1.000	1.000	1.000
6C15	B25X40	BEAM SWYSPEC	1.000	1.000	1.000
6C16	B25X40	BEAM SWYSPEC	1.000	1.000	1.000
6C17	B25X40	BEAM SWYSPEC	1.000	1.000	1.000
6C18	B25X40	BEAM SWYSPEC	1.000	1.000	1.000
6C19	B25X40	BEAM SWYSPEC	1.000	1.000	1.000
6C20	B25X40	BEAM SWYSPEC	1.000	1.000	1.000
6C21	B25X40	BEAM SWYSPEC	1.000	1.000	1.000
6C22	B25X40	BEAM SWYSPEC	1.000	1.000	1.000

[illegible]	[illegible]	BEAM SWYSPEC	1.000	1.000	1.000
6D24	B20X40	BEAM SWYSPEC	1.000	1.000	1.000
6D71	B20X40	BEAM SWYSPEC	1.000	1.000	1.000
6D72	B20X40	BEAM SWYSPEC	1.000	1.000	1.000
[illegible]	[illegible]	BEAM SWYSPEC	1.000	0.775	0.775
6D74	B20X40	BEAM SWYSPEC	1.000	0.775	0.775
6D75	B20X40	BEAM SWYSPEC	1.000	1.000	1.000
6D76	B20X40	BEAM SWYSPEC	1.000	0.775	0.775
[illegible]	[illegible]	BEAM SWYSPEC	1.000	0.834	0.834
6D78	B20X40	BEAM SWYSPEC	1.000	0.775	0.775
6D79	B20X40	BEAM SWYSPEC	1.000	0.859	0.859
6D10	B20X50	BEAM SWYSPEC	1.000	1.000	1.000
6D11	B20X50	BEAM SWYSPEC	1.000	1.000	1.000
6D12	B20X50	BEAM SWYSPEC	1.000	1.000	1.000
6D13	B20X50	BEAM SWYSPEC	1.000	1.000	1.000
6D14	B20X50	BEAM SWYSPEC	1.000	1.000	1.000
[illegible]	[illegible]	BEAM SWYSPEC	1.000	1.000	1.000
6D16	B20X50	BEAM SWYSPEC	1.000	1.000	1.000
6D17	B20X50	BEAM SWYSPEC	1.000	1.000	1.000
6D18	B20X50	BEAM SWYSPEC	1.000	1.000	1.000
[illegible]	[illegible]	BEAM SWYSPEC	1.000	0.900	0.900
6D20	B20X50	BEAM SWYSPEC	1.000	0.850	0.850
6D21	B20X50	BEAM SWYSPEC	1.000	1.000	1.000
6D22	B20X50	BEAM SWYSPEC	1.000	1.000	1.000
[illegible]	[illegible]	BEAM SWYSPEC	1.000	0.972	0.972
6D24	B20X50	BEAM SWYSPEC	1.000	0.944	0.944
6D25	B20X50	BEAM SWYSPEC	1.000	0.972	0.972
6D26	B20X50	BEAM SWYSPEC	1.000	0.972	0.972
[illegible]	[illegible]	BEAM SWYSPEC	1.000	0.944	0.944
6D28	B20X50	BEAM SWYSPEC	1.000	0.972	0.972
6D29	B20X50	BEAM SWYSPEC	1.000	1.000	1.000
6D30	B20X50	BEAM SWYSPEC	1.000	1.000	1.000
[illegible]	[illegible]	BEAM SWYSPEC	1.000	0.975	0.975
7DY1	B25X40	BEAM SWYSPEC	1.000	0.936	0.936
7DY2	B25X40	BEAM SWYSPEC	1.000	0.936	0.936
7DY3	B25X40	BEAM SWYSPEC	1.000	0.968	0.968
[illegible]	[illegible]	BEAM SWYSPEC	1.000	1.000	1.000
7DY5	B25X40	BEAM SWYSPEC	1.000	0.955	0.955
7DY6	B25X40	BEAM SWYSPEC	1.000	0.750	0.750
7DY7	B25X40	BEAM SWYSPEC	1.000	1.000	1.000
7DY8	B25X40	BEAM SWYSPEC	1.000	1.000	1.000
7DY9	B25X40	BEAM SWYSPEC	1.000	0.750	0.750
8B10	B18X50	BEAM SWYSPEC	1.000	0.833	0.833
8B11	B18X50	BEAM SWYSPEC	1.000	0.700	1.100
[illegible]	[illegible]	BEAM SWYSPEC	1.000	0.700	1.100
8B13	B18X50	BEAM SWYSPEC	1.000	0.891	2.486
8B14	B18X50	BEAM SWYSPEC	1.000	0.891	2.486
8B15	B18X50	BEAM SWYSPEC	1.000	1.000	1.000
[illegible]	[illegible]	BEAM SWYSPEC	1.000	0.957	0.957
8B17	B30X30	BEAM SWYSPEC	1.000	0.957	0.957
8B18	B18X50	BEAM SWYSPEC	1.000	1.000	1.000
8B19	B18X50	BEAM SWYSPEC	1.000	0.829	1.576
[illegible]	[illegible]	BEAM SWYSPEC	1.000	0.829	1.576
8E11	B18X50	BEAM SWYSPEC	1.000	0.700	1.100
8B12	B20X30	BEAM SWYSPEC	1.000	0.700	1.100
8B23	B18X50	BEAM SWYSPEC	1.000	0.833	0.833
8B24	B18X50	BEAM SWYSPEC	1.000	0.800	0.800
8B25	B18X50	BEAM SWYSPEC	1.000	0.733	0.733
8B26	B18X50	BEAM SWYSPEC	1.000	0.733	0.733
8B27	B18X50	BEAM SWYSPEC	1.000	0.733	0.733
[illegible]	[illegible]	BEAM SWYSPEC	1.000	0.733	0.733
8B29	B18X50	BEAM SWYSPEC	1.000	0.900	0.900
8B30	B18X50	BEAM SWYSPEC	1.000	0.833	0.833
8B31	B18X50	BEAM SWYSPEC	1.000	0.200	2.200
[illegible]	[illegible]	BEAM SWYSPEC	1.000	0.200	2.200
8B33	B18X50	BEAM SWYSPEC	1.000	0.944	0.944
8B34	B18X50	BEAM SWYSPEC	1.000	0.944	0.944
8B35	B30X50	BEAM SWYSPEC	1.000	0.855	0.855
[illegible]	[illegible]	BEAM SWYSPEC	1.000	0.909	0.909
8B37	B30X50	BEAM SWYSPEC	1.000	0.909	0.909
8B38	B30X50	BEAM SWYSPEC	1.000	0.909	0.909
8B39	B30X50	BEAM SWYSPEC	1.000	0.855	0.855
[illegible]	[illegible]	BEAM SWYSPEC	1.000	0.855	0.855
8B41	B30X50	BEAM SWYSPEC	1.000	1.000	1.000
8B42	B30X50	BEAM SWYSPEC	1.000	0.855	0.855
8B43	B30X50	BEAM SWYSPEC	1.000	0.855	0.855
[illegible]	[illegible]	BEAM SWYSPEC	1.000	0.909	0.909
8B45	B30X50	BEAM SWYSPEC	1.000	0.909	0.909
8B46	B30X50	BEAM SWYSPEC	1.000	0.909	0.909
8B47	B30X50	BEAM SWYSPEC	1.000	0.855	0.855
[illegible]	[illegible]	BEAM SWYSPEC	1.000	2.762	2.762
8DY2	B25X40	BEAM SWYSPEC	1.000	3.122	3.122
8DY3	B25X40	BEAM SWYSPEC	1.000	2.762	2.762
8DY4	B25X40	BEAM SWYSPEC	1.000	0.700	0.700
[illegible]	[illegible]	BEAM SWYSPEC	1.000	0.700	0.700
8DY6	B25X40	BEAM SWYSPEC	1.000	2.913	2.913
8DY7	B25X40	BEAM SWYSPEC	1.000	2.913	2.913
8DY8	B25X40	BEAM SWYSPEC	1.000	2.792	2.792
[illegible]	[illegible]	BEAM SWYSPEC	1.000	0.957	0.957
9D10	B20X50	BEAM SWYSPEC	1.000	0.972	0.972
9D11	B20X50	BEAM SWYSPEC	1.000	1.000	1.000

[illegible]	[illegible]	BEAM	SWYSPEC	1.000	1.000	1.000		
M13	B30X60	BEAM	SWYSPEC	1.000	0.975	0.975		
BF10	B20X30	BEAM	SWYSPEC	1.000	1.797	0.800		
BF11	B20X30	BEAM	SWYSPEC	1.000	1.789	0.889		
[illegible]	[illegible]	BEAM	SWYSPEC	1.000	0.933	0.933		
BF13	B20X30	BEAM	SWYSPEC	1.000	0.880	0.880		
BF14	B20X30	BEAM	SWYSPEC	1.000	1.789	0.889		
BF15	B20X30	BEAM	SWYSPEC	1.000	1.797	0.800		
[illegible]	[illegible]	BEAM	SWYSPEC	1.000	0.900	0.900		
BF17	B20X30	BEAM	SWYSPEC	1.000	1.157	0.956		
BF18	B20X30	BEAM	SWYSPEC	1.000	4.050	0.775		
BF19	B20X30	BEAM	SWYSPEC	1.000	0.910	0.850		
[illegible]	[illegible]	BEAM	SWYSPEC	1.000	0.914	0.914		
BF21	B30X30	BEAM	SWYSPEC	1.000	0.983	0.983		
BF22	B20X30	BEAM	SWYSPEC	1.000	0.993	0.993		
BF23	B30X30	BEAM	SWYSPEC	1.000	0.903	0.903		
BF24	B30X30	BEAM	SWYSPEC	1.000	0.975	0.975		
BF25	B30X30	BEAM	SWYSPEC	1.000	0.914	0.914		
BF2A	B30X30	BEAM	SWYSPEC	1.000	0.850	0.850		
BF27	B20X30	BEAM	SWYINTR	1.000	0.850	0.850		
[illegible]	[illegible]	BEAM	SWYSPEC	1.000	0.914	0.914		
BF29	B30X30	BEAM	SWYSPEC	1.000	0.993	0.993		
BF30	B30X30	BEAM	SWYSPEC	1.000	0.983	0.983		
BF31	B30X30	BEAM	SWYSPEC	1.000	0.933	0.933		
[illegible]	[illegible]	BEAM	SWYSPEC	1.000	0.933	0.933		
BF33	B30X30	BEAM	SWYSPEC	1.000	0.914	0.914		
BF34	B20X30	BEAM	SWYINTR	1.000	0.850	0.850		
BF35	B20X30	BEAM	SWYSPEC	1.000	0.910	0.910		
BF36	B20X30	BEAM	SWYSPEC	1.000	0.900	0.900		
BF37	B20X30	BEAM	SWYSPEC	1.000	4.050	0.775		
BF38	B20X30	BEAM	SWYSPEC	1.000	1.157	0.956		
BF39	B20X30	BEAM	SWYSPEC	1.000	0.900	0.900		
BF40	B20X30	BEAM	SWYSPEC	1.000	0.894	0.894		
BF41	B20X30	BEAM	SWYSPEC	1.000	0.894	0.894		
BF42	B20X30	BEAM	SWYSPEC	1.000	0.900	0.900		
BF43	B20X30	BEAM	SWYSPEC	1.000	1.157	0.956		
BF44	B20X30	BEAM	SWYSPEC	1.000	4.050	0.775		
BF45	B20X30	BEAM	SWYSPEC	1.000	0.900	0.900		
BF46	B20X30	BEAM	SWYSPEC	1.000	0.910	0.910		
BF47	B20X30	BEAM	SWYSPEC	1.000	0.914	0.914		
BF48	B20X30	BEAM	SWYSPEC	1.000	0.993	0.993		
BF49	B30X30	BEAM	SWYSPEC	1.000	0.983	0.983		
BF50	B30X30	BEAM	SWYSPEC	1.000	0.983	0.983		
BF51	B20X30	BEAM	SWYSPEC	1.000	0.933	0.933		
BF52	B20X30	BEAM	SWYSPEC	1.000	0.914	0.914		
BF53	B20X30	BEAM	SWYSPEC	1.000	0.914	0.914		
BF54	B20X30	BEAM	SWYSPEC	1.000	0.933	0.933		
BF55	B20X30	BEAM	SWYSPEC	1.000	0.933	0.933		
BF56	B20X30	BEAM	SWYSPEC	1.000	0.933	0.933		
BF57	B20X30	BEAM	SWYSPEC	1.000	0.933	0.933		
BF58	B20X30	BEAM	SWYSPEC	1.000	0.914	0.914		
K1H1	1K50X50	COLUMN	SWYSPEC	1.000	0.778	0.778	1.000	1.000
K1H2	1K50X50	COLUMN	SWYSPEC	1.000	0.788	0.788	1.000	1.000
K1H3	1K50X50	COLUMN	SWYSPEC	1.000	0.825	0.825	1.000	1.000
K1H4	1K50X50	COLUMN	SWYORDN	1.000	0.400	0.400	1.000	1.000
K1H5	1K50X50	COLUMN	SWYSPEC	1.000	0.800	0.800	1.000	1.000
K1H6	1K50X50	COLUMN	SWYORDN	1.000	0.400	0.400	1.000	1.000
K1H7	1K50X50	COLUMN	SWYSPEC	1.000	0.800	0.800	1.000	1.000
K1H8	1K50X50	COLUMN	SWYORDN	1.000	1.000	1.000	1.000	1.000
K1H9	1K50X50	COLUMN	SWYSPEC	1.000	0.858	0.858	1.000	1.000
K1J1	1K50X50	COLUMN	SWYSPEC	1.000	0.778	0.778	1.000	1.000
K1J2	1K50X50	COLUMN	SWYSPEC	1.000	0.788	0.788	1.000	1.000
K1J3	1K50X50	COLUMN	SWYSPEC	1.000	0.825	0.825	1.000	1.000
K1J4	1K50X50	COLUMN	SWYORDN	1.000	0.400	0.400	1.000	1.000
K1J5	1K50X50	COLUMN	SWYSPEC	1.000	0.800	0.800	1.000	1.000
K1J6	1K50X50	COLUMN	SWYORDN	1.000	0.400	0.400	1.000	1.000
K1J7	1K50X50	COLUMN	SWYSPEC	1.000	0.800	0.800	1.000	1.000
K1J8	1K50X50	COLUMN	SWYORDN	1.000	1.000	1.000	1.000	1.000
K1J9	1K50X50	COLUMN	SWYSPEC	1.000	0.858	0.858	1.000	1.000
K2A1	KB50X45	COLUMN	SWYSPEC	1.000	0.778	0.778	1.000	1.000
K2A2	KB50X45	COLUMN	SWYSPEC	1.000	0.778	0.778	1.000	1.000
K2A3	KB50X45	COLUMN	SWYSPEC	1.000	0.788	0.788	1.000	1.000
K2A4	KB50X45	COLUMN	SWYSPEC	1.000	0.788	0.788	1.000	1.000
K2A5	KB50X45	COLUMN	SWYSPEC	1.000	0.825	0.825	1.000	1.000
K2A6	KB50X45	COLUMN	SWYSPEC	1.000	0.825	0.825	1.000	1.000
K2A7	KB50X45	COLUMN	SWYSPEC	1.000	0.825	0.825	1.000	1.000
K2A8	KB50X45	COLUMN	SWYSPEC	1.000	0.825	0.825	1.000	1.000
K2A9	KB50X45	COLUMN	SWYSPEC	1.000	0.825	0.825	1.000	1.000
K2C1	KB50X45	COLUMN	SWYSPEC	1.000	0.778	0.778	1.000	1.000
K2C2	KB50X45	COLUMN	SWYSPEC	1.000	0.788	0.788	1.000	1.000
K2C3	KB50X45	COLUMN	SWYSPEC	1.000	0.825	0.825	1.000	1.000
K2C4	KB50X45	COLUMN	SWYSPEC	1.000	0.825	0.825	1.000	1.000
K2C5	KB50X45	COLUMN	SWYSPEC	1.000	0.825	0.825	1.000	1.000
K2C6	KB50X45	COLUMN	SWYSPEC	1.000	0.778	0.778	1.000	1.000
K2C7	KB50X45	COLUMN	SWYSPEC	1.000	0.788	0.788	1.000	1.000
K2C8	KB50X45	COLUMN	SWYSPEC	1.000	0.825	0.825	1.000	1.000
K2C9	KB50X45	COLUMN	SWYSPEC	1.000	0.825	0.825	1.000	1.000
K2D1	KB50X45	COLUMN	SWYSPEC	1.000	0.778	0.778	1.000	1.000
K2D2	KB50X45	COLUMN	SWYSPEC	1.000	0.788	0.788	1.000	1.000
K2D3	KB50X45	COLUMN	SWYSPEC	1.000	0.825	0.825	1.000	1.000
K2D4	KB50X45	COLUMN	SWYSPEC	1.000	0.825	0.825	1.000	1.000

M2C5	KB50X45	COLUMN	SWYSPEC	1,000	0,825	0,825	1,000	1,000
M2D4	KB50X45	COLUMN	SWYSPEC	1,000	1,087	0,834	1,000	1,000
M2D7	KB50X45	COLUMN	SWYORDN	1,000	4,926	0,948	1,000	1,000
M2D8	KB50X45	COLUMN	SWYSPEC	1,000	0,778	0,778	1,000	1,000
M2D9	KB50X45	COLUMN	SWYSPEC	1,000	0,788	0,788	1,000	1,000
M2F1	KB50X45	COLUMN	SWYSPEC	1,000	0,778	0,778	1,000	1,000
M2F2	KB50X45	COLUMN	SWYSPEC	1,000	0,788	0,788	1,000	1,000
M2F9	KB50X45	COLUMN	SWYSPEC	1,000	0,825	0,825	1,000	1,000
M2H4	KB50X45	COLUMN	SWYSPEC	1,000	0,825	0,825	1,000	1,000
M2H5	KB50X45	COLUMN	SWYSPEC	1,000	0,825	0,825	1,000	1,000
M2H6	KB50X45	COLUMN	SWYSPEC	1,000	0,850	0,850	1,000	1,000
M2H7	KB50X45	COLUMN	SWYSPEC	1,000	0,778	0,778	1,000	1,000
M2H8	KB50X45	COLUMN	SWYSPEC	1,000	0,788	0,788	1,000	1,000
M2H9	KB50X45	COLUMN	SWYSPEC	1,000	0,825	0,825	1,000	1,000
M2I1	KB50X45	COLUMN	SWYSPEC	1,000	0,778	0,778	1,000	1,000
M2I2	KB50X45	COLUMN	SWYSPEC	1,000	0,788	0,788	1,000	1,000
M2I3	KB50X45	COLUMN	SWYSPEC	1,000	0,834	0,834	1,000	1,000
M2I4	KB50X45	COLUMN	SWYSPEC	1,000	0,825	0,825	1,000	1,000
M2I6	KB50X45	COLUMN	SWYSPEC	1,000	0,825	0,825	1,000	1,000
M2I9	KB50X45	COLUMN	SWYSPEC	1,000	0,850	0,850	1,000	1,000
M2J1	KB50X45	COLUMN	SWYSPEC	1,000	0,778	0,778	1,000	1,000
M2J2	KB50X45	COLUMN	SWYSPEC	1,000	0,788	0,788	1,000	1,000
M2J3	KB50X45	COLUMN	SWYSPEC	1,000	0,825	0,825	1,000	1,000
M2J4	KB50X45	COLUMN	SWYSPEC	1,000	0,825	0,825	1,000	1,000
M2K5	KB50X45	COLUMN	SWYSPEC	1,000	0,838	0,838	1,000	1,000
M2K6	KB50X45	COLUMN	SWYSPEC	1,000	0,850	0,850	1,000	1,000
M2K7	KB50X45	COLUMN	SWYSPEC	1,000	0,778	0,778	1,000	1,000
M2K8	KB50X45	COLUMN	SWYSPEC	1,000	0,788	0,788	1,000	1,000
M2K9	KB50X45	COLUMN	SWYSPEC	1,000	0,825	0,825	1,000	1,000
M2L2	KB50X45	COLUMN	SWYSPEC	1,000	0,778	0,778	1,000	1,000
M2L3	KB50X45	COLUMN	SWYSPEC	1,000	0,788	0,788	1,000	1,000
M2L4	KB50X45	COLUMN	SWYSPEC	1,000	0,825	0,825	1,000	1,000
M2L5	KB50X45	COLUMN	SWYSPEC	1,000	0,825	0,825	1,000	1,000
M2L6	KB50X45	COLUMN	SWYSPEC	1,000	0,825	0,825	1,000	1,000
M2L7	KB50X45	COLUMN	SWYSPEC	1,000	0,850	0,850	1,000	1,000
M2L8	KB50X45	COLUMN	SWYSPEC	1,000	0,778	0,778	1,000	1,000
M2L9	KB50X45	COLUMN	SWYSPEC	1,000	0,788	0,788	1,000	1,000
M2M1	KB50X45	COLUMN	SWYSPEC	1,000	0,778	0,778	1,000	1,000
M2M2	KB50X45	COLUMN	SWYSPEC	1,000	0,788	0,788	1,000	1,000
M2M3	KB50X45	COLUMN	SWYSPEC	1,000	0,825	0,825	1,000	1,000
M2M4	KB50X45	COLUMN	SWYSPEC	1,000	0,825	0,825	1,000	1,000
M2M5	KB50X45	COLUMN	SWYSPEC	1,000	0,825	0,825	1,000	1,000
M2N1	KB50X45	COLUMN	SWYSPEC	1,000	0,778	0,778	1,000	1,000
M2N2	KB50X45	COLUMN	SWYSPEC	1,000	0,788	0,788	1,000	1,000
M2N3	KB50X45	COLUMN	SWYSPEC	1,000	0,825	0,825	1,000	1,000
M2N4	KB50X45	COLUMN	SWYSPEC	1,000	0,825	0,825	1,000	1,000
M2N5	KB50X45	COLUMN	SWYSPEC	1,000	0,825	0,825	1,000	1,000
M2N7	KB50X45	COLUMN	SWYORDN	1,000	4,926	0,948	1,000	1,000
M2N8	KB50X45	COLUMN	SWYSPEC	1,000	0,778	0,778	1,000	1,000
M2N9	KB50X45	COLUMN	SWYSPEC	1,000	0,788	0,788	1,000	1,000
M2O1	KB50X45	COLUMN	SWYSPEC	1,000	0,778	0,778	1,000	1,000
M2O2	KB50X45	COLUMN	SWYSPEC	1,000	0,788	0,788	1,000	1,000
M2O3	KB50X45	COLUMN	SWYSPEC	1,000	0,825	0,825	1,000	1,000
M2O4	KB50X45	COLUMN	SWYSPEC	1,000	0,825	0,825	1,000	1,000
M2O5	KB50X45	COLUMN	SWYSPEC	1,000	0,825	0,825	1,000	1,000
M2O6	KB50X45	COLUMN	SWYSPEC	1,000	0,778	0,778	1,000	1,000
M2O7	KB50X45	COLUMN	SWYSPEC	1,000	0,788	0,788	1,000	1,000
M2O8	KB50X45	COLUMN	SWYSPEC	1,000	0,825	0,825	1,000	1,000
M2O9	KB50X45	COLUMN	SWYSPEC	1,000	0,825	0,825	1,000	1,000
M2P1	KB50X45	COLUMN	SWYSPEC	1,000	0,778	0,778	1,000	1,000
M2P2	KB50X45	COLUMN	SWYSPEC	1,000	0,788	0,788	1,000	1,000
M2P3	KB50X45	COLUMN	SWYSPEC	1,000	0,825	0,825	1,000	1,000
M2P4	KB50X45	COLUMN	SWYSPEC	1,000	0,825	0,825	1,000	1,000
M2P5	KB50X45	COLUMN	SWYSPEC	1,000	0,825	0,825	1,000	1,000
M2P6	KB50X45	COLUMN	SWYSPEC	1,000	0,834	0,834	1,000	1,000
M2P7	KB50X45	COLUMN	SWYSPEC	1,000	0,778	0,778	1,000	1,000
M2P8	KB50X45	COLUMN	SWYSPEC	1,000	0,788	0,788	1,000	1,000
M2P9	KB50X45	COLUMN	SWYSPEC	1,000	0,825	0,825	1,000	1,000
M3A1	3KB45X45	COLUMN	SWYSPEC	1,000	0,815	0,815	1,000	1,000
M3A2	3KB45X45	COLUMN	SWYSPEC	1,000	0,848	0,848	1,000	1,000
M3A3	3KB45X45	COLUMN	SWYSPEC	1,000	0,900	0,900	1,000	1,000
M3A4	3KB45X45	COLUMN	SWYSPEC	1,000	0,875	0,875	1,000	1,000
M3A5	3KB45X45	COLUMN	SWYSPEC	1,000	0,871	0,871	1,000	1,000
M3A6	3KB45X45	COLUMN	SWYSPEC	1,000	0,858	0,858	1,000	1,000
M3A7	3KB45X45	COLUMN	SWYSPEC	1,000	0,815	0,815	1,000	1,000
M3A8	3KB45X45	COLUMN	SWYSPEC	1,000	0,848	0,848	1,000	1,000
M3A9	3KB45X45	COLUMN	SWYSPEC	1,000	0,900	0,900	1,000	1,000
M3T1	3KB45X45	COLUMN	SWYSPEC	1,000	0,773	0,773	1,000	1,000
M3T2	3KB45X45	COLUMN	SWYSPEC	1,000	0,782	0,788	1,000	1,000
M3I3	3KB45X45	COLUMN	SWYSPEC	1,000	0,778	0,778	1,000	1,000
M3I4	3KB45X45	COLUMN	SWYSPEC	1,000	0,788	0,788	1,000	1,000
M4C1	4KB30X30	COLUMN	SWYSPEC	1,000	1,074	0,852	1,000	1,000
M4C2	4KB30X30	COLUMN	SWYSPEC	1,000	1,697	0,879	1,000	1,000
M4C3	4KB30X30	COLUMN	SWYSPEC	1,000	0,886	0,888	1,000	1,000
M4C4	4KB30X30	COLUMN	SWYSPEC	1,000	0,875	0,875	1,000	1,000
M4C5	4KB30X30	COLUMN	SWYSPEC	1,000	0,875	0,875	1,000	1,000
M4D1	4KB30X30	COLUMN	SWYSPEC	1,000	0,852	0,852	1,000	1,000
M4D2	4KB30X30	COLUMN	SWYSPEC	1,000	0,879	0,879	1,000	1,000
M4D3	4KB30X30	COLUMN	SWYSPEC	1,000	0,888	0,888	1,000	1,000
M4D4	4KB30X30	COLUMN	SWYSPEC	1,000	0,875	0,875	1,000	1,000
M4D5	4KB30X30	COLUMN	SWYSPEC	1,000	0,875	0,875	1,000	1,000
M4E1	4KB30X30	COLUMN	SWYSPEC	1,000	0,825	0,825	1,000	1,000
M4E2	4KB30X30	COLUMN	SWYSPEC	1,000	0,825	0,825	1,000	1,000

[illegible]	[illegible]	[illegible]	[illegible]	1.000	0.825	0.825	1.000	1.000
K4F1	4KB30X30	COLUMN	SWYSPEC	1.000	0.825	0.825	1.000	1.000
K4G1	4KB30X30	COLUMN	SWYSPEC	1.000	0.825	0.825	1.000	1.000
K4H1	4KB30X30	COLUMN	SWYSPEC	1.000	0.825	0.825	1.000	1.000
K4J1	4KB30X30	COLUMN	SWYSPEC	1.000	0.825	0.825	1.000	1.000
K4K1	4KB30X30	COLUMN	SWYSPEC	1.000	0.825	0.825	1.000	1.000
K4L1	4KB30X30	COLUMN	SWYSPEC	1.000	0.825	0.825	1.000	1.000
K4M1	4KB30X30	COLUMN	SWYSPEC	1.000	0.825	0.825	1.000	1.000
K4N1	4KB30X30	COLUMN	SWYSPEC	1.000	0.825	0.825	1.000	1.000
K4P1	4KB30X30	COLUMN	SWYSPEC	1.000	0.825	0.825	1.000	1.000
K4Q1	4KB30X30	COLUMN	SWYSPEC	1.000	0.825	0.825	1.000	1.000
K4R1	4KB30X30	COLUMN	SWYSPEC	1.000	0.825	0.825	1.000	1.000
K4S1	4KB30X30	COLUMN	SWYSPEC	1.000	0.825	0.825	1.000	1.000
K4T1	4KB30X30	COLUMN	SWYSPEC	1.000	0.825	0.825	1.000	1.000
K4U1	4KB30X30	COLUMN	SWYSPEC	1.000	0.825	0.825	1.000	1.000
K4V1	4KB30X30	COLUMN	SWYSPEC	1.000	0.825	0.825	1.000	1.000
K4W1	4KB30X30	COLUMN	SWYSPEC	1.000	0.825	0.825	1.000	1.000
K4X1	4KB30X30	COLUMN	SWYSPEC	1.000	0.825	0.825	1.000	1.000
K4Y1	4KB30X30	COLUMN	SWYSPEC	1.000	0.825	0.825	1.000	1.000
K4Z1	4KB30X30	COLUMN	SWYSPEC	1.000	0.825	0.825	1.000	1.000
K4A2	4KB30X30	COLUMN	SWYSPEC	1.000	0.825	0.825	1.000	1.000
K4B2	4KB30X30	COLUMN	SWYSPEC	1.000	0.825	0.825	1.000	1.000
K4C2	4KB30X30	COLUMN	SWYSPEC	1.000	0.825	0.825	1.000	1.000
K4D2	4KB30X30	COLUMN	SWYSPEC	1.000	0.825	0.825	1.000	1.000
K4E2	4KB30X30	COLUMN	SWYSPEC	1.000	0.825	0.825	1.000	1.000
K4F2	4KB30X30	COLUMN	SWYSPEC	1.000	0.825	0.825	1.000	1.000
K4G2	4KB30X30	COLUMN	SWYSPEC	1.000	0.825	0.825	1.000	1.000
K4H2	4KB30X30	COLUMN	SWYSPEC	1.000	0.825	0.825	1.000	1.000
K4J2	4KB30X30	COLUMN	SWYSPEC	1.000	0.825	0.825	1.000	1.000
K4K2	4KB30X30	COLUMN	SWYSPEC	1.000	0.825	0.825	1.000	1.000
K4L2	4KB30X30	COLUMN	SWYSPEC	1.000	0.825	0.825	1.000	1.000
K4M2	4KB30X30	COLUMN	SWYSPEC	1.000	0.825	0.825	1.000	1.000
K4N2	4KB30X30	COLUMN	SWYSPEC	1.000	0.825	0.825	1.000	1.000
K4P2	4KB30X30	COLUMN	SWYSPEC	1.000	0.825	0.825	1.000	1.000
K4Q2	4KB30X30	COLUMN	SWYSPEC	1.000	0.825	0.825	1.000	1.000
K4R2	4KB30X30	COLUMN	SWYSPEC	1.000	0.825	0.825	1.000	1.000
K4S2	4KB30X30	COLUMN	SWYSPEC	1.000	0.825	0.825	1.000	1.000
K4T2	4KB30X30	COLUMN	SWYSPEC	1.000	0.825	0.825	1.000	1.000
K4U2	4KB30X30	COLUMN	SWYSPEC	1.000	0.825	0.825	1.000	1.000
K4V2	4KB30X30	COLUMN	SWYSPEC	1.000	0.825	0.825	1.000	1.000
K4W2	4KB30X30	COLUMN	SWYSPEC	1.000	0.825	0.825	1.000	1.000
K4X2	4KB30X30	COLUMN	SWYSPEC	1.000	0.825	0.825	1.000	1.000
K4Y2	4KB30X30	COLUMN	SWYSPEC	1.000	0.825	0.825	1.000	1.000
K4Z2	4KB30X30	COLUMN	SWYSPEC	1.000	0.825	0.825	1.000	1.000
K5A1	K30X25	COLUMN	SWYSPEC	1.000	0.852	0.852	1.000	1.000
K5A2	K30X25	COLUMN	SWYSPEC	1.000	0.879	0.879	1.000	1.000
K5A3	K30X25	COLUMN	SWYSPEC	1.000	0.888	0.888	1.000	1.000
K5A4	K30X25	COLUMN	SWYSPEC	1.000	0.875	0.875	1.000	1.000
K5A5	K30X25	COLUMN	SWYSPEC	1.000	0.875	0.875	1.000	1.000
K5A6	K30X25	COLUMN	SWYSPEC	1.000	0.875	0.875	1.000	1.000
K5A7	K30X25	COLUMN	SWYSPEC	1.000	0.788	0.788	1.000	1.000
K5B1	K30X25	COLUMN	SWYSPEC	1.000	0.815	0.815	1.000	1.000
K5B2	K30X25	COLUMN	SWYSPEC	1.000	0.852	0.852	1.000	1.000
K5B3	K30X25	COLUMN	SWYSPEC	1.000	0.848	0.848	1.000	1.000
K5B4	K30X25	COLUMN	SWYSPEC	1.000	0.875	0.875	1.000	1.000
K5B5	K30X25	COLUMN	SWYSPEC	1.000	0.875	0.875	1.000	1.000
K5B6	K30X25	COLUMN	SWYSPEC	1.000	0.888	0.888	1.000	1.000
K5B7	K30X25	COLUMN	SWYSPEC	1.000	0.875	0.875	1.000	1.000
K5B8	K30X25	COLUMN	SWYSPEC	1.000	0.875	0.875	1.000	1.000
K5B9	K30X25	COLUMN	SWYSPEC	1.000	0.875	0.875	1.000	1.000
K5C1	K30X25	COLUMN	SWYSPEC	1.000	0.852	0.852	1.000	1.000
K5C2	K30X25	COLUMN	SWYSPEC	1.000	0.879	0.879	1.000	1.000
K5D1	K30X25	COLUMN	SWYSPEC	1.000	0.852	0.852	1.000	1.000
K5D2	K30X25	COLUMN	SWYSPEC	1.000	0.879	0.879	1.000	1.000
K5G1	K30X25	COLUMN	SWYSPEC	1.000	0.852	0.852	1.000	1.000
K5G2	K30X25	COLUMN	SWYSPEC	1.000	0.879	0.879	1.000	1.000
K5G3	K30X25	COLUMN	SWYSPEC	1.000	0.888	0.888	1.000	1.000
K5G4	K30X25	COLUMN	SWYSPEC	1.000	0.875	0.875	1.000	1.000
K5G5	K30X25	COLUMN	SWYSPEC	1.000	0.875	0.875	1.000	1.000
K5G6	K30X25	COLUMN	SWYSPEC	1.000	0.875	0.875	1.000	1.000
K5H1	K30X25	COLUMN	SWYSPEC	1.000	0.852	0.852	1.000	1.000
K5H2	K30X25	COLUMN	SWYSPEC	1.000	0.879	0.879	1.000	1.000
K5H3	K30X25	COLUMN	SWYSPEC	1.000	0.888	0.888	1.000	1.000
K5H4	K30X25	COLUMN	SWYSPEC	1.000	0.875	0.875	1.000	1.000
K5H5	K30X25	COLUMN	SWYSPEC	1.000	0.875	0.875	1.000	1.000
K5H6	K30X25	COLUMN	SWYSPEC	1.000	0.875	0.875	1.000	1.000
K5K1	K30X25	COLUMN	SWYSPEC	1.000	0.852	0.852	1.000	1.000
K5K2	K30X25	COLUMN	SWYSPEC	1.000	0.879	0.879	1.000	1.000
K5K3	K30X25	COLUMN	SWYSPEC	1.000	0.888	0.888	1.000	1.000
K5K4	K30X25	COLUMN	SWYSPEC	1.000	0.875	0.875	1.000	1.000
K5K5	K30X25	COLUMN	SWYSPEC	1.000	0.875	0.875	1.000	1.000
K5K6	K30X25	COLUMN	SWYSPEC	1.000	0.875	0.875	1.000	1.000
K5N1	K30X25	COLUMN	SWYSPEC	1.000	0.852	0.852	1.000	1.000
K5N2	K30X25	COLUMN	SWYSPEC	1.000	0.879	0.879	1.000	1.000
K5P1	K30X25	COLUMN	SWYSPEC	1.000	0.852	0.852	1.000	1.000
K5P2	K30X25	COLUMN	SWYSPEC	1.000	0.879	0.879	1.000	1.000
K5P3	K30X25	COLUMN	SWYSPEC	1.000	0.888	0.888	1.000	1.000
K5P4	K30X25	COLUMN	SWYSPEC	1.000	0.875	0.875	1.000	1.000
K5P5	K30X25	COLUMN	SWYSPEC	1.000	0.875	0.875	1.000	1.000
K5P6	K30X25	COLUMN	SWYSPEC	1.000	0.875	0.875	1.000	1.000
K6H1	6K30X50	COLUMN	SWYSPEC	1.000	0.778	0.778	1.000	1.000
K6H2	6K30X50	COLUMN	SWYSPEC	1.000	0.788	0.788	1.000	1.000
K6H3	6K30X50	COLUMN	SWYSPEC	1.000	0.825	0.825	1.000	1.000
K6H4	6K30X50	COLUMN	SWYSPEC	1.000	0.400	0.400	1.000	1.000
K6H5	6K30X50	COLUMN	SWYSPEC	1.000	1.187	0.800	1.000	1.000
K6H6	6K30X50	COLUMN	SWYSPEC	1.000	3.500	0.400	1.000	1.000
K6H7	6K30X50	COLUMN	SWYSPEC	1.000	1.953	0.800	1.000	1.000
K6H8	6K30X50	COLUMN	SWYSPEC	1.000	1.770	0.834	1.000	1.000
K6H9	6K30X50	COLUMN	SWYSPEC	1.000	0.848	0.848	1.000	1.000
K6J1	6K30X50	COLUMN	SWYSPEC	1.000	0.778	0.778	1.000	1.000
K6J2	6K30X50	COLUMN	SWYSPEC	1.000	0.788	0.788	1.000	1.000
K6J3	6K30X50	COLUMN	SWYSPEC	1.000	0.825	0.825	1.000	1.000
K6J4	6K30X50	COLUMN	SWYSPEC	1.000	0.400	0.400	1.000	1.000
K6J5	6K30X50	COLUMN	SWYSPEC	1.000	1.187	0.800	1.000	1.000
K6J6	6P30X50	COLUMN	SWYSPEC	1.000	3.500	0.400	1.000	1.000

M577	C500X50	COLUMN	SWYSPEC	1,000	1,469	0,800	1,000	1,000
M578	C430X50	COLUMN	SWYSPEC	1,000	1,770	0,884	1,000	1,000
M579	C430X50	COLUMN	SWYSPEC	1,000	0,348	0,348	1,000	1,000
3CX10	B25X40	BEAM	SWYSPEC	1,000	1,000	1,000		
3CX11	B25X40	BEAM	SWYSPEC	1,000	1,000	1,000		
3CX12	B25X40	BEAM	SWYSPEC	1,000	1,000	1,000		
3CX13	B25X40	BEAM	SWYSPEC	1,000	1,000	1,000		
3CX14	B25X40	BEAM	SWYSPEC	1,000	1,000	1,000		
3CX15	B25X40	BEAM	SWYSPEC	1,000	1,000	1,000		
3CX16	B25X40	BEAM	SWYSPEC	1,000	1,000	1,000		
3CX17	B25X40	BEAM	SWYSPEC	1,000	1,000	1,000		
3CX18	B25X40	BEAM	SWYSPEC	1,000	1,000	1,000		
3CX19	B25X40	BEAM	SWYSPEC	1,000	1,000	1,000		
3CX20	B25X40	BEAM	SWYSPEC	1,000	1,000	1,000		
3CX21	B25X40	BEAM	SWYSPEC	1,000	1,000	1,000		
3CX22	B25X40	BEAM	SWYSPEC	1,000	1,000	1,000		
3CX23	B25X40	BEAM	SWYSPEC	1,000	1,000	1,000		
3CX24	B25X40	BEAM	SWYSPEC	1,000	1,000	1,000		
3CY10	B25X40	BEAM	SWYSPEC	1,000	0,855	0,855		
3CY11	B25X40	BEAM	SWYSPEC	1,000	0,855	0,855		
3CY12	B25X40	BEAM	SWYSPEC	1,000	0,855	0,855		
3CY13	B25X40	BEAM	SWYSPEC	1,000	0,918	0,918		
3CY14	B25X40	BEAM	SWYSPEC	1,000	0,855	0,855		
3CY15	B25X40	BEAM	SWYSPEC	1,000	0,855	0,855		
3CY16	B25X40	BEAM	SWYSPEC	1,000	0,855	0,855		
3CY17	B25X40	BEAM	SWYSPEC	1,000	0,855	0,855		
3CY18	B25X40	BEAM	SWYSPEC	1,000	0,855	0,855		
3CY19	B25X40	BEAM	SWYSPEC	1,000	0,900	0,900		
3CY20	B25X40	BEAM	SWYSPEC	1,000	0,900	0,900		
3CY21	B25X40	BEAM	SWYSPEC	1,000	0,944	0,944		
3CY22	B25X40	BEAM	SWYSPEC	1,000	0,944	0,944		
3CY23	B25X40	BEAM	SWYSPEC	1,000	0,972	0,972		
3CY24	B25X40	BEAM	SWYSPEC	1,000	0,972	0,972		
3CY25	B25X40	BEAM	SWYSPEC	1,000	0,944	0,944		
3CY26	B25X40	BEAM	SWYSPEC	1,000	0,944	0,944		
3CY27	B25X40	BEAM	SWYSPEC	1,000	0,950	0,950		
4BK10	BI30X50	BEAM	SWYSPEC	1,000	0,775	0,775		
4BK11	BI30X50	BEAM	SWYSPEC	1,000	1,000	1,000		
4BK12	BI30X50	BEAM	SWYSPEC	1,000	1,000	1,000		
4BK13	B30X50	BEAM	SWYSPEC	1,000	0,855	0,855		
4BK14	B30X50	BEAM	SWYSPEC	1,000	0,891	0,891		
4BK15	B30X50	BEAM	SWYSPEC	1,000	0,909	0,909		
4BK16	B30X50	BEAM	SWYSPEC	1,000	0,909	0,909		
4BK17	B30X50	BEAM	SWYSPEC	1,000	0,909	0,909		
4BK18	B30X50	BEAM	SWYSPEC	1,000	0,855	0,855		
4BK19	B30X50	BEAM	SWYSPEC	1,000	0,855	0,855		
4BK20	B30X50	BEAM	SWYSPEC	1,000	1,000	1,000		
4BK21	B30X50	BEAM	SWYSPEC	1,000	0,855	0,855		
4BK22	B30X50	BEAM	SWYSPEC	1,000	0,855	0,855		
4BK23	B30X50	BEAM	SWYSPEC	1,000	0,909	0,909		
4BK24	B30X50	BEAM	SWYSPEC	1,000	0,909	0,909		
4BK25	B30X50	BEAM	SWYSPEC	1,000	0,909	0,909		
4BK26	B30X50	BEAM	SWYSPEC	1,000	0,855	0,855		
4BK27	BI30X50	BEAM	SWYSPEC	1,000	0,775	0,775		
4BK28	BI30X50	BEAM	SWYSPEC	1,000	0,775	0,775		
4BK29	BI30X50	BEAM	SWYSPEC	1,000	0,775	0,775		
4BK30	BI30X50	BEAM	SWYSPEC	1,000	0,775	0,775		
4CX10	B25X40	BEAM	SWYSPEC	1,000	1,000	1,000		
4CX11	B25X40	BEAM	SWYSPEC	1,000	1,000	1,000		
4CX12	B25X40	BEAM	SWYSPEC	1,000	1,000	1,000		
4CX13	B25X40	BEAM	SWYSPEC	1,000	1,000	1,000		
4CX14	B25X40	BEAM	SWYSPEC	1,000	1,000	1,000		
4CX15	B25X40	BEAM	SWYSPEC	1,000	1,000	1,000		
4CX16	B25X40	BEAM	SWYSPEC	1,000	1,000	1,000		
4CX17	B25X40	BEAM	SWYSPEC	1,000	1,000	1,000		
4CX18	B25X40	BEAM	SWYSPEC	1,000	1,000	1,000		
4CX19	B25X40	BEAM	SWYSPEC	1,000	1,000	1,000		
4CX20	B25X40	BEAM	SWYSPEC	1,000	1,000	1,000		
4BK10	B30X50	BEAM	SWYSPEC	1,000	0,855	0,855		
5BK11	B30X50	BEAM	SWYSPEC	1,000	0,909	0,909		
5BK12	B30X50	BEAM	SWYSPEC	1,000	0,909	0,909		
5BK13	B30X50	BEAM	SWYSPEC	1,000	0,909	0,909		
5BK14	B30X50	BEAM	SWYSPEC	1,000	0,855	0,855		
5BK15	BI30X50	BEAM	SWYSPEC	1,000	0,775	0,775		
5BK16	BI30X50	BEAM	SWYSPEC	1,000	0,775	0,775		
5BK17	BI30X50	BEAM	SWYSPEC	1,000	0,775	0,775		
5BK18	BI30X50	BEAM	SWYSPEC	1,000	0,775	0,775		
6BK10	BI30X50	BEAM	SWYSPEC	1,000	0,775	0,775		
6BK11	BI30X50	BEAM	SWYSPEC	1,000	1,000	1,000		
6BK12	BI30X50	BEAM	SWYSPEC	1,000	1,000	1,000		
6BK13	B30X50	BEAM	SWYSPEC	1,000	0,855	0,855		
6BK14	B30X50	BEAM	SWYSPEC	1,000	0,891	0,891		
6BK15	B30X50	BEAM	SWYSPEC	1,000	0,909	0,909		
6BK16	B30X50	BEAM	SWYSPEC	1,000	0,909	0,909		
6BK17	B30X50	BEAM	SWYSPEC	1,000	0,909	0,909		
6BK18	B30X50	BEAM	SWYSPEC	1,000	0,855	0,855		
6BK19	B30X50	BEAM	SWYSPEC	1,000	0,855	0,855		
6BK20	B30X50	BEAM	SWYSPEC	1,000	1,000	1,000		
6BK21	B30X50	BEAM	SWYSPEC	1,000	0,855	0,855		
6BK22	B30X50	BEAM	SWYSPEC	1,000	0,855	0,855		
6BK23	B30X50	BEAM	SWYSPEC	1,000	0,909	0,909		

[illegible]	B25X50	BEAM	SWYSPEC	1,000	0,900	0,900		
6EH15	B25X50	BEAM	SWYSPEC	1,000	0,900	0,900		
6EM20	B30X50	BEAM	SWYSPEC	1,000	0,885	0,885		
6CY10	B25X40	BEAM	SWYSPEC	1,000	0,965	0,965		
[illegible]	B25X40	BEAM	SWYSPEC	1,000	0,955	0,955		
6CY13	B25X40	BEAM	SWYSPEC	1,000	0,950	0,950		
6CY19	B25X40	BEAM	SWYSPEC	1,000	0,500	0,750		
6CY20	B25X40	BEAM	SWYSPEC	1,000	0,500	0,750		
[illegible]	B25X40	BEAM	SWYSPEC	1,000	0,900	0,900		
7CY11	B25X40	BEAM	SWYSPEC	1,000	1,000	1,000		
7CY12	B25X40	BEAM	SWYSPEC	1,000	0,900	0,900		
7CY13	B25X40	BEAM	SWYSPEC	1,000	1,800	0,900		
[illegible]	B25X40	BEAM	SWYSPEC	1,000	1,800	0,900		
7CY15	B25X40	BEAM	SWYSPEC	1,000	0,944	0,944		
7CY16	B25X40	BEAM	SWYSPEC	1,000	0,944	0,944		
7CY17	B25X40	BEAM	SWYSPEC	1,000	1,820	0,910		
[illegible]	B25X40	BEAM	SWYSPEC	1,000	1,820	0,910		
7CY19	B25X40	BEAM	SWYSPEC	1,000	0,950	0,950		
7CY20	B25X40	BEAM	SWYSPEC	1,000	0,960	0,960		
7CY21	B25X40	BEAM	SWYSPEC	1,000	1,020	0,010		
[illegible]	B25X40	BEAM	SWYSPEC	1,000	1,820	0,910		
7CY23	B25X40	BEAM	SWYSPEC	1,000	0,800	0,800		
7CY24	B25X40	BEAM	SWYSPEC	1,000	1,000	1,000		
7CY25	B25X40	BEAM	SWYSPEC	1,000	0,900	0,900		
[illegible]	B25X40	BEAM	SWYSPEC	1,000	1,800	1,000		
7CY27	B25X40	BEAM	SWYSPEC	1,000	1,800	1,000		
7CY28	B25X40	BEAM	SWYSPEC	1,000	0,900	0,900		
7CY29	B25X40	BEAM	SWYSPEC	1,000	1,000	1,000		
[illegible]	B25X40	BEAM	SWYSPEC	1,000	0,900	0,900		
7CY31	B25X40	BEAM	SWYSPEC	1,000	1,000	1,000		
7CY32	B25X40	BEAM	SWYSPEC	1,000	1,000	1,000		
7CY33	B25X40	BEAM	SWYSPEC	1,000	1,000	1,000		
[illegible]	B25X40	BEAM	SWYSPEC	1,000	1,000	1,000		
7CY35	B25X40	BEAM	SWYSPEC	1,000	1,000	1,000		
7CY36	B25X40	BEAM	SWYSPEC	1,000	1,000	1,000		
7CY37	B25X40	BEAM	SWYSPEC	1,000	0,900	0,900		
[illegible]	B25X40	BEAM	SWYSPEC	1,000	0,940	0,940		
7CY39	B25X40	BEAM	SWYSPEC	1,000	0,900	0,300		
7CY40	B25X40	BEAM	SWYSPEC	1,000	0,900	0,900		
7CY41	B25X40	BEAM	SWYSPEC	1,000	0,900	0,900		
[illegible]	B25X40	BEAM	SWYSPEC	1,000	0,900	0,900		
7CY43	B25X40	BEAM	SWYSPEC	1,000	1,000	1,000		
7CY44	B25X40	BEAM	SWYSPEC	1,000	0,900	0,900		
7CY45	B25X40	BEAM	SWYSPEC	1,000	0,860	0,860		
[illegible]	B25X40	BEAM	SWYSPEC	1,000	0,940	0,940		
7CY47	B25X40	BEAM	SWYSPEC	1,000	0,900	0,900		
7CY48	B25X40	BEAM	SWYSPEC	1,000	0,900	0,900		
7CY49	B25X40	BEAM	SWYSPEC	1,000	1,820	0,910		
[illegible]	B25X40	BEAM	SWYSPEC	1,000	1,820	0,910		
8CY10	B25X40	BEAM	SWYSPEC	1,000	0,957	0,957		
8CY11	B25X40	BEAM	SWYSPEC	1,000	0,957	0,957		
8CY12	B25X40	BEAM	SWYSPEC	1,000	0,957	0,957		
[illegible]	B25X40	BEAM	SWYSPEC	1,000	0,957	0,957		
8CY14	B25X40	BEAM	SWYSPEC	1,000	0,957	0,957		
8CY15	B25X40	BEAM	SWYSPEC	1,000	2,792	2,792		
8CY16	B25X40	BEAM	SWYSPEC	1,000	2,913	2,913		
[illegible]	B25X40	BEAM	SWYSPEC	1,000	2,913	2,913		
8CY18	B25X40	BEAM	SWYSPEC	1,000	0,700	0,700		
8CY19	B25X40	BEAM	SWYSPEC	1,000	2,762	2,762		
8CY20	B25X40	BEAM	SWYSPEC	1,000	3,202	3,202		
[illegible]	B25X40	BEAM	SWYSPEC	1,000	0,767	0,767		
8CY22	B25X40	BEAM	SWYSPEC	1,000	0,700	0,700		
K1H10	1K50X50	COLUMN	SWYCPIN	1,000	0,493	0,493	1,000	1,000
K1H11	1K50X50	COLUMN	SWYSPEC	1,000	0,778	0,778	1,000	1,000
[illegible]	1K50X50	COLUMN	SWYSPEC	1,000	0,798	1,798	1,000	1,000
K1H13	1K50X50	COLUMN	SWYSPEC	1,000	0,835	0,835	1,000	1,000
K1H14	1K50X50	COLUMN	SWYSPEC	1,000	0,825	0,825	1,000	1,000
K1H15	1K50X50	COLUMN	SWYSPEC	1,000	0,825	0,825	1,000	1,000
[illegible]	1K50X50	COLUMN	SWYSPEC	1,000	0,850	0,850	1,000	1,000
K1J10	1K50X50	COLUMN	SWYCPIN	1,000	0,493	0,493	1,000	1,000
K1J11	1K50X50	COLUMN	SWYSPEC	1,000	0,778	0,778	1,000	1,000
K1J12	1K50X50	COLUMN	SWYSPEC	1,000	0,788	0,788	1,000	1,000
[illegible]	1K50X50	COLUMN	SWYSPEC	1,000	0,835	0,835	1,000	1,000
K1J14	1K50X50	COLUMN	SWYSPEC	1,000	0,825	0,825	1,000	1,000
K1J15	1K50X50	COLUMN	SWYSPEC	1,000	0,825	0,825	1,000	1,000
K1J16	1K50X50	COLUMN	SWYSPEC	1,000	0,850	0,850	1,000	1,000
[illegible]	1K50X45	COLUMN	SWYSPEC	1,000	0,825	0,825	1,000	1,000
K1A11	1K50X45	COLUMN	SWYSPEC	1,000	0,834	0,834	1,000	1,000
K1A12	1K50X45	COLUMN	SWYSPEC	1,000	0,834	0,834	1,000	1,000
K1A13	1K50X45	COLUMN	SWYCADN	1,000	0,848	0,848	1,000	1,000
[illegible]	1K50X45	COLUMN	SWYSPEC	1,000	0,825	0,825	1,000	1,000
K2C11	1K50X45	COLUMN	SWYSPEC	1,000	0,834	0,834	1,000	1,000
K2C12	1K50X45	COLUMN	SWYSPEC	1,000	0,778	0,778	1,000	1,000
K2C13	1K50X45	COLUMN	SWYSPEC	1,000	0,788	0,788	1,000	1,000
[illegible]	1K50X45	COLUMN	SWYSPEC	1,000	0,825	0,825	1,000	1,000
K2C15	1K50X45	COLUMN	SWYSPEC	1,000	0,825	0,825	1,000	1,000
K2C16	1K50X45	COLUMN	SWYSPEC	1,000	0,825	0,825	1,000	1,000
K2C17	1K50X45	COLUMN	SWYSPEC	1,000	0,834	0,834	1,000	1,000
[illegible]	1K50X45	COLUMN	SWYCADN	1,000	0,848	0,848	1,000	1,000
K2D10	1K50X45	COLUMN	SWYSPEC	1,000	0,825	0,825	1,000	1,000
K2D11	1K50X45	COLUMN	SWYSPEC	1,000	0,825	0,825	1,000	1,000

K2D17	KB50X45	COLUMN SHEARWT	1.000	0.825	0.825	1.000	1.000
K2D25	KB50X45	COLUMN SWYSPEC	1.000	0.884	0.884	1.000	1.000
K2D27	KB50X45	COLUMN SWYORDIN	1.000	0.948	0.948	1.000	1.000
K2E10	KB50X45	COLUMN SWYSPEC	1.000	0.825	0.825	1.000	1.000
K2E11	KB50X45	COLUMN SWYSPEC	1.000	0.825	0.825	1.000	1.000
K2E12	KB50X45	COLUMN SWYSPEC	1.000	0.850	0.850	1.000	1.000
K2G10	KB50X45	COLUMN SWYSPEC	1.000	0.825	0.825	1.000	1.000
K2G11	KB50X45	COLUMN SWYSPEC	1.000	0.825	0.825	1.000	1.000
K2G17	KB50X45	COLUMN SHEARWT	1.000	0.850	0.850	1.000	1.000
K2K10	KB50X45	COLUMN SWYSPEC	1.000	1.805	0.835	1.000	1.000
K2K11	KB50X45	COLUMN SWYSPEC	1.000	0.836	0.835	1.000	1.000
K2K12	KB50X45	COLUMN SWYSPEC	1.000	0.850	0.850	1.000	1.000
K2L10	KB50X45	COLUMN SWYSPEC	1.000	0.835	0.835	1.000	1.000
K2L11	KB50X45	COLUMN SWYSPEC	1.000	0.825	0.825	1.000	1.000
K2L12	KB50X45	COLUMN SWYSPEC	1.000	0.825	0.825	1.000	1.000
K2L13	KB50X45	COLUMN SWYSPEC	1.000	0.850	0.850	1.000	1.000
K2M10	KB50X45	COLUMN SHYSPEC	1.000	0.835	0.835	1.000	1.000
K2M11	KB50X45	COLUMN SWYSPEC	1.000	0.836	0.835	1.000	1.000
K2M12	KB50X45	COLUMN SWYSPEC	1.000	0.826	0.826	1.000	1.000
K2M13	KB50X45	COLUMN SWYSPEC	1.000	0.834	0.834	1.000	1.000
K2N14	KB50X45	COLUMN SHYSPEC	1.000	0.848	0.848	1.000	1.000
K2O10	KB50X45	COLUMN SWYSPEC	1.000	0.825	0.825	1.000	1.000
K2O11	KB50X45	COLUMN SWYSPEC	1.000	0.834	0.834	1.000	1.000
K2O12	KB50X45	COLUMN SWYSPEC	1.000	0.779	0.779	1.000	1.000
K2O13	KB50X45	COLUMN SHYSPEC	1.000	0.788	0.788	1.000	1.000
K2O14	KB50X45	COLUMN SWYSPEC	1.000	0.825	0.825	1.000	1.000
K2O15	KB50X45	COLUMN SWYSPEC	1.000	0.825	0.825	1.000	1.000
K2O16	KB50X45	COLUMN SWYSPEC	1.000	0.826	0.825	1.000	1.000
K2O17	KB50X45	COLUMN SHYSPEC	1.000	0.834	0.834	1.000	1.000
K2O18	KB50X45	COLUMN SWYORDIN	1.000	0.948	0.948	1.000	1.000
K2P10	KB50X45	COLUMN SWYSPEC	1.000	0.825	0.825	1.000	1.000
K2P11	KB50X45	COLUMN SWYSPEC	1.000	0.825	0.825	1.000	1.000
K2P12	KB50X45	COLUMN SHYSPEC	1.000	0.834	0.834	1.000	1.000
K2P13	KB50X45	COLUMN SWYORDIN	1.000	0.948	0.948	1.000	1.000
K3A10	KB45X45	COLUMN SWYSPEC	1.000	0.875	0.875	1.000	1.000
K3A11	KB45X45	COLUMN SWYSPEC	1.000	0.871	0.871	1.000	1.000
K3A12	KB45X45	COLUMN SHYSPEC	1.000	0.868	0.868	1.000	1.000
K5B10	K30X25	COLUMN SWYSPEC	1.000	0.875	0.875	1.000	1.000
K5B11	K30X25	COLUMN SWYSPEC	1.000	0.864	0.964	1.000	1.000
K5B12	K30X25	COLUMN SHYSPEC	1.000	0.875	0.975	1.000	1.000
K5J17	K30X25	COLUMN SHYSPEC	1.000	0.850	0.850	1.000	1.000
K5J18	K30X25	COLUMN SWYSPEC	1.000	0.879	0.879	1.000	1.000
K5J19	K30X25	COLUMN SWYSPEC	1.000	0.888	0.888	1.000	1.000
K5J20	K30X25	COLUMN SWYSPEC	1.000	0.875	0.875	1.000	1.000
K5J21	K30X25	COLUMN SHYSPEC	1.000	0.825	0.825	1.000	1.000
K5J22	K30X25	COLUMN SWYSPEC	1.000	0.875	0.875	1.000	1.000

C O N C R E T E D E S I G N O U T P U T (ACI 318-99)

BIAXIAL P-M INTERACTION AND SHEAR DESIGN OF COLUMN-TYPE ELEMENTS

FLEM ID	SECTION ID	STATION ID	REQUIRED REINFORCING					
			LONGITUDINAL	COMBO	SHEAR22	COMBO	SHEAR33	COMBO
K1H1	1K50X50	250,000	2500,000	DCON1	3,945	EH	3,945	EH
K1H1	1K50X50	1900,000	2500,000	DCON1	3,945	EH	3,945	EH
K1H1	1K50X50	2350,000	2500,000	DCON1	3,945	EH	3,945	EH
K1H2	1K50X50	350,000	2500,000	DCON1	3,150	EH	3,150	EH
K1H2	1K50X50	1650,000	2500,000	DCON1	3,150	EH	3,150	EH
K1H2	1K50X50	2950,000	2500,000	DCON1	3,150	EH	3,150	EH
K1H3	1K50X50	350,000	2500,000	DCON1	2,439	EH	2,439	EH
K1H3	1K50X50	2000,000	2500,000	DCON1	2,494	EH	2,439	EH
K1H3	1K50X50	3650,000	2500,000	DCON1	2,439	EH	2,439	EH
K1H4	1K50X50	250,000	2500,000	DCON1	0,000	DCON1	0,000	DCON1
K1H4	1K50X50	450,000	2500,000	DCON1	0,000	DCON1	0,000	DCON1
K1H4	1K50X50	650,000	2500,000	DCON1	0,000	DCON1	0,000	DCON1
K1H5	1K50X50	350,000	2500,000	DCON1	3,976	EH	3,976	EH
K1H5	1K50X50	1650,000	2500,000	DCON1	3,976	EH	3,976	EH
K1H5	1K50X50	2750,000	3989,380	DCON3	3,976	EH	3,976	EH
K1H6	1K50X50	250,000	2500,000	DCON1	0,000	DCON1	0,000	DCON1
K1H6	1K50X50	450,000	2500,000	DCON1	0,000	DCON1	0,000	DCON1
K1H6	1K50X50	650,000	2500,000	DCON1	0,000	DCON1	0,000	DCON1
K1H7	1K50X50	350,000	2500,000	DCON1	3,846	DCON3	0,046	DCON3
K1H7	1K50X50	1650,000	2500,000	DCON1	3,859	DCON3	3,859	DCON3
K1H7	1K50X50	2750,000	2500,000	DCON1	3,860	DCON5	3,860	DCON5
K1H8	1K50X50	0,000	2500,000	DCON1	0,000	DCON1	0,000	DCON1
K1H8	1K50X50	250,000	2500,000	DCON1	0,000	DCON1	0,000	DCON1
K1H8	1K50X50	500,000	2500,000	DCON1	0,000	DCON1	0,000	DCON1

KLH9	1K50X50	960,000	2500,000	DCON1	3,498	DCON2	3,490	DCON2	
KLH9	1K50X50	1405,000	2500,000	DCON1	3,502	DCON2	3,509	DCON2	
KLH9	1K50X50	2610,000	2500,000	DCON1	3,531	DCON1	3,531	DCON1	
KLJ1	1K50X50	960,000	2500,000	DCON1	3,946	BH	3,946	BH	
KLJ1	1K50X50	1800,000	2500,000	DCON1	3,945	BH	3,949	BH	
KLJ1	1K50X50	2980,000	2500,000	DCON1	3,945	BH	3,948	BH	
KLJ2	1K50X50	960,000	2500,000	DCON1	3,149	BH	3,149	BH	
KLJ2	1K50X50	1650,000	2500,000	DCON1	3,149	BH	3,149	BH	
KLJ2	1K50X50	2950,000	2500,000	DCON1	3,149	BH	3,149	BH	
KLJ3	1K50X50	960,000	2500,000	DCON1	2,434	BH	2,429	BH	
KLJ3	1K50X50	2000,000	2500,000	DCON1	2,439	BH	2,434	BH	
KLJ3	1K50X50	2950,000	2500,000	DCON1	2,439	BH	2,439	BH	
KLJ4	1K50X50	960,000	2500,000	DCON1	0,000	DCON1	0,000	DCON1	
KLJ4	1K50X50	480,000	2500,000	DCON1	0,000	DCON1	0,000	DCON1	
KLJ4	1K50X50	650,000	2500,000	DCON1	0,000	DCON1	0,000	DCON1	
KLJ5	1K50X50	960,000	2500,000	DCON1	3,961	BH	3,961	BH	
KLJ5	1K50X50	1650,000	2500,000	DCON1	3,961	BH	3,961	BH	
KLJ5	1K50X50	2750,000	2456,172	DCON7	3,961	BH	3,961	BH	
KLJ6	1K50X50	960,000	2500,000	DCON1	0,000	DCON1	0,000	DCON1	
KLJ6	1K50X50	480,000	2500,000	DCON1	0,000	DCON1	0,000	DCON1	
KLJ6	1K50X50	650,000	2500,000	DCON1	0,000	DCON1	0,000	DCON1	
KLJ7	1K50X50	960,000	2500,000	DCON1	3,848	DCON4	3,848	DCON4	
KLJ7	1K50X50	1550,000	2500,000	DCON1	3,861	DCON4	3,861	DCON4	
KLJ7	1K50X50	2750,000	2500,000	DCON1	3,863	DCON6	3,863	DCON6	
KLJ8	1K50X50	0,000	2500,000	DCON1	0,000	DCON1	0,000	DCON1	
KLJ8	1K50X50	250,000	2500,000	DCON1	0,000	DCON1	0,000	DCON1	
KLJ8	1K50X50	500,000	2500,000	DCON1	0,000	DCON1	0,000	DCON1	
KLJ9	1K50X50	200,000	2500,000	DCON1	3,498	DCON2	3,498	DCON2	
KLJ9	1K50X50	1405,000	2500,000	DCON1	3,507	DCON2	3,507	DCON2	
KLJ9	1K50X50	2610,000	2500,000	DCON1	3,529	DCON1	3,525	DCON1	
KZA1	KB50X45	960,000	2250,000	DCON1	3,878	DCON7	3,944	DCON7	
KZA1	KB50X45	1300,000	2250,000	DCON1	3,967	DCON7	3,934	DCON7	
KZA1	KB50X45	2350,000	2250,000	DCON1	3,957	DCON7	3,924	DCON7	
KZA2	KB50X45	960,000	2250,000	DCON1	3,394	BH	3,366	BH	
KZA2	KB50X45	1300,000	2250,000	DCON1	3,394	BH	3,366	BH	
KZA2	KB50X45	2350,000	2250,000	DCON1	3,394	BH	3,396	BH	
KZA3	KB50X45	960,000	2250,000	DCON1	3,198	DCON5	3,162	DCON5	
KZA3	KB50X45	1650,000	2250,000	DCON1	3,200	DCON5	3,174	DCON5	
KZA3	KB50X45	2950,000	2250,000	DCON1	3,213	DCON5	3,185	DCON5	
KZA4	KB50X45	960,000	2250,000	DCON1	3,147	DCON7	3,143	DCON7	
KZA4	KB50X45	1650,000	2250,000	DCON1	3,178	DCON7	3,152	DCON7	
KZA4	KB50X45	2950,000	2250,000	DCON1	3,188	DCON7	3,162	DCON7	
KZA5	KB50X45	960,000	2250,000	DCON1	2,480	DCON5	2,460	DCON5	
KZA5	KB50X45	2000,000	2250,000	DCON1	2,494	DCON5	2,474	DCON5	
KZA5	KB50X45	3650,000	2250,000	DCON1	2,506	DCON5	2,486	DCON5	
KZA6	KB50X45	960,000	2250,000	DCON1	2,466	DCON7	2,446	DCON7	
KZA6	KB50X45	2000,000	2250,000	DCON1	2,479	DCON7	2,457	DCON7	
KZA6	KB50X45	3650,000	2250,000	DCON1	2,496	DCON7	2,470	DCON7	
KZA7	KB50X45	960,000	2250,000	DCON1	2,486	BH	2,474	BH	
KZA7	KB50X45	2000,000	2250,000	DCON1	2,497	BH	2,477	BH	
KZA7	KB50X45	3650,000	2250,000	DCON1	2,508	BH	2,488	BH	
KZA8	KB50X45	960,000	2250,000	DCON1	2,522	DCON3	2,501	DCON3	
KZA8	KB50X45	2000,000	2250,000	DCON1	2,534	DCON3	2,513	DCON3	
KZA8	KB50X45	3650,000	2250,000	DCON1	2,562	DCON10	2,482	DCON10	
KZA9	KB50X45	960,000	2250,000	DCON1	2,401	DCON1	2,380	DCON1	
KZA9	KB50X45	2000,000	2250,000	DCON1	2,421	DCON1	2,400	DCON1	
KZA9	KB50X45	3650,000	2250,000	DCON1	2,442	DCON1	2,420	DCON1	
KZC1	KB50X45	960,000	2250,000	DCON1	3,364	BH	3,336	BH	
KZC1	KB50X45	1300,000	2250,000	DCON1	3,364	BH	3,336	BH	
KZC1	KB50X45	2350,000	2250,000	DCON1	3,354	BH	3,336	BH	
KZC2	KB50X45	960,000	2250,000	DCON1	3,199	DCON9	3,172	DCON9	
KZC2	KB50X45	1650,000	2250,000	DCON1	3,209	DCON9	3,182	DCON9	
KZC2	KB50X45	2950,000	2250,000	DCON1	3,220	DCON9	3,182	DCON9	
KZC3	KB50X45	960,000	2250,000	DCON1	2,445	DCON7	2,424	DCON7	
KZC3	KB50X45	2000,000	2250,000	DCON1	2,458	DCON7	2,436	DCON7	
KZC3	KB50X45	3650,000	2250,000	DCON1	2,471	DCON7	2,449	DCON7	
KZC4	KB50X45	960,000	2250,000	DCON1	2,479	DCON2	2,457	DCON2	
KZC4	KB50X45	2000,000	2250,000	DCON1	2,493	DCON2	2,473	DCON1	

M2F4	MB50X45	3650,000	2250,000	DCON1	2,567	DCON2	2,480	DCON2
M2G5	MB50X45	650,000	2250,000	DCON1	2,221	DCON2	2,806	DCON2
M2G5	MB50X45	3000,000	2250,000	DCON1	2,238	DCON2	2,819	DCON2
M2G5	MB50X45	3650,000	2250,000	DCON1	2,255	DCON2	2,836	DCON2
M2G6	MB50X45	650,000	2250,000	DCON1	3,773	BH	3,740	BH
M2G6	MB50X45	1300,000	2250,000	DCON1	3,773	BH	3,740	BH
M2G6	MB50X45	1950,000	2250,000	DCON1	3,773	BH	3,740	BH
M2G7	MB50X45	650,000	2250,000	DCON1	2,943	BH	2,918	BH
M2G7	MB50X45	1300,000	2250,000	DCON1	2,943	BH	2,918	BH
M2G7	MB50X45	1950,000	2250,000	DCON1	2,943	BH	2,918	BH
M2G8	MB50X45	650,000	2250,000	DCON1	2,239	BH	2,219	BH
M2G8	MB50X45	2000,000	2250,000	DCON1	2,239	BH	2,219	BH
M2G8	MB50X45	3650,000	2250,000	DCON1	2,239	BH	2,219	BH
M2G9	MB50X45	650,000	2250,000	DCON1	3,166	BH	3,147	BH
M2G9	MB50X45	2000,000	2250,000	DCON1	3,166	BH	3,147	BH
M2G9	MB50X45	3650,000	2250,000	DCON1	3,166	BH	3,147	BH
M2H1	MB50X45	650,000	2250,000	DCON1	3,855	BH	3,821	BH
M2H1	MB50X45	1400,000	2250,000	DCON1	3,855	BH	3,821	BH
M2H1	MB50X45	2450,000	2250,000	DCON1	3,855	BH	3,821	BH
M2H2	MB50X45	650,000	2250,000	DCON1	2,996	BH	2,970	BH
M2H2	MB50X45	1650,000	2250,000	DCON1	2,996	BH	2,970	BH
M2H2	MB50X45	2950,000	2250,000	DCON1	2,996	BH	2,970	BH
M2H3	MB50X45	650,000	2250,000	DCON1	2,270	BH	2,251	BH
M2H3	MB50X45	2000,000	2250,000	DCON1	2,270	BH	2,251	BH
M2H3	MB50X45	3650,000	2250,000	DCON1	2,270	BH	2,251	BH
M2H4	MB50X45	650,000	2250,000	DCON1	2,181	BH	2,163	BH
M2H4	MB50X45	2000,000	2250,000	DCON1	2,181	BH	2,163	BH
M2H4	MB50X45	3650,000	2250,000	DCON1	2,181	BH	2,163	BH
M2H5	MB50X45	650,000	2250,000	DCON1	2,498	BH	2,478	BH
M2H5	MB50X45	3000,000	2250,000	DCON1	2,510	BH	2,489	BH
M2H5	MB50X45	3650,000	2250,000	DCON1	2,521	BH	2,500	BH
M2H6	MB50X45	200,000	2250,000	DCON1	2,158	DCON2	2,648	DCON2
M2H6	MB50X45	1580,000	2250,000	DCON1	2,182	DCON2	2,666	DCON2
M2H6	MB50X45	2950,000	2250,000	DCON1	2,196	DCON2	2,688	DCON2
M2H7	MB50X45	250,000	2250,000	DCON1	0,000	DCON1	0,000	DCON1
M2H7	MB50X45	870,000	2250,000	DCON1	0,000	DCON1	0,000	DCON1
M2H7	MB50X45	440,000	2250,000	DCON1	0,000	DCON1	0,000	DCON1
M2H8	MB50X45	650,000	2250,000	DCON1	3,446	DCON5	3,591	DCON1
M2H8	MB50X45	1400,000	2250,000	DCON1	3,448	DCON5	3,593	DCON1
M2H8	MB50X45	2450,000	2250,000	DCON1	3,449	DCON5	3,594	DCON1
M2H9	MB50X45	650,000	2250,000	DCON1	2,148	DCON1	2,343	DCON2
M2H9	MB50X45	1650,000	2250,000	DCON1	2,147	DCON1	2,343	DCON2
M2H9	MB50X45	2950,000	2250,000	DCON1	2,146	DCON1	2,342	DCON2
M2F1	MB50X45	250,000	2250,000	DCON1	3,898	BH	3,864	BH
M2F1	MB50X45	1300,000	2250,000	DCON1	3,898	BH	3,864	BH
M2F1	MB50X45	2350,000	2250,000	DCON1	3,898	BH	3,864	BH
M2F2	MB50X45	650,000	2250,000	DCON1	3,029	BH	3,003	BH
M2F2	MB50X45	1650,000	2250,000	DCON1	3,029	BH	3,003	BH
M2F2	MB50X45	2950,000	2250,000	DCON1	3,029	BH	3,003	BH
M2F3	MB50X45	650,000	2250,000	DCON1	2,292	BH	2,273	BH
M2F3	MB50X45	2000,000	2250,000	DCON1	2,292	BH	2,273	BH
M2F3	MB50X45	3650,000	2250,000	DCON1	2,292	BH	2,273	BH
M2F4	MB50X45	650,000	2250,000	DCON1	2,203	BH	2,184	BH
M2F4	MB50X45	2000,000	2250,000	DCON1	2,203	BH	2,184	BH
M2F4	MB50X45	3650,000	2250,000	DCON1	2,203	BH	2,184	BH
M2F5	MB50X45	650,000	2250,000	DCON5	2,532	DCON10	2,511	DCON10
M2F5	MB50X45	2000,000	2250,000	DCON1	2,543	DCON10	2,521	DCON10
M2F5	MB50X45	3650,000	2250,000	DCON1	2,530	DCON2	2,509	DCON2
M2F6	MB50X45	650,000	2250,000	DCON1	2,179	DCON2	2,161	DCON2
M2F6	MB50X45	2050,000	2250,000	DCON1	2,162	DCON2	2,143	DCON2
M2F6	MB50X45	3250,000	2250,000	DCON1	2,144	DCON2	2,126	DCON2
M2F7	MB50X45	250,000	2250,000	DCON1	3,421	DCON4	3,597	DCON1
M2F7	MB50X45	1300,000	2250,000	DCON1	3,423	DCON5	3,595	DCON1
M2F7	MB50X45	2350,000	2250,000	DCON1	3,428	DCON5	3,594	DCON1
M2F8	MB50X45	650,000	2250,000	DCON1	2,161	DCON1	2,360	DCON1
M2F8	MB50X45	1650,000	2250,000	DCON1	2,151	DCON1	2,335	DCON2
M2F8	MB50X45	2950,000	2250,000	DCON1	2,150	DCON1	2,341	DCON2
M2F9	MB50X45	650,000	2250,000	DCON1	2,485	BH	2,468	BH

M2F9	MB50M45	3650,000	2250,000	DC0N1	2,486	BH	2,463	BH
M2F9	MB50M45	3650,000	2250,000	DC0N1	2,486	BH	2,463	BH
M2G1	MB50M45	350,000	2250,000	DC0N1	3,845	BH	3,812	BH
M2G1	MB50M45	1950,000	2250,000	DC0N1	3,845	BH	3,812	BH
M2G1	MB50M45	2950,000	2250,000	DC0N1	3,845	BH	3,812	BH
M2G2	MB50M45	350,000	2250,000	DC0N1	2,997	BH	2,972	BH
M2G2	MB50M45	1950,000	2250,000	DC0N1	2,997	BH	2,972	BH
M2G2	MB50M45	2950,000	2250,000	DC0N1	2,997	BH	2,972	BH
M2G3	MB50M45	350,000	2250,000	DC0N1	2,278	BH	2,258	BH
M2G3	MB50M45	1950,000	2250,000	DC0N1	2,278	BH	2,258	BH
M2G3	MB50M45	3650,000	2250,000	DC0N1	2,278	BH	2,258	BH
M2G4	MB50M45	350,000	2250,000	DC0N1	2,193	BH	2,175	BH
M2G4	MB50M45	1950,000	2250,000	DC0N1	2,193	BH	2,175	BH
M2G4	MB50M45	3650,000	2250,000	DC0N1	2,193	BH	2,175	BH
M2G5	MB50M45	350,000	2250,000	DC0N1	2,537	DC0N10	2,515	DC0N10
M2G5	MB50M45	1950,000	2250,000	DC0N1	2,537	DC0N8	2,515	DC0N8
M2G5	MB50M45	3650,000	2250,000	DC0N1	2,540	DC0N8	2,518	DC0N8
M2G6	MB50M45	350,000	2250,000	DC0N1	2,141	DC0N2	2,122	DC0N2
M2G6	MB50M45	1950,000	2250,000	DC0N1	2,156	DC0N2	2,140	DC0N2
M2G6	MB50M45	3650,000	2250,000	DC0N1	2,177	DC0N1	2,158	DC0N1
M2G7	MB50M45	350,000	2250,000	DC0N1	3,409	DC0N1	3,554	DC0N1
M2G7	MB50M45	1950,000	2250,000	DC0N1	3,407	DC0N1	3,565	DC0N2
M2G7	MB50M45	2950,000	2250,000	DC0N1	3,405	DC0N1	3,563	DC0N2
M2G8	MB50M45	350,000	2250,000	DC0N1	3,156	BH	3,129	BH
M2G8	MB50M45	1950,000	2250,000	DC0N1	3,156	BH	3,129	BH
M2G8	MB50M45	2950,000	2250,000	DC0N1	3,156	BH	3,129	BH
M2G9	MB50M45	350,000	2250,000	DC0N1	2,384	BH	2,363	BH
M2G9	MB50M45	2000,000	2250,000	DC0N1	2,384	BH	2,363	BH
M2G9	MB50M45	3650,000	2250,000	DC0N1	2,384	BH	2,363	BH
M2H1	MB50M45	350,000	2250,000	DC0N1	3,844	BH	3,811	BH
M2H1	MB50M45	1950,000	2250,000	DC0N1	3,844	BH	3,811	BH
M2H1	MB50M45	2950,000	2250,000	DC0N1	3,844	BH	3,811	BH
M2H2	MB50M45	350,000	2250,000	DC0N1	2,997	BH	2,971	BH
M2H2	MB50M45	1950,000	2250,000	DC0N1	2,997	BH	2,971	BH
M2H2	MB50M45	2950,000	2250,000	DC0N1	2,997	BH	2,971	BH
M2H3	MB50M45	350,000	2250,000	DC0N1	2,277	BH	2,258	BH
M2H3	MB50M45	2000,000	2250,000	DC0N1	2,277	BH	2,258	BH
M2H3	MB50M45	3650,000	2250,000	DC0N1	2,277	BH	2,258	BH
M2H4	MB50M45	350,000	2250,000	DC0N1	2,193	BH	2,174	BH
M2H4	MB50M45	2000,000	2250,000	DC0N1	2,193	BH	2,174	BH
M2H4	MB50M45	3650,000	2250,000	DC0N1	2,193	BH	2,174	BH
M2H5	MB50M45	350,000	2250,000	DC0N1	2,513	BH	2,492	BH
M2H5	MB50M45	2000,000	2250,000	DC0N1	2,534	BH	2,512	BH
M2H5	MB50M45	3650,000	2250,000	DC0N1	2,536	BH	2,514	BH
M2H6	MB50M45	350,000	2250,000	DC0N1	2,142	DC0N2	2,124	DC0N2
M2H6	MB50M45	1950,000	2250,000	DC0N1	2,159	DC0N2	2,141	DC0N2
M2H6	MB50M45	3650,000	2250,000	DC0N1	2,178	DC0N1	2,159	DC0N1
M2H7	MB50M45	350,000	2250,000	DC0N1	3,400	DC0N1	3,575	DC0N2
M2H7	MB50M45	1800,000	2250,000	DC0N1	3,398	DC0N1	3,582	DC0N2
M2H7	MB50M45	2950,000	2250,000	DC0N1	3,396	DC0N1	3,587	DC0N2
M2H8	MB50M45	350,000	2250,000	DC0N1	3,156	BH	3,129	BH
M2H8	MB50M45	1600,000	2250,000	DC0N1	3,156	BH	3,129	BH
M2H8	MB50M45	2950,000	2250,000	DC0N1	3,156	BH	3,129	BH
M2H9	MB50M45	350,000	2250,000	DC0N1	2,384	BH	2,363	BH
M2H9	MB50M45	2000,000	2250,000	DC0N1	2,384	BH	2,363	BH
M2H9	MB50M45	3650,000	2250,000	DC0N1	2,384	BH	2,363	BH
M2L2	MB50M45	350,000	2250,000	DC0N1	3,898	BH	3,864	BH
M2L2	MB50M45	1800,000	2250,000	DC0N1	3,898	BH	3,864	BH
M2L2	MB50M45	2350,000	2250,000	DC0N1	3,898	BH	3,864	BH
M2L3	MB50M45	350,000	2250,000	DC0N1	3,029	BH	3,003	BH
M2L3	MB50M45	1950,000	2250,000	DC0N1	3,029	BH	3,003	BH
M2L3	MB50M45	2950,000	2250,000	DC0N1	3,029	BH	3,003	BH
M2L4	MB50M45	350,000	2250,000	DC0N1	2,293	BH	2,273	BH
M2L4	MB50M45	2000,000	2250,000	DC0N1	2,293	BH	2,273	BH
M2L4	MB50M45	3650,000	2250,000	DC0N1	2,293	BH	2,273	BH
M2L5	MB50M45	350,000	2250,000	DC0N1	2,203	BH	2,185	BH
M2L5	MB50M45	2000,000	2250,000	DC0N1	2,203	BH	2,185	BH
M2L5	MB50M45	3650,000	2250,000	DC0N1	2,203	BH	2,185	BH

M2L6	MB60X45	960,000	2250,000	DC0N1	3,513	BH	3,492	BH
M2L6	MB60X45	1000,000	2250,000	DC0N1	3,514	BH	3,503	BH
M2L6	MB60X45	3650,000	2250,000	DC0N1	3,534	BH	3,514	BH
M2L7	MB60X45	960,000	2250,000	DC0N1	3,170	DC0N2	3,158	DC0N2
M2L7	MB60X45	2000,000	2250,000	DC0N1	3,160	DC0N2	3,141	DC0N2
M2L7	MB60X45	3650,000	2250,000	DC0N1	3,142	DC0N2	3,124	DC0N2
M2L8	MB60X45	960,000	2250,000	DC0N1	3,494	DC0N2	3,490	DC0N2
M2L8	MB60X45	1530,000	2250,000	DC0N1	3,484	DC0N2	3,481	DC0N2
M2L8	MB60X45	2360,000	2250,000	DC0N1	3,486	DC0N2	3,490	DC0N2
M2L9	MB60X45	960,000	2250,000	DC0N1	3,150	DC0N2	3,142	DC0N2
M2L9	MB60X45	1640,000	2250,000	DC0N1	3,148	DC0N2	3,148	DC0N2
M2L9	MB60X45	2950,000	2250,000	DC0N1	3,143	DC0N2	3,148	DC0N2
M2M1	MB60X45	960,000	2250,000	DC0N1	3,856	BH	3,837	BH
M2M1	MB60X45	1300,000	2250,000	DC0N1	3,856	BH	3,822	BH
M2M1	MB60X45	2350,000	2250,000	DC0N1	3,000	BH	3,820	BH
M2M2	MB60X45	960,000	2250,000	DC0N1	3,990	BH	3,980	BH
M2M2	MB60X45	1640,000	2250,000	DC0N1	3,987	BH	3,971	BH
M2M2	MB60X45	2950,000	2250,000	DC0N1	3,990	BH	3,971	BH
M2M3	MB60X45	960,000	2250,000	DC0N1	3,271	BH	3,262	BH
M2M3	MB60X45	2000,000	2250,000	DC0N1	3,271	BH	3,252	BH
M2M3	MB60X45	3650,000	2250,000	DC0N1	3,271	BH	3,272	BH
M2M4	MB60X45	960,000	2250,000	DC0N1	3,193	BH	3,164	BH
M2M4	MB60X45	2000,000	2250,000	DC0N1	3,193	BH	3,164	BH
M2M4	MB60X45	3650,000	2250,000	DC0N1	3,193	BH	3,164	BH
M2M5	MB60X45	960,000	2250,000	DC0N1	3,494	BH	3,474	BH
M2M5	MB60X45	2000,000	2250,000	DC0N1	3,511	BH	3,490	BH
M2M5	MB60X45	3650,000	2250,000	DC0N1	3,522	BH	3,501	BH
M2M6	MB60X45	960,000	2250,000	DC0N1	3,158	DC0N2	3,696	DC0N2
M2M6	MB60X45	1580,000	2250,000	DC0N1	3,172	DC0N2	3,653	DC0N2
M2M6	MB60X45	2960,000	2250,000	DC0N1	3,186	DC0N2	3,670	DC0N2
M2M7	MB60X45	960,000	2250,000	DC0N1	0,000	DC0N1	0,000	DC0N1
M2M7	MB60X45	970,000	2250,000	DC0N1	0,000	DC0N1	0,000	DC0N1
M2M7	MB60X45	990,000	2250,000	DC0N1	0,000	DC0N1	0,000	DC0N1
M2M8	MB60X45	960,000	2250,000	DC0N1	3,448	DC0N1	3,586	DC0N1
M2M8	MB60X45	1300,000	2250,000	DC0N1	3,440	DC0N1	3,585	DC0N1
M2M8	MB60X45	2350,000	2250,000	DC0N1	3,444	DC0N1	3,582	DC0N1
M2M9	MB60X45	960,000	2250,000	DC0N1	3,145	DC0N1	3,340	DC0N1
M2M9	MB60X45	1650,000	2250,000	DC0N1	3,148	DC0N1	3,348	DC0N2
M2M9	MB60X45	1950,000	2250,000	DC0N1	3,145	DC0N2	3,341	DC0N2
M2O1	MB60X45	960,000	2250,000	DC0N1	3,358	BH	3,337	BH
M2O1	MB60X45	1300,000	2250,000	DC0N1	3,352	BH	3,330	BH
M2O1	MB60X45	2350,000	2250,000	DC0N1	3,358	BH	3,330	BH
M2O2	MB60X45	960,000	2250,000	DC0N1	3,189	DC0N8	3,168	DC0N8
M2O2	MB60X45	1650,000	2250,000	DC0N1	3,200	DC0N8	3,173	DC0N8
M2O2	MB60X45	2950,000	2250,000	DC0N1	3,210	DC0N8	3,186	DC0N8
M2O3	MB60X45	960,000	2250,000	DC0N1	3,440	DC0N8	3,419	DC0N8
M2O3	MB60X45	2000,000	2250,000	DC0N1	3,466	DC0N8	3,432	DC0N8
M2O3	MB60X45	3650,000	2250,000	DC0N1	3,466	DC0N8	3,445	DC0N8
M2O4	MB60X45	960,000	2250,000	DC0N1	3,474	DC0N2	3,441	DC0N2
M2O4	MB60X45	2000,000	2250,000	DC0N1	3,498	DC0N2	3,448	DC0N2
M2O4	MB60X45	3650,000	2250,000	DC0N1	3,502	DC0N2	3,482	DC0N2
M2O5	MB60X45	960,000	2250,000	DC0N1	3,000	DC0N2	2,970	DC0N2
M2O5	MB60X45	2000,000	2250,000	DC0N1	3,037	DC0N2	3,018	DC0N2
M2O5	MB60X45	3650,000	2250,000	DC0N1	3,055	DC0N2	3,036	DC0N2
M2O6	MB60X45	960,000	2250,000	DC0N1	3,778	BH	3,745	BH
M2O6	MB60X45	1300,000	2250,000	DC0N1	3,778	BH	3,745	BH
M2O6	MB60X45	2350,000	2250,000	DC0N1	3,778	BH	3,745	BH
M2O7	MB60X45	960,000	2250,000	DC0N1	3,946	BH	3,921	BH
M2O7	MB60X45	1650,000	2250,000	DC0N1	3,946	BH	3,921	BH
M2O7	MB60X45	2350,000	2250,000	DC0N1	3,946	BH	3,921	BH
M2O8	MB60X45	960,000	2250,000	DC0N1	3,238	BH	3,219	BH
M2O8	MB60X45	2000,000	2250,000	DC0N1	3,238	BH	3,219	BH
M2O8	MB60X45	3650,000	2250,000	DC0N1	3,238	BH	3,219	BH
M2O9	MB60X45	960,000	2250,000	DC0N1	3,165	BH	3,140	BH
M2O9	MB60X45	2000,000	2250,000	DC0N1	3,165	BH	3,147	BH
M2O9	MB60X45	3650,000	2250,000	DC0N1	3,165	BH	3,147	BH
M2P1	MB60X45	960,000	2250,000	DC0N1	3,980	DC0N5	3,958	DC0N5
M2P1	MB60X45	1300,000	2250,000	DC0N1	3,975	DC0N5	3,942	DC0N5
M2P1	MB60X45	2350,000	2250,000	DC0N1	3,968	DC0N5	3,930	DC0N5

M2P0	MB40X45	860,000	2250,000	DCON1	3,140	DCON5	3,134	DCON5
M2P1	MB50X45	1650,000	2250,000	DCON1	3,172	DCON5	3,147	DCON5
M2P2	MB50X45	2950,000	2250,000	DCON1	3,184	DCON5	3,158	DCON5
M2P0	MB40X45	860,000	2250,000	DCON1	2,524	DCON4	2,506	DCON4
M2P1	MB50X45	2000,000	2250,000	DCON1	2,538	DCON4	2,512	DCON4
M2P2	MB50X45	2950,000	2250,000	DCON1	2,469	DCON5	2,448	DCON5
M2P4	MB50X45	860,000	2250,000	DCON1	2,527	DCON7	2,506	DCON7
M2P4	MB50X45	2030,000	2250,000	DCON1	2,537	DCON7	2,516	DCON7
M2P4	MB50X45	3050,000	2250,000	DCON1	2,491	EH	2,471	EH
M2P5	MB40X45	860,000	2250,000	DCON1	2,375	DCON1	2,355	DCON1
M2P5	MB50X45	2000,000	2250,000	DCON1	2,395	DCON1	2,375	DCON1
M2P5	MB50X45	2950,000	2250,000	DCON1	2,416	DCON1	2,394	DCON1
M2P6	MB50X45	860,000	2250,000	DCON1	2,565	DCON1	2,534	DCON1
M2P6	MB50X45	1990,000	2250,000	DCON1	2,575	DCON1	2,554	DCON1
M2P6	MB50X45	2960,000	2250,000	DCON1	2,595	DCON1	2,574	DCON1
M2P7	MB50X45	860,000	2250,000	DCON1	3,494	EH	3,465	EH
M2P7	MB50X45	1340,000	2250,000	DCON1	3,494	EH	3,465	EH
M2P7	MB50X45	2350,000	2250,000	DCON1	3,494	EH	3,465	EH
M2P8	MB50X45	860,000	2250,000	DCON1	2,770	EH	2,747	EH
M2P8	MB50X45	1650,000	2250,000	DCON1	2,770	EH	2,747	EH
M2P8	MB50X45	2950,000	2250,000	DCON1	2,770	EH	2,747	EH
M2P9	MB50X45	860,000	2250,000	DCON1	2,140	EH	2,122	EH
M2P9	MB50X45	2000,000	2250,000	DCON1	2,140	EH	2,122	EH
M2P9	MB50X45	2950,000	2250,000	DCON1	2,140	EH	2,122	EH
M3A1	3MB45X45	850,000	2025,000	DCON1	2,849	EH	2,849	EH
M3A1	3MB45X45	1350,000	2025,000	DCON1	2,849	EH	2,849	EH
M3A1	3MB45X45	2450,000	2025,000	DCON1	2,849	EH	2,849	EH
M3A2	3MB45X45	850,000	2025,000	DCON1	2,239	EH	2,239	EH
M3A2	3MB45X45	1650,000	2025,000	DCON1	2,239	EH	2,239	EH
M3A2	3MB45X45	3050,000	2025,000	DCON1	2,239	EH	2,239	EH
M3A3	3MB45X45	850,000	2025,000	DCON1	1,665	DCON9	1,655	DCON9
M3A3	3MB45X45	2500,000	2025,000	DCON1	1,675	DCON9	1,675	DCON9
M3A3	3MB45X45	4750,000	2025,000	DCON1	1,371	EH	1,371	EH
M3A4	3MB45X45	850,000	2025,000	DCON1	2,148	DCON10	2,148	DCON10
M3A4	3MB45X45	2000,000	2025,000	DCON1	2,145	DCON3	2,145	DCON3
M3A4	3MB45X45	3050,000	2025,000	DCON1	2,156	DCON3	2,156	DCON3
M3A5	3MB45X45	700,000	2025,000	DCON1	2,217	DCON1	2,217	DCON1
M3A5	3MB45X45	1725,000	2025,000	DCON1	2,236	DCON1	2,236	DCON1
M3A5	3MB45X45	3250,000	2025,000	DCON1	2,254	DCON1	2,254	DCON1
M3A6	3MB45X45	700,000	2025,000	DCON1	2,531	DCON1	2,531	DCON1
M3A6	3MB45X45	1405,000	2025,000	DCON1	2,550	DCON1	2,550	DCON1
M3A6	3MB45X45	2610,000	2025,000	DCON1	2,568	DCON1	2,568	DCON1
M3A7	3MB45X45	850,000	2025,000	DCON1	2,849	EH	2,849	EH
M3A7	3MB45X45	1350,000	2025,000	DCON1	2,849	EH	2,849	EH
M3A7	3MB45X45	2450,000	2025,000	DCON1	2,849	EH	2,849	EH
M3A8	3MB45X45	850,000	2025,000	DCON1	2,238	EH	2,238	EH
M3A8	3MB45X45	1650,000	2025,000	DCON1	2,238	EH	2,238	EH
M3A8	3MB45X45	3050,000	2025,000	DCON1	2,238	EH	2,238	EH
M3A9	3MB45X45	850,000	2025,000	DCON1	1,665	DCON9	1,655	DCON9
M3A9	3MB45X45	2500,000	2025,000	DCON1	1,675	DCON9	1,675	DCON9
M3A9	3MB45X45	4750,000	2025,000	DCON1	1,371	EH	1,371	EH
M3I1	3MB45X45	850,000	2025,000	DCON1	3,124	EH	3,124	EH
M3I1	3MB45X45	1300,000	2025,000	DCON1	3,124	EH	3,124	EH
M3I1	3MB45X45	2350,000	2025,000	DCON1	3,124	EH	3,124	EH
M3I2	3MB45X45	850,000	3177,189	DCON4	3,594	EH	3,594	EH
M3I2	3MB45X45	1650,000	2025,000	DCON1	3,604	EH	3,604	EH
M3I2	3MB45X45	2950,000	3846,465	DCON4	3,614	EH	3,614	EH
M3I3	3MB45X45	850,000	2025,000	DCON1	3,128	EH	3,128	EH
M3I3	3MB45X45	1400,000	2025,000	DCON1	3,138	EH	3,138	EH
M3I3	3MB45X45	2450,000	2025,000	DCON1	3,139	EH	3,138	EH
M3I4	3MB45X45	850,000	2025,000	DCON1	3,834	EH	3,834	EH
M3I4	3MB45X45	1650,000	2025,000	DCON1	3,824	EH	3,824	EH
M3I4	3MB45X45	2950,000	3145,326	DCON8	3,388	DCON5	3,388	DCON5
M4C1	4MB30X30	700,000	900,000	DCON1	0,594	DCON7	1,445	DCON7
M4C1	4MB30X30	1350,000	900,000	DCON1	0,592	DCON7	1,441	DCON7
M4C1	4MB30X30	2500,000	900,000	DCON1	0,590	DCON7	1,437	DCON7
M4C2	4MB30X30	700,000	900,000	DCON1	0,589	DCON7	1,198	DCON7
M4C2	4MB30X30	1650,000	900,000	DCON1	0,587	DCON7	1,193	DCON7

K4C0	4KB30X30	3100,000	900,000	DCON1	0,895	DCON7	1,104	DCON7
K4C2	4KB30X30	250,000	900,000	DCON1	0,829	DCON5	0,929	DCON5
K4C3	4KB30X30	2025,000	900,000	DCON1	0,934	DCON5	0,934	DCON5
K4C3	4KB30X30	3800,000	900,000	DCON1	0,938	DCON5	0,938	DCON5
K4C4	4KB30X30	250,000	900,000	DCON1	0,909	DCON5	0,929	DCON5
K4C4	4KB30X30	2000,000	900,000	DCON1	0,934	DCON5	0,934	DCON5
K4C4	4KB30X30	3750,000	900,000	DCON5	0,939	DCON5	0,939	DCON5
K4C5	4KB30X30	250,000	900,000	DCON1	0,849	DCON4	0,849	DCON4
K4C5	4KB30X30	2000,000	900,000	DCON1	0,854	DCON4	0,854	DCON4
K4C5	4KB30X30	3750,000	900,000	DCON1	0,860	DCON4	0,860	DCON4
K4D1	4KB30X30	200,000	900,000	DCON1	1,311	DCON5	1,381	DCON5
K4D1	4KB30X30	1350,000	900,000	DCON1	1,327	DCON5	1,327	DCON5
K4D1	4KB30X30	3500,000	900,000	DCON1	1,347	DCON5	1,359	DCON5
K4D2	4KB30X30	200,000	900,000	DCON1	1,110	DCON5	1,110	DCON5
K4D2	4KB30X30	1650,000	900,000	DCON1	1,105	DCON5	1,105	DCON5
K4D2	4KB30X30	3100,000	900,000	DCON1	1,100	DCON5	1,100	DCON5
K4D3	4KB30X30	250,000	900,000	DCON1	0,909	DCON5	0,929	DCON5
K4D3	4KB30X30	2025,000	900,000	DCON1	0,919	DCON5	0,929	DCON5
K4D3	4KB30X30	3800,000	900,000	DCON1	0,935	DCON5	0,938	DCON5
K4D4	4KB30X30	250,000	900,000	DCON1	0,953	DCON6	0,963	DCON6
K4D4	4KB30X30	2000,000	900,000	DCON1	0,958	DCON6	0,958	DCON6
K4D4	4KB30X30	3750,000	900,000	DCON1	0,963	DCON6	0,963	DCON6
K4D5	4KB30X30	250,000	900,000	DCON1	0,873	DCON6	0,873	DCON6
K4D5	4KB30X30	2000,000	900,000	DCON1	0,878	DCON6	0,878	DCON6
K4D5	4KB30X30	3750,000	900,000	DCON1	0,883	DCON6	0,883	DCON6
K4E1	4KB30X30	250,000	900,000	DCON1	3,789	DCON2	3,789	DCON2
K4E1	4KB30X30	625,000	900,000	DCON1	3,782	DCON2	3,782	DCON2
K4E1	4KB30X30	1000,000	900,000	DCON1	3,775	DCON2	3,775	DCON2
K4E2	4KB30X30	200,000	900,000	DCON1	3,768	DCON2	3,768	DCON2
K4E2	4KB30X30	575,000	900,000	DCON1	3,775	DCON2	3,775	DCON2
K4E2	4KB30X30	950,000	900,000	DCON1	3,782	DCON2	3,782	DCON2
K4F1	4KB30X30	250,000	926,351	DCON5	4,006	DCON2	4,026	DCON2
K4F1	4KB30X30	625,000	900,000	DCON1	4,019	DCON2	4,019	DCON2
K4F1	4KB30X30	1000,000	900,000	DCON1	4,012	DCON2	4,012	DCON2
K4F2	4KB30X30	200,000	900,000	DCON1	4,026	DCON2	4,026	DCON2
K4F2	4KB30X30	575,000	900,000	DCON1	4,033	DCON2	4,033	DCON2
K4F2	4KB30X30	950,000	900,000	DCON1	4,040	DCON2	4,040	DCON2
K4G1	4KB30X30	200,000	900,000	DCON1	4,098	DCON2	4,098	DCON2
K4G1	4KB30X30	575,000	900,000	DCON1	4,105	DCON2	4,105	DCON2
K4G1	4KB30X30	950,000	944,817	DCON5	4,112	DCON2	4,112	DCON2
K4G2	4KB30X30	200,000	900,000	DCON1	3,963	DCON2	3,963	DCON2
K4G2	4KB30X30	575,000	900,000	DCON1	3,970	DCON2	3,970	DCON2
K4G2	4KB30X30	950,000	900,000	DCON1	3,977	DCON2	3,977	DCON2
K4H1	4KB30X30	200,000	900,000	DCON1	0,000	DCON1	0,000	DCON1
K4H1	4KB30X30	575,000	900,000	DCON1	0,000	DCON1	0,000	DCON1
K4H1	4KB30X30	950,000	900,000	DCON1	0,000	DCON1	0,000	DCON1
K4H2	4KB30X30	200,000	900,000	DCON1	3,648	DCON10	3,648	DCON10
K4H2	4KB30X30	575,000	900,000	DCON1	3,654	DCON10	3,654	DCON10
K4H2	4KB30X30	950,000	900,000	DCON1	3,659	DCON10	3,659	DCON10
K4H3	4KB30X30	200,000	900,000	DCON1	3,626	DCON9	3,626	DCON9
K4H3	4KB30X30	575,000	900,000	DCON1	3,631	DCON9	3,631	DCON9
K4H3	4KB30X30	950,000	900,000	DCON1	3,636	DCON9	3,636	DCON9
K4H4	4KB30X30	200,000	900,000	DCON1	0,252	DCON2	0,000	DCON1
K4H4	4KB30X30	575,000	900,000	DCON1	0,252	DCON2	0,000	DCON1
K4H4	4KB30X30	950,000	900,000	DCON1	0,251	DCON2	0,000	DCON1
K4J1	4KB30X30	200,000	900,000	DCON1	0,000	DCON1	0,000	DCON1
K4J1	4KB30X30	575,000	900,000	DCON1	0,000	DCON1	0,000	DCON1
K4J1	4KB30X30	950,000	900,000	DCON1	0,000	DCON1	0,000	DCON1
K4J2	4KB30X30	250,000	900,000	DCON1	3,664	DCON10	3,664	DCON10
K4J2	4KB30X30	625,000	900,000	DCON1	3,658	DCON10	3,658	DCON10
K4J2	4KB30X30	1000,000	900,000	DCON1	3,653	DCON10	3,653	DCON10
K4J3	4KB30X30	200,000	900,000	DCON1	3,607	EH	3,607	EH
K4J3	4KB30X30	575,000	900,000	DCON1	3,607	EH	3,607	EH
K4J3	4KB30X30	950,000	900,000	DCON1	3,607	EH	3,607	EH
K4J4	4KB30X30	200,000	900,000	DCON1	0,261	DCON2	0,000	DCON1
K4J4	4KB30X30	575,000	900,000	DCON1	0,260	DCON2	0,000	DCON1
K4J4	4KB30X30	950,000	900,000	DCON1	0,259	DCON2	0,000	DCON1
K4K1	4KB30X30	250,000	954,571	DCON5	4,068	DCON2	4,068	DCON2

K4A1	4KB30X30	250,000	900,000	DC0N1	4,041	DC0N2	4,061	DC0N2
K4A1	4KB30X30	1000,000	900,000	DC0N1	4,054	DC0N2	4,064	DC0N2
K4A2	4KB30X30	250,000	900,000	DC0N1	3,964	DC0N2	3,964	DC0N2
K4A2	4KB30X30	975,000	900,000	DC0N1	3,971	DC0N2	3,971	DC0N2
K4A2	4KB30X30	950,000	900,000	DC0N1	3,978	DC0N2	3,978	DC0N2
K4B1	4KB30X30	240,000	900,000	DC0N2	4,026	DC0N2	4,025	DC0N2
K4B1	4KB30X30	975,000	900,000	DC0N1	4,019	DC0N2	4,014	DC0N2
K4B1	4KB30X30	1000,000	900,000	DC0N1	4,012	DC0N2	4,004	DC0N2
K4C1	4KB30X30	250,000	900,000	DC0N1	4,026	DC0N2	4,026	DC0N2
K4C1	4KB30X30	975,000	900,000	DC0N1	4,033	DC0N2	4,033	DC0N2
K4C1	4KB30X30	950,000	900,000	DC0N1	4,040	DC0N2	4,040	DC0N2
K4M1	4KB30X30	240,000	900,000	DC0N1	3,909	DC0N2	3,909	DC0N2
K4M1	4KB30X30	975,000	900,000	DC0N1	3,901	DC0N2	3,901	DC0N2
K4M1	4KB30X30	1000,000	900,000	DC0N1	3,894	DC0N2	3,894	DC0N2
K4N1	4KB30X30	240,000	900,000	DC0N1	3,776	DC0N2	3,776	DC0N2
K4N1	4KB30X30	975,000	900,000	DC0N1	3,783	DC0N2	3,783	DC0N2
K4N1	4KB30X30	950,000	900,000	DC0N1	3,790	DC0N2	3,790	DC0N2
K4N1	4KB30X30	200,000	900,000	DC0N1	0,861	DC0N5	1,190	DC0N5
K4N1	4KB30X30	1950,000	900,000	DC0N1	0,868	DC0N5	1,205	DC0N5
K4N1	4KB30X30	2500,000	900,000	DC0N1	0,875	DC0N5	1,220	DC0N5
K4M2	4KB30X30	200,000	900,000	DC0N1	0,552	DC0N5	1,085	DC0N5
K4N2	4KB30X30	1650,000	900,000	DC0N1	0,559	DC0N5	1,080	DC0N5
K4N2	4KB30X30	3100,000	900,000	DC0N1	0,567	DC0N5	1,075	DC0N5
K4N3	4KB30X30	250,000	900,000	DC0N1	0,906	DC0N5	0,906	DC0N5
K4N3	4KB30X30	3025,000	900,000	DC0N1	0,911	DC0N5	0,911	DC0N5
K4N3	4KB30X30	3800,000	900,000	DC0N1	0,916	DC0N5	0,916	DC0N5
K4N4	4KB30X30	250,000	900,000	DC0N1	0,943	DC0N6	0,943	DC0N6
K4N4	4KB30X30	3000,000	900,000	DC0N1	0,948	DC0N6	0,948	DC0N6
K4N4	4KB30X30	3750,000	900,000	DC0N1	0,953	DC0N6	0,953	DC0N6
K4N5	4KB30X30	250,000	900,000	DC0N1	0,865	DC0N6	0,865	DC0N6
K4N5	4KB30X30	2000,000	900,000	DC0N1	0,872	DC0N6	0,872	DC0N6
K4N5	4KB30X30	3750,000	900,000	DC0N1	0,877	DC0N6	0,877	DC0N6
K401	4KB30X30	200,000	900,000	DC0N1	0,590	DC0N8	1,436	DC0N8
K401	4KB30X30	1950,000	900,000	DC0N1	0,588	DC0N8	1,432	DC0N8
K401	4KB30X30	2500,000	900,000	DC0N1	0,586	DC0N8	1,428	DC0N8
K402	4KB30X30	200,000	900,000	DC0N1	0,585	DC0N8	1,130	DC0N8
K402	4KB30X30	1650,000	900,000	DC0N1	0,586	DC0N8	1,126	DC0N8
K402	4KB30X30	3100,000	900,000	DC0N1	0,591	DC0N8	1,121	DC0N8
K403	4KB30X30	250,000	900,000	DC0N1	0,918	DC0N8	0,918	DC0N8
K403	4KB30X30	3025,000	900,000	DC0N1	0,922	DC0N8	0,922	DC0N8
K403	4KB30X30	3800,000	900,000	DC0N1	0,927	DC0N8	0,927	DC0N8
K404	4KB30X30	250,000	900,000	DC0N1	0,959	DC0N6	0,959	DC0N6
K404	4KB30X30	3000,000	900,000	DC0N1	0,964	DC0N6	0,964	DC0N6
K404	4KB30X30	3750,000	1007,815	DC0N6	0,969	DC0N6	0,969	DC0N6
K405	4KB30X30	250,000	900,000	DC0N1	0,846	DC0N6	0,846	DC0N6
K405	4KB30X30	2000,000	900,000	DC0N1	0,852	DC0N6	0,852	DC0N6
K405	4KB30X30	3750,000	900,000	DC0N1	0,859	DC0N6	0,859	DC0N6
K5A1	K30X25	200,000	750,000	DC0N1	1,204	DC0N7	1,200	DC0N7
K5A1	K30X25	1950,000	750,000	DC0N1	1,208	DC0N7	1,204	DC0N7
K5A1	K30X25	2500,000	750,000	DC0N1	1,211	DC0N7	1,207	DC0N7
K5A2	K30X25	200,000	750,000	DC0N1	0,975	DC0N6	0,960	DC0N6
K5A2	K30X25	1650,000	750,000	DC0N1	0,983	DC0N6	0,965	DC0N6
K5A2	K30X25	3100,000	750,000	DC0N1	0,989	DC0N6	0,960	DC0N6
K5A3	K30X25	250,000	750,000	DC0N1	0,801	DC0N3	0,779	DC0N3
K5A3	K30X25	2025,000	750,000	DC0N1	0,805	DC0N3	0,783	DC0N3
K5A3	K30X25	3800,000	750,000	DC0N1	0,810	DC0N3	0,787	DC0N3
K5A4	K30X25	250,000	750,000	DC0N1	0,808	EM	0,796	EM
K5A4	K30X25	2000,000	750,000	DC0N1	0,812	EM	0,788	EM
K5A4	K30X25	3750,000	750,000	DC0N1	0,816	EM	0,780	EM
K5A5	K30X25	250,000	750,000	DC0N1	0,787	DC0N5	0,768	DC0N5
K5A5	K30X25	2000,000	750,000	DC0N1	0,792	DC0N5	0,777	DC0N5
K5A5	K30X25	3750,000	750,000	DC0N1	0,797	DC0N5	0,775	DC0N5
K5A6	K30X25	250,000	750,000	DC0N1	0,687	DC0N5	0,675	DC0N5
K5A6	K30X25	2150,000	750,000	DC0N1	0,692	DC0N5	0,680	DC0N5
K5A6	K30X25	3750,000	750,000	DC0N1	0,697	DC0N5	0,685	DC0N5
K5A7	K30X25	250,000	750,000	DC0N1	1,003	DC0N4	1,011	DC0N4
K5A7	K30X25	1650,000	750,000	DC0N1	1,008	DC0N4	1,015	DC0N4
K5A7	K30X25	2950,000	750,000	DC0N1	1,040	DC0N4	1,019	DC0N4

K5B1	K30X25	1500,000	750,000	DCON1	1,216	BH	1,184	BH
K5B1	K30X25	1950,000	750,000	DCON1	1,216	BH	1,189	BH
K5B1	K30X25	2450,000	750,000	DCON1	1,214	BH	1,187	BH
K5B2	K30X25	1500,000	750,000	DCON1	1,150	BH	1,118	BH
K5B2	K30X25	1850,000	750,000	DCON1	1,150	BH	1,122	BH
K5B2	K30X25	2500,000	750,000	DCON1	1,152	BH	1,123	BH
K5B3	K30X25	1500,000	750,000	DCON1	0,953	BH	0,911	BH
K5B3	K30X25	1650,000	750,000	DCON1	0,928	BH	0,911	BH
K5B3	K30X25	2050,000	750,000	DCON1	0,928	BH	0,911	BH
K5B4	K30X25	1500,000	750,000	DCON1	0,913	BH	0,886	BH
K5B4	K30X25	1650,000	750,000	DCON1	0,904	BH	0,886	BH
K5B4	K30X25	3100,000	750,000	DCON1	0,904	BH	0,886	BH
K5B5	K30X25	1500,000	750,000	DCON1	0,722	BH	0,711	BH
K5B5	K30X25	2000,000	750,000	DCON1	0,722	BH	0,711	BH
K5B5	K30X25	3750,000	750,000	DCON1	0,722	BH	0,711	BH
K5B6	K30X25	1500,000	750,000	DCON1	0,733	BH	0,719	BH
K5B6	K30X25	2025,000	750,000	DCON1	0,733	BH	0,719	BH
K5B6	K30X25	3800,000	750,000	DCON1	0,733	BH	0,719	BH
K5B7	K30X25	1500,000	750,000	DCON1	0,704	BH	0,693	BH
K5B7	K30X25	2000,000	750,000	DCON1	0,704	BH	0,693	BH
K5B7	K30X25	3750,000	750,000	DCON1	0,704	BH	0,693	BH
K5B8	K30X25	1500,000	750,000	DCON1	0,805	DCON10	0,801	DCON10
K5B8	K30X25	2000,000	750,000	DCON1	0,722	BH	0,711	BH
K5B8	K30X25	3750,000	750,000	DCON1	0,722	BH	0,711	BH
K5B9	K30X25	1500,000	750,000	DCON1	0,803	DCON9	0,799	DCON9
K5B9	K30X25	2000,000	750,000	DCON1	0,815	BH	0,792	BH
K5B9	K30X25	3750,000	750,000	DCON1	0,819	BH	0,796	BH
K5D1	K30X25	2100,000	750,000	DCON1	1,243	DCON7	1,208	DCON7
K5D1	K30X25	1350,000	750,000	DCON1	1,247	DCON7	1,212	DCON7
K5D1	K30X25	2500,000	750,000	DCON1	1,251	DCON7	1,215	DCON7
K5D2	K30X25	2000,000	750,000	DCON1	0,973	DCON5	0,946	DCON5
K5D2	K30X25	1650,000	750,000	DCON1	0,977	DCON5	0,950	DCON5
K5D2	K30X25	3100,000	750,000	DCON1	0,981	DCON5	0,954	DCON5
K5D1	K30X25	2100,000	750,000	DCON1	1,216	DCON3	1,184	DCON3
K5D1	K30X25	1350,000	750,000	DCON1	1,220	DCON3	1,186	DCON3
K5D1	K30X25	2500,000	750,000	DCON1	1,225	DCON3	1,192	DCON3
K5D2	K30X25	2000,000	999,616	DCON5	0,965	DCON5	0,949	DCON5
K5D2	K30X25	1650,000	750,000	DCON1	0,970	DCON5	0,947	DCON5
K5D2	K30X25	3100,000	750,000	DCON1	0,974	DCON5	0,951	DCON5
K5G1	K30X25	2100,000	750,000	DCON1	1,181	BH	1,154	BH
K5G1	K30X25	1850,000	750,000	DCON1	1,181	BH	1,154	BH
K5G1	K30X25	2500,000	750,000	DCON1	1,181	BH	1,154	BH
K5G2	K30X25	2000,000	750,000	DCON1	0,922	BH	0,907	BH
K5G2	K30X25	1650,000	750,000	DCON1	0,928	DCON10	0,907	DCON10
K5G2	K30X25	3100,000	750,000	DCON1	0,932	DCON10	0,911	DCON10
K5G3	K30X25	2050,000	750,000	DCON1	0,777	DCON10	0,758	DCON10
K5G3	K30X25	2025,000	750,000	DCON1	0,781	DCON10	0,761	DCON10
K5G3	K30X25	3800,000	750,000	DCON1	0,785	DCON10	0,765	DCON10
K5G4	K30X25	2050,000	750,000	DCON1	0,789	DCON10	0,769	DCON10
K5G4	K30X25	2000,000	750,000	DCON1	0,793	DCON10	0,773	DCON10
K5G4	K30X25	3750,000	750,000	DCON1	0,797	DCON10	0,776	DCON10
K5G5	K30X25	2050,000	750,000	DCON1	0,820	DCON6	0,796	DCON6
K5G5	K30X25	2000,000	750,000	DCON1	0,824	DCON6	0,800	DCON6
K5G5	K30X25	3750,000	750,000	DCON1	0,825	BH	0,801	BH
K5G6	K30X25	2050,000	750,000	DCON1	0,790	DCON2	0,767	DCON2
K5G6	K30X25	2000,000	750,000	DCON1	0,786	DCON2	0,767	DCON2
K5G6	K30X25	3750,000	750,000	DCON1	0,791	DCON2	0,771	DCON2
K5H1	K30X25	2100,000	750,000	DCON1	1,181	BH	1,154	BH
K5H1	K30X25	1850,000	750,000	DCON1	1,181	BH	1,154	BH
K5H1	K30X25	2500,000	750,000	DCON1	1,181	BH	1,154	BH
K5H2	K30X25	2000,000	999,713	DCON10	0,961	BH	0,930	BH
K5H2	K30X25	1650,000	750,000	DCON1	0,961	BH	0,930	BH
K5H2	K30X25	3100,000	750,000	DCON1	0,961	BH	0,930	BH
K5H3	K30X25	2050,000	750,000	DCON1	0,751	BH	0,735	BH
K5H3	K30X25	2025,000	750,000	DCON1	0,751	BH	0,735	BH
K5H3	K30X25	3800,000	750,000	DCON1	0,755	DCON10	0,739	DCON10
K5H4	K30X25	2050,000	750,000	DCON1	0,805	DCON10	0,784	DCON10
K5H4	K30X25	2000,000	750,000	DCON1	0,810	DCON10	0,788	DCON10
K5H4	K30X25	3750,000	750,000	DCON1	0,814	DCON10	0,791	DCON10

K5H6	K30X25	250,000	750,000	DCON1	0,817	DCON5	0,794	DCON5
K5H6	K30X25	2050,000	750,000	DCON1	0,821	DCON5	0,798	DCON5
K5H6	K30X25	3750,000	750,000	DCON1	0,806	DCON5	0,802	DCON5
K5H8	K30X25	250,000	750,000	DCON1	0,764	DCON2	0,748	DCON2
K5H8	K30X25	2000,000	750,000	DCON1	0,769	DCON2	0,752	DCON2
K5H8	K30X25	3750,000	750,000	DCON1	0,775	DCON2	0,757	DCON2
K5P1	K30X25	200,000	750,000	DCON1	1,161	EH	1,154	EH
K5P1	K30X25	1350,000	750,000	DCON1	1,161	EH	1,154	EH
K5P1	K30X25	2500,000	750,000	DCON1	1,161	EH	1,154	EH
K5P2	K30X25	200,000	750,000	DCON1	0,927	EH	0,907	EH
K5P2	K30X25	1650,000	750,000	DCON1	0,907	EH	0,907	EH
K5P2	K30X25	3100,000	750,000	DCON1	0,986	DCON10	0,900	DCON10
K5P3	K30X25	250,000	750,000	DCON1	0,795	DCON10	0,767	DCON10
K5P3	K30X25	2025,000	750,000	DCON1	0,780	DCON10	0,760	DCON10
K5P3	K30X25	3800,000	750,000	DCON1	0,784	DCON10	0,764	DCON10
K5P4	K30X25	250,000	750,000	DCON1	0,788	DCON10	0,768	DCON10
K5P4	K30X25	2000,000	750,000	DCON1	0,798	DCON10	0,702	DCON10
K5P4	K30X25	3750,000	750,000	DCON1	0,796	DCON10	0,776	DCON10
K5P5	K30X25	250,000	750,000	DCON1	0,824	DCON5	0,850	DCON5
K5P5	K30X25	2000,000	750,000	DCON1	0,826	EH	0,801	EH
K5P5	K30X25	3750,000	750,000	DCON1	0,817	DCON7	0,794	DCON7
K5P6	K30X25	250,000	750,000	DCON1	0,777	DCON2	0,769	DCON2
K5P6	K30X25	2000,000	750,000	DCON1	0,782	DCON2	0,764	DCON2
K5P6	K30X25	3750,000	750,000	DCON1	0,788	DCON2	0,769	DCON2
K5N1	K30X25	200,000	750,000	DCON1	1,261	DCON9	1,215	DCON9
K5N1	K30X25	1350,000	750,000	DCON1	1,255	DCON9	1,218	DCON9
K5N1	K30X25	2500,000	750,000	DCON1	1,207	DCON4	1,176	DCON4
K5N2	K30X25	200,000	998,454	DCON5	0,980	DCON5	0,959	DCON5
K5N2	K30X25	1650,000	750,000	DCON1	0,967	DCON5	0,963	DCON5
K5N2	K30X25	3100,000	750,000	DCON1	0,991	DCON5	0,967	DCON5
K501	K30X25	200,000	750,000	DCON1	1,291	EH	1,215	EH
K501	K30X25	1350,000	750,000	DCON1	1,258	EH	1,219	EH
K501	K30X25	2500,000	750,000	DCON1	1,237	DCON8	1,200	DCON8
K502	K30X25	200,000	750,000	DCON1	0,979	DCON5	0,952	DCON5
K502	K30X25	1650,000	750,000	DCON1	0,994	DCON5	0,956	DCON5
K502	K30X25	3100,000	750,000	DCON1	0,989	DCON5	0,960	DCON5
K5P1	K30X25	200,000	750,000	DCON1	1,254	DCON8	1,217	DCON8
K5P1	K30X25	1350,000	750,000	DCON1	1,134	EH	1,113	EH
K5P1	K30X25	2500,000	750,000	DCON1	1,134	EH	1,113	EH
K5P2	K30X25	200,000	750,000	DCON1	0,977	DCON6	0,950	DCON6
K5P2	K30X25	1650,000	750,000	DCON1	0,981	DCON6	0,954	DCON6
K5P2	K30X25	3100,000	750,000	DCON1	0,985	DCON6	0,958	DCON6
K5P3	K30X25	250,000	750,000	DCON1	0,790	DCON6	0,769	DCON6
K5P3	K30X25	2025,000	750,000	DCON1	0,795	DCON6	0,773	DCON6
K5P3	K30X25	3800,000	750,000	DCON1	0,799	DCON6	0,777	DCON6
K5P4	K30X25	250,000	750,000	DCON1	0,795	DCON6	0,773	DCON6
K5P4	K30X25	2000,000	750,000	DCON1	0,797	DCON6	0,777	DCON6
K5P4	K30X25	3750,000	750,000	DCON1	0,802	DCON6	0,781	DCON6
K5P5	K30X25	250,000	750,000	DCON1	0,813	DCON1	0,790	DCON1
K5P5	K30X25	2000,000	750,000	DCON1	0,818	DCON1	0,795	DCON1
K5P5	K30X25	3750,000	750,000	DCON1	0,824	DCON1	0,800	DCON1
K5P6	K30X25	250,000	750,000	DCON1	0,738	DCON2	0,725	DCON2
K5P6	K30X25	2000,000	750,000	DCON1	0,743	DCON2	0,730	DCON2
K5P6	K30X25	3750,000	750,000	DCON1	0,749	DCON2	0,734	DCON2
K6H1	6K30X50	250,000	1500,000	DCON1	2,304	DCON4	1,399	DCON4
K6H1	6K30X50	1300,000	1500,000	DCON1	2,308	DCON4	1,397	DCON4
K6H1	6K30X50	2350,000	1500,000	DCON1	2,307	DCON4	1,396	DCON4
K6H2	6K30X50	250,000	1500,000	DCON1	2,043	EH	2,136	EH
K6H2	6K30X50	1650,000	1500,000	DCON1	2,043	EH	2,136	EH
K6H2	6K30X50	2950,000	1500,000	DCON1	2,043	EH	2,136	EH
K6H3	6K30X50	250,000	1500,000	DCON1	1,518	EH	1,598	EH
K6H3	6K30X50	2000,000	1500,000	DCON1	1,518	EH	1,598	EH
K6H3	6K30X50	3650,000	1500,000	DCON1	1,518	EH	1,598	EH
K6H4	6K30X50	250,000	1500,000	DCON1	0,115	DCON3	1,892	DCON3
K6H4	6K30X50	450,000	1500,000	DCON1	0,115	DCON3	1,892	DCON3
K6H4	6K30X50	650,000	1500,000	DCON1	0,114	DCON3	1,891	DCON3
K6H5	6K30X50	350,000	1500,000	DCON1	2,096	EH	2,631	EH
K6H5	6K30X50	1550,000	1500,000	DCON1	2,096	EH	2,631	EH

[illegible]	[illegible]	[illegible]	[illegible]	[illegible]	[illegible]	[illegible]	[illegible]	[illegible]	[illegible]
K6H6	6K30X50	250,000	2106,845	DCON4	0,000	DCON1	1,707	DCON5	
K6H6	6K30X50	450,000	1747,486	DCON4	0,000	DCON1	1,707	DCON5	
[illegible]	[illegible]	[illegible]	[illegible]	[illegible]	[illegible]	[illegible]	[illegible]	[illegible]	
K6H7	6K30X50	250,000	1600,000	DCON1	0,934	DCON2	2,363	DCON2	
K6H7	6K30X50	1550,000	1500,000	DCON1	0,927	DCON2	2,373	DCON2	
K6H7	6K30X50	2350,000	1500,000	DCON5	0,931	DCON2	2,364	DCON2	
K6H8	6K30X50	250,000	1600,000	DCON1	0,786	DCON1	1,778	DCON1	
K6H8	6K30X50	1550,000	1500,000	DCON1	0,781	DCON1	1,790	DCON1	
K6H8	6K30X50	2950,000	1500,000	DCON1	0,786	DCON1	1,802	DCON1	
K6H9	6K30X50	250,000	1500,000	DCON1	0,000	DCON1	0,000	DCON1	
K6H9	6K30X50	370,000	1500,000	DCON1	0,000	DCON1	0,000	DCON1	
K6H9	6K30X50	490,000	1500,000	DCON1	0,000	DCON1	0,000	DCON1	
K6J1	6K30X50	250,000	1500,000	DCON1	2,908	DCON2	1,398	DCON6	
K6J1	6K30X50	1300,000	1500,000	DCON1	2,906	DCON2	1,397	DCON6	
K6J1	6K30X50	2350,000	1500,000	DCON1	2,907	DCON2	1,395	DCON6	
K6J2	6K30X50	350,000	1500,000	DCON1	2,042	EH	2,136	EH	
K6J2	6K30X50	1650,000	1500,000	DCON1	2,043	EH	2,136	EH	
K6J2	6K30X50	2950,000	1500,000	DCON1	2,047	EH	2,136	EH	
K6J3	6K30X50	350,000	1500,000	DCON1	1,518	EH	1,598	EH	
K6J3	6K30X50	2000,000	1500,000	DCON1	1,518	EH	1,598	EH	
K6J3	6K30X50	3650,000	1500,000	DCON1	1,518	EH	1,598	EH	
K6J4	6K30X50	250,000	1500,000	DCON1	0,047	DCON8	1,465	DCON5	
K6J4	6K30X50	450,000	1500,000	DCON1	0,046	DCON8	1,464	DCON5	
K6J4	6K30X50	650,000	1500,000	DCON1	0,046	DCON8	1,463	DCON5	
K6J5	6K30X50	350,000	1500,000	DCON1	1,973	EH	2,542	EH	
K6J5	6K30X50	1550,000	1500,000	DCON1	1,973	EH	2,542	EH	
K6J5	6K30X50	2750,000	2498,178	DCON1	1,973	EH	2,542	EH	
K6J6	6K30X50	250,000	2163,291	DCON3	0,000	DCON1	1,699	DCON5	
K6J6	6K30X50	450,000	1700,129	DCON3	0,000	DCON1	1,698	DCON5	
K6J6	6K30X50	650,000	1500,000	DCON1	0,000	DCON1	1,697	DCON5	
K6J7	6K30X50	350,000	1500,000	DCON1	0,925	DCON2	2,365	DCON2	
K6J7	6K30X50	1550,000	1500,000	DCON1	0,928	DCON2	2,376	DCON2	
K6J7	6K30X50	2750,000	1500,000	DCON1	0,930	DCON2	2,385	DCON2	
K6J8	6K30X50	200,000	1500,000	DCON1	0,786	DCON1	1,778	DCON1	
K6J8	6K30X50	1550,000	1500,000	DCON1	0,792	DCON1	1,790	DCON1	
K6J8	6K30X50	2950,000	1500,000	DCON1	0,796	DCON1	1,802	DCON1	
K6J9	6K30X50	250,000	1500,000	DCON1	0,000	DCON1	0,000	DCON1	
K6J9	6K30X50	370,000	1500,000	DCON1	0,000	DCON1	0,000	DCON1	
K6J9	6K30X50	490,000	1500,000	DCON1	0,000	DCON1	0,000	DCON1	
K1H10	1K50X50	150,000	2500,000	DCON1	0,000	DCON1	0,000	DCON1	
K1H10	1K50X50	930,000	2500,000	DCON1	0,000	DCON1	0,000	DCON1	
K1H10	1K50X50	490,000	2500,000	DCON1	0,000	DCON1	0,000	DCON1	
K1H11	1K50X50	250,000	2500,000	DCON1	3,986	EH	3,986	EH	
K1H11	1K50X50	1300,000	2500,000	DCON1	3,986	EH	3,986	EH	
K1H11	1K50X50	2350,000	2500,000	DCON1	3,986	EH	3,986	EH	
K1H12	1K50X50	350,000	2500,000	DCON1	3,276	EH	3,276	EH	
K1H12	1K50X50	1650,000	2500,000	DCON1	3,276	EH	3,276	EH	
K1H12	1K50X50	2950,000	2872,296	DCON7	3,276	EH	3,276	EH	
K1H13	1K50X50	350,000	4956,887	DCON3	4,159	EH	4,159	EH	
K1H13	1K50X50	2000,000	2500,000	DCON1	4,159	EH	4,159	EH	
K1H13	1K50X50	3650,000	4980,833	DCON3	4,159	EH	4,159	EH	
K1H14	1K50X50	350,000	3779,708	DCON3	3,216	EH	3,216	EH	
K1H14	1K50X50	2000,000	2500,000	DCON1	3,216	EH	3,216	EH	
K1H14	1K50X50	3650,000	3809,791	DCON3	3,216	EH	3,216	EH	
K1H15	1K50X50	350,000	2500,000	DCON1	2,793	DCON8	2,793	DCON8	
K1H15	1K50X50	2000,000	2500,000	DCON1	2,804	DCON8	2,804	DCON8	
K1H15	1K50X50	3650,000	2500,000	DCON1	2,785	DCON7	2,785	DCON7	
K1H16	1K50X50	250,000	2500,000	DCON1	2,558	DCON2	2,558	DCON2	
K1H16	1K50X50	1950,000	2500,000	DCON1	2,577	DCON2	2,577	DCON2	
K1H16	1K50X50	3650,000	2500,000	DCON1	2,596	DCON2	2,596	DCON2	
K1J10	1K50X50	150,000	2500,000	DCON1	0,000	DCON1	0,000	DCON1	
K1J10	1K50X50	320,000	2500,000	DCON1	0,000	DCON1	0,000	DCON1	
K1J10	1K50X50	490,000	2500,000	DCON1	0,000	DCON1	0,000	DCON1	
K1J11	1K50X50	250,000	2500,000	DCON1	3,986	EH	3,986	EH	
K1J11	1K50X50	1300,000	2500,000	DCON1	3,986	EH	3,986	EH	
K1J11	1K50X50	2350,000	2500,000	DCON1	3,986	EH	3,986	EH	
K1J12	1K50X50	350,000	2500,000	DCON1	3,947	EH	3,947	EH	

[illegible]	[illegible]	[illegible]	[illegible]	[illegible]	[illegible]	[illegible]	[illegible]	[illegible]	[illegible]
K1J12	1K50X60	3450,000	3029,743	DCON3	3,347	EH	3,347	EH	
K1J13	1K50X60	950,000	5388,836	DCON4	4,407	EH	4,402	EH	
[illegible]	[illegible]	[illegible]	[illegible]	[illegible]	[illegible]	[illegible]	[illegible]	[illegible]	[illegible]
K1J13	1K50X60	3650,000	5347,913	DCON4	4,407	EH	4,407	EH	
K1J14	1K50X60	950,000	3969,271	DCON4	3,306	EH	3,366	EH	
[illegible]	[illegible]	[illegible]	[illegible]	[illegible]	[illegible]	[illegible]	[illegible]	[illegible]	[illegible]
K1J14	1K50X60	3650,000	3917,365	DCON4	3,385	EH	3,365	EH	
K1J15	1K50X60	950,000	2500,000	DCON1	2,794	DCON2	2,794	DCON2	
[illegible]	[illegible]	[illegible]	[illegible]	[illegible]	[illegible]	[illegible]	[illegible]	[illegible]	[illegible]
K1J15	1K50X60	3650,000	2500,000	DCON1	2,785	DCON2	2,785	DCON2	
K1J16	1K50X60	950,000	2400,000	DCON1	2,548	DCON2	2,548	DCON2	
[illegible]	[illegible]	[illegible]	[illegible]	[illegible]	[illegible]	[illegible]	[illegible]	[illegible]	[illegible]
K1J16	1K50X60	3650,000	2400,000	DCON1	2,537	DCON1	2,537	DCON1	
K2A10	KB50X45	950,000	2250,000	DCON1	2,489	DCON1	2,489	DCON1	
[illegible]	[illegible]	[illegible]	[illegible]	[illegible]	[illegible]	[illegible]	[illegible]	[illegible]	[illegible]
K2A10	KB50X45	3650,000	2250,000	DCON1	2,521	DCON1	2,500	DCON1	
K2A11	KB50X45	200,000	2250,000	DCON1	2,586	DCON1	2,584	DCON1	
[illegible]	[illegible]	[illegible]	[illegible]	[illegible]	[illegible]	[illegible]	[illegible]	[illegible]	[illegible]
K2A11	KB50X45	2960,000	2250,000	DCON1	2,596	DCON1	2,574	DCON1	
K2A12	KB50X45	200,000	2250,000	DCON1	2,586	DCON1	2,865	DCON1	
[illegible]	[illegible]	[illegible]	[illegible]	[illegible]	[illegible]	[illegible]	[illegible]	[illegible]	[illegible]
K2A12	KB50X45	2960,000	2250,000	DCON1	2,627	DCON1	2,605	DCON1	
K2A13	KB50X45	950,000	2250,000	DCON1	0,000	DCON1	0,000	DCON1	
[illegible]	[illegible]	[illegible]	[illegible]	[illegible]	[illegible]	[illegible]	[illegible]	[illegible]	[illegible]
K2A13	KB50X45	490,000	2250,000	DCON1	0,000	DCON1	0,000	DCON1	
K2C10	KB50X45	950,000	2250,000	DCON1	2,500	EH	2,480	EH	
[illegible]	[illegible]	[illegible]	[illegible]	[illegible]	[illegible]	[illegible]	[illegible]	[illegible]	[illegible]
K2C10	KB50X45	3650,000	2250,000	DCON1	2,523	EH	2,502	EH	
K2C11	KB50X45	300,000	2250,000	DCON1	2,722	DCON2	2,699	DCON2	
[illegible]	[illegible]	[illegible]	[illegible]	[illegible]	[illegible]	[illegible]	[illegible]	[illegible]	[illegible]
K2C11	KB50X45	2860,000	2250,000	DCON1	2,757	DCON2	2,733	DCON2	
K2C12	KB50X45	250,000	2250,000	DCON1	3,825	EH	3,792	EH	
[illegible]	[illegible]	[illegible]	[illegible]	[illegible]	[illegible]	[illegible]	[illegible]	[illegible]	[illegible]
K2C12	KB50X45	2850,000	2250,000	DCON1	3,825	EH	3,792	EH	
K2C13	KB50X45	350,000	2250,000	DCON1	3,007	EH	2,980	EH	
[illegible]	[illegible]	[illegible]	[illegible]	[illegible]	[illegible]	[illegible]	[illegible]	[illegible]	[illegible]
K2C13	KB50X45	2950,000	2250,000	DCON1	3,007	EH	2,981	EH	
K2C14	KB50X45	350,000	2250,000	DCON1	2,303	EH	2,284	EH	
[illegible]	[illegible]	[illegible]	[illegible]	[illegible]	[illegible]	[illegible]	[illegible]	[illegible]	[illegible]
K2C14	KB50X45	3650,000	2250,000	DCON1	2,303	EH	2,284	EH	
K2C15	KB50X45	350,000	2250,000	DCON1	2,218	EH	2,200	EH	
[illegible]	[illegible]	[illegible]	[illegible]	[illegible]	[illegible]	[illegible]	[illegible]	[illegible]	[illegible]
K2C15	KB50X45	3650,000	2250,000	DCON1	2,218	EH	2,200	EH	
K2C16	KB50X45	350,000	2250,000	DCON1	2,503	DCON10	2,482	DCON10	
[illegible]	[illegible]	[illegible]	[illegible]	[illegible]	[illegible]	[illegible]	[illegible]	[illegible]	[illegible]
K2C16	KB50X45	3650,000	2250,000	DCON1	2,523	DCON10	2,502	DCON10	
K2C17	KB50X45	200,000	2250,000	DCON1	2,815	DCON2	2,791	DCON2	
[illegible]	[illegible]	[illegible]	[illegible]	[illegible]	[illegible]	[illegible]	[illegible]	[illegible]	[illegible]
K2C17	KB50X45	2960,000	2250,000	DCON1	2,850	DCON2	2,825	DCON2	
K2C18	KB50X45	250,000	2250,000	DCON1	0,000	DCON1	0,000	DCON1	
[illegible]	[illegible]	[illegible]	[illegible]	[illegible]	[illegible]	[illegible]	[illegible]	[illegible]	[illegible]
K2C18	KB50X45	490,000	2250,000	DCON1	0,000	DCON1	0,000	DCON1	
K2D10	KB50X45	350,000	2250,000	DCON1	2,492	EH	2,473	EH	
[illegible]	[illegible]	[illegible]	[illegible]	[illegible]	[illegible]	[illegible]	[illegible]	[illegible]	[illegible]
K2D10	KB50X45	3650,000	2250,000	DCON1	2,489	EH	2,473	EH	
K2D11	KB50X45	350,000	2250,000	DCON1	2,354	EH	2,333	EH	
[illegible]	[illegible]	[illegible]	[illegible]	[illegible]	[illegible]	[illegible]	[illegible]	[illegible]	[illegible]
K2D11	KB50X45	3650,000	2250,000	DCON1	2,354	EH	2,333	EH	
K2D12	KB50X45	350,000	2250,000	DCON1	2,213	EH	2,194	EH	
[illegible]	[illegible]	[illegible]	[illegible]	[illegible]	[illegible]	[illegible]	[illegible]	[illegible]	[illegible]
K2D12	KB50X45	3650,000	2250,000	DCON1	2,213	EH	2,194	EH	
K2D25	KB50X45	200,000	2250,000	DCON1	3,019	DCON2	2,994	DCON2	
[illegible]	[illegible]	[illegible]	[illegible]	[illegible]	[illegible]	[illegible]	[illegible]	[illegible]	[illegible]
K2D25	KB50X45	2960,000	2250,000	DCON1	3,006	DCON1	2,972	DCON1	
K2D27	KB50X45	250,000	2250,000	DCON1	0,000	DCON1	0,000	DCON1	
[illegible]	[illegible]	[illegible]	[illegible]	[illegible]	[illegible]	[illegible]	[illegible]	[illegible]	[illegible]
K2D27	KB50X45	490,000	2250,000	DCON1	0,000	DCON1	0,000	DCON1	

M2P10	MB50X45	960,000	2250,000	DCON1	2,339	BH	2,336	BH
M2P10	MB50X45	2000,000	2250,000	DCON1	2,339	BH	2,319	BH
M2P10	MB50X45	3650,000	2250,000	DCON1	2,339	BH	2,319	BH
M2P11	MB50X45	960,000	2250,000	DCON1	2,198	BH	2,175	BH
M2P11	MB50X45	2000,000	2250,000	DCON1	2,198	BH	2,175	BH
M2P11	MB50X45	3650,000	2250,000	DCON1	2,198	BH	2,175	BH
M2P12	MB50X45	960,000	2250,000	DCON1	2,096	DCON2	2,064	DCON2
M2P12	MB50X45	1950,000	2250,000	DCON1	2,205	DCON2	2,184	DCON2
M2P12	MB50X45	3650,000	2250,000	DCON1	2,221	DCON2	2,201	DCON2
M2Q10	MB50X45	960,000	2250,000	DCON1	2,348	BH	2,346	BH
M2Q10	MB50X45	2000,000	2250,000	DCON1	2,365	BH	2,344	BH
M2Q10	MB50X45	3650,000	2250,000	DCON1	2,365	BH	2,344	BH
M2Q11	MB50X45	960,000	2250,000	DCON1	2,168	BH	2,146	BH
M2Q11	MB50X45	2000,000	2250,000	DCON1	2,268	BH	2,248	BH
M2Q11	MB50X45	3650,000	2250,000	DCON1	2,268	BH	2,246	BH
M2Q12	MB50X45	960,000	2250,000	DCON1	2,179	DCON2	2,160	DCON2
M2Q12	MB50X45	1950,000	2250,000	DCON1	2,196	DCON2	2,177	DCON2
M2Q12	MB50X45	3650,000	2250,000	DCON1	2,213	DCON2	2,194	DCON2
M2R10	MB50X45	960,000	2250,000	DCON1	2,265	BH	2,246	BH
M2R10	MB50X45	2000,000	2250,000	DCON1	2,265	BH	2,246	BH
M2R10	MB50X45	3650,000	2250,000	DCON1	2,265	BH	2,246	BH
M2R11	MB50X45	960,000	2250,000	DCON1	2,540	DCON2	2,522	DCON2
M2R11	MB50X45	2000,000	2250,000	DCON1	2,548	DCON10	2,526	DCON10
M2R11	MB50X45	3650,000	2250,000	DCON1	2,159	BH	2,137	BH
M2R12	MB50X45	960,000	2250,000	DCON1	2,182	DCON2	2,164	DCON2
M2R12	MB50X45	1950,000	2250,000	DCON1	2,200	DCON2	2,181	DCON2
M2R12	MB50X45	3650,000	2250,000	DCON1	2,217	DCON2	2,198	DCON2
M2L10	MB50X45	960,000	2250,000	DCON1	2,486	BH	2,463	BH
M2L10	MB50X45	2000,000	2250,000	DCON1	2,485	BH	2,463	BH
M2L10	MB50X45	3650,000	2250,000	DCON1	2,485	BH	2,463	BH
M2L11	MB50X45	960,000	2250,000	DCON1	2,339	BH	2,319	BH
M2L11	MB50X45	2000,000	2250,000	DCON1	2,339	BH	2,319	BH
M2L11	MB50X45	3650,000	2250,000	DCON1	2,339	BH	2,319	BH
M2L12	MB50X45	960,000	2250,000	DCON1	2,194	BH	2,175	BH
M2L12	MB50X45	2000,000	2250,000	DCON1	2,194	BH	2,175	BH
M2L12	MB50X45	3650,000	2250,000	DCON1	2,194	BH	2,175	BH
M2L13	MB50X45	960,000	2250,000	DCON1	2,284	DCON2	2,264	DCON2
M2L13	MB50X45	1950,000	2250,000	DCON1	2,301	DCON2	2,281	DCON2
M2L13	MB50X45	3650,000	2250,000	DCON1	2,319	DCON2	2,298	DCON2
M2M10	MB50X45	960,000	2250,000	DCON1	2,499	BH	2,479	BH
M2M10	MB50X45	2000,000	2250,000	DCON1	2,499	BH	2,479	BH
M2M10	MB50X45	3650,000	2250,000	DCON1	2,499	BH	2,479	BH
M2N11	MB50X45	960,000	2250,000	DCON1	2,360	BH	2,340	BH
M2N11	MB50X45	2000,000	2250,000	DCON1	2,360	BH	2,340	BH
M2N11	MB50X45	3650,000	2250,000	DCON1	2,360	BH	2,340	BH
M2N12	MB50X45	960,000	2250,000	DCON1	2,217	BH	2,198	BH
M2N12	MB50X45	2000,000	2250,000	DCON1	2,217	BH	2,198	BH
M2N12	MB50X45	3650,000	2250,000	DCON1	2,217	BH	2,198	BH
M2N13	MB50X45	960,000	2250,000	DCON1	2,017	DCON2	2,000	DCON2
M2N13	MB50X45	1950,000	2250,000	DCON1	2,983	DCON1	2,960	DCON1
M2N13	MB50X45	3650,000	2250,000	DCON1	2,999	DCON1	2,976	DCON1
M2N14	MB50X45	960,000	2250,000	DCON1	0,000	DCON1	0,000	DCON1
M2N14	MB50X45	970,000	2250,000	DCON1	0,000	DCON1	0,000	DCON1
M2N14	MB50X45	490,000	2250,000	DCON1	0,000	DCON1	0,000	DCON1
M2O10	MB50X45	960,000	2250,000	DCON1	2,510	BH	2,490	BH
M2O10	MB50X45	2000,000	2250,000	DCON1	2,522	BH	2,501	BH
M2O10	MB50X45	3650,000	2250,000	DCON1	2,533	BH	2,512	BH
M2O11	MB50X45	960,000	2250,000	DCON1	2,717	DCON2	2,694	DCON2
M2O11	MB50X45	1950,000	2250,000	DCON1	2,734	DCON2	2,711	DCON2
M2O11	MB50X45	2960,000	2250,000	DCON1	2,751	DCON2	2,728	DCON2
M2O12	MB50X45	960,000	2250,000	DCON1	3,965	BH	3,932	BH
M2O12	MB50X45	1400,000	2250,000	DCON1	3,965	BH	3,932	BH
M2O12	MB50X45	2490,000	2250,000	DCON1	3,965	BH	3,932	BH
M2O13	MB50X45	960,000	2250,000	DCON1	3,118	BH	3,090	BH
M2O13	MB50X45	1650,000	2250,000	DCON1	3,118	BH	3,090	BH
M2O13	MB50X45	2560,000	2250,000	DCON1	3,118	BH	3,090	BH
M2O14	MB50X45	960,000	2250,000	DCON1	2,381	BH	2,360	BH
M2O14	MB50X45	2000,000	2250,000	DCON1	2,381	BH	2,360	BH
M2O14	MB50X45	3650,000	2250,000	DCON1	2,381	BH	2,360	BH

K2015	KB50X45	350,000	2250,000	DCON1	0,772	BH	0,752	BH
K2015	KB50X45	2030,000	2250,000	DCON1	0,872	BH	0,856	BH
K2015	KB50X45	3650,000	2250,000	DCON1	0,972	BH	0,952	BH
K2016	KB50X45	350,000	2250,000	DCON1	0,164	BH	0,148	BH
K2016	KB50X45	2000,000	2250,000	DCON1	0,164	BH	0,148	BH
K2016	KB50X45	3650,000	2250,000	DCON1	0,164	BH	0,148	BH
K2017	KB50X45	900,000	2250,000	DCON1	0,000	DCON2	0,000	DCON2
K2017	KB50X45	1590,000	2250,000	DCON1	2,325	DCON2	0,000	DCON2
K2017	KB50X45	2960,000	2250,000	DCON1	2,343	DCON2	2,317	DCON2
K2018	KB50X45	350,000	2250,000	DCON1	0,000	DCON1	0,000	DCON1
K2018	KB50X45	800,000	2250,000	DCON2	0,000	DCON1	0,000	DCON1
K2018	KB50X45	490,000	2250,000	DCON1	0,000	DCON1	0,000	DCON1
K2P10	KB50X45	350,000	2250,000	DCON1	0,455	DCON10	0,435	DCON10
K2P10	KB50X45	2000,000	2250,000	DCON1	0,469	DCON10	0,447	DCON10
K2P10	KB50X45	3650,000	2250,000	DCON1	0,491	DCON10	0,460	DCON10
K2P11	KB50X45	350,000	2250,000	DCON1	2,617	DCON2	2,495	DCON2
K2P11	KB50X45	2000,000	2250,000	DCON1	2,526	DCON2	2,609	DCON2
K2P11	KB50X45	3650,000	2250,000	DCON1	2,640	DCON2	2,518	DCON2
K2P12	KB50X45	900,000	2250,000	DCON1	2,639	DCON1	2,612	DCON1
K2P12	KB50X45	1590,000	2250,000	DCON1	2,659	DCON1	2,637	DCON1
K2P12	KB50X45	2960,000	2250,000	DCON1	2,680	DCON1	2,657	DCON1
K2P13	KB50X45	350,000	2250,000	DCON1	0,000	DCON1	0,000	DCON1
K2P13	KB50X45	870,000	2250,000	DCON1	0,000	DCON1	0,000	DCON1
K2P13	KB50X45	490,000	2250,000	DCON1	0,000	DCON1	0,000	DCON1
K3A10	3KB45X45	350,000	2025,000	DCON1	2,148	DCON10	2,148	DCON10
K3A10	3KB45X45	2000,000	2025,000	DCON1	2,145	DCON4	2,145	DCON4
K3A10	3KB45X45	3750,000	2025,000	DCON1	2,156	DCON4	2,156	DCON4
K3A11	3KB45X45	900,000	2025,000	DCON1	2,217	DCON1	2,210	DCON1
K3A11	3KB45X45	1725,000	2025,000	DCON1	2,235	DCON1	2,235	DCON1
K3A11	3KB45X45	3250,000	2025,000	DCON1	2,253	DCON1	2,253	DCON1
K3A12	3KB45X45	900,000	2025,000	DCON1	2,568	DCON1	2,568	DCON1
K3A12	3KB45X45	1405,000	2025,000	DCON1	2,549	DCON1	2,543	DCON1
K3A12	3KB45X45	2610,000	2025,000	DCON1	2,591	DCON1	2,531	DCON1
K5B10	K30X25	350,000	750,000	DCON1	0,806	BH	0,802	BH
K5B10	K30X25	2000,000	750,000	DCON1	0,815	DCON8	0,792	DCON8
K5B10	K30X25	3750,000	750,000	DCON1	0,819	DCON8	0,796	DCON8
K5B11	K30X25	900,000	750,000	DCON1	0,920	DCON1	0,902	DCON1
K5B11	K30X25	1630,000	750,000	DCON1	0,926	DCON1	0,907	DCON1
K5B11	K30X25	3060,000	750,000	DCON1	0,932	DCON1	0,913	DCON1
K5B12	K30X25	350,000	750,000	DCON1	0,753	DCON2	0,738	DCON2
K5B12	K30X25	2000,000	750,000	DCON1	0,758	DCON2	0,743	DCON2
K5B12	K30X25	3750,000	750,000	DCON1	0,764	DCON2	0,747	DCON2
K5J17	K30X25	900,000	750,000	DCON1	1,181	BH	1,154	BH
K5J17	K30X25	1350,000	750,000	DCON1	1,181	BH	1,154	BH
K5J17	K30X25	2500,000	750,000	DCON1	1,181	BH	1,154	BH
K5J18	K30X25	900,000	750,000	DCON10	0,955	BH	0,933	BH
K5J18	K30X25	1650,000	750,000	DCON1	0,955	BH	0,933	BH
K5J18	K30X25	3100,000	750,000	DCON1	0,955	BH	0,933	BH
K5J19	K30X25	350,000	750,000	DCON1	0,751	BH	0,734	BH
K5J19	K30X25	2025,000	750,000	DCON1	0,751	BH	0,736	BH
K5J19	K30X25	3800,000	750,000	DCON1	0,765	DCON10	0,739	DCON10
K5J20	K30X25	350,000	750,000	DCON1	0,807	DCON10	0,785	DCON10
K5J20	K30X25	2000,000	750,000	DCON1	0,811	DCON10	0,789	DCON10
K5J20	K30X25	3750,000	750,000	DCON1	0,815	DCON10	0,792	DCON10
K5J21	K30X25	350,000	750,000	DCON1	0,818	DCON6	0,795	DCON6
K5J21	K30X25	3000,000	750,000	DCON1	0,823	DCON6	0,799	DCON6
K5J21	K30X25	3750,000	750,000	DCON1	0,799	BH	0,776	BH
K5J22	K30X25	350,000	750,000	DCON1	0,747	DCON2	0,730	DCON2
K5J22	K30X25	2000,000	750,000	DCON1	0,772	DCON2	0,755	DCON2
K5J22	K30X25	3750,000	750,000	DCON1	0,777	DCON2	0,759	DCON2

ELEM ID	SECTION ID	STATION ID	REQUIRED REINFORCING TOP	COMBO	BOTTOM	COMBO	SHEAR	COMBO
1B1	BI30X60	225,000	158,164	DCON1	78,819	DCON1	0,112	EH
1B1	BI30X60	3600,000	88,340	DCON1	96,926	DCON1	0,112	EH
1B1	BI30X60	6975,000	158,164	DCON1	78,819	DCON1	0,112	EH
1B2	BI30X60	0,000	78,810	DCON1	16,643	DCON1	0,080	EH
1B2	BI30X60	2887,500	26,588	DCON1	65,247	DCON1	0,080	EH
1B2	BI30X60	4775,000	106,719	DCON1	53,237	DCON1	0,080	EH
1B3	BI30X60	0,000	35,310	DCON1	16,640	DCON1	0,080	EH
1B3	BI30X60	1887,500	24,588	DCON1	45,247	DCON1	0,080	EH
1B3	BI30X60	4775,000	106,719	DCON1	53,237	DCON1	0,080	EH
1B4	BI30X60	275,000	57,112	DCON1	29,571	DCON1	0,066	EH
1B4	BI30X60	2250,000	14,377	DCON1	99,979	DCON1	0,065	EH
1B4	BI30X60	4275,000	57,212	DCON1	28,571	DCON1	0,066	EH
1B5	BI30X60	225,000	57,212	DCON1	28,571	DCON1	0,066	EH
1B5	BI30X60	2250,000	14,377	DCON1	99,979	DCON1	0,065	EH
1B5	BI30X60	4275,000	57,212	DCON1	28,571	DCON1	0,066	EH
1B6	BI30X60	225,000	57,212	DCON1	28,571	DCON1	0,066	EH
1B6	BI30X60	2250,000	14,377	DCON1	99,979	DCON1	0,065	EH
1B6	BI30X60	4275,000	57,212	DCON1	28,571	DCON1	0,066	EH
1B7	BI30X60	250,000	54,820	DCON1	27,378	DCON1	0,065	EH
1B7	BI30X60	2250,000	14,377	DCON1	99,975	DCON1	0,065	EH
1B7	BI30X60	4275,000	57,212	DCON1	28,571	DCON1	0,065	EH
1B8	BI30X60	0,000	0,000	DCON1	31,491	DCON1	0,140	EH
1B8	BI30X60	375,000	25,262	DCON1	22,663	DCON1	0,140	EH
1B8	BI30X60	750,000	90,920	DCON1	45,371	DCON1	0,140	EH
1B9	BI30X60	325,000	71,206	DCON1	35,549	DCON1	0,714	DCON10
1B9	BI30X60	1862,500	17,761	DCON1	41,884	DCON1	0,139	DCON10
1B9	BI30X60	3500,000	0,000	DCON1	27,807	DCON1	0,156	DCON10
1C1	B25X40	250,000	9,600	DCON1	4,799	DCON1	0,028	EH
1C1	B25X40	1900,000	3,450	DCON1	10,385	DCON1	0,028	EH
1C1	B25X40	2350,000	13,811	DCON1	6,902	DCON1	0,028	EH
1C2	B25X40	250,000	9,600	DCON1	4,799	DCON1	0,028	EH
1C2	B25X40	1900,000	3,450	DCON1	10,385	DCON1	0,028	EH
1C2	B25X40	2350,000	13,811	DCON1	6,902	DCON1	0,028	EH
1C3	B25X40	250,000	9,600	DCON1	4,799	DCON1	0,028	EH
1C3	B25X40	1900,000	3,450	DCON1	10,385	DCON1	0,028	EH
1C3	B25X40	2350,000	13,811	DCON1	6,902	DCON1	0,028	EH
1C4	B25X40	250,000	9,600	DCON1	4,799	DCON1	0,028	EH
1C4	B25X40	1900,000	3,450	DCON1	10,385	DCON1	0,028	EH
1C4	B25X40	2350,000	13,811	DCON1	6,902	DCON1	0,028	EH
1C5	B25X40	250,000	12,733	DCON1	6,364	DCON1	0,032	EH
1C5	B25X40	1425,000	4,358	DCON1	12,578	DCON1	0,032	EH
1C5	B25X40	2600,000	17,448	DCON1	8,719	DCON1	0,032	EH
1C6	B25X40	150,000	17,448	DCON1	8,719	DCON1	0,033	EH
1C6	B25X40	1325,000	4,358	DCON1	12,578	DCON1	0,033	EH
1C6	B25X40	2600,000	17,448	DCON1	8,719	DCON1	0,033	EH
1C7	B25X40	250,000	12,733	DCON1	6,364	DCON1	0,032	EH
1C7	B25X40	1425,000	4,358	DCON1	12,578	DCON1	0,032	EH
1C7	B25X40	2600,000	17,448	DCON1	8,719	DCON1	0,032	EH
1C8	B25X40	150,000	17,448	DCON1	8,719	DCON1	0,032	EH
1C8	B25X40	1325,000	4,358	DCON1	12,578	DCON1	0,032	EH
1C8	B25X40	2600,000	12,733	DCON1	6,364	DCON1	0,032	EH
1C9	B25X40	150,000	17,448	DCON1	8,719	DCON1	0,032	EH
1C9	B25X40	1325,000	4,358	DCON1	12,578	DCON1	0,032	EH
1C9	B25X40	2500,000	12,733	DCON1	6,364	DCON1	0,032	EH
2A1	BI45X70	250,000	1011,807	DCON5	1006,666	DCON5	1,884	DCON2
2A1	BI45X70	1625,000	387,857	DCON5	658,126	DCON5	1,647	DCON2
2A1	BI45X70	3000,000	0,000	DCON1	304,765	DCON2	1,429	DCON2
2A2	BI45X70	250,000	1955,329	DCON5	1003,749	DCON2	2,390	EH
2A2	BI45X70	1625,000	803,397	DCON5	496,720	DCON2	2,174	EH
2A2	BI45X70	3000,000	0,000	DCON1	1053,448	DCON5	1,987	EH
2A3	BI45X70	250,000	1184,049	DCON5	1044,141	DCON5	2,582	EH
2A3	BI45X70	1625,000	408,236	DCON5	733,268	DCON5	2,365	EH
2A3	BI45X70	3000,000	0,000	DCON1	1230,823	DCON5	2,179	EH
2A4	BI45X70	250,000	1987,929	DCON5	1011,143	DCON5	2,360	EH
2A4	BI45X70	1625,000	859,691	DCON5	759,520	DCON5	2,134	EH
2A4	BI45X70	3000,000	0,000	DCON1	1142,436	DCON5	1,958	EH

2A5	BI45X70	650,000	1150,176	DCON6	1011,148	DCON5	1,447	DCON2
2A5	BI45X70	1625,000	354,366	DCON6	809,778	DCON5	2,093	DCON2
2A5	BI45X70	9000,000	0,001	DCON1	304,567	DCON2	1,819	DCON1
2A6	BI45X70	650,000	1481,380	DCON6	1011,148	DCON5	6,2A7	DCON2
2A6	BI45X70	1612,500	974,407	DCON6	907,301	DCON2	4,896	DCON1
2A6	BI45X70	8000,000	0,300	DCON1	1011,148	DCON2	4,591	DCON2
2A7	BI45X70	650,000	1187,079	DCON7	1011,148	DCON6	2,458	DCON2
2A7	BI45X70	1618,000	559,164	DCON2	982,768	DCON1	2,896	DCON7
2A7	BI45X70	8000,000	0,060	DCON1	704,581	DCON2	1,732	DCON1
2A8	BI45X70	650,000	1046,397	DCON6	1011,148	DCON6	1,864	EM
2A8	BI45X70	1625,000	966,705	DCON6	787,805	DCON5	1,148	EM
2A8	BI45X70	8000,000	0,000	DCON1	1145,821	DCON4	1,961	EM
2A9	BI45X70	650,000	1147,451	DCON6	1050,513	DCON6	2,560	EM
2A9	BI45X70	1625,000	916,069	DCON5	704,989	DCON5	0,372	EM
2A9	BI45X70	8000,000	0,000	DCON1	1236,110	DCON5	1,186	EM
2B1	BI30X50	650,000	896,680	DCON5	595,144	DCON5	0,796	DCON1
2B1	BI30X50	3500,000	225,143	DCON3	225,143	DCON3	0,573	DCON2
2B1	BI30X50	6775,000	711,740	DCON4	524,224	DCON7	0,805	DCON1
2B2	BI30X50	0,000	359,767	DCON5	345,505	DCON5	0,678	DCON1
2B2	BI30X50	2387,500	176,105	DCON5	170,408	DCON5	0,550	DCON1
2B2	BI30X50	4775,000	541,029	DCON4	474,147	DCON5	0,720	DCON1
2B3	BI30X50	0,000	358,745	DCON5	348,817	DCON5	0,675	DCON1
2B3	BI30X50	2387,500	177,420	DCON5	170,550	DCON5	0,562	DCON1
2B3	BI30X50	4775,000	545,171	DCON5	474,147	DCON5	0,721	DCON1
2B4	BI30X50	725,000	980,083	DCON3	591,160	DCON3	1,848	DCON2
2B4	BI30X50	2250,000	297,961	DCON2	245,693	DCON2	1,175	DCON1
2B4	BI30X50	4275,000	1013,370	DCON4	683,254	DCON7	1,896	DCON2
2B5	BI30X50	725,000	879,476	DCON3	583,970	DCON3	1,764	DCON1
2B5	BI30X50	2250,000	281,915	DCON3	235,731	DCON2	1,081	EM
2B5	BI30X50	4275,000	877,189	DCON4	590,325	DCON7	1,758	DCON1
2B6	BI30X50	725,000	861,066	DCON3	595,140	DCON3	1,758	DCON2
2B6	BI30X50	2250,000	276,859	DCON3	234,207	DCON2	1,062	DCON2
2B6	BI30X50	4275,000	836,135	DCON4	563,444	DCON7	1,706	DCON2
2B7	BI30X50	725,000	904,543	DCON3	599,640	DCON3	1,800	DCON7
2B7	BI30X50	2262,500	298,730	DCON3	298,730	DCON3	1,126	DCON2
2B7	BI30X50	4275,000	918,586	DCON4	548,501	DCON7	1,845	DCON2
2B8	BI30X50	0,000	474,147	DCON4	474,147	DCON3	1,648	DCON1
2B8	BI30X50	375,000	613,158	DCON4	551,475	DCON7	1,946	DCON1
2B8	BI30X50	750,000	846,961	DCON4	627,854	DCON7	1,808	DCON1
2B9	BI30X50	725,000	873,019	DCON3	579,765	DCON3	1,818	DCON1
2B9	BI30X50	1862,500	279,868	DCON3	279,869	DCON3	1,416	DCON1
2B9	BI30X50	3500,000	474,147	DCON4	518,940	DCON3	1,531	DCON1
2C1	B25X40	250,000	350,707	DCON4	311,148	DCON4	1,085	DCON1
2C1	B25X40	1300,000	114,189	DCON5	114,189	DCON5	1,035	DCON2
2C1	B25X40	2350,000	311,148	DCON6	323,737	DCON5	0,981	DCON2
2C2	B25X40	250,000	542,447	DCON5	311,148	DCON5	1,511	DCON2
2C2	B25X40	1300,000	134,552	DCON2	174,270	DCON5	1,457	DCON2
2C2	B25X40	2350,000	325,541	DCON10	330,213	DCON5	1,403	DCON2
2C3	B25X40	250,000	562,403	DCON5	311,148	DCON5	1,543	DCON2
2C3	B25X40	1300,000	134,138	DCON2	177,345	DCON5	1,489	DCON2
2C3	B25X40	2350,000	331,282	DCON10	340,337	DCON5	1,434	DCON2
2C4	B25X40	250,000	364,040	DCON5	311,148	DCON6	1,193	DCON1
2C4	B25X40	1300,000	118,429	DCON5	118,429	DCON5	1,074	DCON2
2C4	B25X40	2350,000	317,611	DCON10	337,954	DCON5	1,020	DCON2
2C5	B25X40	0,000	396,395	DCON3	396,888	DCON3	1,085	EM
2C5	B25X40	2250,000	206,029	DCON2	311,148	DCON2	0,770	EM
2C5	B25X40	4600,000	311,490	DCON4	390,348	DCON4	1,247	EM
2C6	B25X40	0,000	446,841	DCON3	279,988	DCON2	0,929	DCON10
2C6	B25X40	2250,000	148,691	DCON2	311,148	DCON2	0,439	DCON10
2C6	B25X40	4600,000	406,877	DCON4	240,541	DCON2	0,905	DCON10
2C7	B25X40	0,000	894,918	DCON5	280,971	DCON2	0,901	DCON10
2C7	B25X40	2250,000	141,953	DCON2	311,148	DCON2	0,585	DCON10
2C7	B25X40	4500,000	476,387	DCON4	286,715	DCON2	0,934	DCON10
2C8	B25X40	0,000	837,744	DCON3	444,482	DCON3	1,366	EM
2C8	B25X40	2250,000	254,558	DCON2	277,344	DCON2	0,868	EM
2C8	B25X40	4500,000	311,149	DCON4	194,715	DCON4	1,042	EM
2C9	B25X40	0,000	935,765	DCON4	447,870	DCON4	1,461	EM
2C9	B25X40	2250,000	259,176	DCON2	311,148	DCON2	0,884	EM

3A1	BI45X70	250,000	1360,832	DC0N4	1011,143	DC0N5	2,360	DC0N2
3A1	BI45X70	1625,000	431,475	DC0N6	993,595	DC0N5	2,171	DC0N2
3A2	BI45X70	250,000	2227,935	DC0N6	1079,716	DC0N6	5,713	DC0N2
3A2	BI45X70	1625,000	1011,143	DC0N6	757,838	DC0N5	5,381	DC0N2
3A3	BI45X70	250,000	2450,657	DC0N6	1168,809	DC0N6	6,324	DC0N2
3A3	BI45X70	1625,000	1011,143	DC0N6	946,607	DC0N5	5,882	DC0N2
3A4	BI45X70	250,000	2468,384	DC0N6	1134,827	DC0N6	6,610	DC0N2
3A4	BI45X70	1625,000	1011,143	DC0N6	1011,143	DC0N5	6,102	DC0N2
3A5	BI45X70	250,000	1322,669	DC0N6	1255,045	DC0N5	2,814	DC0N2
3A5	BI45X70	1625,000	695,082	DC0N10	1011,143	DC0N5	2,307	DC0N2
3A6	BI45X70	0,000	0,000	DC0N1	1011,143	DC0N2	3,965	DC0N2
3A6	BI45X70	1387,500	479,099	DC0N2	473,095	DC0N2	4,270	DC0N2
3A7	BI45X70	250,000	1332,271	DC0N5	1268,723	DC0N5	1,881	DC0N2
3A7	BI45X70	1625,000	642,160	DC0N10	1011,143	DC0N5	2,324	DC0N2
3A8	BI45X70	250,000	3470,654	DC0N6	1191,688	DC0N6	6,837	DC0N2
3A8	BI45X70	1625,000	1011,143	DC0N6	1011,143	DC0N5	6,129	DC0N2
3A9	BI45X70	250,000	2501,782	DC0N6	1206,112	DC0N6	6,409	DC0N2
3A9	BI45X70	1625,000	1011,143	DC0N6	960,539	DC0N6	6,047	DC0N2
3B1	BI30X50	225,000	1241,815	DC0N4	615,391	DC0N7	2,359	DC0N2
3B1	BI30X50	1862,500	391,170	DC0N4	538,589	DC0N3	2,035	DC0N2
3B2	BI30X50	226,000	1218,875	DC0N3	632,128	DC0N8	2,326	DC0N2
3B2	BI30X50	1862,500	384,971	DC0N3	538,770	DC0N4	2,002	DC0N2
3B3	BI30X50	0,000	474,147	DC0N6	285,130	DC0N5	1,157	DC0N2
3B3	BI30X50	2387,500	173,655	DC0N5	465,367	DC0N5	0,701	DC0N2
3B4	BI30X50	0,000	132,344	DC0N6	261,191	DC0N5	0,984	EH
3B4	BI30X50	2387,500	300,262	DC0N2	315,096	DC0N1	0,954	EH
3B5	BI30X50	0,000	474,147	DC0N5	285,145	DC0N5	1,196	DC0N2
3B5	BI30X50	2387,500	173,796	DC0N5	465,828	DC0N5	0,700	DC0N2
3B6	BI30X50	225,000	1077,326	DC0N3	603,497	DC0N8	2,170	DC0N2
3B6	BI30X50	2250,000	341,051	DC0N3	399,194	DC0N4	1,511	DC0N2
3B7	BI30X50	226,000	1075,339	DC0N3	737,297	DC0N8	2,021	DC0N2
3B7	BI30X50	2250,000	341,452	DC0N3	341,451	DC0N3	1,329	DC0N1
3B8	BI30X50	225,000	1080,110	DC0N3	734,867	DC0N8	2,069	DC0N2
3B8	BI30X50	2250,000	342,989	DC0N3	342,089	DC0N3	1,330	DC0N2
3B9	BI30X50	250,000	1259,365	DC0N3	890,240	DC0N8	2,209	DC0N2
3B9	BI30X50	2262,500	399,490	DC0N3	399,490	DC0N3	1,486	DC0N2
3E1	B15X20	0,000	271,369	DC0N1	129,954	DC0N1	0,603	DC0N1
3E1	B15X20	1500,000	84,980	DC0N1	104,941	DC0N1	0,340	EH
3E2	B15X20	0,000	270,585	DC0N1	129,466	DC0N1	0,602	DC0N1
3E2	B15X20	1500,000	84,568	DC0N1	104,389	DC0N1	0,340	EH
4A1	BI45X70	250,000	1362,712	DC0N5	998,622	DC0N5	2,493	DC0N2
4A1	BI45X70	1625,000	410,064	DC0N5	787,227	DC0N5	2,250	DC0N2
4A2	BI45X70	250,000	2247,516	DC0N5	1087,867	DC0N5	2,715	DC0N10
4A2	BI45X70	1625,000	649,567	DC0N6	815,814	DC0N5	2,411	DC0N10
4A3	BI45X70	250,000	2445,508	DC0N5	1190,027	DC0N6	2,918	DC0N10

4A2	BI45X70	1625,000	937,190	DC0N5	1011,140	DC0N5	2,614	DC0N10
4A3	BI45X70	3000,000	0,000	DC0N1	1590,300	DC0N5	2,337	DC0N10
4A4	BI45X70	250,000	2058,942	DC0N5	1011,140	DC0N5	2,422	EM
4A4	BI45X70	1625,000	896,083	DC0N5	1011,140	DC0N5	2,209	EM
4A4	BI45X70	3000,000	0,000	DC0N1	1582,814	DC0N5	2,020	EM
4A5	BI45X70	250,000	965,450	DC0N5	1011,140	DC0N5	1,984	DC0N2
4A5	BI45X70	1625,000	948,746	DC0N10	849,089	DC0N5	1,791	DC0N2
4A5	BI45X70	3000,000	0,000	DC0N1	957,096	DC0N2	1,709	DC0N1
4A6	BI45X70	250,000	949,880	DC0N6	1011,140	DC0N5	1,981	DC0N2
4A6	BI45X70	1625,000	971,115	DC0N10	851,868	DC0N5	1,817	DC0N2
4A6	BI45X70	3000,000	0,000	DC0N1	954,714	DC0N2	1,710	DC0N1
4A7	BI45X70	250,000	2066,384	DC0N5	1011,140	DC0N5	2,432	EM
4A7	BI45X70	1625,000	883,936	DC0N5	1011,140	DC0N5	2,217	EM
4A7	BI45X70	3000,000	0,000	DC0N1	1330,138	DC0N5	2,030	EM
4A8	BI45X70	250,000	2438,688	DC0N6	1174,542	DC0N6	2,882	DC0N10
4A8	BI45X70	1625,000	838,151	DC0N4	1011,140	DC0N5	2,628	DC0N10
4A8	BI45X70	3000,000	0,000	DC0N1	1538,092	DC0N5	2,301	DC0N10
4A9	BI45X70	250,000	2003,131	DC0N6	1011,140	DC0N6	2,349	EM
4A9	BI45X70	1625,000	855,585	DC0N5	865,404	DC0N5	2,133	EM
4A9	BI45X70	3000,000	0,000	DC0N1	1160,042	DC0N5	1,947	EM
4B1	B30X50	150,000	530,815	DC0N3	342,161	DC0N3	1,072	DC0N1
4B1	B30X50	2250,000	172,765	DC0N3	170,769	DC0N3	0,846	DC0N1
4B1	B30X50	4350,000	605,980	DC0N4	300,566	DC0N3	1,089	DC0N2
4B2	B30X50	150,000	535,308	DC0N4	351,255	DC0N4	1,076	DC0N1
4B2	B30X50	2250,000	194,805	DC0N3	194,805	DC0N3	0,699	DC0N1
4B2	B30X50	4350,000	600,082	DC0N3	392,970	DC0N3	1,091	DC0N2
4B3	B30X50	1200,000	288,777	DC0N5	194,968	DC0N5	1,593	DC0N1
4B3	B30X50	2250,000	600,593	DC0N5	395,301	DC0N5	1,587	DC0N2
4B4	B30X50	150,000	649,719	DC0N6	424,816	DC0N6	1,902	DC0N1
4B4	B30X50	1200,000	438,288	DC0N2	252,837	DC0N5	1,827	DC0N1
4B4	B30X50	2250,000	785,492	DC0N5	474,147	DC0N5	1,764	EM
4B5	B30X50	150,000	659,384	DC0N6	431,005	DC0N6	1,916	DC0N1
4B5	B30X50	1200,000	372,208	DC0N2	206,141	DC0N5	1,842	DC0N1
4B6	B30X50	150,000	579,162	DC0N6	373,512	DC0N6	1,744	DC0N1
4B6	B30X50	1200,000	189,044	DC0N5	207,300	DC0N5	1,607	DC0N1
4B6	B30X50	2250,000	639,720	DC0N5	418,411	DC0N5	1,685	DC0N2
4B7	BI30X50	225,000	1088,512	DC0N4	646,008	DC0N7	0,503	DC0N4
4B7	BI30X50	612,500	738,057	DC0N4	625,298	DC0N7	0,416	DC0N4
4B7	BI30X50	1000,000	474,147	DC0N4	601,406	DC0N3	0,313	DC0N4
4B8	BI30X50	225,000	1002,908	DC0N3	644,291	DC0N3	2,227	DC0N3
4B8	BI30X50	1862,500	619,560	DC0N3	393,906	DC0N4	1,666	DC0N1
4B8	BI30X50	3500,000	474,147	DC0N4	619,496	DC0N3	1,901	DC0N2
4B9	BI30X50	225,000	953,959	DC0N3	649,172	DC0N3	1,894	DC0N2
4B9	BI30X50	2250,000	304,658	DC0N3	323,599	DC0N4	1,140	DC0N2
4B9	BI30X50	4275,000	1016,822	DC0N4	502,810	DC0N7	1,964	DC0N2
4D1	B20X50	0,000	75,294	DC0N4	36,530	DC0N4	0,884	DC0N1
4D1	B20X50	500,000	127,357	DC0N4	57,470	DC0N4	1,081	DC0N1
4D1	B20X50	1000,000	232,469	DC0N4	118,369	DC0N4	1,278	DC0N1
4D2	B20X50	0,000	302,949	DC0N3	210,276	DC0N3	0,501	DC0N1
4D2	B20X50	2250,000	105,414	DC0N3	276,541	DC0N1	0,370	EH
4D2	B20X50	4500,000	384,865	DC0N4	219,990	DC0N4	0,434	DC0N1
4D3	B20X50	0,000	225,575	DC0N3	111,800	DC0N3	1,247	DC0N1
4D3	B20X50	500,000	117,596	DC0N3	55,710	DC0N3	1,050	DC0N1
4D3	B20X50	1000,000	66,803	DC0N1	33,330	DC0N1	0,853	DC0N1
4D4	B20X50	0,000	231,006	DC0N4	114,644	DC0N4	1,281	DC0N1
4D4	B20X50	500,000	120,164	DC0N4	57,112	DC0N4	1,083	DC0N1
4D4	B20X50	1000,000	65,821	DC0N1	32,840	DC0N1	0,885	DC0N1
4D5	B20X50	0,000	306,996	DC0N4	214,890	DC0N4	0,505	DC0N1
4D5	B20X50	2250,000	108,920	DC0N3	275,162	DC0N1	0,370	EH
4D5	B20X50	4500,000	382,055	DC0N3	218,172	DC0N3	0,490	DC0N1
4D6	B20X50	0,000	72,417	DC0N3	35,108	DC0N3	0,878	DC0N1
4D6	B20X50	500,000	126,417	DC0N3	57,208	DC0N3	1,075	DC0N1
4D6	B20X50	1000,000	231,399	DC0N3	114,838	DC0N3	1,272	DC0N1
4D7	B20X50	0,000	141,949	DC0N1	80,554	DC0N1	0,454	DC0N1
4D7	B20X50	500,000	80,931	DC0N1	40,174	DC0N1	0,757	DC0N1
4D7	B20X50	1000,000	76,184	DC0N4	38,000	DC0N4	0,672	DC0N1
4D8	B20X50	0,000	89,158	DC0N3	54,500	DC0N3	0,695	DC0N1
4D8	B20X50	500,000	88,818	DC0N6	42,095	DC0N4	0,603	DC0N1

4D8	B20X50	1000,000	173,824	DCON4	86,478	DCON4	1,000	DCON1
4D9	B20X50	0,000	68,825	DCON4	34,337	DCON4	0,681	DCON1
4D9	B20X50	500,000	85,423	DCON6	41,385	DCON3	0,764	DCON1
4D9	B20X50	1000,000	166,873	DCON3	81,990	DCON3	0,961	DCON1
4F1	B20X30	0,000	37,721	DCON1	18,820	DCON1	0,048	BH
4F1	B20X30	1920,738	10,112	DCON1	22,987	DCON1	0,048	BH
4F1	B20X30	3841,477	40,590	DCON1	20,248	DCON1	0,048	BH
4F2	B20X30	0,000	37,770	DCON1	18,844	DCON1	0,048	BH
4F2	B20X30	1920,738	10,078	DCON1	23,330	DCON1	0,048	BH
4F2	B20X30	3841,477	40,454	DCON1	20,180	DCON1	0,048	BH
4F3	B20X30	0,000	8,549	DCON4	4,398	DCON4	0,130	DCON2
4F3	B20X30	384,148	3,577	DCON4	6,371	DCON6	0,113	DCON1
4F3	B20X30	768,295	6,710	DCON3	14,324	DCON4	0,097	BH
4F4	B20X30	0,000	6,869	DCON4	14,156	DCON3	0,096	BH
4F4	B20X30	384,148	3,535	DCON3	6,295	DCON6	0,113	DCON2
4F4	B20X30	768,295	3,526	DCON3	4,261	DCON3	0,128	DCON2
4F5	B20X30	0,000	2,282	DCON6	1,141	DCON6	0,048	DCON1
4F5	B20X30	384,148	1,443	DCON3	2,588	DCON4	0,029	DCON2
4F5	B20X30	768,295	5,760	DCON3	2,880	DCON3	0,048	DCON1
4F6	B20X30	0,000	2,285	DCON6	1,142	DCON6	0,048	DCON1
4F6	B20X30	384,148	1,499	DCON4	2,535	DCON3	0,030	DCON2
4F6	B20X30	768,295	5,866	DCON4	2,895	DCON3	0,048	DCON1
4F7	B20X30	0,000	40,787	DCON1	20,346	DCON1	0,049	BH
4F7	B20X30	1920,738	10,161	DCON1	21,883	DCON1	0,049	BH
4F7	B20X30	3841,477	39,841	DCON1	19,875	DCON1	0,049	BH
4F8	B20X30	0,000	39,772	DCON1	19,841	DCON1	0,049	BH
4F8	B20X30	1920,738	10,137	DCON1	21,916	DCON1	0,049	BH
4F8	B20X30	3841,477	40,688	DCON1	20,297	DCON1	0,049	BH
4F9	B20X30	0,000	24,842	DCON1	12,403	DCON1	0,038	BH
4F9	B20X30	1422,427	6,197	DCON1	17,650	DCON3	0,038	BH
4F9	B20X30	2844,855	19,343	DCON4	9,661	DCON4	0,038	BH
5A1	BI45X70	250,000	1015,428	DCON6	737,604	DCON5	1,969	DCON2
5A1	BI45X70	1625,000	381,696	DCON6	535,312	DCON5	1,726	DCON2
5A1	BI45X70	3000,000	0,000	DCON1	326,701	DCON2	1,514	DCON2
5A2	BI45X70	250,000	1784,413	DCON6	1011,143	DCON6	2,137	DCON10
5A2	BI45X70	1625,000	649,344	DCON6	670,639	DCON5	1,943	DCON10
5A2	BI45X70	3000,000	0,000	DCON1	1103,724	DCON5	1,775	DCON10
5A3	BI45X70	250,000	2143,061	DCON6	1038,991	DCON6	2,176	DCON2
5A3	BI45X70	1625,000	712,509	DCON10	807,047	DCON5	1,677	BH
5A3	BI45X70	3000,000	0,000	DCON1	1409,879	DCON5	1,630	BH
5A4	BI45X70	250,000	1798,358	DCON6	1011,143	DCON6	2,162	DCON10
5A4	BI45X70	1625,000	652,676	DCON6	767,789	DCON5	1,968	DCON10
5A4	BI45X70	3000,000	0,000	DCON1	1209,345	DCON5	1,800	DCON10
5A5	BI45X70	250,000	845,160	DCON6	1011,143	DCON5	1,939	DCON2
5A5	BI45X70	1625,000	285,109	DCON5	896,437	DCON5	1,676	DCON2
5A5	BI45X70	3000,000	0,000	DCON1	380,296	DCON2	1,730	DCON1
5A6	BI45X70	250,000	860,621	DCON6	1011,143	DCON5	1,950	DCON2
5A6	BI45X70	1625,000	381,431	DCON5	890,515	DCON5	1,686	DCON2
5A6	BI45X70	3000,000	0,000	DCON1	381,710	DCON2	1,720	DCON1
5A7	BI45X70	250,000	1783,684	DCON6	1011,143	DCON6	2,150	DCON10
5A7	BI45X70	1625,000	636,992	DCON6	800,660	DCON5	1,955	DCON10
5A7	BI45X70	3000,000	0,000	DCON1	1228,157	DCON5	1,787	DCON10
5A8	BI45X70	250,000	2128,608	DCON6	1032,215	DCON6	2,156	DCON2
5A8	BI45X70	1625,000	703,911	DCON10	860,675	DCON5	1,667	BH
5A8	BI45X70	3000,000	0,000	DCON1	1438,945	DCON5	1,620	BH
5A9	BI45X70	250,000	1786,543	DCON6	1011,143	DCON6	2,136	DCON10
5A9	BI45X70	1625,000	647,397	DCON6	712,960	DCON5	1,942	DCON10
5A9	BI45X70	3000,000	0,000	DCON1	1123,870	DCON5	1,773	DCON10
5B1	BI30X50	150,000	474,147	DCON3	363,185	DCON4	1,067	DCON2
5B1	BI30X50	2250,000	132,681	DCON3	232,774	DCON2	0,671	DCON2
5B1	BI30X50	4350,000	474,147	DCON4	413,416	DCON3	1,028	DCON2
5B2	BI30X50	150,000	474,147	DCON4	358,252	DCON3	1,072	DCON2
5B2	BI30X50	2250,000	123,007	DCON3	232,480	DCON2	0,676	DCON2
5B2	BI30X50	4350,000	474,147	DCON3	416,762	DCON4	1,027	DCON2
5B3	BI30X50	150,000	219,049	DCON6	474,147	DCON5	1,664	DCON1
5B3	BI30X50	1200,000	126,918	DCON5	176,918	DCON5	1,815	DCON2
5B3	BI30X50	2250,000	543,588	DCON5	356,597	DCON5	1,987	DCON2

5B4	B15X60	150,000	274,666	D00N4	340,784	D00N5	1,534	D00N2
5B4	B15X60	1100,000	190,416	D00N1	161,312	D00N3	1,408	D00N1
5B4	B15X60	2250,000	390,609	D00N3	386,979	D00N3	1,671	D00N1
5B5	B15X60	150,000	240,071	D00N4	298,151	D00N5	1,494	D00N2
5B5	B15X60	1200,000	184,587	D00N1	300,151	D00N3	1,748	D00N2
5B5	B15X60	2250,000	323,875	D00N3	407,927	D00N3	1,810	D00N2
5B6	B15X60	150,000	318,594	D00N4	424,147	D00N5	1,750	D00N2
5B6	B15X60	1200,000	189,693	D00N3	184,651	D00N3	1,914	D00N2
5B6	B15X60	2250,000	383,901	D00N4	380,564	D00N4	2,086	D00N2
5B7	B15X60	225,000	370,699	D00N3	474,147	D00N3	1,659	D00N2
5B7	B15X60	1350,000	748,219	D00N3	540,416	D00N3	0,905	BM
5B7	B15X60	4075,000	793,126	D00N4	474,147	D00N4	1,551	D00N1
5B8	B15X60	225,000	750,655	D00N3	474,147	D00N3	1,454	D00N2
5B8	B15X60	2250,000	540,848	D00N3	207,584	D00N2	0,618	D00N2
5B8	B15X60	4075,000	785,989	D00N4	474,147	D00N3	1,606	D00N2
5B9	B15X60	150,000	1162,174	D00N3	748,831	D00N3	1,998	D00N2
5B9	B15X60	1941,500	309,466	D00N3	266,980	D00N3	1,075	D00N2
5B9	B15X60	4875,000	981,767	D00N4	947,701	D00N4	1,902	D00N2
5C1	B25X40	225,000	455,894	D00N3	803,350	D00N3	1,104	D00N2
5C1	B25X40	2250,000	147,108	D00N3	178,386	D00N2	0,767	D00N2
5C1	B25X40	4875,000	800,016	D00N4	920,972	D00N3	1,090	D00N2
5C2	B25X40	225,000	460,884	D00N4	815,447	D00N3	1,100	D00N2
5C2	B25X40	2250,000	189,584	D00N3	178,581	D00N2	0,795	D00N2
5C2	B25X40	4875,000	592,201	D00N3	208,619	D00N3	1,185	D00N2
5C3	B25X40	0,000	655,140	D00N3	815,447	D00N3	1,079	BM
5C3	B25X40	2250,000	200,108	D00N2	311,148	D00N2	0,761	BM
5C3	B25X40	4500,000	804,067	D00N4	866,954	D00N4	1,238	BM
5C4	B25X40	0,000	679,666	D00N3	694,614	D00N3	0,677	BM
5C4	B25X40	2250,000	133,776	D00N2	311,148	D00N2	0,461	BM
5C4	B25X40	4500,000	489,422	D00N4	262,970	D00N2	0,660	BM
5C5	B25X40	0,000	410,675	D00N3	720,997	D00N3	0,569	BM
5C5	B25X40	2250,000	134,968	D00N2	311,148	D00N2	0,458	BM
5C5	B25X40	4500,000	392,664	D00N4	241,082	D00N2	0,675	BM
5C6	B25X40	0,000	915,569	D00N3	436,081	D00N3	1,996	BM
5C6	B25X40	2250,000	236,145	D00N3	311,148	D00N2	0,831	BM
5C6	B25X40	4500,000	368,659	D00N4	241,707	D00N4	1,116	BM
5C7	B25X40	0,000	976,614	D00N4	449,059	D00N4	1,917	BM
5C7	B25X40	2250,000	285,461	D00N4	311,148	D00N2	0,840	BM
5C7	B25X40	4500,000	368,470	D00N3	239,652	D00N3	1,119	BM
5C8	B25X40	0,000	419,611	D00N4	928,876	D00N3	0,658	BM
5C8	B25X40	2250,000	135,894	D00N2	311,148	D00N2	0,457	BM
5C8	B25X40	4500,000	387,566	D00N3	387,187	D00N2	0,673	BM
5C9	B25X40	0,000	380,037	D00N4	734,950	D00N3	0,579	BM
5C9	B25X40	2250,000	134,437	D00N2	311,148	D00N2	0,462	BM
5C9	B25X40	4500,000	481,248	D00N3	271,815	D00N2	0,662	BM
5D1	B20X50	125,000	280,175	D00N3	144,708	D00N4	1,194	D00N2
5D1	B20X50	1250,000	72,018	D00N3	72,019	D00N3	0,719	D00N2
5D1	B20X50	2875,000	319,634	D00N4	191,046	D00N3	0,891	D00N1
5D2	B20X50	0,000	91,186	D00N10	66,196	D00N5	0,714	D00N2
5D2	B20X50	1187,500	109,000	D00N2	109,000	D00N2	0,566	D00N2
5D2	B20X50	2875,000	363,245	D00N4	213,451	D00N3	1,116	D00N1
5D3	B20X50	0,000	108,733	D00N8	81,691	D00N8	0,800	BM
5D3	B20X50	2250,000	25,901	D00N3	266,513	D00N2	0,124	BM
5D3	B20X50	4500,000	187,291	D00N4	63,367	D00N4	0,198	BM
5D4	B20X50	0,000	87,184	D00N7	43,471	D00N7	0,165	BM
5D4	B20X50	2250,000	21,795	D00N2	266,773	D00N2	0,110	BM
5D4	B20X50	4500,000	78,584	D00N2	39,193	D00N1	0,180	BM
5D5	B20X50	0,000	95,490	D00N8	50,498	D00N8	0,445	BM
5D5	B20X50	2187,500	130,784	D00N2	130,784	D00N2	0,444	BM
5D5	B20X50	4875,000	420,216	D00N3	268,811	D00N2	0,656	BM
5D6	B20X50	125,000	125,017	D00N8	82,070	D00N8	0,480	BM
5D6	B20X50	2250,000	95,793	D00N2	95,753	D00N2	0,400	BM
5D6	B20X50	4875,000	391,481	D00N4	190,778	D00N2	0,605	BM
5D7	B20X50	0,000	76,847	D00N9	68,799	D00N9	0,154	D00N10
5D7	B20X50	1187,500	19,090	D00N2	19,090	D00N2	0,088	D00N10
5D7	B20X50	4875,000	57,504	D00N3	28,699	D00N3	0,138	D00N10
5D8	B20X50	0,000	75,067	D00N9	80,444	D00N9	0,153	D00N10
5D8	B20X50	2187,500	18,700	D00N2	18,700	D00N2	0,087	D00N10
5D8	B20X50	4875,000	53,006	D00N4	29,448	D00N4	0,138	D00N10

5D4	B20X50	125,000	170,907	DCON4	74,996	DCON4	0,438	EH
5D5	B20X50	2250,000	128,910	DCON3	128,716	DCON4	0,387	EH
5D9	B20X50	4875,000	380,477	DCON3	249,405	DCON3	0,592	EH
5F1	B20X50	0,000	0,000	DCON1	560,416	DCON2	0,346	DCON2
5F1	B20X50	1062,500	179,103	DCON2	178,208	DCON2	0,707	DCON2
5F1	B20X50	7125,000	680,988	DCON1	820,677	DCON2	0,810	DCON2
5F2	B20X50	0,000	10,903	EH	138,804	DCON3	0,704	EH
5F2	B20X50	1250,000	178,237	DCON2	248,018	DCON2	0,630	EH
5F2	B20X50	4500,000	798,144	DCON1	347,432	DCON1	1,096	DCON2
5F3	B20X50	0,000	10,797	EH	138,600	DCON3	0,720	EH
5F3	B20X50	2250,000	178,103	DCON2	348,410	DCON2	0,619	EH
5F3	B20X50	4500,000	794,342	DCON2	366,069	DCON1	1,099	DCON2
5F4	B20X50	0,000	341,581	DCON2	178,708	DCON2	0,819	DCON2
5F4	B20X50	1062,500	176,263	DCON2	310,401	DCON2	1,006	DCON2
5F4	B20X50	2125,000	0,000	DCON1	566,953	DCON1	1,694	DCON2
6A1	BI45X70	0,000	21,105	DCON10	150,000	DCON5	1,254	DCON1
6A1	BI45X70	875,000	391,121	DCON6	289,789	DCON5	1,370	DCON1
6A1	BI45X70	1750,000	734,304	DCON6	364,704	DCON5	1,498	DCON1
6A2	BI45X70	250,000	1415,400	DCON6	761,480	DCON2	1,183	EH
6A2	BI45X70	1125,000	874,984	DCON6	377,791	DCON2	1,153	EH
6A2	BI45X70	2000,000	146,824	DCON10	701,060	DCON5	1,115	EH
6A3	BI45X70	250,000	1503,556	DCON6	840,137	DCON2	1,027	EH
6A3	BI45X70	1125,000	861,873	DCON2	465,547	DCON2	1,198	EH
6A3	BI45X70	2000,000	225,916	DCON6	195,989	DCON5	1,160	EH
6A4	BI45X70	0,000	9,748	DCON10	283,997	DCON6	1,251	DCON1
6A4	BI45X70	875,000	320,011	DCON6	336,897	DCON5	1,367	DCON1
6A4	BI45X70	1750,000	730,908	DCON6	323,665	DCON5	1,485	DCON1
6A5	BI45X70	250,000	1637,689	DCON6	947,885	DCON2	1,684	DCON2
6A5	BI45X70	1625,000	469,474	DCON2	469,474	DCON2	1,380	EH
6A5	BI45X70	3000,000	0,000	DCON1	1451,459	DCON2	1,383	EH
6A6	BI45X70	250,000	1594,840	DCON6	908,779	DCON2	1,583	DCON2
6A6	BI45X70	1625,000	447,716	DCON2	447,716	DCON2	1,333	EH
6A6	BI45X70	3000,000	0,000	DCON1	1370,852	DCON2	1,285	EH
6A7	BI45X70	250,000	729,560	DCON4	761,830	DCON5	1,640	DCON2
6A7	BI45X70	1625,000	304,258	DCON10	719,997	DCON5	1,388	DCON2
6A7	BI45X70	3000,000	0,000	DCON1	383,311	DCON2	1,048	DCON1
6A8	BI45X70	250,000	296,121	DCON6	758,841	DCON5	1,636	DCON2
6A8	BI45X70	1625,000	307,988	DCON10	725,008	DCON5	1,397	DCON2
6A8	BI45X70	3000,000	0,000	DCON1	386,460	DCON2	1,252	DCON1
6A9	BI45X70	250,000	1458,718	DCON4	799,454	DCON2	1,318	EH
6A9	BI45X70	1625,000	395,487	DCON2	581,386	DCON5	1,264	EH
6A9	BI45X70	3000,000	0,000	DCON1	1179,480	DCON2	1,206	EH
6B1	BI30X50	150,000	313,024	DCON3	155,450	DCON3	0,684	DCON6
6B1	BI30X50	2250,000	77,465	DCON3	189,985	DCON2	0,370	DCON6
6B1	BI30X50	4350,000	285,815	DCON4	144,003	DCON3	0,638	DCON6
6B2	BI30X50	150,000	317,974	DCON4	157,840	DCON4	0,684	DCON6
6B2	BI30X50	2250,000	69,025	DCON3	192,936	DCON2	0,380	DCON6
6B2	BI30X50	4350,000	278,805	DCON3	138,463	DCON3	0,642	DCON6
6B3	B30X50	150,000	168,016	DCON6	141,967	DCON5	0,868	DCON1
6B3	B30X50	1200,000	101,739	DCON1	81,719	DCON2	1,016	DCON2
6B3	B30X50	2250,000	330,403	DCON2	164,018	DCON2	1,168	DCON2
6B4	B30X50	150,000	186,364	DCON6	97,201	DCON5	0,817	DCON2
6B4	B30X50	1200,000	188,515	DCON2	114,058	DCON5	0,361	DCON2
6B4	B30X50	2250,000	483,180	DCON5	209,250	DCON5	1,044	DCON2
6B5	B30X50	150,000	172,395	DCON6	94,415	DCON5	1,201	DCON2
6B5	B30X50	1200,000	276,277	DCON2	135,156	DCON2	1,265	DCON2
6B5	B30X50	2250,000	547,167	DCON5	271,912	DCON2	1,328	DCON2
6B6	B30X50	150,000	168,795	DCON5	161,764	DCON5	0,933	DCON1
6B6	B30X50	1200,000	109,817	DCON1	87,398	DCON2	1,090	DCON2
6B6	B30X50	2250,000	393,636	DCON2	175,460	DCON2	1,261	DCON2
6B7	BI30X50	225,000	565,013	DCON4	942,458	DCON4	0,000	DCON1
6B7	BI30X50	612,500	474,147	DCON4	400,199	DCON3	0,000	DCON1
6B7	BI30X50	1000,000	283,555	DCON4	424,243	DCON3	0,000	DCON1
6B8	BI30X50	225,000	574,446	DCON3	440,967	DCON3	1,861	DCON2
6B8	BI30X50	1862,500	218,362	DCON3	222,376	DCON3	1,237	DCON2
6B8	BI30X50	3600,000	287,192	DCON4	410,112	DCON3	1,483	DCON2
6B9	BI30X50	0,000	0,000	DCON1	415,917	DCON2	1,715	DCON1
6B9	BI30X50	1012,500	207,163	DCON4	476,697	DCON3	2,140	DCON2

6B9	B15X40	2000,000	478,788	D00N4	418,132	D00N4	2,498	D00N1
6C1	B15X40	1500,000	920,517	D00N3	210,819	D00N3	0,941	D00N6
6C1	B15X40	1250,000	140,714	D00N4	170,990	D00N2	0,963	D00N1
6C1	B15X40	4000,000	454,581	D00N4	794,109	D00N2	0,835	D00N7
6C2	B15X40	250,000	931,014	D00N4	208,576	D00N3	0,841	D00N6
6C2	B15X40	1250,000	137,870	D00N3	172,041	D00N2	0,949	D00N1
6C2	B15X40	4000,000	474,042	D00N3	797,291	D00N2	0,814	D00N7
6C3	B15X40	0,000	956,361	D00N4	212,379	D00N4	2,877	D00N6
6C3	B15X40	1250,000	115,056	D00N4	115,915	D00N4	0,951	D00N7
6C3	B15X40	4000,000	464,868	D00N3	787,849	D00N4	0,804	D00N1
6C4	B15X40	0,000	84,931	D00N3	211,140	D00N3	0,871	D00N6
6C4	B15X40	1250,000	135,013	D00N3	135,013	D00N3	0,849	D00N2
6C4	B15X40	4000,000	414,887	D00N3	735,599	D00N3	0,800	D00N7
6C5	B15X40	0,000	480,581	D00N3	211,148	D00N1	3,476	EN
6C5	B15X40	1250,000	155,071	D00N2	211,148	D00N2	0,460	EN
6C5	B15X40	4000,000	511,148	D00N3	787,849	D00N2	0,804	EN
6C6	B15X40	0,000	0,000	D00N1	549,929	D00N1	2,114	D00N1
6C6	B15X40	1125,000	306,614	D00N1	200,614	D00N2	2,680	D00N2
6C6	B15X40	3750,000	499,995	D00N3	511,148	D00N3	1,954	D00N7
6C7	B15X40	0,000	464,470	D00N2	511,145	D00N2	3,831	D00N1
6C7	B15X40	1125,000	191,251	D00N2	200,726	D00N2	3,559	D00N2
6C7	B15X40	3750,000	0,000	D00N1	597,966	D00N2	1,922	D00N1
6C8	B15X40	0,000	700,487	D00N3	698,905	D00N3	1,105	EN
6C8	B15X40	2150,000	188,837	D00N2	511,148	D00N1	0,561	EN
6C8	B15X40	4000,000	590,993	D00N4	147,844	D00N3	1,009	EN
6C9	B15X40	0,000	684,195	D00N4	481,296	D00N1	1,122	EN
6C9	B15X40	2250,000	188,230	D00N2	511,148	D00N2	0,545	EN
6C9	B15X40	4500,000	511,149	D00N3	197,884	D00N3	0,907	EN
6D1	B20X50	0,000	18,647	D00N3	30,941	D00N3	0,145	D00N1
6D1	B20X50	600,000	11,835	D00N3	24,191	D00N3	0,146	D00N2
6D1	B20X50	1000,000	7,998	D00N4	11,500	D00N3	0,165	D00N7
6D2	B20X50	0,000	69,861	D00N3	34,668	D00N3	0,203	D00N6
6D2	B20X50	2250,000	30,135	D00N3	69,846	D00N2	0,125	D00N6
6D2	B20X50	4500,000	41,855	D00N3	91,045	D00N3	0,164	EN
6D3	B20X50	0,000	15,872	D00N2	9,930	D00N2	0,194	D00N2
6D3	B20X50	600,000	15,099	D00N3	4,563	D00N2	0,134	D00N2
6D3	B20X50	1000,000	18,060	D00N3	13,535	D00N4	0,115	EN
6D4	B20X50	0,000	40,819	D00N2	10,409	D00N2	0,186	D00N1
6D4	B20X50	600,000	13,038	D00N4	8,302	D00N2	0,156	D00N2
6D4	B20X50	1000,000	17,736	D00N3	19,094	D00N3	0,145	D00N2
6D5	B20X50	0,000	65,182	D00N4	82,523	D00N4	0,197	D00N6
6D5	B20X50	2250,000	19,728	D00N4	72,192	D00N2	0,118	D00N6
6D5	B20X50	4500,000	42,490	D00N3	79,210	D00N4	0,161	EN
6D6	B20X50	0,000	18,176	D00N3	29,776	D00N4	0,142	D00N1
6D6	B20X50	600,000	11,399	D00N3	23,695	D00N4	0,139	D00N2
6D6	B20X50	1000,000	7,691	D00N3	11,740	D00N4	0,159	D00N2
6D7	B20X50	0,000	8,981	D00N3	13,981	D00N3	0,197	D00N2
6D7	B20X50	600,000	13,523	D00N4	8,449	D00N2	0,217	D00N2
6D7	B20X50	1000,000	18,830	D00N3	16,887	D00N3	0,230	D00N2
6D8	B20X50	0,000	64,538	D00N2	32,009	D00N2	0,219	D00N2
6D8	B20X50	600,000	37,791	D00N1	16,586	D00N1	0,289	D00N2
6D8	B20X50	1000,000	17,940	D00N3	8,910	D00N2	0,279	D00N2
6D9	B20X50	0,000	70,911	D00N2	36,307	D00N2	0,307	D00N2
6D9	B20X50	600,000	42,183	D00N2	18,167	D00N2	0,387	D00N2
6D9	B20X50	1000,000	18,219	D00N2	9,104	D00N2	0,317	D00N2
6E1	B15X20	0,000	213,716	D00N1	108,205	D00N1	0,678	D00N1
6E1	B15X20	1500,000	90,162	D00N1	114,770	D00N1	0,893	EN
6E1	B15X20	3000,000	191,687	D00N1	188,668	D00N1	0,762	D00N1
6E2	B15X20	0,000	410,651	D00N1	190,972	D00N1	1,065	D00N1
6E2	B15X20	2000,000	92,591	D00N1	177,883	D00N1	0,408	EN
6E2	B15X20	4000,000	401,566	D00N1	187,143	D00N1	1,058	D00N1
6E3	B15X20	0,000	803,094	D00N1	144,348	D00N1	0,782	D00N1
6E3	B15X20	1500,000	89,047	D00N2	104,289	D00N1	0,407	EN
6E3	B15X20	3000,000	204,738	D00N1	108,207	D00N1	0,693	D00N1
8E1	B20X30	250,000	178,205	D00N5	62,035	D00N5	2,638	D00N2
8E1	B20X30	900,000	133,465	D00N	153,841	D00N5	0,528	D00N2
8E1	B20X30	250,000	73,704	D00N10	185,815	D00N5	2,523	D00N2
8E2	B20X30	250,000	178,208	D00N5	95,151	D00N5	2,527	D00N2

8B1	B20X30	300,000	137,181	DCON6	166,975	DCON5	2,533	DCON2
8B2	B20X30	350,000	78,720	DCON10	195,535	DCON5	2,519	DCON2
8B3	BI30X50	0,000	31,787	DCON10	240,685	DCON6	2,669	DCON2
8B3	BI30X50	625,000	342,994	DCON6	139,301	DCON2	2,725	DCON2
8B3	BI30X50	1250,000	539,294	DCON6	280,303	DCON2	2,768	DCON2
8B4	BI30X50	150,000	0,000	DCON1	391,925	DCON2	1,401	DCON2
8B4	BI30X50	825,000	96,749	DCON2	198,927	DCON2	1,495	DCON2
8B4	BI30X50	1500,000	48,543	DCON6	24,246	DCON6	1,573	DCON2
8B5	BI30X50	150,000	0,000	DCON1	360,611	DCON2	3,531	DCON2
8B5	BI30X50	700,000	104,117	DCON6	137,908	DCON2	3,602	DCON2
8B5	BI30X50	1250,000	474,147	DCON2	277,492	DCON2	3,683	DCON2
8B6	BI30X50	150,000	0,000	DCON1	377,175	DCON2	2,569	DCON2
8B6	BI30X50	700,000	176,060	DCON6	127,971	DCON2	3,640	DCON2
8B6	BI30X50	1250,000	474,147	DCON2	257,375	DCON2	3,720	DCON2
8B7	BI30X50	150,000	0,000	DCON1	360,946	DCON2	3,535	DCON2
8B7	BI30X50	700,000	192,629	DCON6	131,940	DCON2	3,606	DCON2
8B7	BI30X50	1250,000	474,147	DCON2	265,404	DCON2	3,687	DCON2
8B8	BI30X50	150,000	0,000	DCON1	347,112	DCON2	3,494	DCON2
8B8	BI30X50	700,000	195,015	DCON6	138,062	DCON2	3,565	DCON2
8B8	BI30X50	1250,000	474,147	DCON2	279,413	DCON2	3,645	DCON2
8B9	BI30X50	150,000	0,000	DCON1	294,629	DCON2	1,052	DCON2
8B9	BI30X50	825,000	72,957	DCON2	150,310	DCON2	1,146	DCON2
8B9	BI30X50	1500,000	36,360	DCON2	18,166	DCON2	1,224	DCON2
8D1	B20X50	125,000	247,366	DCON2	122,697	DCON2	0,710	DCON2
8D1	B20X50	1250,000	91,949	DCON2	61,108	DCON2	0,499	DCON2
8D1	B20X50	2375,000	59,062	DCON4	46,393	DCON4	0,414	DCON2
8D2	B20X50	0,000	0,000	DCON1	103,803	DCON2	0,705	DCON2
8D2	B20X50	1187,500	89,286	DCON2	89,286	DCON2	0,830	DCON2
8D2	B20X50	2375,000	319,634	DCON2	179,607	DCON2	1,062	DCON2
8D3	B20X50	0,000	57,005	DCON4	28,451	DCON4	0,093	BH
8D3	B20X50	2250,000	12,954	DCON3	207,848	DCON2	0,058	BH
8D3	B20X50	4500,000	51,943	DCON3	25,928	DCON3	0,095	BH
8D4	B20X50	0,000	45,982	DCON2	22,957	DCON2	0,137	BH
8D4	B20X50	2250,000	17,204	DCON2	246,859	DCON2	0,100	BH
8D4	B20X50	4500,000	0,000	DCON1	69,043	DCON2	0,124	BH
8D5	B20X50	0,000	0,000	DCON1	168,399	DCON2	0,397	BH
8D5	B20X50	2187,500	116,406	DCON2	116,406	DCON2	0,500	BH
8D5	B20X50	4375,000	357,447	DCON2	234,584	DCON2	0,672	BH
8D6	B20X50	125,000	292,822	DCON2	145,026	DCON2	0,592	DCON2
8D6	B20X50	2250,000	128,380	DCON2	97,328	DCON2	0,406	DCON1
8D6	B20X50	4375,000	319,634	DCON2	195,889	DCON2	0,663	DCON2
8D7	B20X50	0,000	0,000	DCON1	367,482	DCON2	0,591	DCON6
8D7	B20X50	2187,500	128,782	DCON2	205,062	DCON2	0,797	DCON6
8D7	B20X50	4375,000	396,488	DCON2	259,740	DCON2	1,014	DCON6
8D8	B20X50	0,000	0,000	DCON1	367,655	DCON2	0,590	DCON6
8D8	B20X50	2187,500	128,423	DCON2	205,899	DCON2	0,796	DCON6
8D8	B20X50	4375,000	395,352	DCON2	259,010	DCON2	1,013	DCON6
8D9	B20X50	125,000	289,920	DCON2	143,602	DCON2	0,590	DCON2
8D9	B20X50	2250,000	128,223	DCON2	97,957	DCON2	0,408	DCON1
8D9	B20X50	4375,000	319,634	DCON2	197,163	DCON2	0,664	DCON2
8F1	B20X30	0,000	35,437	DCON3	17,682	DCON3	0,045	BH
8F1	B20X30	1875,000	9,034	DCON3	41,139	DCON4	0,045	BH
8F1	B20X30	3750,000	36,247	DCON3	18,086	DCON3	0,045	BH
8F2	B20X30	0,000	35,536	DCON4	17,732	DCON4	0,045	BH
8F2	B20X30	1875,000	8,857	DCON4	41,748	DCON3	0,045	BH
8F2	B20X30	3750,000	35,027	DCON4	17,478	DCON4	0,045	BH
8F3	B20X30	0,000	171,983	DCON1	85,133	DCON1	0,486	DCON1
8F3	B20X30	875,000	77,832	DCON1	42,358	DCON1	0,442	DCON1
8F3	B20X30	1750,000	11,379	DCON1	5,686	DCON1	0,398	DCON1
8F4	B20X30	0,000	0,000	DCON1	11,379	DCON1	0,391	DCON1
8F4	B20X30	875,000	59,072	DCON1	38,774	DCON1	0,435	DCON1
8F4	B20X30	1750,000	157,223	DCON1	77,896	DCON1	0,479	DCON1
8F5	B20X30	0,000	156,628	DCON1	77,603	DCON1	0,478	DCON1
8F5	B20X30	875,000	58,600	DCON1	38,629	DCON1	0,434	DCON1
8F5	B20X30	1750,000	0,000	DCON1	11,738	DCON1	0,390	DCON1
8F6	B20X30	875,000	78,307	DCON1	42,503	DCON1	0,444	DCON1
8F6	B20X30	1750,000	172,580	DCON1	85,426	DCON1	0,488	DCON1
8F7	B20X30	225,000	358,881	DCON4	178,203	DCON4	0,896	DCON2

[illegible]	[illegible]	[illegible]	[illegible]	[illegible]	[illegible]	[illegible]	[illegible]	[illegible]
887	B2X130	1000,000	0,000	D00N1	237,000	D00N3	0,814	D00N3
888	B40X30	0,000	36,892	D00N4	170,006	D00N3	0,418	D00N1
[illegible]	[illegible]	[illegible]	[illegible]	[illegible]	[illegible]	[illegible]	[illegible]	[illegible]
889	P300090	225,000	264,017	D00N4	168,998	D00N4	0,802	BH
890	B300X30	2250,000	81,517	D00N3	138,517	D00N2	0,811	BH
891	B2X260	4875,000	241,911	D00N3	184,605	D00N4	0,804	BH
LB10	BI30X50	225,000	71,106	D00N1	36,549	D00N1	0,214	D00N10
LB10	BI30X50	1862,500	17,741	D00N1	41,364	D00N1	0,139	D00N10
[illegible]	[illegible]	[illegible]	[illegible]	[illegible]	[illegible]	[illegible]	[illegible]	[illegible]
LB11	BI30X50	0,000	0,000	D00N2	31,491	D00N1	0,140	BH
LB11	BI30X50	375,000	26,062	D00N1	32,869	D00N1	0,140	BH
[illegible]	[illegible]	[illegible]	[illegible]	[illegible]	[illegible]	[illegible]	[illegible]	[illegible]
LB12	BI30X50	950,000	54,810	D00N1	27,470	D00N1	0,065	BH
LB12	BI30X50	2362,500	14,277	D00N1	29,979	D00N1	0,066	BH
[illegible]	[illegible]	[illegible]	[illegible]	[illegible]	[illegible]	[illegible]	[illegible]	[illegible]
LB13	BI30X50	225,000	57,212	D00N1	28,571	D00N1	0,066	BH
LB13	BI30X50	2250,000	14,277	D00N1	29,979	D00N1	0,066	BH
[illegible]	[illegible]	[illegible]	[illegible]	[illegible]	[illegible]	[illegible]	[illegible]	[illegible]
LB14	BI30X50	225,000	57,212	D00N1	28,571	D00N1	0,066	BH
LB14	BI30X50	2250,000	14,277	D00N1	29,979	D00N1	0,066	BH
[illegible]	[illegible]	[illegible]	[illegible]	[illegible]	[illegible]	[illegible]	[illegible]	[illegible]
LB15	BI30X50	225,000	57,212	D00N1	28,571	D00N1	0,066	BH
LB15	BI30X50	2250,000	14,277	D00N1	29,979	D00N1	0,066	BH
[illegible]	[illegible]	[illegible]	[illegible]	[illegible]	[illegible]	[illegible]	[illegible]	[illegible]
LB16	BI30X50	150,000	56,791	D00N1	28,361	D00N1	0,065	BH
LB16	BI30X50	2075,000	14,172	D00N1	29,694	D00N1	0,065	BH
[illegible]	[illegible]	[illegible]	[illegible]	[illegible]	[illegible]	[illegible]	[illegible]	[illegible]
LB17	BI30X50	150,000	56,791	D00N1	28,361	D00N1	0,065	BH
LB17	BI30X50	2075,000	14,172	D00N1	29,694	D00N1	0,065	BH
[illegible]	[illegible]	[illegible]	[illegible]	[illegible]	[illegible]	[illegible]	[illegible]	[illegible]
LB18	BI30X50	350,000	70,673	D00N1	35,283	D00N1	0,073	BH
LB18	BI30X50	2500,000	17,688	D00N1	49,376	D00N1	0,073	BH
[illegible]	[illegible]	[illegible]	[illegible]	[illegible]	[illegible]	[illegible]	[illegible]	[illegible]
LB19	BI30X50	350,000	70,673	D00N1	35,283	D00N1	0,073	BH
LB19	BI30X50	2500,000	17,688	D00N1	49,376	D00N1	0,073	BH
[illegible]	[illegible]	[illegible]	[illegible]	[illegible]	[illegible]	[illegible]	[illegible]	[illegible]
LB20	BI30X50	325,000	73,366	D00N1	36,626	D00N1	0,075	BH
LB20	BI30X50	2500,000	18,298	D00N1	49,376	D00N1	0,075	BH
[illegible]	[illegible]	[illegible]	[illegible]	[illegible]	[illegible]	[illegible]	[illegible]	[illegible]
LB21	BI30X50	250,000	341,516	D00N1	169,492	D00N1	0,165	BH
LB21	BI30X50	5000,000	84,437	D00N1	198,778	D00N1	0,165	BH
[illegible]	[illegible]	[illegible]	[illegible]	[illegible]	[illegible]	[illegible]	[illegible]	[illegible]
LB22	BI30X50	250,000	341,516	D00N1	169,492	D00N1	0,165	BH
LB22	BI30X50	5000,000	84,437	D00N1	198,778	D00N1	0,165	BH
[illegible]	[illegible]	[illegible]	[illegible]	[illegible]	[illegible]	[illegible]	[illegible]	[illegible]
LB23	BI30X50	250,000	341,516	D00N1	169,492	D00N1	0,165	BH
LB23	BI30X50	5000,000	84,437	D00N1	198,778	D00N1	0,165	BH
[illegible]	[illegible]	[illegible]	[illegible]	[illegible]	[illegible]	[illegible]	[illegible]	[illegible]
LB24	BI30X50	225,000	347,316	D00N1	171,360	D00N1	0,167	BH
LB24	BI30X50	5000,000	85,855	D00N1	198,778	D00N1	0,167	BH
[illegible]	[illegible]	[illegible]	[illegible]	[illegible]	[illegible]	[illegible]	[illegible]	[illegible]
LB25	BI30X50	250,000	341,516	D00N1	169,492	D00N1	0,165	BH
LB25	BI30X50	5000,000	84,437	D00N1	198,778	D00N1	0,165	BH
[illegible]	[illegible]	[illegible]	[illegible]	[illegible]	[illegible]	[illegible]	[illegible]	[illegible]
LB26	BI30X50	250,000	341,516	D00N1	169,492	D00N1	0,165	BH
LB26	BI30X50	5000,000	84,437	D00N1	198,778	D00N1	0,165	BH
[illegible]	[illegible]	[illegible]	[illegible]	[illegible]	[illegible]	[illegible]	[illegible]	[illegible]
LB27	BI30X50	250,000	341,516	D00N1	169,492	D00N1	0,165	BH
LB27	BI30X50	5000,000	84,437	D00N1	198,778	D00N1	0,165	BH
[illegible]	[illegible]	[illegible]	[illegible]	[illegible]	[illegible]	[illegible]	[illegible]	[illegible]
LB28	BI30X50	225,000	73,365	D00N1	36,625	D00N1	0,075	BH
LB28	BI30X50	2500,000	18,298	D00N1	49,376	D00N1	0,075	BH
[illegible]	[illegible]	[illegible]	[illegible]	[illegible]	[illegible]	[illegible]	[illegible]	[illegible]
LB29	BI30X50	250,000	98,217	D00N1	48,005	D00N1	0,093	BH
LB29	BI30X50	2925,000	27,547	D00N1	66,285	D00N1	0,093	BH
[illegible]	[illegible]	[illegible]	[illegible]	[illegible]	[illegible]	[illegible]	[illegible]	[illegible]
LB30	BI30X50	250,000	98,217	D00N1	48,005	D00N1	0,093	BH

[illegible]	[illegible]	[illegible]	[illegible]	[illegible]	[illegible]	[illegible]	[illegible]	[illegible]
LB30	BI30X50	5600,000	110,986	DC0N1	68,360	DC0N1	0,096	BH
LB31	BI30X50	4760,000	70,673	DC0N1	38,280	DC0N1	0,073	BH
[illegible]	[illegible]	[illegible]	[illegible]	[illegible]	[illegible]	[illegible]	[illegible]	[illegible]
LB31	BI30X50	4760,000	70,673	DC0N1	38,280	DC0N1	0,073	BH
LB32	BI30X50	250,000	70,673	DC0N1	38,280	DC0N1	0,073	BH
[illegible]	[illegible]	[illegible]	[illegible]	[illegible]	[illegible]	[illegible]	[illegible]	[illegible]
LB32	BI30X50	4760,000	70,673	DC0N1	38,280	DC0N1	0,073	BH
LB33	BI30X50	250,000	70,673	DC0N1	38,280	DC0N1	0,073	BH
[illegible]	[illegible]	[illegible]	[illegible]	[illegible]	[illegible]	[illegible]	[illegible]	[illegible]
LB33	BI30X50	4760,000	70,673	DC0N1	38,280	DC0N1	0,073	BH
LB34	BI30X50	250,000	70,673	DC0N1	38,280	DC0N1	0,073	BH
[illegible]	[illegible]	[illegible]	[illegible]	[illegible]	[illegible]	[illegible]	[illegible]	[illegible]
LB34	BI30X50	4760,000	70,673	DC0N1	38,280	DC0N1	0,073	BH
LB35	BI30X50	135,000	17,675	DC0N1	8,811	DC0N1	0,036	BH
[illegible]	[illegible]	[illegible]	[illegible]	[illegible]	[illegible]	[illegible]	[illegible]	[illegible]
LB36	BI30X50	4275,000	63,237	DC0N1	34,067	DC0N1	0,065	BH
LB36	BI30X50	285,000	63,237	DC0N1	34,067	DC0N1	0,065	BH
[illegible]	[illegible]	[illegible]	[illegible]	[illegible]	[illegible]	[illegible]	[illegible]	[illegible]
LB36	BI30X50	2375,000	17,603	DC0N1	8,811	DC0N1	0,036	BH
LB37	BI30X50	285,000	57,212	DC0N1	28,571	DC0N1	0,066	BH
[illegible]	[illegible]	[illegible]	[illegible]	[illegible]	[illegible]	[illegible]	[illegible]	[illegible]
LB37	BI30X50	4275,000	57,212	DC0N1	28,571	DC0N1	0,066	BH
LB38	BI30X50	285,000	57,212	DC0N1	28,571	DC0N1	0,066	BH
[illegible]	[illegible]	[illegible]	[illegible]	[illegible]	[illegible]	[illegible]	[illegible]	[illegible]
LB38	BI30X50	4275,000	57,212	DC0N1	28,571	DC0N1	0,066	BH
LB39	BI30X50	285,000	57,212	DC0N1	28,571	DC0N1	0,066	BH
[illegible]	[illegible]	[illegible]	[illegible]	[illegible]	[illegible]	[illegible]	[illegible]	[illegible]
LB39	BI30X50	4275,000	57,212	DC0N1	28,571	DC0N1	0,066	BH
LB40	BI30X50	250,000	54,820	DC0N1	27,378	DC0N1	0,065	BH
[illegible]	[illegible]	[illegible]	[illegible]	[illegible]	[illegible]	[illegible]	[illegible]	[illegible]
LB40	BI30X50	4275,000	57,212	DC0N1	28,571	DC0N1	0,066	BH
LB41	BI30X50	228,000	57,212	DC0N1	28,571	DC0N1	0,066	BH
[illegible]	[illegible]	[illegible]	[illegible]	[illegible]	[illegible]	[illegible]	[illegible]	[illegible]
LB41	BI30X50	4250,000	54,820	DC0N1	27,378	DC0N1	0,065	BH
LB42	BI30X50	228,000	57,212	DC0N1	28,571	DC0N1	0,066	BH
[illegible]	[illegible]	[illegible]	[illegible]	[illegible]	[illegible]	[illegible]	[illegible]	[illegible]
LB42	BI30X50	4250,000	54,810	DC0N1	27,378	DC0N1	0,065	BH
LB43	BI30X50	250,000	54,820	DC0N1	27,378	DC0N1	0,065	BH
[illegible]	[illegible]	[illegible]	[illegible]	[illegible]	[illegible]	[illegible]	[illegible]	[illegible]
LB43	BI30X50	4275,000	57,213	DC0N1	28,571	DC0N1	0,065	BH
LB44	BI30X50	225,000	57,213	DC0N1	28,571	DC0N1	0,066	BH
[illegible]	[illegible]	[illegible]	[illegible]	[illegible]	[illegible]	[illegible]	[illegible]	[illegible]
LB44	BI30X50	4275,000	57,212	DC0N1	28,571	DC0N1	0,066	BH
LB45	BI30X50	225,000	57,212	DC0N1	28,571	DC0N1	0,066	BH
[illegible]	[illegible]	[illegible]	[illegible]	[illegible]	[illegible]	[illegible]	[illegible]	[illegible]
LB45	BI30X50	4275,000	57,212	DC0N1	28,571	DC0N1	0,066	BH
LB46	BI30X50	225,000	57,212	DC0N1	28,571	DC0N1	0,066	BH
[illegible]	[illegible]	[illegible]	[illegible]	[illegible]	[illegible]	[illegible]	[illegible]	[illegible]
LB46	BI30X50	4275,000	57,212	DC0N1	28,571	DC0N1	0,066	BH
LB47	BI30X50	285,000	73,365	DC0N1	36,626	DC0N1	0,075	BH
[illegible]	[illegible]	[illegible]	[illegible]	[illegible]	[illegible]	[illegible]	[illegible]	[illegible]
LB47	BI30X50	4275,000	73,365	DC0N1	36,626	DC0N1	0,075	BH
LC10	B25X40	150,000	17,448	DC0N1	8,719	DC0N1	0,032	BH
[illegible]	[illegible]	[illegible]	[illegible]	[illegible]	[illegible]	[illegible]	[illegible]	[illegible]
LC10	B25X40	2500,000	12,733	DC0N1	6,364	DC0N1	0,032	BH
LC11	B25X40	150,000	17,448	DC0N1	8,719	DC0N1	0,032	BH
[illegible]	[illegible]	[illegible]	[illegible]	[illegible]	[illegible]	[illegible]	[illegible]	[illegible]
LC11	B25X40	2500,000	12,733	DC0N1	6,364	DC0N1	0,032	BH
LC12	B25X40	150,000	17,448	DC0N1	8,719	DC0N1	0,032	BH
[illegible]	[illegible]	[illegible]	[illegible]	[illegible]	[illegible]	[illegible]	[illegible]	[illegible]
LC12	B25X40	2500,000	12,733	DC0N1	6,364	DC0N1	0,032	BH
LC13	B25X40	150,000	17,448	DC0N1	8,719	DC0N1	0,032	BH
[illegible]	[illegible]	[illegible]	[illegible]	[illegible]	[illegible]	[illegible]	[illegible]	[illegible]
LC13	B25X40	2500,000	12,733	DC0N1	6,364	DC0N1	0,032	BH
LC14	B25X40	150,000	12,733	DC0N1	6,364	DC0N1	0,032	BH
[illegible]	[illegible]	[illegible]	[illegible]	[illegible]	[illegible]	[illegible]	[illegible]	[illegible]
LC14	B25X40	2500,000	17,448	DC0N1	8,719	DC0N1	0,032	BH

1015	B25X40	950,000	12,783	DC0N2	6,964	DC0N2	0,082	BH
1015	B25X40	1425,000	4,255	DC0N1	10,579	DC0N1	0,082	BH
1015	B25X40	2850,000	17,448	DC0N1	8,719	DC0N1	0,082	BH
1016	B25X40	125,000	14,937	DC0N1	7,460	DC0N1	0,081	BH
1016	B25X40	1250,000	9,729	DC0N1	10,475	DC0N1	0,081	BH
1016	B25X40	2375,000	14,937	DC0N1	7,460	DC0N1	0,081	BH
1017	B25X40	125,000	14,937	DC0N1	7,460	DC0N1	0,081	BH
1017	B25X40	1250,000	9,729	DC0N1	10,475	DC0N1	0,081	BH
1017	B25X40	2375,000	14,937	DC0N1	7,460	DC0N1	0,081	BH
1018	B25X40	125,000	57,135	DC0N1	28,545	DC0N1	0,060	BH
1018	B25X40	1250,000	14,170	DC0N1	38,862	DC0N1	0,060	BH
1018	B25X40	2375,000	56,836	DC0N1	28,365	DC0N1	0,060	BH
1019	B25X40	125,000	56,836	DC0N1	28,365	DC0N1	0,060	BH
1019	B25X40	1250,000	14,170	DC0N1	38,862	DC0N1	0,060	BH
1019	B25X40	2375,000	56,836	DC0N1	28,365	DC0N1	0,060	BH
1020	B25X40	125,000	56,836	DC0N1	28,365	DC0N1	0,060	BH
1020	B25X40	1250,000	14,170	DC0N1	38,862	DC0N1	0,060	BH
1020	B25X40	2375,000	56,836	DC0N1	28,365	DC0N1	0,060	BH
1021	B25X40	125,000	56,836	DC0N1	28,365	DC0N1	0,060	BH
1021	B25X40	1250,000	14,170	DC0N1	38,862	DC0N1	0,060	BH
1021	B25X40	2375,000	56,836	DC0N1	28,365	DC0N1	0,060	BH
1022	B25X40	125,000	71,559	DC0N1	35,696	DC0N1	0,070	BH
1022	B25X40	2500,000	17,827	DC0N1	41,827	DC0N1	0,070	BH
1022	B25X40	4875,000	71,559	DC0N1	35,696	DC0N1	0,070	BH
2A10	BI45X70	250,000	1991,749	DC0N2	1072,056	DC0N2	2,406	BH
2A10	BI45X70	1625,000	804,529	DC0N5	496,339	DC0N2	2,192	BH
2A10	BI45X70	3000,000	0,000	DC0N1	1060,422	DC0N5	2,005	BH
2A11	BI45X70	250,000	1067,944	DC0N5	1011,143	DC0N5	1,494	DC0N2
2A11	BI45X70	1625,000	410,368	DC0N5	674,698	DC0N5	1,681	DC0N2
2A11	BI45X70	3000,000	0,000	DC0N1	295,324	DC0N2	1,469	DC0N2
2A12	BI45X70	0,000	0,000	DC0N1	961,637	DC0N2	2,458	DC0N6
2A12	BI45X70	550,000	173,838	DC0N2	173,838	DC0N2	2,523	DC0N6
2A12	BI45X70	1100,000	702,806	DC0N2	348,906	DC0N2	2,530	DC0N6
2A13	BI45X70	0,000	0,000	DC0N1	961,556	DC0N2	2,458	DC0N6
2A13	BI45X70	550,000	173,613	DC0N2	173,613	DC0N2	2,523	DC0N6
2A13	BI45X70	1100,000	701,914	DC0N2	348,451	DC0N2	2,530	DC0N6
2A14	BI45X70	0,000	0,000	DC0N1	991,100	DC0N7	1,926	DC0N2
2A14	BI45X70	875,000	567,129	DC0N5	535,896	DC0N6	2,040	DC0N2
2A14	BI45X70	1750,000	1023,310	DC0N5	672,612	DC0N5	2,226	DC0N2
2A15	BI45X70	0,000	0,000	DC0N1	909,679	DC0N2	1,984	DC0N2
2A15	BI45X70	875,000	600,671	DC0N5	584,820	DC0N6	2,098	DC0N2
2A15	BI45X70	1750,000	1065,346	DC0N5	699,820	DC0N5	2,284	DC0N2
2A16	BI45X70	0,000	0,000	DC0N1	1037,504	DC0N5	1,204	DC0N2
2A16	BI45X70	2000,000	311,934	DC0N2	1308,485	DC0N2	0,666	DC0N1
2A16	BI45X70	4000,000	0,000	DC0N1	1026,512	DC0N6	1,220	DC0N2
2A17	BI45X70	0,000	0,000	DC0N1	1026,791	DC0N5	1,310	DC0N2
2A17	BI45X70	2000,000	359,910	DC0N2	1451,314	DC0N2	0,789	DC0N1
2A17	BI45X70	4000,000	0,000	DC0N1	1194,894	DC0N6	1,343	DC0N2
2A18	BI45X70	0,000	0,000	DC0N1	1198,909	DC0N5	1,314	DC0N2
2A18	BI45X70	2000,000	319,856	DC0N2	1291,941	DC0N2	0,759	DC0N2
2A18	BI45X70	4000,000	0,000	DC0N1	1030,245	DC0N6	1,313	DC0N2
2A19	BI45X70	0,000	0,000	DC0N1	1151,944	DC0N6	1,561	DC0N2
2A19	BI45X70	2000,000	369,595	DC0N2	1313,220	DC0N2	1,053	DC0N2
2A19	BI45X70	4000,000	0,000	DC0N1	1011,143	DC0N2	1,807	DC0N2
2A20	BI45X70	0,000	0,000	DC0N1	1131,137	DC0N5	1,285	DC0N2
2A20	BI45X70	2000,000	319,560	DC0N2	1291,591	DC0N2	0,761	DC0N2
2A20	BI45X70	4000,000	0,000	DC0N1	1032,268	DC0N6	1,315	DC0N1
2A21	BI45X70	0,000	0,000	DC0N1	1287,200	DC0N5	1,314	DC0N2
2A21	BI45X70	2000,000	359,371	DC0N2	1448,271	DC0N2	0,795	DC0N2
2A21	BI45X70	4000,000	0,000	DC0N1	1196,335	DC0N6	1,349	DC0N2
2A22	BI45X70	0,000	0,000	DC0N1	1044,280	DC0N5	1,213	DC0N2
2A22	BI45X70	2000,000	311,868	DC0N2	1309,845	DC0N2	0,688	DC0N2
2A22	BI45X70	4000,000	0,000	DC0N1	1037,425	DC0N6	1,322	DC0N2
2A23	BI45X70	0,000	0,000	DC0N1	1011,143	DC0N2	3,042	DC0N2
2A23	BI45X70	1300,000	254,280	DC0N2	916,816	DC0N2	3,817	DC0N2
2A23	BI45X70	2600,000	1011,143	DC0N5	547,963	DC0N6	3,841	DC0N2
2A24	BI45X70	0,000	0,000	DC0N1	1011,143	DC0N2	3,047	DC0N2
2A24	BI45X70	1300,000	254,934	DC0N2	916,652	DC0N2	3,817	DC0N2
2A24	BI45X70	2600,000	1011,143	DC0N5	549,762	DC0N6	3,841	DC0N2

[illegible]	[illegible]	[illegible]	[illegible]	[illegible]	[illegible]	[illegible]	[illegible]	[illegible]
ZA25	BI45X70	1125,000	601,710	DCON6	860,952	DCON5	2,956	DCON2
ZA25	BI45X70	2000,000	0,000	DCON1	500,069	DCON1	3,741	DCON2
[illegible]	[illegible]	[illegible]	[illegible]	[illegible]	[illegible]	[illegible]	[illegible]	[illegible]
ZA26	BI45X70	875,000	438,175	DCON6	642,706	DCON5	4,145	DCON2
ZA26	BI45X70	1950,000	1072,965	DCON6	794,981	DCON5	4,286	DCON1
[illegible]	[illegible]	[illegible]	[illegible]	[illegible]	[illegible]	[illegible]	[illegible]	[illegible]
ZA27	BI45X70	875,000	474,603	DCON6	644,721	DCON5	4,054	DCON2
ZA27	BI45X70	1750,000	1114,941	DCON6	794,847	DCON6	4,475	DCON1
[illegible]	[illegible]	[illegible]	[illegible]	[illegible]	[illegible]	[illegible]	[illegible]	[illegible]
ZA28	BI45X70	675,000	299,695	DCON6	508,964	DCON5	1,938	DCON1
ZA28	BI45X70	1350,000	767,830	DCON5	573,119	DCON5	2,044	DCON1
[illegible]	[illegible]	[illegible]	[illegible]	[illegible]	[illegible]	[illegible]	[illegible]	[illegible]
ZA30	BI45X70	1375,000	865,705	DCON5	704,860	DCON6	2,554	DCON2
ZA30	BI45X70	2750,000	1135,933	DCON5	736,963	DCON5	2,915	DCON2
[illegible]	[illegible]	[illegible]	[illegible]	[illegible]	[illegible]	[illegible]	[illegible]	[illegible]
ZA31	BI45X70	1375,000	906,833	DCON5	449,617	DCON2	2,163	MM
ZA31	BI45X70	2750,000	1940,549	DCON5	997,410	DCON2	2,379	EM
[illegible]	[illegible]	[illegible]	[illegible]	[illegible]	[illegible]	[illegible]	[illegible]	[illegible]
ZA33	BI45X70	1375,000	954,272	DCON5	540,381	DCON2	2,414	EM
ZA33	BI45X70	2750,000	2014,941	DCON5	1072,643	DCON5	2,630	EM
[illegible]	[illegible]	[illegible]	[illegible]	[illegible]	[illegible]	[illegible]	[illegible]	[illegible]
ZA35	BI45X70	1376,000	1037,589	DCON5	537,458	DCON2	2,316	EM
ZA35	BI45X70	2750,000	2173,073	DCON5	1063,052	DCON5	2,541	EM
[illegible]	[illegible]	[illegible]	[illegible]	[illegible]	[illegible]	[illegible]	[illegible]	[illegible]
ZA34	BI45X70	1375,000	590,031	DCON5	1011,143	DCON6	3,502	DCON2
ZA34	BI45X70	2750,000	1441,285	DCON5	941,206	DCON5	3,344	DCON2
[illegible]	[illegible]	[illegible]	[illegible]	[illegible]	[illegible]	[illegible]	[illegible]	[illegible]
ZA35	BI45X70	1387,500	391,807	DCON2	955,906	DCON6	4,067	DCON2
ZA35	BI45X70	2775,000	1281,849	DCON5	838,406	DCON5	4,418	DCON2
[illegible]	[illegible]	[illegible]	[illegible]	[illegible]	[illegible]	[illegible]	[illegible]	[illegible]
ZA36	BI45X70	1375,000	585,454	DCON5	1011,143	DCON6	3,586	DCON2
ZA36	BI45X70	2750,000	1445,670	DCON5	944,412	DCON5	3,548	DCON2
[illegible]	[illegible]	[illegible]	[illegible]	[illegible]	[illegible]	[illegible]	[illegible]	[illegible]
ZA37	BI45X70	1375,000	1011,142	DCON5	537,583	DCON2	2,330	EM
ZA37	BI45X70	2750,000	2182,116	DCON5	1057,286	DCON5	2,546	EM
[illegible]	[illegible]	[illegible]	[illegible]	[illegible]	[illegible]	[illegible]	[illegible]	[illegible]
ZA38	BI45X70	1375,000	976,727	DCON5	543,879	DCON2	2,430	EM
ZA38	BI45X70	2750,000	2039,563	DCON5	1094,152	DCON5	2,646	EM
[illegible]	[illegible]	[illegible]	[illegible]	[illegible]	[illegible]	[illegible]	[illegible]	[illegible]
ZA39	BI45X70	1375,000	817,828	DCON5	491,762	DCON2	2,189	EM
ZA39	BI45X70	2750,000	1960,523	DCON5	990,624	DCON2	2,385	EM
[illegible]	[illegible]	[illegible]	[illegible]	[illegible]	[illegible]	[illegible]	[illegible]	[illegible]
ZA40	BI45X70	1375,000	969,645	DCON5	795,225	DCON5	3,527	DCON2
ZA40	BI45X70	2750,000	1135,171	DCON5	1011,143	DCON10	3,869	DCON2
[illegible]	[illegible]	[illegible]	[illegible]	[illegible]	[illegible]	[illegible]	[illegible]	[illegible]
ZA42	BI45X70	1250,000	813,609	DCON5	957,948	DCON6	5,599	DCON2
ZA42	BI45X70	1250,000	1133,070	DCON5	743,592	DCON5	5,742	DCON2
[illegible]	[illegible]	[illegible]	[illegible]	[illegible]	[illegible]	[illegible]	[illegible]	[illegible]
ZB10	BI30X50	1862,500	284,742	DCON4	126,675	DCON3	1,454	DCON1
ZB10	BI30X50	3500,000	474,147	DCON3	529,472	DCON4	1,595	DCON1
[illegible]	[illegible]	[illegible]	[illegible]	[illegible]	[illegible]	[illegible]	[illegible]	[illegible]
ZB11	BI30X50	875,000	600,417	DCON3	560,760	DCON5	1,695	DCON1
ZB11	BI30X50	980,000	880,570	DCON3	639,641	DCON5	1,797	DCON1
[illegible]	[illegible]	[illegible]	[illegible]	[illegible]	[illegible]	[illegible]	[illegible]	[illegible]
ZB12	BI30X50	2362,500	189,579	DCON3	209,257	DCON4	1,102	DCON1
ZB12	BI30X50	4375,000	904,546	DCON3	853,067	DCON5	1,817	DCON2
[illegible]	[illegible]	[illegible]	[illegible]	[illegible]	[illegible]	[illegible]	[illegible]	[illegible]
ZB13	BI30X50	1750,000	280,815	DCON3	294,223	DCON2	1,092	DCON1
ZB13	BI30X50	4375,000	980,976	DCON3	534,033	DCON5	1,764	DCON2
[illegible]	[illegible]	[illegible]	[illegible]	[illegible]	[illegible]	[illegible]	[illegible]	[illegible]
ZB14	BI30X50	2250,000	276,847	DCON3	235,406	DCON2	1,064	DCON2
ZB14	BI30X50	4375,000	963,196	DCON3	540,064	DCON5	1,754	DCON2
[illegible]	[illegible]	[illegible]	[illegible]	[illegible]	[illegible]	[illegible]	[illegible]	[illegible]
ZB15	BI30X50	2250,000	219,508	DCON3	247,211	DCON2	1,217	DCON1
ZB15	BI30X50	4375,000	1000,768	DCON3	598,185	DCON3	1,998	DCON2
[illegible]	[illegible]	[illegible]	[illegible]	[illegible]	[illegible]	[illegible]	[illegible]	[illegible]
ZB16	BI30X50	2500,000	312,759	DCON3	267,846	DCON2	1,096	DCON1

2B16	BI30X50	4275,000	1095,084	DC0N4	616,603	DC0N7	1,776	DC0N2
2B17	BI30X70	225,000	1001,781	DC0N4	581,506	DC0N7	1,868	DC0N2
2B17	BI30X50	2800,000	311,547	DC0N2	270,967	DC0N2	1,079	DC0N2
2B17	BI30X50	4275,000	976,571	DC0N3	837,413	DC0N3	1,777	DC0N2
2B18	BI45X70	250,000	1106,095	DC0N5	1011,143	DC0N5	2,087	DC0N2
2B18	BI45X70	1125,000	702,799	DC0N5	960,441	DC0N5	1,909	DC0N2
2B18	BI45X70	1000,000	130,142	DC0N10	609,941	DC0N5	1,783	DC0N2
2B19	BI45X70	0,000	112,149	DC0N10	615,860	DC0N5	1,720	DC0N2
2B19	BI45X70	1275,000	991,715	DC0N5	610,147	DC0N5	1,931	DC0N2
2B19	BI45X70	1250,000	1178,185	DC0N5	1011,143	DC0N5	2,175	DC0N2
2B20	BI30X50	125,000	976,036	DC0N3	220,809	DC0N4	2,136	DC0N2
2B20	BI30X50	1200,000	916,710	DC0N4	474,147	DC0N3	1,724	DC0N2
2B20	BI30X50	2275,000	983,435	DC0N4	268,171	DC0N3	2,169	DC0N2
2B21	BI30X50	225,000	784,255	DC0N3	665,557	DC0N8	1,665	DC0N2
2B21	BI30X50	1800,000	288,927	DC0N3	371,748	DC0N4	1,869	DC0N2
2B21	BI30X50	4275,000	784,185	DC0N4	170,806	DC0N3	1,787	DC0N2
2B22	BI30X50	225,000	889,810	DC0N3	566,412	DC0N8	1,736	DC0N2
2B22	BI30X50	2250,000	265,321	DC0N3	252,706	DC0N2	1,104	DC0N2
2B22	BI30X50	4275,000	890,337	DC0N4	581,090	DC0N7	1,915	DC0N2
2B23	BI30X50	225,000	771,625	DC0N3	602,855	DC0N8	1,427	DC0N2
2B23	BI30X50	2250,000	248,501	DC0N3	245,501	DC0N3	1,038	DC0N2
2B23	BI30X50	4275,000	784,807	DC0N4	508,417	DC0N7	1,498	DC0N2
2B24	BI30X50	225,000	772,078	DC0N3	560,393	DC0N8	1,417	DC0N2
2B24	BI30X50	2250,000	248,673	DC0N3	248,673	DC0N3	0,998	DC0N1
2B24	BI30X50	4275,000	775,597	DC0N4	581,109	DC0N7	1,407	DC0N2
2B25	BI30X50	250,000	1130,503	DC0N2	510,244	DC0N8	2,257	DC0N2
2B25	BI30X50	2282,500	358,041	DC0N3	336,177	DC0N2	1,248	DC0N2
2B25	BI30X50	4275,000	975,908	DC0N4	599,662	DC0N7	2,191	DC0N2
2B26	BI30X50	225,000	954,952	DC0N3	606,187	DC0N8	1,906	DC0N2
2B26	BI30X50	2237,500	304,960	DC0N3	319,340	DC0N4	1,211	DC0N2
2B26	BI30X50	4260,000	1002,715	DC0N4	486,804	DC0N7	1,892	DC0N2
2B27	BI30X50	225,000	986,664	DC0N4	584,799	DC0N7	1,582	DC0N2
2B27	BI30X50	2237,500	308,845	DC0N3	314,617	DC0N4	1,285	DC0N2
2B27	BI30X50	4250,000	967,000	DC0N3	710,449	DC0N8	1,830	DC0N2
2B28	BI30X50	250,000	1163,585	DC0N4	588,862	DC0N7	2,335	DC0N2
2B28	BI30X50	2262,500	302,708	DC0N3	333,492	DC0N2	1,326	DC0N2
2B28	BI30X50	4275,000	947,570	DC0N3	572,830	DC0N8	2,193	DC0N2
2B29	BI30X50	225,000	800,074	DC0N4	541,145	DC0N7	1,481	DC0N2
2B29	BI30X50	2250,000	241,526	DC0N3	241,526	DC0N3	1,062	DC0N2
2B29	BI30X50	4275,000	749,097	DC0N3	600,966	DC0N8	1,410	DC0N2
2B30	BI30X50	225,000	797,835	DC0N4	584,860	DC0N7	1,454	DC0N2
2B30	BI30X50	2250,000	247,539	DC0N3	247,539	DC0N3	1,035	DC0N2
2B30	BI30X50	4275,000	768,426	DC0N3	595,560	DC0N8	1,436	DC0N2
2B31	BI30X50	225,000	856,489	DC0N4	545,466	DC0N7	1,736	DC0N2
2B31	BI30X50	2250,000	284,658	DC0N3	236,838	DC0N2	1,061	DC0N2
2B31	BI30X50	4275,000	888,605	DC0N3	546,529	DC0N8	1,764	DC0N2
2B32	BI30X50	225,000	931,063	DC0N4	587,531	DC0N7	1,827	DC0N2
2B32	BI30X50	2500,000	307,757	DC0N3	331,939	DC0N2	1,012	DC0N2
2B32	BI30X50	4275,000	964,194	DC0N3	600,098	DC0N8	1,784	DC0N2
2C10	B25X40	0,000	928,184	DC0N3	443,773	DC0N3	1,350	EM
2C10	B25X40	2250,000	285,118	DC0N2	311,148	DC0N2	0,873	EM
2C10	B25X40	4500,000	304,979	DC0N4	156,813	DC0N3	1,033	EM
2C11	B25X40	0,000	935,285	DC0N4	447,002	DC0N4	1,342	EM
2C11	B25X40	2250,000	287,262	DC0N2	275,293	DC0N2	0,864	EM
2C11	B25X40	4500,000	311,148	DC0N3	192,031	DC0N3	1,041	EM
2C12	B25X40	0,000	397,764	DC0N4	283,209	DC0N2	0,902	DC0N10
2C12	B25X40	2250,000	140,873	DC0N2	311,148	DC0N2	0,503	DC0N10
2C12	B25X40	4500,000	403,548	DC0N3	284,431	DC0N2	0,993	DC0N10
2C13	B25X40	0,000	470,835	DC0N4	283,036	DC0N2	0,952	DC0N10
2C13	B25X40	2250,000	140,188	DC0N2	311,148	DC0N2	0,503	DC0N10
2C13	B25X40	4500,000	403,809	DC0N3	238,478	DC0N2	0,904	DC0N10
2C14	B25X40	0,000	341,476	DC0N4	324,170	DC0N4	1,035	EM
2C14	B25X40	2250,000	202,956	DC0N2	311,148	DC0N2	0,762	EM
2C14	B25X40	4500,000	207,903	DC0N3	386,417	DC0N3	1,240	EM
2C15	B25X40	0,000	699,212	DC0N3	338,310	DC0N2	1,109	EM
2C15	B25X40	2500,000	173,505	DC0N1	311,148	DC0N1	0,631	EM
2C15	B25X40	5000,000	695,672	DC0N4	311,148	DC0N4	1,030	EM
2C16	B25X40	0,000	311,148	DC0N3	168,134	DC0N3	0,984	EM

2016	B25X40	2150,000	296,848	DCON3	701,080	DCON2	0,774	EM
2016	B25X40	4500,000	909,094	DCON4	388,161	DCON4	1,151	EM
2017	B25X40	0,000	447,602	DCON3	290,080	DCON2	0,430	DCON10
2017	B25X40	2150,000	196,847	DCON3	311,148	DCON3	0,504	DCON10
2017	B25X40	4500,000	407,103	DCON4	138,035	DCON2	0,305	DCON10
2018	B25X40	0,000	414,593	DCON3	249,643	DCON2	0,956	EM
2018	B25X40	2150,000	136,447	DCON3	311,148	DCON3	0,484	EM
2018	B25X40	4500,000	439,947	DCON4	278,649	DCON1	0,971	EM
2019	B25X40	0,000	836,156	DCON3	476,724	DCON3	1,170	EM
2019	B25X40	2150,000	264,362	DCON3	279,437	DCON3	0,940	EM
2019	B25X40	4500,000	186,800	DCON4	214,748	DCON4	1,031	EM
2020	B25X40	0,000	384,348	DCON4	423,471	DCON4	1,335	EM
2020	B25X40	2150,000	264,361	DCON3	311,148	DCON3	0,849	EM
2020	B25X40	4500,000	180,405	DCON3	138,830	DCON3	0,890	EM
2021	B25X40	0,000	374,067	DCON4	419,102	DCON3	1,311	EM
2021	B25X40	2150,000	161,891	DCON3	311,148	DCON3	0,883	EM
2021	B25X40	4500,000	266,847	DCON4	185,068	DCON2	0,985	EM
2022	B25X40	0,000	644,553	DCON4	405,980	DCON4	1,277	EM
2022	B25X40	2150,000	238,035	DCON3	206,567	DCON2	0,805	EM
2022	B25X40	4500,000	321,515	DCON3	211,256	DCON3	1,010	EM
2023	B25X40	0,000	418,602	DCON4	263,309	DCON1	0,959	EM
2023	B25X40	2150,000	135,100	DCON3	311,148	DCON3	0,496	EM
2023	B25X40	4500,000	455,785	DCON3	372,266	DCON2	0,867	EM
2024	B25X40	0,000	474,374	DCON4	295,375	DCON2	0,936	DCON10
2024	B25X40	2150,000	141,396	DCON3	311,148	DCON3	0,516	DCON10
2024	B25X40	4500,000	401,213	DCON3	133,999	DCON2	0,903	DCON10
2025	B25X40	0,000	311,148	DCON4	192,428	DCON4	0,986	EM
2025	B25X40	2150,000	234,513	DCON3	291,267	DCON3	0,948	EM
2025	B25X40	4500,000	802,408	DCON3	386,189	DCON3	1,246	EM
2026	B25X40	0,000	697,229	DCON4	337,584	DCON4	1,107	EM
2026	B25X40	2500,000	172,150	DCON3	311,148	DCON3	0,680	EM
2026	B25X40	5000,000	586,096	DCON3	311,148	DCON3	1,030	EM
2027	B25X40	350,000	388,488	DCON6	199,882	DCON5	1,464	DCON1
2027	B25X40	1425,000	99,074	DCON5	176,163	DCON4	0,961	DCON1
2027	B25X40	2600,000	311,148	DCON5	311,148	DCON6	1,278	DCON2
2028	B25X40	1375,000	95,249	DCON5	95,249	DCON5	0,771	DCON2
2028	B25X40	2600,000	311,148	DCON6	309,548	DCON5	1,114	DCON1
2029	B25X40	150,000	929,802	DCON6	311,148	DCON5	1,837	DCON1
2029	B25X40	1425,000	108,838	DCON5	108,838	DCON5	0,976	DCON1
2029	B25X40	2600,000	996,949	DCON5	159,815	DCON5	1,829	DCON2
2030	B25X40	150,000	421,579	DCON5	275,775	DCON5	1,461	DCON1
2030	B25X40	1325,000	136,626	DCON5	136,626	DCON5	1,140	DCON2
2030	B25X40	2500,000	808,668	DCON6	266,229	DCON5	1,825	DCON2
2031	B25X40	150,000	374,452	DCON5	311,148	DCON6	1,463	DCON1
2031	B25X40	1325,000	182,435	DCON6	182,435	DCON6	1,268	DCON2
2031	B25X40	2500,000	568,694	DCON6	311,148	DCON6	1,758	DCON2
2032	B25X40	150,000	351,503	DCON5	311,148	DCON6	1,543	DCON2
2032	B25X40	1325,000	175,469	DCON6	175,469	DCON6	1,236	DCON2
2032	B25X40	2500,000	546,335	DCON6	311,148	DCON5	1,847	DCON2
2033	B25X40	150,000	350,831	DCON5	311,142	DCON6	1,545	DCON2
2033	B25X40	1325,000	176,410	DCON6	176,410	DCON6	1,241	DCON2
2033	B25X40	2500,000	549,370	DCON6	311,148	DCON6	1,852	DCON2
2034	B25X40	150,000	376,570	DCON5	311,148	DCON6	1,466	DCON1
2034	B25X40	1325,000	183,802	DCON6	183,802	DCON6	1,274	DCON2
2034	B25X40	2500,000	573,830	DCON6	311,148	DCON5	1,858	DCON2
2035	B25X40	150,000	423,981	DCON5	311,148	DCON10	1,267	DCON2
2035	B25X40	1325,000	137,350	DCON5	137,350	DCON5	1,099	DCON2
2035	B25X40	2500,000	511,509	DCON6	311,148	DCON5	1,409	DCON2
2036	B25X40	250,000	931,667	DCON6	333,853	DCON6	1,263	DCON2
2036	B25X40	1425,000	139,411	DCON5	139,411	DCON5	1,007	DCON2
2036	B25X40	2600,000	490,540	DCON5	281,451	DCON5	1,480	DCON2
2037	B25X40	250,000	313,989	DCON6	311,148	DCON6	1,040	DCON2
2037	B25X40	1425,000	105,718	DCON5	105,718	DCON5	0,822	DCON1
2037	B25X40	2600,000	373,008	DCON5	311,148	DCON6	1,021	DCON2
2038	B25X40	100,000	810,565	DCON3	624,907	DCON4	1,189	DCON2
2038	B25X40	1350,000	108,516	DCON4	108,286	DCON2	0,845	DCON2
2038	B25X40	2600,000	395,724	DCON3	280,454	DCON3	1,165	DCON2

2034	BI45X40	1050,000	100,434	DCON3	104,474	DCON5	0,975	DCON1
2039	BI5X40	3875,000	200,922	DCON4	349,757	DCON3	0,814	DCON2
2040	BI5X40	125,000	310,481	DCON2	209,306	DCON3	0,761	DCON5
2040	BI5X40	2450,000	179,390	DCON3	193,566	DCON3	0,431	DCON1
2040	BI5X40	4875,000	344,100	DCON4	305,902	DCON4	0,843	DCON1
2041	BI5X40	125,000	415,087	DCON3	311,148	DCON3	0,973	DCON5
2041	BI5X40	2450,000	178,827	DCON3	140,498	DCON3	0,541	DCON2
2041	BI5X40	4875,000	400,500	DCON4	261,790	DCON3	0,998	DCON2
2042	BI5X40	125,000	497,576	DCON4	301,141	DCON3	0,947	DCON5
2042	BI5X40	2450,000	1,6,474	DCON3	109,648	DCON3	0,443	DCON1
2042	BI5X40	4875,000	569,018	DCON3	255,006	DCON3	0,987	DCON2
2043	BI5X40	125,000	311,148	DCON4	217,617	DCON3	0,964	DCON1
2043	BI5X40	2450,000	113,415	DCON3	104,183	DCON3	0,501	DCON4
2043	BI5X40	4875,000	179,802	DCON3	148,281	DCON3	0,870	DCON5
2044	BI5X40	125,000	224,283	DCON4	154,980	DCON4	0,918	BM
2044	BI5X40	2500,000	104,413	DCON4	147,464	DCON3	0,412	BM
2044	BI5X40	4875,000	211,822	DCON3	204,783	DCON3	0,845	BM
3A10	BI45X70	350,000	2144,979	DCON5	1086,485	DCON5	5,756	DCON2
3A10	BI45X70	1625,000	1011,143	DCON5	788,653	DCON5	5,394	DCON2
3A10	BI45X70	3000,000	0,000	DCON1	1176,579	DCON5	5,084	DCON2
3A11	BI45X70	250,000	1987,515	DCON5	1049,491	DCON5	5,571	DCON2
3A11	BI45X70	1625,000	617,171	DCON5	888,103	DCON5	5,183	DCON2
3A11	BI45X70	3000,000	0,000	DCON1	862,678	DCON2	1,084	DCON1
3A12	BI45X70	0,000	0,000	DCON1	497,432	DCON2	2,783	DCON1
3A12	BI45X70	550,000	805,747	DCON5	787,048	DCON5	5,975	DCON1
3A12	BI45X70	1100,000	1011,143	DCON5	568,008	DCON5	3,110	DCON1
3A13	BI45X70	0,000	0,000	DCON1	497,384	DCON2	2,780	DCON1
3A13	BI45X70	550,000	805,846	DCON5	787,538	DCON5	5,984	DCON1
3A13	BI45X70	1100,000	1011,143	DCON5	568,352	DCON5	3,106	DCON1
3A14	BI45X70	0,000	0,000	DCON1	1179,052	DCON5	1,409	DCON2
3A14	BI45X70	2000,000	810,747	DCON5	1317,141	DCON5	8,859	DCON1
3A14	BI45X70	4000,000	0,000	DCON1	1138,436	DCON5	1,411	DCON2
3A15	BI45X70	0,000	0,000	DCON1	1316,408	DCON5	1,603	DCON2
3A15	BI45X70	2000,000	670,819	DCON5	1472,087	DCON5	1,049	DCON2
3A15	BI45X70	4000,000	0,000	DCON1	1370,015	DCON5	1,548	DCON2
3A16	BI45X70	0,000	0,000	DCON1	1353,236	DCON5	1,890	DCON2
3A16	BI45X70	2000,000	396,481	DCON5	1557,905	DCON5	1,584	DCON2
3A16	BI45X70	4000,000	0,000	DCON1	1425,842	DCON5	1,804	DCON2
3A17	BI45X70	0,000	0,000	DCON1	789,099	DCON2	1,416	DCON2
3A17	BI45X70	2000,000	261,452	DCON5	1050,287	DCON5	0,842	DCON2
3A17	BI45X70	4000,000	0,000	DCON1	1011,143	DCON2	1,218	DCON2
3A18	BI45X70	0,000	0,000	DCON1	1363,686	DCON5	1,855	DCON2
3A18	BI45X70	2000,000	351,968	DCON5	1468,751	DCON5	1,090	DCON2
3A18	BI45X70	4000,000	0,000	DCON1	1434,901	DCON5	1,211	DCON2
3A19	BI45X70	0,000	0,000	DCON1	1380,256	DCON5	1,586	DCON2
3A19	BI45X70	2000,000	324,840	DCON5	1512,901	DCON5	1,050	DCON1
3A19	BI45X70	4000,000	0,000	DCON1	1389,401	DCON5	1,594	DCON1
3A20	BI45X70	0,000	0,000	DCON1	1159,921	DCON5	1,439	DCON2
3A20	BI45X70	2000,000	217,410	DCON5	1391,616	DCON5	0,875	BM
3A20	BI45X70	4000,000	0,000	DCON1	1183,213	DCON5	1,426	DCON2
3A21	BI45X70	0,000	0,000	DCON1	1011,143	DCON2	2,706	DCON2
3A21	BI45X70	1400,000	770,863	DCON5	500,736	DCON5	3,119	DCON2
3A21	BI45X70	2800,000	891,150	DCON5	442,061	DCON5	3,790	DCON2
3A22	BI45X70	0,000	0,000	DCON1	1011,143	DCON2	2,711	DCON2
3A22	BI45X70	1400,000	771,086	DCON5	500,681	DCON5	3,124	DCON2
3A22	BI45X70	2800,000	895,702	DCON5	443,755	DCON5	3,785	DCON2
3A23	BI45X70	350,000	1243,573	DCON5	1144,623	DCON5	3,059	DCON2
3A23	BI45X70	1625,000	786,453	DCON5	1011,143	DCON5	2,933	DCON2
3A23	BI45X70	2000,000	103,906	DCON10	916,820	DCON5	2,826	DCON2
3A24	BI45X70	0,000	0,000	DCON1	824,973	DCON2	4,803	DCON2
3A24	BI45X70	875,000	510,876	DCON5	916,681	DCON5	4,845	DCON2
3A24	BI45X70	1750,000	1092,231	DCON5	654,405	DCON5	5,180	DCON2
3A25	BI45X70	0,000	0,000	DCON1	825,565	DCON2	4,766	DCON2
3A25	BI45X70	875,000	559,364	DCON5	914,491	DCON5	4,808	DCON2
3A25	BI45X70	1750,000	1060,182	DCON5	693,907	DCON5	5,143	DCON2
3A26	BI45X70	350,000	1372,795	DCON5	1206,935	DCON5	2,594	DCON2
3A26	BI45X70	1625,000	893,901	DCON5	1011,147	DCON5	2,968	DCON2
3A26	BI45X70	2000,000	101,972	DCON10	817,916	DCON5	2,161	DCON2

3A07	BI45X70	675,000	147,017	DC0N5	910,110	DC0N6	1,779	DC0N3
3A07	BI45X70	1687,000	678,000	DC0N5	890,674	DC0N6	1,374	DC0N2
3A08	BI45X70	0,000	0,000	DC0N1	760,607	DC0N2	2,640	DC0N2
3A08	BI45X70	1875,000	458,580	DC0N6	1008,998	DC0N2	3,048	DC0N1
3A08	BI45X70	3750,000	1400,875	DC0N5	1011,143	DC0N10	0,566	DC0N2
3A09	BI45X70	0,000	0,000	DC0N1	1154,038	DC0N4	4,468	DC0N7
3A09	BI45X70	1875,000	958,451	DC0N6	890,510	DC0N5	5,163	DC0N4
3A09	BI45X70	3750,000	2159,596	DC0N5	1050,355	DC0N5	5,805	DC0N3
3A10	BI45X70	0,000	0,000	DC0N1	1316,561	DC0N4	5,747	DC0N7
3A10	BI45X70	1875,000	1011,143	DC0N5	997,797	DC0N6	6,042	DC0N3
3A10	BI45X70	3750,000	2558,206	DC0N5	1202,699	DC0N5	6,404	DC0N2
3A11	BI45X70	0,000	0,000	DC0N1	1141,647	DC0N7	0,709	DC0N4
3A11	BI45X70	1875,000	1011,143	DC0N5	788,531	DC0N10	0,974	DC0N5
3A11	BI45X70	3750,000	2771,107	DC0N5	879,405	DC0N1	1,287	DC0N5
3A12	BI45X70	0,000	0,000	DC0N1	1011,143	DC0N2	3,870	DC0N7
3A12	BI45X70	1875,000	508,150	DC0N5	982,563	DC0N1	4,172	DC0N2
3A12	BI45X70	3750,000	1548,104	DC0N5	771,315	DC0N2	4,634	DC0N1
3A13	BI45X70	0,000	0,000	DC0N1	874,263	DC0N7	4,440	DC0N7
3A13	BI45X70	1387,500	685,268	DC0N1	699,587	DC0N2	4,794	DC0N2
3A13	BI45X70	2775,000	2000,522	DC0N1	1011,143	DC0N1	5,185	DC0N1
3A14	BI45X70	0,000	0,000	DC0N1	1011,143	DC0N7	0,679	DC0N7
3A14	BI45X70	1875,000	926,845	DC0N5	389,040	DC0N2	4,178	DC0N2
3A14	BI45X70	3750,000	1986,496	DC0N5	772,184	DC0N2	4,535	DC0N1
3A15	BI45X70	0,000	0,000	DC0N1	1093,005	DC0N6	0,046	DC0N5
3A15	BI45X70	1875,000	1011,143	DC0N5	798,859	DC0N10	0,987	DC0N5
3A15	BI45X70	3750,000	2790,089	DC0N5	1011,143	DC0N5	1,275	DC0N5
3A16	BI45X70	0,000	0,000	DC0N1	1330,217	DC0N6	5,848	DC0N2
3A16	BI45X70	1875,000	1011,143	DC0N5	832,660	DC0N6	6,235	DC0N1
3A16	BI45X70	3750,000	2649,135	DC0N5	1271,385	DC0N5	6,802	DC0N7
3A17	BI45X70	0,000	0,000	DC0N1	1175,143	DC0N6	5,009	DC0N7
3A17	BI45X70	1875,000	1011,143	DC0N6	699,244	DC0N5	5,324	DC0N2
3A17	BI45X70	3750,000	2197,436	DC0N5	1064,486	DC0N5	5,685	DC0N1
3A18	BI45X70	0,000	0,000	DC0N1	941,675	DC0N7	0,536	DC0N7
3A18	BI45X70	1875,000	448,145	DC0N5	1011,143	DC0N6	0,984	DC0N2
3A18	BI45X70	3750,000	1383,589	DC0N5	1011,143	DC0N6	0,491	DC0N2
3A19	BI45X70	0,000	48,991	DC0N10	612,548	DC0N5	0,041	DC0N7
3A19	BI45X70	1875,000	478,115	DC0N5	805,628	DC0N6	0,408	DC0N2
3A19	BI45X70	3750,000	1479,411	DC0N5	1045,260	DC0N10	0,817	DC0N2
3A20	BI45X70	150,000	207,917	DC0N5	551,886	DC0N6	5,171	DC0N7
3A20	BI45X70	700,000	1011,143	DC0N5	917,115	DC0N5	5,358	DC0N2
3A20	BI45X70	1260,000	1685,087	DC0N5	1011,143	DC0N6	5,473	DC0N2
3A21	BI45X70	150,000	596,990	DC0N4	480,084	DC0N3	0,786	DC0N1
3A21	BI45X70	2262,500	217,895	DC0N4	145,772	DC0N3	0,703	DC0N1
3A21	BI45X70	4275,000	370,314	DC0N3	184,464	DC0N3	0,914	DC0N1
3A22	BI45X70	225,000	877,020	DC0N4	140,790	DC0N4	0,845	DC0N1
3A22	BI45X70	2287,500	209,562	DC0N3	142,104	DC0N3	0,734	DC0N1
3A22	BI45X70	4350,000	573,391	DC0N3	474,077	DC0N4	0,792	DC0N1
3A23	BI45X70	0,000	0,000	DC0N1	415,026	DC0N2	2,290	DC0N7
3A23	BI45X70	875,000	679,090	DC0N5	699,059	DC0N6	2,497	DC0N2
3A23	BI45X70	1750,000	1274,092	DC0N5	834,420	DC0N5	2,775	DC0N2
3A24	BI45X70	0,000	0,000	DC0N1	941,017	DC0N2	2,490	DC0N7
3A24	BI45X70	875,000	749,302	DC0N5	205,735	DC0N6	3,637	DC0N2
3A24	BI45X70	1750,000	1361,712	DC0N5	890,662	DC0N5	3,916	DC0N1
3B10	BI30X50	0,000	474,147	DC0N4	660,450	DC0N6	2,142	DC0N2
3B10	BI30X50	375,000	721,922	DC0N4	592,799	DC0N7	2,931	DC0N2
3B10	BI30X50	750,000	1024,694	DC0N4	732,647	DC0N7	2,410	DC0N2
3B11	BI30X50	225,000	870,471	DC0N3	474,147	DC0N3	2,130	DC0N2
3B11	BI30X50	1862,500	279,085	DC0N3	279,085	DC0N3	1,560	DC0N2
3B11	BI30X50	3500,000	681,852	DC0N3	737,170	DC0N3	1,509	DC0N1
3B12	BI30X50	225,000	885,401	DC0N4	474,147	DC0N4	2,134	DC0N2
3B12	BI30X50	1862,500	206,774	DC0N4	280,774	DC0N4	1,683	DC0N2
3B12	BI30X50	3500,000	621,966	DC0N7	750,763	DC0N4	1,509	DC0N1
3B13	BI30X50	0,000	474,147	DC0N3	602,257	DC0N4	2,207	DC0N7
3B13	BI30X50	375,000	706,717	DC0N3	693,939	DC0N3	2,286	DC0N2
3B13	BI30X50	750,000	1005,638	DC0N3	796,290	DC0N3	2,365	DC0N2
3B14	BI30X50	225,000	1290,874	DC0N4	877,440	DC0N7	2,247	DC0N7
3B14	BI30X50	2262,500	353,685	DC0N3	359,925	DC0N3	1,524	DC0N2
3B14	BI30X50	4275,000	1136,520	DC0N3	600,052	DC0N3	2,187	DC0N2

[illegible]	[illegible]	[illegible]	[illegible]	[illegible]	[illegible]	[illegible]	[illegible]	[illegible]
3B15	BI30X50	2250,000	344,681	DCON3	344,682	DCON3	1,368	DCON1
3B15	BI30X50	4275,000	1066,066	DCON2	758,185	DCON3	2,047	DCON2
[illegible]	[illegible]	[illegible]	[illegible]	[illegible]	[illegible]	[illegible]	[illegible]	[illegible]
3B16	BI30X50	2250,000	388,047	DCON3	388,047	DCON3	1,286	DCON1
3B16	BI30X50	4275,000	1040,359	DCON2	704,602	DCON3	2,014	DCON2
[illegible]	[illegible]	[illegible]	[illegible]	[illegible]	[illegible]	[illegible]	[illegible]	[illegible]
3B17	BI30X50	2250,000	300,246	DCON3	690,249	DCON3	1,460	DCON1
3B17	BI30X50	4275,000	1038,690	DCON2	716,794	DCON3	2,101	DCON2
[illegible]	[illegible]	[illegible]	[illegible]	[illegible]	[illegible]	[illegible]	[illegible]	[illegible]
3B18	BI30X50	2250,000	378,197	DCON3	378,197	DCON3	1,379	DCON2
3B18	BI30X50	4275,000	1107,996	DCON4	735,699	DCON3	2,119	DCON2
[illegible]	[illegible]	[illegible]	[illegible]	[illegible]	[illegible]	[illegible]	[illegible]	[illegible]
3B19	BI30X50	2250,000	388,206	DCON3	388,208	DCON3	1,386	DCON1
3B19	BI30X50	4275,000	1065,802	DCON2	690,898	DCON3	2,068	DCON2
[illegible]	[illegible]	[illegible]	[illegible]	[illegible]	[illegible]	[illegible]	[illegible]	[illegible]
3B20	BI30X50	2250,000	463,198	DCON4	474,147	DCON3	2,223	DCON2
3B20	BI30X50	4275,000	1209,110	DCON4	941,073	DCON3	2,766	DCON2
[illegible]	[illegible]	[illegible]	[illegible]	[illegible]	[illegible]	[illegible]	[illegible]	[illegible]
3B21	BI30X50	1000,000	363,490	DCON3	474,147	DCON4	1,298	DCON2
3B21	BI30X50	3375,000	838,930	DCON4	246,492	DCON3	2,028	DCON2
[illegible]	[illegible]	[illegible]	[illegible]	[illegible]	[illegible]	[illegible]	[illegible]	[illegible]
3B22	BI30X50	2250,000	934,979	DCON3	348,915	DCON2	1,432	DCON2
3B22	BI30X50	4275,000	1203,210	DCON4	619,801	DCON3	2,441	DCON2
[illegible]	[illegible]	[illegible]	[illegible]	[illegible]	[illegible]	[illegible]	[illegible]	[illegible]
3B23	BI30X50	2250,000	927,498	DCON3	327,456	DCON3	1,286	DCON2
3B23	BI30X50	4275,000	1023,189	DCON3	535,986	DCON3	1,974	DCON2
[illegible]	[illegible]	[illegible]	[illegible]	[illegible]	[illegible]	[illegible]	[illegible]	[illegible]
3B24	BI30X50	2250,000	348,000	DCON3	348,003	DCON2	1,314	DCON1
3B24	BI30X50	4275,000	1000,420	DCON4	709,714	DCON3	1,998	DCON2
[illegible]	[illegible]	[illegible]	[illegible]	[illegible]	[illegible]	[illegible]	[illegible]	[illegible]
3B25	BI30X50	1012,500	372,067	DCON4	530,172	DCON3	1,909	DCON2
3B25	BI30X50	2025,000	987,145	DCON4	504,564	DCON3	2,410	DCON2
[illegible]	[illegible]	[illegible]	[illegible]	[illegible]	[illegible]	[illegible]	[illegible]	[illegible]
3B26	BI30X50	1350,000	247,744	DCON3	247,744	DCON3	1,835	DCON2
3B26	BI30X50	2250,000	0,000	DCON1	418,713	DCON2	1,406	DCON1
[illegible]	[illegible]	[illegible]	[illegible]	[illegible]	[illegible]	[illegible]	[illegible]	[illegible]
3B27	BI30X50	1350,000	352,515	DCON4	290,447	DCON3	1,877	DCON2
3B27	BI30X50	2250,000	0,000	DCON1	423,616	DCON2	1,446	DCON1
[illegible]	[illegible]	[illegible]	[illegible]	[illegible]	[illegible]	[illegible]	[illegible]	[illegible]
3B28	BI30X50	1012,500	363,898	DCON3	545,599	DCON4	1,942	DCON2
3B28	BI30X50	2025,000	932,903	DCON3	552,444	DCON3	2,363	DCON2
[illegible]	[illegible]	[illegible]	[illegible]	[illegible]	[illegible]	[illegible]	[illegible]	[illegible]
3B29	BI30X50	2250,000	317,065	DCON3	317,065	DCON3	1,405	DCON2
3B29	BI30X50	4275,000	994,720	DCON3	735,499	DCON3	1,998	DCON2
[illegible]	[illegible]	[illegible]	[illegible]	[illegible]	[illegible]	[illegible]	[illegible]	[illegible]
3B30	BI30X50	2250,000	326,742	DCON3	326,742	DCON3	1,290	DCON2
3B30	BI30X50	4275,000	1026,681	DCON3	693,899	DCON3	1,973	DCON2
[illegible]	[illegible]	[illegible]	[illegible]	[illegible]	[illegible]	[illegible]	[illegible]	[illegible]
3B31	BI30X50	2250,000	373,050	DCON3	327,428	DCON2	1,347	DCON2
3B31	BI30X50	4275,000	1190,803	DCON3	644,025	DCON3	2,355	DCON2
[illegible]	[illegible]	[illegible]	[illegible]	[illegible]	[illegible]	[illegible]	[illegible]	[illegible]
3B32	BI30X50	2600,000	411,302	DCON3	401,472	DCON2	1,237	DCON1
3B32	BI30X50	4775,000	1010,078	DCON3	717,756	DCON3	2,380	DCON2
[illegible]	[illegible]	[illegible]	[illegible]	[illegible]	[illegible]	[illegible]	[illegible]	[illegible]
3CX1	B25X40	2250,000	283,659	DCON4	311,148	DCON2	0,842	EM
3CX1	B25X40	4500,000	905,681	DCON4	435,988	DCON4	1,919	EM
[illegible]	[illegible]	[illegible]	[illegible]	[illegible]	[illegible]	[illegible]	[illegible]	[illegible]
3CX2	B25X40	2250,000	145,194	DCON2	311,148	DCON2	0,556	EM
3CX2	B25X40	4500,000	435,758	DCON4	298,080	DCON2	0,992	EM
[illegible]	[illegible]	[illegible]	[illegible]	[illegible]	[illegible]	[illegible]	[illegible]	[illegible]
3CX3	B25X40	2250,030	164,198	DCON2	311,149	DCON2	0,603	DCON10
3CX3	B25X40	4500,000	551,905	DCON4	311,140	DCON2	1,082	DCON10
[illegible]	[illegible]	[illegible]	[illegible]	[illegible]	[illegible]	[illegible]	[illegible]	[illegible]
3CX4	B25X40	2250,000	209,481	DCON2	905,905	DCON2	1,088	EM
3CX4	B25X40	4500,000	311,149	DCON4	283,094	DCON3	1,167	EM
[illegible]	[illegible]	[illegible]	[illegible]	[illegible]	[illegible]	[illegible]	[illegible]	[illegible]
3CX5	B25X40	2250,000	213,537	DCON2	301,734	DCON2	0,709	EM

3CY6	B25X40	4800,000	311,148	DC0N1	155,548	DC0N2	1,881	EM
3CX6	B25X40	0,000	878,588	DC0N3	421,624	DC0N3	1,099	EM
3CX8	B25X40	2250,000	210,410	DC0N2	306,061	DC0N2	0,781	EM
3CX9	B25X40	4500,000	313,811	DC0N4	154,063	DC0N3	1,041	EM
3CX7	B25X40	0,000	1124,460	DC0N4	591,871	DC0N4	1,574	EM
3CX7	B25X40	2250,000	272,520	DC0N2	301,349	DC0N2	1,090	EM
3CX7	B25X40	4500,000	311,140	DC0N3	281,415	DC0N4	1,109	EM
3CX8	B25X40	0,000	375,896	DC0N4	198,653	DC0N2	0,912	DC0N10
3CX8	B25X40	2250,000	154,857	DC0N2	311,148	DC0N2	0,591	DC0N10
3CX8	B25X40	4500,000	525,504	DC0N3	311,148	DC0N3	1,021	DC0N10
3CX9	B25X40	0,000	920,473	DC0N4	381,599	DC0N3	1,030	EM
3CX9	B25X40	2250,000	144,406	DC0N1	311,148	DC0N2	0,503	EM
3CX9	B25X40	4500,000	497,040	DC0N2	238,162	DC0N3	0,948	EM
3CY1	B25X40	150,000	905,402	DC0N3	477,984	DC0N3	1,076	DC0N1
3CY1	B25X40	2250,000	162,802	DC0N2	224,903	DC0N2	0,630	DC0N1
3CY1	B25X40	4350,000	508,940	DC0N4	305,598	DC0N3	1,070	DC0N2
3CY2	B25X40	150,000	913,150	DC0N4	470,056	DC0N3	1,089	DC0N2
3CY2	B25X40	2250,000	151,045	DC0N3	234,967	DC0N2	0,640	DC0N1
3CY2	B25X40	4350,000	500,730	DC0N3	281,834	DC0N3	1,075	DC0N2
3CY3	B25X40	150,000	359,115	DC0N10	452,978	DC0N3	1,394	DC0N1
3CY3	B25X40	1200,000	149,888	DC0N5	159,988	DC0N5	1,518	DC0N2
3CY3	B25X40	2250,000	486,650	DC0N5	311,148	DC0N5	1,209	DC0N2
3CY4	B25X40	150,000	420,790	DC0N5	486,953	DC0N9	1,590	DC0N2
3CY4	B25X40	1200,000	194,040	DC0N5	194,040	DC0N5	1,644	DC0N2
3CY4	B25X40	2250,000	508,258	DC0N5	383,531	DC0N10	1,698	DC0N2
3CY5	B25X40	150,000	480,770	DC0N5	451,148	DC0N9	1,579	DC0N2
3CY5	B25X40	1200,000	208,258	DC0N5	208,258	DC0N5	1,733	DC0N2
3CY5	B25X40	2250,000	534,953	DC0N5	396,598	DC0N10	1,787	DC0N2
3CY6	B25X40	150,000	375,373	DC0N10	477,408	DC0N5	1,443	DC0N1
3CY6	B25X40	1200,000	166,678	DC0N5	166,678	DC0N5	1,590	DC0N2
3CY6	B25X40	2250,000	517,910	DC0N5	311,148	DC0N5	1,721	DC0N2
3CY7	B25X40	250,000	378,455	DC0N5	311,148	DC0N5	1,340	DC0N1
3CY7	B25X40	1425,000	127,196	DC0N5	115,139	DC0N2	0,910	DC0N2
3CY7	B25X40	2600,000	391,262	DC0N5	311,148	DC0N5	1,340	DC0N2
3CY8	B25X40	150,000	389,460	DC0N5	311,148	DC0N5	1,156	DC0N1
3CY8	B25X40	1375,000	110,513	DC0N5	110,513	DC0N5	0,814	DC0N2
3CY8	B25X40	2600,000	399,861	DC0N5	311,148	DC0N5	1,189	DC0N2
3CY9	B25X40	250,000	312,888	DC0N10	376,864	DC0N5	1,152	DC0N2
3CY9	B25X40	1425,000	122,485	DC0N5	135,522	DC0N2	1,002	DC0N2
3CY9	B25X40	2600,000	311,746	DC0N5	304,909	DC0N5	1,866	DC0N2
4A10	BI45X70	250,000	1277,588	DC0N6	1011,143	DC0N5	2,462	DC0N2
4A10	BI45X70	1625,000	414,763	DC0N6	830,070	DC0N5	2,219	DC0N2
4A10	BI45X70	3000,000	0,000	DC0N1	645,535	DC0N2	2,008	DC0N1
4A11	BI45X70	0,000	0,000	DC0N1	383,580	DC0N2	1,088	EM
4A11	BI45X70	550,000	95,340	DC0N2	175,010	DC0N6	1,143	EM
4A11	BI45X70	1100,000	430,594	DC0N5	314,409	DC0N5	1,211	EM
4A12	BI45X70	0,000	0,000	DC0N1	381,212	DC0N2	1,249	DC0N6
4A12	BI45X70	550,000	94,754	DC0N2	171,776	DC0N6	1,310	DC0N6
4A12	BI45X70	1100,000	426,468	DC0N5	312,207	DC0N5	1,298	DC0N6
4A13	BI45X70	0,000	0,000	DC0N1	694,477	DC0N2	2,511	DC0N2
4A13	BI45X70	875,000	590,611	DC0N5	725,537	DC0N5	2,626	DC0N2
4A13	BI45X70	1750,000	1188,345	DC0N5	774,233	DC0N5	2,813	DC0N2
4A14	BI45X70	0,000	0,000	DC0N1	659,105	DC0N2	2,390	DC0N2
4A14	BI45X70	875,000	589,787	DC0N5	742,513	DC0N5	2,704	DC0N2
4A14	BI45X70	1750,000	1051,690	DC0N5	830,016	DC0N5	2,890	DC0N2
4A17	BI45X70	0,000	0,000	DC0N1	1271,586	DC0N5	1,485	DC0N1
4A17	BI45X70	2000,000	375,506	DC0N2	1524,172	DC0N2	0,878	DC0N6
4A17	BI45X70	4000,000	0,000	DC0N1	1185,249	DC0N5	1,678	DC0N1
4A18	BI45X70	0,000	0,000	DC0N1	1543,807	DC0N5	1,691	DC0N2
4A18	BI45X70	2000,000	444,535	DC0N2	1705,999	DC0N2	1,101	DC0N2
4A18	BI45X70	4000,000	0,000	DC0N1	1382,156	DC0N5	1,867	DC0N7
4A19	BI45X70	0,000	0,000	DC0N1	1312,170	DC0N5	1,279	DC0N2
4A19	BI45X70	2000,000	363,921	DC0N2	1373,419	DC0N2	0,926	DC0N2
4A19	BI45X70	4000,000	0,000	DC0N1	1073,494	DC0N5	1,480	DC0N2
4A20	BI45X70	0,000	0,000	DC0N1	1313,483	DC0N5	1,261	DC0N2
4A20	BI45X70	2000,000	364,863	DC0N2	1374,004	DC0N2	0,932	DC0N2
4A20	BI45X70	4000,000	0,000	DC0N1	1075,855	DC0N5	1,485	DC0N2
4A21	BI45X70	0,000	0,000	DC0N1	1528,090	DC0N5	1,574	DC0N2

4A21	BI45X70	3000,000	470,108	DC0N3	1601,106	DC0N7	1,100	DC0N2
4A21	BI45X70	4000,000	0,000	DC0N1	1373,284	DC0N6	3,868	DC0N2
4A22	BI45X70	0,000	0,000	DC0N1	1152,086	DC0N5	1,161	DC0N2
4A22	BI45X70	3000,000	704,100	DC0N3	1706,448	DC0N7	0,951	DC0N2
4A22	BI45X70	4000,000	75,613	DC0N3	1037,900	DC0N5	1,405	DC0N2
4A24	BI45X70	0,000	0,000	DC0N1	951,474	DC0N2	1,480	DC0N1
4A24	BI45X70	1000,000	104,868	DC0N3	525,439	DC0N7	1,564	DC0N1
4A24	BI45X70	2600,000	458,170	DC0N5	696,130	DC0N5	2,019	DC0N2
4A25	BI45X70	0,000	0,000	DC0N1	504,320	DC0N1	1,487	DC0N1
4A25	BI45X70	1600,000	140,364	DC0N3	497,877	DC0N5	1,404	DC0N1
4A25	BI45X70	2600,000	468,300	DC0N5	695,070	DC0N5	2,018	DC0N2
4A26	BI45X70	240,000	1078,526	DC0N6	1060,538	DC0N9	2,414	DC0N2
4A26	BI45X70	1125,000	225,087	DC0N5	1011,143	DC0N5	2,168	DC0N2
4A26	BI45X70	2000,000	85,411	DC0N10	608,337	DC0N5	1,981	DC0N2
4A27	BI45X70	0,000	0,000	DC0N1	750,877	DC0N1	4,185	DC0N2
4A27	BI45X70	875,000	471,577	DC0N4	790,161	DC0N5	4,474	DC0N2
4A27	BI45X70	1750,000	1206,777	DC0N4	781,833	DC0N5	4,060	DC0N2
4A28	BI45X70	0,000	0,000	DC0N1	861,764	DC0N2	9,305	DC0N2
4A28	BI45X70	875,000	515,977	DC0N4	890,714	DC0N5	4,118	DC0N2
4A28	BI45X70	1750,000	1218,161	DC0N4	810,040	DC0N5	4,052	DC0N2
4A29	BI45X70	250,000	1287,348	DC0N6	1104,355	DC0N9	2,442	DC0N2
4A29	BI45X70	1125,000	250,010	DC0N5	1011,143	DC0N5	2,215	DC0N2
4A29	BI45X70	2000,000	84,643	DC0N10	622,175	DC0N5	2,003	DC0N2
4A30	BI45X70	0,000	32,775	DC0N10	805,787	DC0N5	1,815	DC0N2
4A30	BI45X70	1875,000	412,547	DC0N5	588,760	DC0N7	2,104	DC0N2
4A30	BI45X70	2750,000	1170,570	DC0N5	1011,143	DC0N10	1,564	DC0N2
4A31	BI45X70	0,000	0,000	DC0N1	717,606	DC0N2	2,936	DC0N2
4A31	BI45X70	1875,000	530,036	DC0N5	985,684	DC0N5	3,884	DC0N2
4A31	BI45X70	2750,000	1545,586	DC0N5	1011,143	DC0N5	3,891	DC0N2
4A32	BI45X70	0,000	0,000	DC0N1	1203,957	DC0N6	2,672	BM
4A32	BI45X70	1875,000	1025,857	DC0N5	898,941	DC0N7	2,681	BM
4A32	BI45X70	2750,000	2840,245	DC0N5	1561,860	DC0N5	3,319	BM
4A33	BI45X70	0,000	0,000	DC0N1	1209,857	DC0N6	2,900	BM
4A33	BI45X70	1875,000	1056,954	DC0N5	768,837	DC0N7	2,706	BM
4A33	BI45X70	2750,000	3027,748	DC0N5	1447,320	DC0N5	2,545	BM
4A34	BI45X70	0,000	0,000	DC0N1	1081,197	DC0N6	2,354	BM
4A34	BI45X70	1875,000	1011,143	DC0N5	589,484	DC0N7	2,641	BM
4A34	BI45X70	2750,000	2426,314	DC0N5	1171,122	DC0N5	2,757	BM
4A35	BI45X70	0,000	0,000	DC0N1	542,652	DC0N2	3,138	DC0N2
4A35	BI45X70	1875,000	758,978	DC0N5	599,166	DC0N5	3,491	DC0N2
4A35	BI45X70	2750,000	1620,264	DC0N5	1011,140	DC0N5	3,879	DC0N2
4A36	BI45X70	0,000	0,000	DC0N1	845,449	DC0N2	3,136	DC0N2
4A36	BI45X70	1875,000	759,886	DC0N5	599,080	DC0N5	3,494	DC0N2
4A36	BI45X70	2750,000	1620,983	DC0N5	1011,143	DC0N5	3,882	DC0N2
4A37	BI45X70	0,000	0,000	DC0N1	1084,112	DC0N6	2,373	BM
4A37	BI45X70	1875,000	1011,143	DC0N5	599,889	DC0N7	2,560	BM
4A37	BI45X70	2750,000	2449,766	DC0N5	1182,004	DC0N5	2,776	BM
4A38	BI45X70	0,000	0,000	DC0N1	1263,149	DC0N6	2,985	BM
4A38	BI45X70	1875,000	1044,694	DC0N5	768,401	DC0N7	3,193	BM
4A38	BI45X70	2750,000	3046,102	DC0N5	1455,663	DC0N5	3,591	BM
4A39	BI45X70	0,000	69,287	DC0N9	1048,871	DC0N5	1,461	BM
4A39	BI45X70	1875,000	1098,499	DC0N5	944,540	DC0N5	2,868	BM
4A39	BI45X70	2750,000	2883,026	DC0N5	1269,841	DC0N5	2,884	BM
4A40	BI45X70	0,000	0,000	DC0N1	838,798	DC0N2	3,126	DC0N2
4A40	BI45X70	1875,000	497,974	DC0N5	597,968	DC0N5	3,579	DC0N2
4A40	BI45X70	2750,000	1865,444	DC0N5	1011,143	DC0N5	4,079	DC0N2
4A41	BI45X70	0,000	92,612	DC0N10	613,794	DC0N5	1,909	DC0N1
4A41	BI45X70	1875,000	481,548	DC0N5	700,924	DC0N5	2,965	DC0N2
4A41	BI45X70	2750,000	1381,099	DC0N5	1011,143	DC0N10	2,656	DC0N2
4A43	BI45X70	0,000	642,196	DC0N2	318,974	DC0N2	1,588	DC0N2
4A43	BI45X70	1125,000	440,594	DC0N4	534,156	DC0N3	2,487	DC0N2
4A43	BI45X70	2250,000	324,886	DC0N4	701,503	DC0N3	2,386	DC0N2
4A45	BI45X70	0,000	0,000	DC0N1	229,665	DC0N2	1,809	DC0N2
4A45	BI45X70	1000,000	137,504	DC0N3	193,605	DC0N3	1,969	DC0N2
4A45	BI45X70	2000,000	554,679	DC0N2	275,780	DC0N2	2,059	DC0N2
4A50	BI45X70	0,000	0,000	DC0N1	244,009	DC0N2	2,047	DC0N2
4A50	BI45X70	1000,000	150,604	DC0N3	155,031	DC0N3	2,183	DC0N2
4A50	BI45X70	2000,000	626,832	DC0N2	311,491	DC0N2	2,207	DC0N2

4A82	BI48X70	0,000	579,480	DC0N3	569,240	DC0N3	0,440	DC0N2
4A82	BI48X70	1125,000	497,837	DC0N3	266,908	DC0N4	0,319	DC0N2
4A82	BI48X70	2250,000	920,644	DC0N3	708,849	DC0N4	2,218	DC0N2
4B10	BI30X50	450,000	980,755	DC0N3	648,108	DC0N3	1,847	DC0N2
4B10	BI30X50	2362,500	914,940	DC0N3	914,940	DC0N3	1,991	DC0N1
4B10	BI30X50	4275,000	1029,707	DC0N4	616,430	DC0N7	2,076	DC0N2
4B11	BI30X50	2362,500	970,431	DC0N3	960,473	DC0N3	1,764	DC0N1
4B11	BI30X50	4275,000	1010,401	DC0N3	604,777	DC0N8	1,926	DC0N1
4B12	BI30X50	225,000	971,113	DC0N4	696,140	DC0N7	1,891	DC0N2
4B12	BI30X50	2362,500	787,511	DC0N3	787,511	DC0N3	1,498	DC0N1
4B12	BI30X50	4275,000	996,159	DC0N3	615,894	DC0N8	1,903	DC0N1
4B13	BI30X50	225,000	1019,602	DC0N4	632,477	DC0N7	2,161	DC0N2
4B13	BI30X50	1968,750	474,618	DC0N4	387,781	DC0N3	1,720	DC0N1
4B13	BI30X50	3600,000	474,147	DC0N3	615,869	DC0N4	1,904	DC0N1
4B14	BI30X50	225,000	1069,080	DC0N3	666,775	DC0N8	2,435	DC0N2
4B14	BI30X50	812,500	718,000	DC0N3	490,775	DC0N8	2,337	DC0N2
4B14	BI30X50	1000,000	474,147	DC0N3	606,002	DC0N4	2,294	DC0N2
4B15	BI30X50	0,000	478,396	DC0N7	744,942	DC0N4	1,968	DC0N2
4B15	BI30X50	1968,500	480,485	DC0N1	480,617	DC0N3	1,886	DC0N1
4B15	BI30X50	3775,000	1280,017	DC0N4	671,894	DC0N7	2,481	DC0N1
4B16	BI30X50	225,000	1017,174	DC0N3	723,930	DC0N8	2,316	DC0N1
4B16	BI30X50	812,500	714,806	DC0N7	708,147	DC0N4	2,806	DC0N1
4B16	BI30X50	1000,000	474,147	DC0N3	702,944	DC0N4	2,083	DC0N1
4B17	BI30X50	225,000	1032,061	DC0N4	716,660	DC0N7	2,360	DC0N1
4B17	BI30X50	812,500	711,860	DC0N4	508,933	DC0N7	2,150	DC0N1
4B17	BI30X50	1000,000	474,147	DC0N4	699,926	DC0N3	2,127	DC0N1
4B18	BI30X50	0,000	479,191	DC0N3	941,948	DC0N3	1,959	DC0N2
4B18	BI30X50	1687,500	396,083	DC0N7	696,089	DC0N3	1,850	DC0N1
4B18	BI30X50	3375,000	1256,447	DC0N3	689,286	DC0N3	2,455	DC0N1
4B19	BI30X50	125,000	838,399	DC0N3	254,434	DC0N4	2,801	DC0N2
4B19	BI30X50	1300,000	435,948	DC0N4	474,147	DC0N3	2,194	DC0N2
4B19	BI30X50	2375,000	1148,162	DC0N4	884,079	DC0N7	3,573	DC0N2
4B20	BI30X50	225,000	917,288	DC0N3	738,170	DC0N8	2,237	DC0N2
4B20	BI30X50	1300,000	598,462	DC0N3	474,147	DC0N4	1,780	DC0N2
4B20	BI30X50	2375,000	904,475	DC0N4	282,096	DC0N3	2,170	DC0N2
4B21	BI30X50	225,000	1005,213	DC0N3	646,112	DC0N8	2,226	DC0N2
4B21	BI30X50	2250,000	820,550	DC0N3	838,149	DC0N3	1,845	DC0N2
4B22	BI30X50	225,000	1050,556	DC0N3	609,488	DC0N8	2,210	DC0N2
4B22	BI30X50	2250,000	332,977	DC0N3	366,926	DC0N2	1,218	DC0N1
4B22	BI30X50	4275,000	1068,268	DC0N4	589,945	DC0N7	2,302	DC0N2
4B23	BI30X50	225,000	1092,702	DC0N3	610,249	DC0N8	2,220	DC0N2
4B23	BI30X50	2250,000	343,669	DC0N3	340,852	DC0N2	1,218	DC0N2
4B23	BI30X50	4275,000	1073,678	DC0N4	591,746	DC0N7	2,276	DC0N2
4B24	BI30X50	150,000	768,656	DC0N3	474,147	DC0N3	1,845	DC0N1
4B24	BI30X50	2362,500	259,818	DC0N3	340,764	DC0N2	1,084	DC0N6
4B24	BI30X50	4275,000	921,470	DC0N4	591,986	DC0N7	1,867	DC0N1
4B25	BI30X50	250,000	802,716	DC0N4	474,147	DC0N4	1,946	DC0N1
4B25	BI30X50	2362,500	287,188	DC0N3	345,064	DC0N2	1,065	DC0N6
4B25	BI30X50	4275,000	996,849	DC0N3	547,836	DC0N8	1,837	DC0N1
4B26	BI30X50	225,000	1126,303	DC0N4	580,748	DC0N7	2,309	DC0N2
4B26	BI30X50	2250,000	327,612	DC0N3	340,698	DC0N2	1,301	DC0N2
4B26	BI30X50	4275,000	1029,604	DC0N3	591,991	DC0N8	2,220	DC0N2
4B27	BI30X50	225,000	1087,760	DC0N4	584,032	DC0N7	2,262	DC0N2
4B27	BI30X50	2250,000	309,679	DC0N3	350,418	DC0N2	1,252	DC0N2
4B27	BI30X50	4275,000	1086,309	DC0N3	609,429	DC0N8	2,305	DC0N2
4B28	BI30X50	225,000	1062,370	DC0N4	597,301	DC0N7	2,231	DC0N2
4B28	BI30X50	2250,000	367,697	DC0N3	317,550	DC0N2	1,271	DC0N2
4B28	BI30X50	4275,000	1128,436	DC0N3	587,969	DC0N8	2,291	DC0N2
4B29	BI30X50	225,000	1115,159	DC0N4	569,983	DC0N7	2,165	DC0N1
4B29	BI30X50	2500,000	401,554	DC0N3	461,073	DC0N2	1,191	DC0N6
4B29	BI30X50	4275,000	1075,958	DC0N3	548,089	DC0N8	2,194	DC0N1
4B30	BI30X50	225,000	102,119	DC0N4	38,468	DC0N3	0,204	DC0N6
4B30	BI30X50	1862,500	85,446	DC0N4	59,699	DC0N3	0,117	DC0N6
4B30	BI30X50	3600,000	20,870	DC0N1	11,180	DC0N1	0,185	PM
4B31	BI30X50	225,000	100,714	DC0N3	50,248	DC0N3	0,202	DC0N6
4B31	BI30X50	1862,500	25,097	DC0N3	59,379	DC0N4	0,115	DC0N6
4B31	BI30X50	3600,000	12,478	DC0N1	11,006	DC0N1	0,184	DC0N6
4B32	BI30X50	0,000	26,288	DC0N6	15,539	DC0N5	0,130	DC0N1

4B37	BI30X50	0,000	27,847	DC0N6	49,570	DC0N5	0,138	DC0N1
4B38	BI30X50	1775,000	57,461	DC0N6	47,588	DC0N5	0,198	DC0N1
4B39	BI30X50	0,000	68,379	DC0N6	15,427	DC0N5	0,194	DC03N1
4B40	BI30X50	887,500	58,403	DC0N6	47,706	DC0N5	0,181	EH
4B41	BI30X50	1775,000	58,532	DC0N6	47,170	DC0N5	0,199	DC0N1
4B34	BI30X50	0,000	0,000	DC0N2	04,002	DC0N1	0,171	DC0N1
4B35	BI30X50	887,500	0,814	DC0N2	84,198	DC0N2	0,196	DC0N1
4B36	BI30X50	1000,000	0,000	DC0N1	04,084	DC0N2	0,198	DC0N1
4B33	BI30X50	0,000	0,000	DC0N1	24,104	DC0N1	0,170	DC0N1
4B32	BI30X50	500,000	0,199	DC0N2	84,137	DC0N2	0,195	DC0N1
4B31	BI30X50	1000,000	0,000	DC0N1	04,389	DC0N2	0,196	DC0N1
4B30	BI30X50	0,000	28,128	DC0N2	18,607	DC0N2	0,049	EH
4B29	BI30X50	1000,000	0,799	DC0N2	0,736	DC0N4	0,049	EH
4B28	BI30X50	2000,000	7,707	DC0N5	0,803	DC0N5	0,049	EH
4B27	BI30X50	0,000	26,913	DC0N2	14,650	DC0N2	0,050	EH
4B26	BI30X50	1000,000	0,799	DC0N2	0,799	DC0N4	0,050	EH
4B25	BI30X50	2000,000	7,718	DC0N5	0,859	DC0N5	0,050	EH
4B22	BI30X50	0,000	0,000	DC0N1	64,807	DC0N5	1,518	DC0N5
4B23	BI30X50	500,000	107,823	DC0N7	245,868	DC0N5	1,532	DC0N5
4B24	BI30X50	750,000	350,813	DC0N4	115,759	DC0N4	1,867	DC0N5
4B19	BI30X50	0,000	36,968	DC0N4	18,468	DC0N4	0,046	EH
4B20	BI30X50	1750,000	4,136	DC0N4	45,084	DC0N2	0,046	EH
4B21	BI30X50	3500,000	36,230	DC0N1	18,196	DC0N1	0,046	EH
4B16	BI30X50	0,000	35,563	DC0N3	18,267	DC0N3	0,045	EH
4B17	BI30X50	1750,000	9,160	DC0N3	45,956	DC0N3	0,045	EH
4B18	BI30X50	3500,000	26,148	DC0N1	13,077	DC0N1	0,045	EH
4B13	BI30X50	0,000	0,000	DC0N1	540,877	DC0N5	1,513	DC0N5
4B14	BI30X50	875,000	117,651	DC0N7	247,850	DC0N4	1,532	DC0N5
4B15	BI30X50	750,000	347,577	DC0N3	114,589	DC0N3	1,553	DC0N5
4B10	BI30X50	250,000	139,348	DC0N4	89,455	DC0N5	0,194	EH
4B11	BI30X50	2125,000	89,231	DC0N1	106,958	DC0N1	0,184	EH
4B12	BI30X50	4100,000	157,862	DC0N1	78,574	DC0N1	0,184	EH
4B07	BI30X50	250,000	140,949	DC0N5	89,962	DC0N5	0,185	EH
4B08	BI30X50	2125,000	89,744	DC0N1	104,501	DC0N1	0,186	EH
4B09	BI30X50	4100,000	157,778	DC0N1	78,621	DC0N1	0,185	EH
4B04	BI30X50	250,000	300,552	DC0N4	98,842	DC0N4	0,838	EH
4B05	BI30X50	2125,000	95,186	DC0N1	148,977	DC0N1	0,838	EH
4B06	BI30X50	4500,000	222,210	DC0N1	110,572	DC0N1	0,830	EH
4B01	BI30X50	250,000	192,586	DC0N3	98,864	DC0N3	0,837	EH
4B02	BI30X50	2125,000	66,150	DC0N1	144,547	DC0N1	0,788	EH
4B03	BI30X50	4500,000	222,112	DC0N1	110,523	DC0N1	0,837	EH
4BK1	BI30X50	0,000	0,000	DC0N1	67,382	DC0N4	3,610	DC0N1
4BM1	BI30X50	425,000	218,471	DC0N1	178,646	DC0N1	3,640	DC0N1
4BL1	BI30X50	850,000	549,034	DC0N1	360,109	DC0N1	3,670	DC0N1
4BK2	BI30X50	150,000	550,817	DC0N1	361,269	DC0N1	3,606	DC0N1
4BM2	BI30X50	575,000	220,075	DC0N1	179,712	DC0N1	3,578	DC0N1
4BH2	BI30X50	1000,000	0,178	EH	70,420	DC0N3	3,548	DC0N1
4BK3	BI30X50	150,000	558,841	DC0N1	366,431	DC0N1	3,649	DC0N1
4BM3	BI30X50	575,000	227,686	DC0N1	181,257	DC0N1	3,619	DC0N1
4BH3	BI30X50	1000,000	0,182	EH	69,839	DC0N4	3,589	DC0N1
4BK4	BI30X50	0,000	0,000	DC0N1	67,425	DC0N3	3,599	DC0N1
4BM4	BI30X50	425,000	217,644	DC0N1	178,188	DC0N1	3,629	DC0N1
4BH4	BI30X50	850,000	549,590	DC0N1	359,176	DC0N1	3,659	DC0N1
4BK5	BI30X50	150,000	447,729	DC0N1	321,679	DC0N1	3,685	DC0N1
4BM5	BI30X50	575,000	190,530	DC0N1	110,309	DC0N1	3,665	DC0N1
4BH5	BI30X50	1000,000	0,773	EH	92,776	DC0N1	3,625	DC0N1
4BK6	BI30X50	0,000	0,969	EH	83,038	DC0N3	2,936	DC0N1
4BM6	BI30X50	425,000	198,270	DC0N4	114,145	DC0N1	2,882	DC0N1
4BH6	BI30X50	850,000	463,544	DC0N1	329,429	DC0N1	2,917	DC0N1
4BK7	BI30X50	0,000	0,960	EH	92,633	DC0N4	2,946	DC0N1
4BM7	BI30X50	475,000	197,701	DC0N3	113,768	DC0N1	2,870	DC0N1
4BH7	BI30X50	950,000	461,987	DC0N1	328,966	DC0N1	2,906	DC0N1
4BK8	BI30X50	150,000	445,870	DC0N1	320,870	DC0N1	2,668	DC0N1
4BM8	BI30X50	575,000	190,065	DC0N1	109,804	DC0N1	2,638	DC0N1
4BH8	BI30X50	1000,000	0,864	EH	51,706	DC0N1	2,608	DC0N1
4BK9	BI30X50	0,000	03,187	DC0N3	61,586	DC0N4	3,292	DC0N1
4BM9	BI30X50	387,500	114,007	DC0N4	151,515	DC0N4	3,319	DC0N1
4BH9	BI30X50	775,000	474,147	DC0N3	305,045	DC0N3	3,347	DC0N1

4DX1	B25X40	1[illegible],000	571,[illegible]	DC0N3	488,966	DC0N3	1,046	DC0N2
4DX1	B25X40	2250,000	277,087	DC0N4	377,087	DC0N4	1,109	DC0N2
4DX1	B25X40	4175,000	384,197	DC0N4	428,728	DC0N4	1,568	DC0N2
4DX2	B25X40	885,000	589,015	DC0N4	479,257	DC0N3	1,071	DC0N2
4DX2	B25X40	2250,000	278,308	DC0N3	378,378	DC0N3	1,076	DC0N2
4DX2	B25X40	4175,000	371,815	DC0N3	417,599	DC0N3	1,557	DC0N1
4DX3	B25X40	0,000	411,140	DC0N3	311,666	DC0N3	1,141	BM
4DX3	B25X40	2250,000	380,434	DC0N2	280,434	DC0N2	1,111	BM
4DX3	B25X40	4000,000	1121,143	DC0N4	500,452	DC0N4	1,562	BM
4DX4	B25X40	0,000	445,741	DC0N3	348,016	DC0N3	0,[illegible]	DC0N10
4DX4	B25X40	2250,000	130,705	DC0N1	311,148	DC0N2	0,900	DC0N10
4DX4	B25X40	4500,000	406,249	DC0N4	221,614	DC0N4	0,900	DC0N10
4DX5	B25X40	0,000	454,194	DC0N3	348,781	DC0N3	1,000	BM
4DX5	B25X40	2250,000	131,715	DC0N2	311,148	DC0N2	0,920	BM
4DX5	B25X40	4500,000	458,916	DC0N4	284,203	DC0N3	0,969	BM
4DX6	B25X40	0,000	426,187	DC0N3	345,792	DC0N3	1,052	BM
4DX6	B25X40	2250,000	197,564	DC0N2	311,148	DC0N1	0,781	BM
4DX6	B25X40	4500,000	396,081	DC0N4	282,707	DC0N4	1,089	BM
4DX7	B25X40	0,000	437,965	DC0N4	347,858	DC0N4	1,060	BM
4DX7	B25X40	2250,000	184,598	DC0N2	311,143	DC0N2	0,702	BM
4DX7	B25X40	4500,000	398,121	DC0N3	257,447	DC0N3	1,089	BM
4DX8	B25X40	0,000	459,474	DC0N4	348,906	DC0N4	1,004	BM
4DX8	B25X40	2250,000	130,286	DC0N2	311,148	DC0N2	0,827	BM
4DX8	B25X40	4500,000	440,473	DC0N3	245,767	DC0N3	0,856	BM
4DX9	B25X40	0,000	414,578	DC0N4	331,600	DC0N4	0,900	DC0N10
4DX9	B25X40	2250,000	131,793	DC0N2	311,148	DC0N2	0,816	DC0N10
4DX9	B25X40	4500,000	467,792	DC0N3	165,911	DC0N2	0,946	DC0N10
4D10	B20X50	0,000	141,448	DC0N1	80,805	DC0N1	0,951	DC0N1
4D10	B20X50	500,000	80,210	DC0N1	40,050	DC0N1	0,764	DC0N1
4D10	B20X50	1000,000	75,955	DC0N3	37,587	DC0N3	0,659	DC0N1
4D11	B20X50	0,000	260,711	DC0N4	193,140	DC0N4	1,041	DC0N1
4D11	B20X50	1250,000	97,166	DC0N3	87,168	DC0N3	0,585	DC0N2
4D11	B20X50	2500,000	319,634	DC0N3	175,321	DC0N3	1,045	DC0N1
4D12	B20X50	0,000	219,806	DC0N5	158,008	DC0N5	1,006	DC0N1
4D12	B20X50	1250,000	88,164	DC0N5	78,601	DC0N5	0,620	DC0N1
4D12	B20X50	2500,000	295,819	DC0N6	147,966	DC0N6	1,113	DC0N1
4D13	B20X50	0,000	297,450	DC0N8	147,998	DC0N5	0,900	DC0N2
4D13	B20X50	1250,000	78,302	DC0N5	78,302	DC0N5	0,591	DC0N2
4D13	B20X50	2500,000	264,540	DC0N2	142,619	DC0N6	1,019	DC0N2
4D14	B20X50	0,000	265,508	DC0N3	191,610	DC0N3	1,038	DC0N1
4D14	B20X50	1250,000	88,737	DC0N4	88,737	DC0N4	0,560	DC0N2
4D14	B20X50	2500,000	319,694	DC0N4	178,487	DC0N4	1,049	DC0N1
4D15	B20X50	0,000	316,896	DC0N3	156,796	DC0N3	0,966	BM
4D15	B20X50	1500,000	78,003	DC0N3	150,117	DC0N4	0,366	BM
4D15	B20X50	3000,000	69,095	DC0N2	33,974	DC0N2	0,586	BM
4D16	B20X50	0,000	319,634	DC0N4	158,740	DC0N4	0,965	BM
4D16	B20X50	1500,000	78,866	DC0N4	151,611	DC0N3	0,965	BM
4D16	B20X50	3000,000	58,069	DC0N2	28,474	DC0N2	0,365	BM
4D17	B20X50	0,000	91,582	DC0N8	95,318	DC0N8	0,596	DC0N2
4D17	B20X50	1000,000	41,317	DC0N5	124,787	DC0N6	0,939	DC0N10
4D17	B20X50	2000,000	185,594	DC0N5	82,862	DC0N5	0,620	DC0N6
4D18	B20X50	0,000	89,480	DC0N4	91,579	DC0N4	0,598	DC0N6
4D18	B20X50	1000,000	44,746	DC0N5	128,437	DC0N6	0,969	BM
4D18	B20X50	2000,000	180,544	DC0N5	80,749	DC0N5	0,649	BM
4D19	B20X50	125,000	330,704	DC0N8	217,038	DC0N3	1,366	DC0N2
4D19	B20X50	1250,000	107,890	DC0N3	107,890	DC0N3	0,544	DC0N1
4D19	B20X50	2375,000	385,340	DC0N4	319,634	DC0N3	1,103	DC0N1
4D20	B20X50	0,000	91,012	DC0N10	128,438	DC0N5	0,790	DC0N2
4D20	B20X50	1187,500	107,002	DC0N2	107,002	DC0N2	0,987	DC0N2
4D20	B20X50	2375,000	384,731	DC0N5	215,498	DC0N2	1,187	DC0N2
4D21	B20X50	0,000	140,000	DC0N4	76,129	DC0N3	0,725	BM
4D21	B20X50	2250,000	97,972	DC0N3	258,446	DC0N2	0,149	BM
4D21	B20X50	4500,000	108,055	DC0N4	61,086	DC0N4	0,121	BM
4D22	B20X50	0,000	139,260	DC0N8	60,877	DC0N8	0,918	BM
4D22	B20X50	2250,000	28,527	DC0N2	236,245	DC0N2	0,140	BM
4D22	B20X50	4500,000	114,736	DC0N2	57,157	DC0N2	0,219	BM
4D23	B20X50	125,000	474,142	DC0N8	241,514	DC0N8	0,669	BM
4D23	B20X50	2012,540	118,817	DC0N2	118,817	DC0N2	0,447	BM
4D23	B20X50	4500,000	100,966	DC0N6	87,300	DC0N5	0,475	BM

4D24	B20X50	125,000	149,633	DC0N3	94,357	DC0N3	0,511	EM
4D24	B20X50	2250,000	138,587	DC0N4	138,587	DC0N4	0,483	EM
4D24	B20X50	4875,000	427,411	DC0N4	279,596	DC0N4	0,638	EM
4D25	B20X50	0,000	76,317	DC0N1	38,068	DC0N2	0,159	EM
4D25	B20X50	2187,500	19,010	DC0N2	19,010	DC0N2	0,096	EM
4D25	B20X50	4875,000	64,777	DC0N1	32,322	DC0N3	0,151	EM
4D26	B20X50	0,000	74,305	DC0N1	37,064	DC0N2	0,178	DC0N4
4D26	B20X50	2187,500	18,510	DC0N2	18,510	DC0N1	0,096	DC0N4
4D26	B20X50	4875,000	66,596	DC0N4	33,227	DC0N4	0,154	DC0N4
4D27	B20X50	125,000	173,534	DC0N4	78,107	DC0N3	0,595	EM
4D27	B20X50	2250,000	136,200	DC0N3	136,201	DC0N3	0,628	EM
4D27	B20X50	4875,000	413,990	DC0N3	274,840	DC0N3	0,628	EM
4D28	B20X50	125,000	444,946	DC0N4	199,447	DC0N3	0,767	EM
4D28	B20X50	2312,500	113,719	DC0N2	133,719	DC0N2	0,178	EM
4D28	B20X50	4600,000	91,369	DC0N3	78,839	DC0N5	0,186	EM
4D29	B20X50	0,000	115,797	DC0N2	57,664	DC0N2	0,000	DC0N1
4D29	B20X50	1250,000	97,718	DC0N1	404,963	DC0N2	0,000	DC0N1
4D29	B20X50	4500,000	142,817	DC0N2	75,638	DC0N2	0,000	DC0N1
4D30	B20X50	0,000	127,267	DC0N2	80,071	DC0N2	0,000	DC0N1
4D30	B20X50	2250,000	46,397	DC0N2	227,479	DC0N2	0,000	DC0N1
4D30	B20X50	4500,000	69,921	DC0N3	34,584	DC0N3	0,000	DC0N1
4D31	B20X50	0,000	54,002	DC0N4	117,051	DC0N3	0,294	EM
4D31	B20X50	2437,500	161,847	DC0N3	307,650	DC0N4	0,187	EM
4D31	B20X50	4875,000	501,059	DC0N2	319,634	DC0N3	0,278	EM
4D32	B20X50	0,000	095,683	DC0N1	059,228	DC0N1	0,313	DC0N1
4D32	B20X50	3500,000	128,531	DC0N1	319,634	DC0N1	0,282	EM
4D32	B20X50	7000,000	385,076	DC0N1	258,882	DC0N1	0,313	DC0N1
4D33	B20X50	0,000	158,451	DC0N4	78,823	DC0N4	1,012	DC0N1
4D33	B20X50	707,107	262,769	DC0N1	108,417	DC0N1	1,171	DC0N1
4D33	B20X50	1414,214	802,369	DC0N1	218,369	DC0N1	1,331	DC0N1
4D34	B20X50	0,000	169,825	DC0N4	79,256	DC0N4	1,011	DC0N1
4D34	B20X50	707,107	262,772	DC0N1	108,264	DC0N1	1,170	DC0N1
4D34	B20X50	1414,214	331,979	DC0N1	218,058	DC0N1	1,330	DC0N1
4D35	B20X50	250,000	319,634	DC0N5	139,257	DC0N5	0,265	EM
4D35	B20X50	2625,000	85,650	DC0N5	180,555	DC0N1	0,265	EM
4D35	B20X50	5000,000	173,950	DC0N6	66,490	DC0N5	0,265	EM
4D36	B20X50	250,000	319,634	DC0N5	139,170	DC0N5	0,265	EM
4D36	B20X50	2625,000	85,610	DC0N5	180,744	DC0N1	0,265	EM
4D36	B20X50	5000,000	175,036	DC0N6	67,027	DC0N6	0,265	EM
4F10	B20X30	0,000	21,211	DC0N1	10,643	DC0N1	0,035	EM
4F10	B20X30	1547,427	5,945	DC0N5	17,352	DC0N1	0,036	EM
4F10	B20X30	3094,855	23,828	DC0N5	11,898	DC0N5	0,036	EM
4F11	B20X30	0,000	23,850	DC0N5	11,904	DC0N5	0,036	EM
4F11	B20X30	1547,427	5,950	DC0N5	17,389	DC0N1	0,036	EM
4F11	B20X30	3094,855	21,250	DC0N1	10,612	DC0N1	0,036	EM
4F12	B20X30	0,000	24,813	DC0N1	12,389	DC0N1	0,038	EM
4F12	B20X30	1422,427	6,190	DC0N1	17,732	DC0N4	0,038	EM
4F12	B20X30	1844,855	19,202	DC0N3	9,590	DC0N3	0,038	EM
4F13	B20X30	902,855	15,852	DC0N4	7,921	DC0N4	0,036	EM
4F13	B20X30	1548,855	5,743	DC0M4	15,853	DC0N3	0,035	EM
4F13	B20X30	3094,855	23,016	DC0N4	11,493	DC0N4	0,035	EM
4F14	B20X30	0,000	22,916	DC0N1	11,446	DC0N1	0,034	EM
4F14	B20X30	1547,427	5,718	DC0N1	17,606	DC0N1	0,034	EM
4F14	B20X30	3094,855	22,489	DC0N1	11,197	DC0N1	0,034	EM
4F15	B20X30	0,000	22,874	DC0N1	11,422	DC0N1	0,034	EM
4F15	B20X30	1547,427	5,707	DC0N1	17,530	DC0N1	0,034	EM
4F15	B20X30	3094,855	22,417	DC0N1	11,194	DC0N1	0,034	EM
4F16	B20X30	0,000	22,900	DC0N3	11,436	DC0N3	0,036	EM
4F16	B20X30	1446,000	5,714	DC0N3	15,929	DC0N4	0,035	EM
4F16	B20X30	2892,000	15,901	DC0N3	7,893	DC0N3	0,035	EM
5A10	BI45X70	250,000	1011,148	DC0N6	861,977	DC0N5	1,904	DC0N2
5A10	BI45X70	1625,000	388,862	DC0N6	581,096	DC0N5	1,662	DC0N2
5A10	BI45X70	3000,000	0,000	DC0N1	300,071	DC0N2	1,450	DC0N2
5A11	BI45X70	0,000	0,000	DC0N1	406,692	DC0N2	1,195	EM
5A11	BI45X70	550,000	101,048	DC0N2	116,163	DC0N2	1,180	EM
5A11	BI45X70	1100,000	390,903	DC0N5	194,238	DC0N5	1,249	EM
5A12	BI45X70	0,000	0,000	DC0N1	408,255	DC0N2	1,196	EM
5A12	BI45X70	550,000	101,495	DC0N2	120,256	DC0N2	1,181	EM

[illegible]	[illegible]	0,000	00,505	[illegible]	30,153	[illegible]	0,064	[illegible]
5E30	B30X50	1875,000	5,079	D00N1	32,150	D00N2	0,045	EM
5E30	B30X50	2750,000	16,311	D00N3	7,935	D00N4	0,035	EM
[illegible]	[illegible]	150,000	56,803	[illegible]	50,404	[illegible]	0,944	[illegible]
5E30	B30X50	1313,000	14,193	D00N1	31,300	D00N2	0,179	EM
5E329	B30X50	1500,000	56,866	D00N2	23,398	D00N3	0,249	EM
[illegible]	[illegible]	0,000	151,574	[illegible]	149,401	[illegible]	1,047	[illegible]
5C10	B25X40	2250,000	200,905	D00N2	311,148	D00N2	0,955	EM
5C10	B25X40	4500,000	737,545	D00N3	281,944	D00N3	1,151	EM
[illegible]	[illegible]	0,000	818,077	[illegible]	311,148	[illegible]	1,048	[illegible]
5C11	B25X40	2250,000	162,455	D00N2	311,148	D00N2	0,571	EM
5C11	B25X40	4500,000	589,701	D00N4	311,142	D00N4	1,000	EM
[illegible]	[illegible]	0,000	318,314	[illegible]	305,804	[illegible]	0,669	[illegible]
5C12	B25X40	2250,000	220,075	D00N2	301,020	D00N2	0,736	EM
5C12	B25X40	4500,000	754,427	D00N4	360,997	D00N4	1,700	EM
[illegible]	[illegible]	0,000	886,898	[illegible]	304,434	[illegible]	0,680	[illegible]
5C13	B25X40	2250,000	153,197	D00N2	311,148	D00N2	0,483	D00N10
5C13	B25X40	4500,000	431,585	D00N4	260,790	D00N2	0,912	D00N10
[illegible]	[illegible]	0,000	450,366	[illegible]	560,684	[illegible]	0,934	[illegible]
5C14	B25X40	2250,000	130,597	D00N2	311,148	D00N2	0,488	D00N10
5C14	B25X40	4500,000	407,461	D00N4	246,103	D00N2	0,870	D00N10
[illegible]	[illegible]	0,000	590,630	[illegible]	305,740	[illegible]	1,146	[illegible]
5C15	B25X40	2250,000	185,253	D00N2	311,148	D00N2	0,669	EM
5C16	B25X40	4500,000	545,619	D00N4	227,456	D00N4	1,006	EM
[illegible]	[illegible]	0,000	699,131	[illegible]	530,172	[illegible]	1,152	[illegible]
5C16	B25X40	2250,000	197,641	D00N2	311,148	D00N2	0,574	EM
5C16	B25X40	4500,000	344,715	D00N3	126,453	D00N3	1,006	EM
[illegible]	[illegible]	0,000	435,069	[illegible]	473,152	[illegible]	0,918	[illegible]
5C17	B25X40	2250,000	135,941	D00N2	311,148	D00N2	0,488	D00N10
5C17	B25X40	4500,000	398,256	D00N3	240,535	D00N2	0,966	D00N10
[illegible]	[illegible]	0,000	387,795	[illegible]	239,341	[illegible]	0,863	[illegible]
5C18	B25X40	2250,000	134,248	D00N2	311,148	D00N2	0,486	D00N10
5C18	B25X40	4500,000	435,329	D00N3	171,127	D00N2	0,815	D00N10
[illegible]	[illegible]	0,000	381,104	[illegible]	311,011	[illegible]	0,998	[illegible]
5C19	B25X40	2250,000	219,656	D00N2	299,324	D00N2	0,717	EM
5C19	B25X40	4500,000	742,754	D00N3	358,580	D00N3	1,194	EM
[illegible]	[illegible]	0,000	501,908	[illegible]	311,148	[illegible]	1,056	[illegible]
5C20	B25X40	2500,000	162,465	D00N2	311,148	D00N2	0,578	EM
5C20	B25X40	5000,000	860,590	D00N3	311,149	D00N3	1,000	EM
[illegible]	[illegible]	0,000	54,514	[illegible]	47,324	[illegible]	0,440	[illegible]
5D10	B20X60	1187,500	139,804	D00N2	139,804	D00N2	0,480	EM
5D10	B20X60	4875,000	425,008	D00N4	261,820	D00N2	0,649	EM
[illegible]	[illegible]	0,000	106,836	[illegible]	63,236	[illegible]	0,618	[illegible]
5D11	B20X50	2250,000	95,715	D00N2	213,607	D00N2	0,150	EM
5D11	B20X50	4600,000	143,850	D00N2	71,494	D00N2	0,226	EM
[illegible]	[illegible]	0,000	174,904	[illegible]	66,441	[illegible]	0,230	[illegible]
5D12	B20X50	2250,000	45,360	D00N2	236,321	D00N2	0,154	EM
5D12	B20X50	4500,000	59,509	D00N3	29,696	D00N3	0,211	EM
[illegible]	[illegible]	0,000	50,443	[illegible]	45,460	[illegible]	0,482	[illegible]
5D13	B20X50	2437,500	145,960	D00N2	212,112	D00N2	0,414	EM
5D13	B20X50	4875,000	444,661	D00N3	290,850	D00N3	0,855	EM
[illegible]	[illegible]	0,000	309,416	[illegible]	261,828	[illegible]	0,815	[illegible]
5D14	B20X50	3500,000	129,199	D00N2	355,913	D00N1	0,284	EM
5D14	B20X50	7000,000	997,808	D00N3	260,589	D00N3	0,814	D00N1
[illegible]	[illegible]	0,000	289,164	[illegible]	166,048	[illegible]	1,037	[illegible]
5D15	B20X50	707,107	266,281	D00N5	109,011	D00N4	1,420	D00N1
5D15	B20X50	1414,214	831,088	D00N4	217,545	D00N4	1,579	D00N1
[illegible]	[illegible]	0,000	295,015	[illegible]	164,154	[illegible]	1,071	[illegible]
5D15	B20X50	707,107	256,396	D00N5	107,875	D00N3	1,419	D00N1
5D15	B20X50	1414,214	809,719	D00N3	216,660	D00N3	1,578	D00N1
[illegible]	[illegible]	250,000	484,275	[illegible]	319,634	[illegible]	0,936	[illegible]
5D17	B20X50	2626,000	161,042	D00N3	196,245	D00N1	0,544	EM
5D17	B20X50	5000,000	319,634	D00N5	265,036	D00N5	0,800	EM
[illegible]	[illegible]	250,000	487,285	[illegible]	319,634	[illegible]	0,937	[illegible]
5D18	B20X50	2626,000	160,562	D00N5	186,051	D00N1	0,540	EM
5D18	B20X50	5000,000	319,634	D00N2	262,492	D00N5	0,799	EM
[illegible]	[illegible]	250,000	1503,834	[illegible]	291,496	[illegible]	1,894	[illegible]
6A10	B145X70	1625,000	425,834	D00N1	667,672	D00N5	1,311	EM

5A12	BI45X70	1100,000	661,457	DC0N5	1140,041	DC0N5	1,736	EM
5A13	BI45X70	0,000	0,000	DC0N1	948,735	DC0N2	1,830	DC0N2
5A13	BI45X70	875,000	449,863	DC0N5	534,984	DC0N5	1,965	DC0N2
5A13	BI45X70	1750,000	1011,143	DC0N5	565,775	DC0N5	2,131	DC0N2
5A14	BI45X70	0,000	0,000	DC0N1	983,163	DC0N2	1,877	DC0N2
5A14	BI45X70	875,000	509,937	DC0N5	530,731	DC0N5	1,891	DC0N2
5A14	BI45X70	1750,000	1011,143	DC0N5	591,049	DC0N5	2,177	DC0N2
5A15	BI45X70	0,000	0,000	DC0N1	1096,980	DC0N5	1,181	DC0N2
5A15	BI45X70	2000,000	740,060	DC0N5	1048,877	DC0N5	0,870	DC0N2
5A15	BI45X70	4000,000	0,000	DC0N1	1011,143	DC0N2	1,896	DC0N2
5A16	BI45X70	0,000	0,000	DC0N1	1400,168	DC0N5	1,470	DC0N1
5A16	BI45X70	2000,000	401,880	DC0N5	1585,418	DC0N5	0,900	DC0N1
5A16	BI45X70	4000,000	0,000	DC0N1	1150,803	DC0N5	1,699	DC0N1
5A17	BI45X70	0,000	0,000	DC0N1	1198,900	DC0N5	1,014	DC0N2
5A17	BI45X70	2000,000	560,919	DC0N5	1040,511	DC0N5	0,858	DC0N2
5A17	BI45X70	4000,000	0,000	DC0N1	1011,143	DC0N2	1,406	DC0N2
5A18	BI45X70	0,000	0,000	DC0N1	1117,637	DC0N5	1,210	DC0N2
5A18	BI45X70	2000,000	388,950	DC0N5	1375,331	DC0N5	0,851	DC0N2
5A18	BI45X70	4000,000	0,000	DC0N1	1011,143	DC0N2	1,425	DC0N2
5A19	BI45X70	0,000	0,000	DC0N1	1429,086	DC0N5	1,461	DC0N1
5A19	BI45X70	2000,000	440,576	DC0N5	1660,643	DC0N5	1,014	DC0N1
5A19	BI45X70	4000,000	0,000	DC0N1	1167,512	DC0N5	1,720	DC0N1
5A20	BI45X70	0,000	0,000	DC0N1	1116,096	DC0N5	1,120	DC0N2
5A20	BI45X70	2000,000	344,336	DC0N5	1371,581	DC0N5	0,846	DC0N2
5A20	BI45X70	4000,000	0,000	DC0N1	1011,143	DC0N2	1,400	DC0N2
5A21	BI45X70	0,000	0,000	DC0N1	909,470	DC0N2	1,437	DC0N2
5A21	BI45X70	1800,000	191,681	DC0N5	601,465	DC0N5	1,415	DC0N1
5A21	BI45X70	3600,000	343,794	DC0N5	776,669	DC0N5	1,849	DC0N2
5A22	BI45X70	0,000	0,000	DC0N1	571,496	DC0N2	1,464	DC0N2
5A22	BI45X70	1800,000	191,992	DC0N5	600,111	DC0N5	1,478	DC0N1
5A22	BI45X70	3600,000	352,221	DC0N5	777,120	DC0N5	1,864	DC0N2
5A23	BI45X70	250,000	1011,143	DC0N5	919,969	DC0N5	0,157	DC0N2
5A23	BI45X70	1125,000	476,896	DC0N5	858,921	DC0N5	1,901	DC0N2
5A23	BI45X70	2000,000	0,000	DC0N1	688,900	DC0N5	1,724	DC0N2
5A24	BI45X70	0,000	0,000	DC0N1	827,001	DC0N2	3,891	DC0N2
5A24	BI45X70	875,000	284,157	DC0N5	736,949	DC0N5	4,194	DC0N2
5A24	BI45X70	1750,000	1011,143	DC0N5	591,846	DC0N5	4,467	DC0N2
5A25	BI45X70	0,000	0,000	DC0N1	966,941	DC0N2	3,753	DC0N2
5A25	BI45X70	875,000	281,563	DC0N5	716,264	DC0N5	3,996	DC0N2
5A25	BI45X70	1750,000	1011,143	DC0N5	606,151	DC0N5	4,330	DC0N2
5A26	BI45X70	250,000	1011,143	DC0N5	1006,816	DC0N5	2,131	DC0N2
5A26	BI45X70	1125,000	479,742	DC0N5	917,493	DC0N5	1,905	DC0N2
5A26	BI45X70	2000,000	0,000	DC0N1	712,566	DC0N5	1,698	DC0N2
5A27	BI45X70	0,000	0,000	DC0N1	681,437	DC0N5	1,466	DC0N2
5A27	BI45X70	1375,000	316,677	DC0N5	554,416	DC0N5	1,895	DC0N2
5A27	BI45X70	2750,000	1011,143	DC0N5	697,400	DC0N5	2,214	DC0N2
5A28	BI45X70	0,000	0,000	DC0N1	788,791	DC0N2	2,796	DC0N2
5A28	BI45X70	1375,000	439,554	DC0N5	646,246	DC0N5	3,240	DC0N2
5A28	BI45X70	2750,000	1396,221	DC0N5	867,142	DC0N5	3,749	DC0N2
5A29	BI45X70	0,000	0,000	DC0N1	1011,143	DC0N2	2,310	EM
5A29	BI45X70	1375,000	1011,143	DC0N5	857,209	DC0N2	2,445	EM
5A29	BI45X70	2750,000	2355,105	DC0N5	1148,026	DC0N5	2,713	EM
5A30	BI45X70	0,000	0,000	DC0N1	1163,890	DC0N5	2,611	DC0N10
5A30	BI45X70	1375,000	1011,143	DC0N5	767,530	DC0N5	2,888	DC0N10
5A30	BI45X70	2750,000	2736,061	DC0N5	1015,033	DC0N5	3,192	DC0N10
5A31	BI45X70	0,000	0,000	DC0N1	1011,143	DC0N2	2,222	EM
5A31	BI45X70	1375,000	975,865	DC0N5	988,600	DC0N2	2,409	EM
5A31	BI45X70	2750,000	2194,170	DC0N5	1092,937	DC0N5	2,625	EM
5A32	BI45X70	0,000	0,000	DC0N1	950,321	DC0N2	3,257	DC0N2
5A32	BI45X70	1375,000	782,988	DC0N5	838,798	DC0N5	3,814	DC0N2
5A32	BI45X70	2750,000	1672,235	DC0N5	1011,143	DC0N5	4,009	DC0N2
5A33	BI45X70	0,000	0,000	DC0N1	950,186	DC0N2	3,256	DC0N1
5A33	BI45X70	1375,000	782,756	DC0N5	838,804	DC0N5	3,815	DC0N2
5A33	BI45X70	2750,000	1672,964	DC0N5	1011,143	DC0N5	4,004	DC0N2
5A34	BI45X70	0,000	0,000	DC0N1	1011,143	DC0N2	2,234	EM
5A34	BI45X70	1375,000	929,469	DC0N5	899,779	DC0N2	2,491	EM
5A34	BI45X70	2750,000	2206,827	DC0N5	1068,766	DC0N5	2,837	EM

5A36	BI45X70	0,000	0,000	DC0N3	1127,490	DC0N4	1,000	DC0N11
5A35	BI45X70	1375,000	1011,143	DC0N3	758,604	DC0N2	2,901	DC0N10
5A35	BI45X70	2750,000	2740,331	DC0N5	1025,257	DC0N5	8,006	DC0N10
5A36	BI45X70	0,000	0,000	DC0N3	1011,143	DC0N2	0,357	EN
5A36	BI45X70	1375,000	1011,143	DC0N3	636,625	DC0N2	2,930	EN
5A36	BI45X70	2750,000	2416,465	DC0N5	1146,087	DC0N3	2,735	EN
5A37	BI45X70	0,000	0,000	DC0N3	790,661	DC0N1	1,844	DC0N1
5A37	BI45X70	1375,000	475,811	DC0N3	478,811	DC0N3	3,347	DC0N2
5A37	BI45X70	2750,000	1484,910	DC0N5	963,217	DC0N3	3,848	DC0N2
5A38	BI45X70	0,000	0,000	DC0N1	710,735	DC0N2	1,440	DC0N2
5A38	BI45X70	1375,000	190,418	DC0N3	574,117	DC0N3	1,841	DC0N2
5A38	BI45X70	2750,000	1019,348	DC0N5	666,166	DC0N3	2,019	DC0N2
5A40	BI45X70	0,000	647,041	DC0N2	918,807	DC0N2	2,053	DC0N2
5A40	BI45X70	1100,000	390,261	DC0N4	158,980	DC0N2	1,260	DC0N2
5A40	BI45X70	2350,000	196,937	DC0N4	576,799	DC0N3	2,168	DC0N2
5A42	BI45X70	0,000	0,000	DC0N1	736,675	DC0N2	1,748	DC0N2
5A42	BI45X70	1000,000	137,493	DC0N2	137,460	DC0N2	1,857	DC0N2
5A42	BI45X70	2000,000	554,526	DC0N2	475,700	DC0N2	1,947	DC0N2
5A47	BI45X70	0,000	0,000	DC0N1	641,486	DC0N2	1,548	DC0N2
5A47	BI45X70	1000,000	161,091	DC0N2	156,067	DC0N2	2,035	DC0N2
5A47	BI45X70	2000,000	630,093	DC0N2	513,134	DC0N2	2,125	DC0N2
5A48	BI45X70	0,000	547,469	DC0N2	749,941	DC0N2	1,166	DC0N2
5A49	BI45X70	1135,000	354,204	DC0N3	110,207	DC0N3	2,061	DC0N2
5A49	BI45X70	2250,000	199,993	DC0N2	570,732	DC0N4	1,961	DC0N2
5B10	BI30X50	750,000	1166,016	DC0N4	767,919	DC0N2	1,987	DC0N2
5B10	BI30X50	2262,500	279,084	DC0N3	329,121	DC0N3	1,284	DC0N2
5B10	BI30X50	4275,000	879,466	DC0N3	540,440	DC0N3	1,902	DC0N2
5B11	BI30X50	725,000	260,016	DC0N4	409,521	DC0N3	1,663	DC0N2
5B11	BI30X50	2250,000	235,612	DC0N3	242,719	DC0N2	0,938	DC0N2
5B11	BI30X50	4275,000	730,112	DC0N3	474,147	DC0N3	1,601	DC0N2
5B12	BI30X50	715,000	986,673	DC0N4	474,147	DC0N3	1,668	DC0N2
5B12	BI30X50	2150,000	261,246	DC0N3	246,923	DC0N2	0,944	DC0N2
5B12	BI30X50	4275,000	760,367	DC0N3	474,147	DC0N3	1,643	DC0N2
5B13	BI30X50	725,000	813,347	DC0N3	481,789	DC0N3	1,617	DC0N2
5B13	BI30X50	2300,000	251,465	DC0N3	167,150	DC0N2	0,943	DC0N2
5B13	BI30X50	4775,000	906,292	DC0N4	474,147	DC0N3	1,686	DC0N2
5B14	BI30X50	725,000	828,161	DC0N4	480,704	DC0N3	1,617	DC0N2
5B14	BI30X50	2500,000	294,702	DC0N3	270,784	DC0N2	0,911	DC0N2
5B14	BI30X50	4775,000	888,749	DC0N3	481,536	DC0N3	1,654	DC0N2
5B15	BI30X50	725,000	148,565	DC0N4	176,044	DC0N4	1,815	DC0N2
5B15	BI30X50	1300,000	300,674	DC0N4	422,686	DC0N3	1,682	DC0N2
5B15	BI30X50	2275,000	882,488	DC0N4	545,313	DC0N3	2,128	DC0N2
5B16	BI30X50	725,000	201,337	DC0N3	209,564	DC0N3	1,900	DC0N2
5B16	BI30X50	1300,000	226,592	DC0N3	362,250	DC0N4	1,466	DC0N1
5B16	BI30X50	2375,000	845,026	DC0N4	237,076	DC0N3	1,821	DC0N2
5B17	BI30X50	2250,000	751,468	DC0N3	346,776	DC0N3	1,122	DC0N1
5B17	BI30X50	4275,000	863,418	DC0N4	474,147	DC0N4	2,008	DC0N1
5B18	BI30X50	725,000	852,469	DC0N3	474,147	DC0N3	1,849	DC0N1
5B18	BI30X50	2250,000	278,547	DC0N3	253,537	DC0N2	0,974	DC0N1
5B18	BI30X50	4275,000	852,166	DC0N4	432,054	DC0N3	1,565	DC0N1
5B19	BI30X50	725,000	899,759	DC0N3	474,147	DC0N3	1,828	DC0N1
5B19	BI30X50	2250,000	198,000	DC0N3	209,443	DC0N2	1,080	DC0N1
5B19	BI30X50	4275,000	826,565	DC0N4	466,542	DC0N3	1,864	DC0N1
5B20	BI30X50	750,000	735,224	DC0N3	473,696	DC0N3	1,779	DC0N6
5B20	BI30X50	2262,500	234,999	DC0N3	245,296	DC0N2	0,967	DC0N6
5B20	BI30X50	4275,000	709,671	DC0N4	467,866	DC0N3	1,619	DC0N6
5B21	BI30X50	750,000	726,650	DC0N4	473,968	DC0N4	1,781	DC0N6
5B21	BI30X50	2262,500	228,406	DC0N3	242,609	DC0N2	0,969	DC0N6
5B21	BI30X50	4275,000	707,030	DC0N3	461,498	DC0N3	1,618	DC0N6
5B22	BI30X50	725,000	921,361	DC0N4	474,147	DC0N4	1,963	DC0N1
5B22	BI30X50	2250,000	257,165	DC0N3	242,894	DC0N2	1,076	DC0N1
5B22	BI30X50	4275,000	799,456	DC0N3	474,147	DC0N3	1,845	DC0N1
5B23	BI30X50	725,000	881,285	DC0N4	474,147	DC0N4	1,882	DC0N1
5B23	BI30X50	2250,000	248,376	DC0N3	248,863	DC0N2	1,010	DC0N6
5B23	BI30X50	4275,000	835,715	DC0N3	474,147	DC0N3	1,861	DC0N1
5B24	BI30X50	725,000	894,406	DC0N4	455,117	DC0N3	1,876	DC0N1
5B24	BI30X50	2250,000	244,847	DC0N3	238,214	DC0N2	1,048	DC0N6
5B24	BI30X50	4275,000	920,246	DC0N3	474,147	DC0N3	1,929	DC0N1

5B25	B130X50	225,000	865,480	DC0N4	474,147	DC0N4	1,870	DC0N5
5B2A	B130X50	2500,000	381,408	DC0N5	495,293	DC0N1	1,010	DC0N5
5B2C	B130X50	4775,000	1049,853	DC0N5	504,735	DC0N3	1,040	DC0N5
5B26	B130X50	225,000	781,000	DC0N4	474,147	DC0N4	1,730	DC0N5
5B2G	B130X50	1860,000	275,215	DC0N5	438,952	DC0N3	1,071	DC0N2
5B2H	B130X50	2500,000	0,000	DC0N1	640,450	DC0N1	1,735	DC0N1
5B27	B130X50	225,000	781,000	DC0N4	474,147	DC0N4	1,644	DC0N5
5B2T	B130X50	1861,500	123,345	DC0N1	440,126	DC0N4	1,044	DC0N5
5B28	B130X50	0,000	240,401	DC0N5	194,305	DC0N5	0,716	EM
5B2A	B130X50	1867,500	108,444	DC0N5	271,417	DC0N5	0,860	EM
5B2H	B130X50	4775,000	249,971	DC0N5	300,715	DC0N5	0,794	EM
5B29	B130X50	0,000	984,389	DC0N2	184,993	DC0N2	0,804	EM
5B2A	B130X50	1860,000	84,581	DC0N5	474,147	DC0N5	0,750	EM
5B2H	B130X50	5000,000	940,111	DC0N1	169,785	DC0N2	0,501	EM
5B30	B130X50	0,000	795,824	DC0N5	168,169	DC0N5	0,717	EM
5B3A	B130X50	2882,500	181,000	DC0N5	269,008	DC0N5	0,458	EM
5B3H	B130X50	4775,000	550,464	DC0N5	364,380	DC0N5	0,800	EM
5B31	B130X50	250,000	1967,697	DC0N4	0,000	DC0N1	1,814	DC0N2
5B3A	B130X50	806,000	1449,786	DC0N4	0,000	DC0N1	1,540	DC0N5
5B3H	B130X50	1000,000	994,654	DC0N4	88,017	DC0N5	1,804	DC0N2
5B32	B130X50	0,000	0,960	DC0N1	1690,683	DC0N2	3,080	DC0N2
5B3A	B130X50	1860,000	474,147	DC0N5	718,405	DC0N3	1,581	DC0N5
5B3H	B130X50	3500,000	1104,263	DC0N4	583,786	DC0N4	4,118	DC0N2
5B33	B130X50	0,000	0,000	DC0N1	1690,562	DC0N2	3,073	DC0N2
5B3A	B130X50	1750,000	474,147	DC0N5	720,852	DC0N4	3,555	DC0N5
5B3H	B130X50	3500,000	1099,771	DC0N3	531,510	DC0N5	4,111	DC0N2
5B34	B130X50	250,000	1958,989	DC0N3	0,000	DC0N1	1,306	DC0N2
5B3A	B130X50	806,000	1460,401	DC0N5	0,000	DC0N1	1,041	DC0N5
5B3H	B130X50	1000,000	589,799	DC0N3	89,201	DC0N5	1,137	DC0N2
5B35	B130X50	250,000	510,489	DC0N4	347,860	DC0N5	2,283	DC0N2
5B3A	B130X50	1180,500	166,348	DC0N5	417,610	DC0N5	2,038	DC0N5
5B3H	B130X50	2135,000	0,000	DC0N1	447,518	DC0N2	1,921	DC0N2
5B36	B130X50	250,000	513,369	DC0N6	343,924	DC0N5	2,290	DC0N2
5B3A	B130X50	1187,500	167,310	DC0N2	415,795	DC0N5	2,045	DC0N5
5B3H	B130X50	2125,000	0,000	DC0N1	446,942	DC0N2	1,928	DC0N2
5B37	B130X50	0,000	0,000	DC0N1	488,519	DC0N2	2,187	DC0N2
5B3A	B130X50	987,500	200,797	DC0N5	307,105	DC0N5	2,419	DC0N2
5B3H	B130X50	1975,000	690,295	DC0N5	452,050	DC0N5	2,668	DC0N2
5B38	B130X50	0,000	0,000	DC0N1	450,921	DC0N2	2,176	DC0N2
5B3A	B130X50	987,500	202,959	DC0N5	309,088	DC0N5	2,409	DC0N2
5B3H	B130X50	1975,000	689,617	DC0N5	450,389	DC0N5	2,659	DC0N2
5B39	B130X50	250,000	1939,890	DC0N4	966,212	DC0N4	4,037	DC0N6
5B3A	B130X50	2375,000	474,147	DC0N2	648,573	DC0N3	3,187	DC0N5
5B3H	B130X50	4500,000	0,000	DC0N1	1439,898	DC0N2	3,861	DC0N5
5B40	B130X50	250,000	1828,104	DC0N3	858,848	DC0N3	4,022	DC0N6
5B4A	B130X50	2805,000	474,147	DC0N7	672,946	DC0N4	3,172	DC0N6
5B4H	B130X50	4800,000	0,000	DC0N1	1439,809	DC0N2	2,945	DC0N5
5BK1	B30X50	250,000	459,154	DC0N6	347,851	DC0N5	1,920	DC0N1
5BKA	B30X50	1495,000	88,545	DC0N5	185,543	DC0N5	0,945	EM
5BKH	B30X50	2600,000	358,034	DC0N5	247,139	DC0N4	1,309	DC0N2
5BK2	B30X50	160,000	315,717	DC0N6	251,713	DC0N5	1,115	DC0N1
5BKA	B30X50	1835,000	60,574	DC0N5	87,857	DC0N1	0,821	DC0N2
5BKH	B30X50	2600,000	265,060	DC0N5	284,446	DC0N5	1,011	DC0N1
5BK3	B30X50	250,000	677,887	DC0N2	442,840	DC0N2	1,546	DC0N1
5BKA	B30X50	1500,000	261,265	DC0N7	215,084	DC0N7	1,267	DC0N1
5BKH	B30X50	2750,000	0,000	DC0N1	15,569	DC0N2	1,040	DC0N1
5BK4	B30X50	250,000	1387,838	DC0N2	668,927	DC0N2	3,024	DC0N2
5BKA	B30X50	1500,000	518,008	DC0N7	486,915	DC0N7	2,661	DC0N1
5BKH	B30X50	2750,000	0,000	DC0N1	49,796	DC0N2	1,877	DC0N2
5BK5	B30X50	250,000	1135,760	DC0N2	568,250	DC0N2	2,649	DC0N2
5BKA	B30X50	1500,000	474,147	DC0N7	559,602	DC0N7	2,186	DC0N1
5BKH	B30X50	2750,000	0,000	DC0N1	27,429	DC0N2	1,902	DC0N2
5BK6	B30X50	150,000	471,147	DC0N5	247,180	DC0N5	1,436	DC0N2
5BKA	B30X50	1835,000	100,906	DC0N5	130,906	DC0N5	1,157	DC0N1
5BKH	B30X50	2500,000	474,147	DC0N5	290,948	DC0N5	1,809	DC0N2
5BK7	B30X50	150,000	57,106	DC0N2	38,518	DC0N2	0,242	EM
5BKA	B30X50	1835,000	14,060	DC0N2	22,198	DC0N2	0,128	EM
5BKH	B30X50	2500,000	54,903	DC0N2	37,419	DC0N2	0,240	EM

6A10	BI45X70	2000,000	0,000	DC0N1	1810,668	DC0N2	1,263	DC
6A11	BI45X70	0,000	188,089	DC0N10	677,173	DC0N6	0,862	DC
6A11	BI45X70	500,000	209,660	DC0N2	819,534	DC0N2	0,864	DC
6A11	BI45X70	1000,000	0,000	DC0N1	1011,143	DC0N2	0,854	DC
6A12	BI45X70	0,000	869,515	DC0N6	089,047	DC0N5	2,109	DC0N2
6A12	BI45X70	500,000	811,148	DC0N2	427,469	DC0N5	1,998	DC0N2
6A12	BI45X70	1000,000	0,000	DC0N1	1147,084	DC0N2	1,867	DC0N2
6A13	BI45X70	250,000	550,056	DC0N6	865,176	DC0N6	1,904	DC0N2
6A13	BI45X70	1625,000	196,070	DC0N5	946,095	DC0N6	0,000	DC0N1
6A13	BI45X70	2000,000	10,940	DC0N10	780,795	DC0N5	0,252	DC0N1
6A14	BI45X70	250,000	702,944	DC0N5	352,760	DC0N5	1,486	DC0N2
6A14	BI45X70	1625,000	178,736	DC0N5	250,511	DC0N6	1,849	DC0N2
6A14	BI45X70	2000,000	1,643	DC0N10	809,880	DC0N5	1,651	DC0N2
6A15	BI45X70	0,000	0,000	DC0N1	415,191	DC0N2	1,424	DC0N2
6A15	BI45X70	625,000	103,101	DC0N2	176,235	DC0N2	1,497	DC0N2
6A15	BI45X70	1250,000	99,168	DC0N5	41,514	DC0N5	1,874	DC0N1
6A16	BI45X70	0,000	0,000	DC0N1	413,681	DC0N2	1,430	DC0N2
6A16	BI45X70	550,000	101,074	DC0N2	173,840	DC0N2	1,483	DC0N2
6A16	BI45X70	1100,000	98,448	DC0N5	44,680	DC0N5	1,586	DC0N5
6A17	BI45X70	0,000	0,000	DC0N1	1011,140	DC0N2	1,500	DC0N2
6A17	BI45X70	1000,000	421,456	DC0N2	1211,595	DC0N2	1,161	DC0N2
6A17	BI45X70	2000,000	0,000	DC0N1	1298,868	DC0N2	0,887	DC0N1
6A18	BI45X70	0,000	0,000	DC0N1	804,110	DC0N2	1,280	DC0N6
6A18	BI45X70	1000,000	839,880	DC0N2	1011,143	DC0N2	1,002	DC0N6
6A18	BI45X70	2000,000	0,000	DC0N1	1041,705	DC0N2	0,708	DC0N6
6A19	BI45X70	0,000	0,000	DC0N1	1463,657	DC0N2	1,317	DC0N2
6A19	BI45X70	2000,000	473,288	DC0N2	1647,674	DC0N2	1,060	DC0N2
6A19	BI45X70	4000,000	0,000	DC0N1	1135,640	DC0N2	1,622	DC0N2
6A20	BI45X70	0,000	0,000	DC0N1	1367,060	DC0N2	1,309	DC0N2
6A20	BI45X70	2000,000	448,956	DC0N2	1629,868	DC0N2	0,982	DC0N2
6A20	BI45X70	4000,000	0,000	DC0N1	1145,474	DC0N2	1,516	DC0N2
6A21	BI45X70	0,000	0,000	DC0N1	1158,463	DC0N2	1,189	DC0N2
6A21	BI45X70	2000,000	377,361	DC0N2	1418,351	DC0N2	0,892	DC0N2
6A21	BI45X70	4000,000	0,000	DC0N1	1011,143	DC0N2	1,386	DC0N2
6A22	BI45X70	0,000	0,000	DC0N1	1197,835	DC0N2	1,194	DC0N2
6A22	BI45X70	2000,000	421,155	DC0N2	1479,901	DC0N2	0,993	DC0N2
6A22	BI45X70	4000,000	0,000	DC0N1	1011,148	DC0N2	1,547	DC0N2
6A23	BI45X70	150,000	335,734	DC0N6	592,455	DC0N5	1,482	DC0N2
6A23	BI45X70	1450,000	148,380	DC0N2	576,364	DC0N2	1,010	DC0N1
6A23	BI45X70	2750,000	0,000	DC0N1	598,450	DC0N2	0,915	DC0N1
6A24	BI45X70	150,000	344,107	DC0N6	595,921	DC0N5	1,486	DC0N2
6A24	BI45X70	1450,000	148,651	DC0N2	576,489	DC0N2	1,014	DC0N1
6A24	BI45X70	2750,000	0,000	DC0N1	600,051	DC0N2	0,914	DC0N1
6A25	BI45X70	250,000	725,304	DC0N6	908,458	DC0N5	1,868	DC0N2
6A25	BI45X70	1125,000	179,333	DC0N6	481,172	DC0N5	1,618	DC0N2
6A25	BI45X70	2000,000	0,000	DC0N1	500,481	DC0N2	1,386	DC0N2
6A26	BI45X70	0,000	0,000	DC0N1	778,618	DC0N2	0,026	DC0N2
6A26	BI45X70	875,000	190,356	DC0N2	535,618	DC0N5	0,250	DC0N2
6A26	BI45X70	1960,000	615,115	DC0N5	780,737	DC0N5	0,519	DC0N2
6A27	BI45X70	0,000	0,000	DC0N1	1309,762	DC0N2	1,101	DC0N1
6A27	BI45X70	1000,000	423,025	DC0N2	1085,459	DC0N2	1,368	DC0N1
6A27	BI45X70	2000,000	0,000	DC0N1	988,574	DC0N2	1,551	DC0N2
6A28	BI45X70	0,000	0,000	DC0N1	1052,419	DC0N2	0,882	DC0N1
6A28	BI45X70	1000,000	343,296	DC0N2	1011,143	DC0N2	1,141	DC0N2
6A28	BI45X70	2000,000	0,000	DC0N1	945,219	DC0N2	1,335	DC0N2
6A29	BI45X70	0,000	0,000	DC0N1	706,924	DC0N2	2,848	DC0N2
6A29	BI45X70	875,000	134,839	DC0N2	807,708	DC0N5	3,073	DC0N2
6A29	BI45X70	1750,000	619,714	DC0N5	798,984	DC0N5	3,305	DC0N2
6A30	BI45X70	250,000	686,276	DC0N6	390,062	DC0N5	1,677	DC0N2
6A30	BI45X70	1125,000	169,766	DC0N5	504,914	DC0N5	1,969	DC0N2
6A30	BI45X70	2000,000	0,000	DC0N1	469,865	DC0N2	1,780	DC0N2
6A31	BI45X70	0,000	0,000	DC0N1	499,575	DC0N2	1,113	DC0N2
6A31	BI45X70	1875,000	191,969	DC0N5	599,543	DC0N6	1,506	DC0N2
6A31	BI45X70	3750,000	776,619	DC0N5	985,237	DC0N5	1,930	DC0N2
6A32	BI45X70	0,000	0,000	DC0N1	752,065	DC0N2	2,428	DC0N2
6A32	BI45X70	1875,000	382,717	DC0N5	382,717	DC0N5	2,850	DC0N2
6A32	BI45X70	3750,000	1019,771	DC0N5	568,896	DC0N5	3,309	DC0N2
6A33	BI45X70	0,000	0,000	DC0N1	1005,330	DC0N2	2,060	DC0N10

6A93	BI45X70	1875,000	903,900	DC0N5	519,600	DC0N7	1,915	DC0N10
6A48	BI45X70	2750,000	2040,805	DC0N5	1011,143	DC0N2	2,422	DC0N10
6A94	BI45X70	0,000	0,000	DC0N1	1105,110	DC0N2	1,780	EH
6A94	BI45X70	1875,000	711,315	DC0N5	711,315	DC0N7	1,479	DC0N2
6A94	BI45X70	2750,000	3062,189	DC0N5	1034,718	DC0N5	2,341	DC0N3
6A35	BI45X70	0,000	0,000	DC0N1	1144,904	DC0N2	1,575	EH
6A35	BI45X70	1906,000	535,604	DC0N5	407,605	DC0N5	1,409	DC0N7
6A35	BI45X70	2750,000	1022,319	DC0N5	1011,143	DC0N2	2,021	DC0N2
6A36	BI45X70	0,000	0,000	DC0N1	972,539	DC0N1	1,476	DC0N2
6A36	BI45X70	1875,000	705,474	DC0N7	510,316	DC0N5	1,403	DC0N5
6A36	BI45X70	2750,000	1998,905	DC0N5	1011,143	DC0N5	3,190	DC0N1
6A37	BI45X70	0,000	0,000	DC0N1	979,486	DC0N2	1,486	DC0N2
6A37	BI45X70	1875,000	709,464	DC0N5	513,937	DC0N5	1,983	DC0N7
6A37	BI45X70	2750,000	1998,895	DC0N5	1011,143	DC0N5	3,009	DC0N2
6A38	BI45X70	0,000	0,000	DC0N1	1011,143	DC0N1	1,804	DC0N10
6A38	BI45X70	1875,000	707,044	DC0N5	510,748	DC0N7	1,849	DC0N10
6A38	BI45X70	2750,000	1881,905	DC0N5	1011,143	DC0N2	2,687	DC0N10
6A39	BI45X70	0,000	0,000	DC0N1	1011,143	DC0N1	1,187	DC0N10
6A39	BI45X70	1875,000	907,216	DC0N5	649,462	DC0N7	1,445	DC0N10
6A39	BI45X70	2750,000	2158,896	DC0N5	1046,412	DC0N5	2,960	DC0N10
6A40	BI45X70	0,000	0,000	DC0N1	790,644	DC0N2	1,179	EM
6A40	BI45X70	1875,000	1011,147	DC0N5	648,181	DC0N7	1,866	PM
6A40	BI45X70	2750,000	2146,461	DC0N5	1040,585	DC0N5	2,582	EM
6A41	BI45X70	0,000	0,000	DC0N1	675,234	DC0N2	2,633	DC0N2
6A41	BI45X70	1875,000	877,472	DC0N5	837,437	DC0N5	2,951	DC0N2
6A41	BI45X70	2750,000	1144,095	DC0N5	750,651	DC0N5	3,430	DC0N2
6A42	BI45X70	0,000	0,000	DC0N1	470,008	DC0N1	1,262	DC0N2
6A42	BI45X70	1875,000	136,900	DC0N5	968,982	DC0N5	1,531	DC0N7
6A42	BI45X70	2750,000	802,968	DC0N5	906,206	DC0N5	1,890	DC0N2
6A44	BI45X70	0,000	568,049	DC0N1	879,817	DC0N2	1,829	DC0N2
6A44	BI45X70	1125,000	962,193	DC0N4	194,593	DC0N7	1,728	DC0N7
6A44	BI45X70	2060,000	118,906	DC0N8	844,223	DC0N3	1,827	DC0N2
6A45	BI45X70	0,000	0,000	DC0N1	430,262	DC0N1	1,978	DC0N2
6A45	BI45X70	1000,000	118,113	DC0N7	118,113	DC0N7	2,028	DC0N7
6A46	BI45X70	2000,000	475,875	DC0N1	096,791	DC0N3	2,159	DC0N2
6A47	BI45X70	0,000	0,000	DC0N1	443,116	DC0N2	2,208	DC0N2
6A47	BI45X70	1000,000	138,163	DC0N7	138,163	DC0N7	2,298	DC0N7
6A47	BI45X70	3000,000	557,350	DC0N2	277,101	DC0N2	2,383	DC0N2
6A49	BI45X70	0,000	470,196	DC0N2	233,980	DC0N1	1,608	DC0N2
6A49	BI45X70	1125,000	287,691	DC0N3	116,714	DC0N7	1,509	DC0N3
6A49	BI45X70	3250,000	139,471	DC0N7	307,610	DC0N4	1,407	DC0N2
6B10	BI30X50	225,000	713,440	DC0N3	465,546	DC0N3	2,682	DC0N1
6B10	BI30X50	1797,500	230,404	DC0N3	371,705	DC0N4	2,331	DC0N2
6B10	BI30X50	2250,000	0,000	DC0N1	415,864	DC0N2	1,900	DC0N1
6B11	BI30X50	250,000	542,087	DC0N3	474,147	DC0N3	1,592	DC0N2
6B11	BI30X50	2262,500	508,849	DC0N3	393,545	DC0N7	2,975	DC0N2
6B11	BI30X50	4275,000	718,886	DC0N4	468,968	DC0N4	1,766	DC0N2
6B12	BI30X50	250,000	681,136	DC0N4	474,147	DC0N3	1,580	DC0N2
6B12	BI30X50	2262,500	220,817	DC0N3	218,671	DC0N7	2,977	DC0N2
6B12	BI30X50	4275,000	662,779	DC0N3	445,969	DC0N3	1,719	DC0N2
6B13	BI30X50	225,000	672,379	DC0N4	439,000	DC0N4	1,486	DC0N6
6B13	BI30X50	2250,000	194,704	DC0N3	249,452	DC0N7	2,874	DC0N4
6B13	BI30X50	4275,000	639,760	DC0N3	391,762	DC0N3	1,416	DC0N6
6B14	BI30X50	225,000	682,752	DC0N4	414,584	DC0N4	1,768	DC0N2
6B14	BI30X50	1862,500	205,471	DC0N4	250,758	DC0N7	2,164	DC0N7
6B14	BI30X50	3500,000	307,968	DC0N3	400,142	DC0N4	1,485	DC0N2
6B15	BI30X50	225,000	599,880	DC0N3	332,285	DC0N4	0,000	DC0N1
6B15	BI30X50	612,500	474,147	DC0N3	393,611	DC0N4	0,000	DC0N1
6B15	BI30X50	1000,000	282,319	DC0N3	425,313	DC0N4	0,000	DC0N1
6B16	BI30X50	0,000	365,674	DC0N3	176,464	DC0N3	1,195	DC0N2
6B16	BI30X50	1887,500	148,415	DC0N4	241,760	DC0N7	0,566	DC0N1
6B16	BI30X50	3775,000	474,147	DC0N4	293,904	DC0N3	1,210	DC0N2
6B17	BI30X50	225,000	591,349	DC0N3	367,356	DC0N3	1,444	DC0N6
6B17	BI30X50	612,500	474,147	DC0N3	190,047	DC0N3	1,966	DC0N6
6B17	BI30X50	1000,000	330,277	DC0N3	165,955	DC0N1	1,173	DC0N5
6B18	BI30X50	225,000	602,623	DC0N4	384,602	DC0N4	1,470	DC0N6
6B18	BI30X50	612,500	474,147	DC0N4	195,608	DC0N4	1,992	DC0N6
6B18	BI30X50	1000,000	368,299	DC0N4	179,014	DC0N3	1,289	DC0N6

6B19	BI30X60	0,000	665,074	DC0N4	181,087	DC0N3	1,308	DC0N2
6B19	BI30X60	1837,500	136,415	DC0N3	147,837	DC0N2	0,684	DC0N1
6B19	BI30X60	3775,000	474,147	DC0N2	279,503	DC0N3	1,199	DC0N2
6B20	BI30X60	175,000	74,479	DC0N5	141,106	DC0N4	1,089	DC0N3
6B20	BI30X60	1100,000	168,092	DC0N4	255,872	DC0N3	1,175	DC0N2
6B20	BI30X60	2175,000	515,014	DC0N4	358,573	DC0N4	1,559	DC0N1
6B21	BI30X60	225,000	474,147	DC0N3	190,449	DC0N3	1,012	DC0N2
6B21	BI30X60	1300,000	145,880	DC0N3	121,791	DC0N4	1,117	DC0N1
6B21	BI30X60	2375,000	176,567	DC0N4	107,537	DC0N3	1,417	DC0N2
6B22	BI30X60	175,000	694,140	DC0N5	947,104	DC0N3	1,268	DC
6B22	BI30X60	2250,000	621,085	DC0N4	935,112	DC0N1	0,811	DC
6B22	BI30X60	4275,000	588,835	DC0N4	446,516	DC0N4	1,394	DC
6B23	BI30X60	175,000	846,733	DC0N3	448,170	DC0N2	1,547	DC
6B23	BI30X60	2250,000	721,836	DC0N3	868,980	DC0N1	0,803	DC
6B23	BI30X60	4275,000	842,182	DC0N4	846,583	DC0N4	1,382	DC
6B24	BI30X60	0,000	0,000	DC0N1	474,147	DC0N2	0,900	DC
6B24	BI30X60	1012,500	135,481	DC0N4	405,671	DC0N3	1,373	DC
6B24	BI30X60	2025,000	602,229	DC0N4	194,845	DC0N4	1,075	DC
6B25	BI30X60	225,000	706,335	DC0N3	460,400	DC0N3	1,396	DC
6B25	BI30X60	1237,500	227,891	DC0N3	344,469	DC0N4	1,593	DC
6B25	BI30X60	2250,000	0,000	DC0N1	474,147	DC0N2	1,202	DC
6B26	BI30X60	950,000	641,380	DC0N3	801,208	DC0N2	1,418	DC0N10
6B26	BI30X60	2262,500	159,496	DC0N2	324,895	DC0N2	0,789	DC0N10
6B26	BI30X60	4275,000	533,919	DC0N4	350,359	DC0N4	1,312	DC0N10
6B27	BI30X60	950,000	650,709	DC0N4	918,180	DC0N2	1,470	DC0N10
6B27	BI30X60	2262,500	162,922	DC0N2	344,988	DC0N2	0,796	DC0N10
6B27	BI30X60	4275,000	487,978	DC0N3	327,135	DC0N3	1,284	DC0N10
6B28	BI30X60	225,000	669,700	DC0N4	430,616	DC0N4	1,502	DC
6B28	BI30X60	2250,000	180,211	DC0N3	364,934	DC0N2	0,808	DC
6B28	BI30X60	4275,000	568,965	DC0N3	363,288	DC0N3	1,416	DC
6B29	BI30X60	225,000	654,196	DC0N4	407,202	DC0N4	1,481	DC
6B29	BI30X60	2250,000	185,871	DC0N3	384,930	DC0N2	0,786	DC
6B29	BI30X60	4275,000	571,831	DC0N3	374,798	DC0N3	1,433	DC
6B30	BI30X60	225,000	582,933	DC0N4	381,938	DC0N4	1,338	DC
6B30	BI30X60	2250,000	206,727	DC0N3	304,384	DC0N2	0,768	DC
6B30	BI30X60	4275,000	537,902	DC0N3	417,244	DC0N3	1,346	DC
6B31	BI30X60	225,000	568,991	DC0N4	372,930	DC0N4	1,367	DC
6B31	BI30X60	2500,000	238,204	DC0N3	420,287	DC0N2	0,768	DC
6B31	BI30X60	4775,000	738,425	DC0N3	474,147	DC0N3	1,431	DC
6BK1	BI30X60	150,000	85,189	DC0N1	32,549	DC0N1	0,481	DC0N1
6BK1	BI30X60	575,000	23,389	DC0N1	16,258	DC0N1	0,451	DC0N1
6BK1	BI30X60	1000,000	7,545	DC0N3	21,832	DC0N4	0,421	DC0N1
6BK2	BI30X60	150,000	83,049	DC0N3	41,451	DC0N3	0,565	DC0N1
6BK2	BI30X60	575,000	36,539	DC0N1	20,707	DC0N3	0,535	DC0N1
6BK2	BI30X60	1000,000	3,872	DC0N4	13,692	DC0N3	0,505	DC0N1
6BK3	BI30X60	150,000	74,585	DC0N4	37,307	DC0N4	0,525	DC0N1
6BK3	BI30X60	575,000	30,251	DC0N1	18,585	DC0N4	0,495	DC0N1
6BK3	BI30X60	1000,000	2,706	DC0N3	15,249	DC0N4	0,465	DC0N1
6BK4	BI30X60	150,000	68,680	DC0N1	34,796	DC0N1	0,494	DC0N1
6BK4	BI30X60	575,000	25,606	DC0N1	17,107	DC0N1	0,464	DC0N1
6BK4	BI30X60	1000,000	8,496	DC0N4	20,754	DC0N3	0,434	DC0N1
6BK5	BI30X60	150,000	66,875	DC0N4	33,389	DC0N4	0,486	DC0N1
6BK5	BI30X60	575,000	30,831	DC0N4	16,583	DC0N4	0,356	DC0N1
6BK5	BI30X60	1000,000	5,089	DC0N5	5,469	DC0N10	0,326	DC0N1
6BK6	BI30X60	0,000	9,528	DC0N4	14,677	DC0N3	0,708	DC0N2
6BK6	BI30X60	426,000	91,251	DC0N2	28,014	DC0N2	0,731	DC0N1
6BK6	BI30X60	850,000	112,463	DC0N3	56,095	DC0N2	0,761	DC0N1
6BK7	BI30X60	0,000	9,869	DC0N2	14,686	DC0N4	0,710	DC0N1
6BK7	BI30X60	425,000	52,315	DC0N2	28,490	DC0N2	0,740	DC0N1
6BK7	BI30X60	850,000	114,387	DC0N2	57,063	DC0N2	0,770	DC0N1
6BK8	BI30X60	150,000	60,935	DC0N3	81,455	DC0N3	0,967	DC0N1
6BK8	BI30X60	575,000	28,570	DC0N3	15,702	DC0N3	0,937	DC0N1
6BK8	BI30X60	1000,000	2,113	DC0N5	2,721	DC0N10	0,907	DC0N1
6BK9	BI30X60	0,000	10,529	DC0N3	24,370	DC0N4	1,015	DC0N1
6BK9	BI30X60	387,500	89,768	DC0N3	43,478	DC0N3	1,043	DC0N1
6BK9	BI30X60	775,000	174,897	DC0N2	87,115	DC0N3	1,070	DC0N1
6C10	B25X40	0,000	368,161	DC0N2	241,385	DC0N2	0,874	DC0N10
6C10	B25X40	2250,000	145,881	DC0N1	311,148	DC0N2	0,478	DC0N10
6C10	B25X40	4500,000	451,170	DC0N1	294,647	DC0N1	0,907	DC0N10

6C11	B25X40	0,000	598,168	DC0N5	311,148	DC0N5	0,665	BH
6C11	B25X40	2050,000	169,841	DC0N1	909,085	DC0N1	0,449	BH
6C11	B25X40	4500,000	221,679	DC0N1	110,024	DC0N2	0,610	BH
6C12	B25X40	225,000	417,404	DC0N4	311,148	DC0N4	0,848	BH
6C12	B25X40	2302,500	166,815	DC0N1	195,872	DC0N1	0,564	BH
6C12	B25X40	4500,000	114,784	DC0N3	105,401	DC0N4	0,554	BH
6C13	B25X40	0,000	91,788	DC0N4	60,176	DC0N3	0,511	BH
6C13	B25X40	2137,400	195,161	DC0N2	130,426	DC0N2	0,537	BH
6C13	B25X40	4275,800	218,242	DC0N4	311,148	DC0N2	0,511	BH
6C14	B25X40	0,000	535,178	DC0N1	311,148	DC0N2	0,941	DC0N10
6C14	B25X40	2500,000	171,953	DC0N1	311,148	DC0N1	0,611	DC0N10
6C14	B25X40	5000,000	137,489	DC0N4	128,916	DC0N2	0,655	DC0N10
6C15	B25X40	0,000	341,144	DC0N2	119,611	DC0N2	0,758	DC0N10
6C15	B25X40	2150,000	180,868	DC0N2	279,369	DC0N2	0,570	DC0N10
6C15	B25X40	4500,000	500,057	DC0N2	311,148	DC0N2	0,946	DC0N10
6C16	B25X40	2250,000	157,168	DC0N5	311,148	DC0N5	0,447	BH
6C16	B25X40	4500,000	348,035	DC0N2	222,463	DC0N2	0,679	BH
6C17	B25X40	0,000	0,000	DC0N1	601,300	DC0N2	2,135	DC0N1
6C17	B25X40	1125,000	100,213	DC0N5	283,218	DC0N5	2,511	DC0N1
6C17	B25X40	2250,000	536,804	DC0N2	311,148	DC0N2	2,368	DC0N2
6C18	B25X40	0,000	555,206	DC0N2	311,148	DC0N2	1,818	DC0N2
6C18	B25X40	1125,000	195,251	DC0N5	208,137	DC0N5	2,547	DC0N2
6C18	B25X40	2250,000	0,000	DC0N1	600,806	DC0N2	1,988	DC0N1
6C19	B25X40	0,000	598,689	DC0N3	311,148	DC0N2	1,008	DC0N10
6C19	B25X40	2250,000	184,179	DC0N2	311,148	DC0N2	0,509	DC0N10
6C19	B25X40	4500,000	311,762	DC0N4	175,840	DC0N2	0,906	DC0N10
6C20	B25X40	0,000	584,304	DC0N4	311,149	DC0N3	0,991	DC0N10
6C20	B25X40	2250,000	179,057	DC0N2	311,148	DC0N2	0,569	DC0N10
6C20	B25X40	4500,000	296,318	DC0N2	146,998	DC0N2	0,872	DC0N10
6C21	B25X40	0,000	360,890	DC0N2	236,764	DC0N2	0,866	DC0N10
6C21	B25X40	2250,000	142,868	DC0N2	311,148	DC0N2	0,448	DC0N10
6C21	B25X40	4500,000	441,839	DC0N2	280,489	DC0N2	0,897	DC0N10
6C22	B25X40	0,000	411,851	DC0N2	258,345	DC0N2	0,642	BH
6C22	B25X40	2250,000	138,469	DC0N5	311,148	DC0N5	0,475	BH
6C22	B25X40	4500,000	337,896	DC0N2	221,857	DC0N2	0,538	BH
6C23	B25X40	0,000	277,071	DC0N2	197,556	DC0N2	0,761	DC0N10
6C23	B25X40	2250,000	181,474	DC0N2	226,148	DC0N2	0,549	DC0N10
6C23	B25X40	4500,000	569,838	DC0N2	311,148	DC0N2	0,934	DC0N10
6C24	B25X40	0,000	524,159	DC0N2	311,148	DC0N2	0,930	DC0N10
6C24	B25X40	2500,000	168,614	DC0N2	311,148	DC0N2	0,503	DC0N10
6C24	B25X40	5000,000	397,915	DC0N3	219,551	DC0N2	0,861	DC0N10
6CY1	B25X40	0,000	206,205	DC0N4	117,179	DC0N4	0,305	BH
6CY1	B25X40	3500,000	58,190	DC0N3	118,744	DC0N1	0,154	BH
6CY1	B16X40	7000,000	235,490	DC0N3	116,027	DC0N3	0,304	BH
6CY2	B25X40	0,000	179,606	DC0N5	157,938	DC0N5	0,861	DC0N2
6CY2	B25X40	707,107	103,891	DC0N4	50,819	DC0N4	0,992	DC0N2
6CY3	B25X40	225,000	196,392	DC0N5	97,560	DC0N5	1,699	DC0N1
6CY3	B25X40	612,500	67,181	DC0N5	48,624	DC0N5	1,675	DC0N1
6CY3	B25X40	1000,000	16,719	DC0N3	130,194	DC0N4	1,452	DC0N1
6CY4	B25X40	0,000	17,162	DC0N5	129,699	DC0N3	1,656	DC0N1
6CY4	B25X40	387,500	68,063	DC0N5	45,138	DC0N5	1,681	DC0N1
6CY4	B25X40	775,000	188,489	DC0N5	98,594	DC0N5	1,704	DC0N1
6CY5	B25X40	0,000	177,311	DC0N6	160,696	DC0N5	0,868	DC0N2
6CY5	B25X40	707,107	122,705	DC0N6	60,683	DC0N3	0,900	DC0N2
6CY5	B25X40	1414,214	204,794	DC0N3	101,705	DC0N3	0,940	DC0N1
6CY6	B25X40	0,000	98,307	DC0N5	114,850	DC0N6	0,856	DC0N1
6CY6	B25X40	387,500	23,094	DC0N3	28,551	DC0N6	0,879	DC0N1
6CY6	B25X40	775,000	81,987	DC0N3	60,296	DC0N4	0,908	DC0N1
6CY7	B25X40	225,000	441,532	DC0N4	288,522	DC0N4	0,834	BH
6CY7	B25X40	3500,000	142,519	DC0N3	295,557	DC0N1	0,884	BH
6CY7	B25X40	6775,000	440,441	DC0N3	287,787	DC0N3	0,884	BH
6CY8	B25X40	225,000	81,894	DC0N4	60,134	DC0N2	0,907	DC0N1
6CY8	B25X40	612,500	28,868	DC0N1	21,794	DC0N3	0,884	DC0N1
6CY8	B25X40	1000,000	100,091	DC0N5	115,697	DC0N5	0,860	DC0N1
6CY9	B25X40	250,000	311,148	DC0N5	161,816	DC0N5	0,505	DC0N1
6CY9	B25X40	2625,000	60,978	DC0N5	60,378	DC0N5	0,370	DC0N2
6CY9	B25X40	6000,000	200,718	DC0N5	311,067	DC0N5	0,448	DC0N1

6D10	B20X50	0,000	5,911	D00N2	10,054	D00N4	0,138	D00N2
6D10	B20X50	500,000	11,872	D00N3	6,034	D00N1	0,113	D00N2
6D10	B20X50	1000,000	32,184	D00N2	16,076	D00N2	0,283	D00N2
6D11	B20X50	0,000	24,945	D00N4	10,451	D00N4	0,168	D00N2
6D11	B20X50	1250,000	85,545	D00N2	44,869	D00N3	0,319	D00N2
6D11	B20X50	2500,000	181,048	D00N3	89,956	D00N3	0,371	D00N1
6D12	B20X50	0,000	96,948	D00N3	40,158	D00N3	0,249	D00N1
6D12	B20X50	1250,000	77,630	D00N2	30,031	D00N2	0,248	D00N2
6D12	B20X50	2500,000	115,491	D00N2	31,501	D00N2	0,196	D00N1
6D13	B20X50	0,000	185,183	D00N4	60,048	D00N4	0,206	D00N1
6D13	B20X50	1250,000	98,650	D00N2	34,877	D00N2	0,272	D00N2
6D13	B20X50	2500,000	136,016	D00N2	45,708	D00N2	0,236	D00N1
6D14	B20X50	0,000	49,797	D00N3	21,145	D00N3	0,275	D00N2
6D14	B20X50	1250,000	56,003	D00N2	24,490	D00N2	0,335	D00N2
6D14	B20X50	2500,000	100,514	D00N2	46,861	D00N2	0,370	D00N1
6D15	B20X50	0,000	50,670	D00N4	15,065	D00N4	0,203	D00N2
6D15	B20X50	1000,000	58,679	D00N2	20,996	D00N3	0,318	D00N1
6D15	B20X50	2000,000	148,604	D00N3	75,966	D00N3	0,365	D00N1
6D16	B20X50	0,000	40,966	D00N3	20,107	D00N3	0,347	D00N2
6D16	B20X50	1000,000	67,824	D00N4	25,805	D00N4	0,307	D00N1
6D16	B20X50	2000,000	144,218	D00N4	71,774	D00N4	0,354	D00N1
6D17	B20X50	0,000	34,873	D00N5	22,050	D00N5	0,167	D00N1
6D17	B20X50	1600,000	16,462	D00N6	28,811	D00N3	0,141	D00N2
6D17	B20X50	3000,000	36,817	D00N2	18,287	D00N2	0,206	D00N1
6D18	B20X50	0,000	47,906	D00N5	20,781	D00N5	0,169	D00N1
6D18	B20X50	1600,000	15,887	D00N6	25,504	D00N6	0,140	D00N2
6D18	B20X50	3000,000	43,082	D00N2	21,512	D00N2	0,204	D00N1
6D19	B20X50	125,000	175,804	D00N7	87,406	D00N7	0,599	D00N1
6D19	B20X50	1250,000	59,979	D00N4	55,351	D00N3	0,468	D00N1
6D19	B20X50	2375,000	340,279	D00N4	116,210	D00N4	0,801	D00N1
6D20	B20X50	0,000	0,000	D00N1	61,837	D00N2	0,651	D00N2
6D20	B20X50	1187,500	111,021	D00N2	111,021	D00N2	0,768	D00N1
6D20	B20X50	2375,000	349,401	D00N4	223,251	D00N2	0,954	D00N1
6D21	B20X50	0,000	78,608	D00N8	38,718	D00N8	0,170	EH
6D21	B20X50	2250,000	84,320	D00N4	277,086	D00N2	0,096	EH
6D21	B20X50	4500,000	97,737	D00N4	48,716	D00N4	0,172	EH
6D22	B20X50	0,000	109,108	D00N2	59,390	D00N2	0,185	EH
6D22	B20X50	2250,000	89,612	D00N2	152,352	D00N2	0,106	EH
6D22	B20X50	4500,000	94,443	D00N2	37,174	D00N2	0,173	EH
6D23	B20X50	0,000	90,214	D00N4	35,588	D00N3	0,385	D00N10
6D23	B20X50	2187,500	189,812	D00N2	187,812	D00N2	0,379	D00N10
6D23	B20X50	4375,000	390,892	D00N2	356,140	D00N1	0,570	D00N10
6D24	B20X50	125,000	187,309	D00N8	90,136	D00N8	0,456	EH
6D24	B20X50	2250,000	87,556	D00N2	87,559	D00N2	0,389	EH
6D24	B20X50	4375,000	318,694	D00N2	176,112	D00N2	0,543	EH
6D25	B20X50	0,000	68,471	D00N1	31,675	D00N1	0,060	EH
6D25	B20X50	2187,500	15,820	D00N1	24,781	D00N1	0,060	EH
6D25	B20X50	4375,000	38,859	D00N3	19,901	D00N3	0,060	EH
6D26	B20X50	0,000	62,818	D00N1	31,346	D00N1	0,060	EH
6D26	B20X50	2187,500	15,558	D00N1	24,315	D00N1	0,060	EH
6D26	B20X50	4375,000	40,387	D00N4	20,142	D00N4	0,060	EH
6D27	B20X50	125,000	190,907	D00N4	92,501	D00N4	0,468	EH
6D27	B20X50	2250,000	88,287	D00N2	88,287	D00N2	0,340	EH
6D27	B20X50	4375,000	319,634	D00N2	177,586	D00N2	0,548	EH
6D28	B20X50	0,000	93,792	D00N8	38,814	D00N4	0,390	D00N10
6D28	B20X50	2187,500	138,165	D00N2	132,162	D00N2	0,411	D00N10
6D28	B20X50	4375,000	410,378	D00N2	368,667	D00N1	0,602	D00N10
6D29	B20X50	0,000	106,985	D00N8	52,818	D00N1	0,201	EH
6D29	B20X50	2250,000	91,198	D00N3	228,206	D00N2	0,175	EH
6D29	B20X50	4500,000	126,544	D00N1	62,620	D00N2	0,196	EH
6D30	B20X50	0,000	148,090	D00N7	81,150	D00N7	0,568	EH
6D30	B20X50	2250,000	40,455	D00N1	245,248	D00N2	0,132	EH
6D30	B20X50	4500,000	89,766	D00N3	19,859	D00N3	0,194	EH
6D31	B20X50	0,000	1,550	D00N5	60,521	D00N3	0,344	EH
6D31	B20X50	2437,500	114,996	D00N2	206,388	D00N1	0,316	EH
6D31	B20X50	4875,000	384,437	D00N3	291,721	D00N2	0,407	EH
7DY1	B25X40	0,000	0,000	D00N1	198,605	D00N1	0,564	D00N1
7DY1	B25X40	1637,500	90,494	D00N4	126,890	D00N3	0,855	D00N1
7DY1	B25X40	3275,000	311,148	D00N4	161,881	D00N4	0,783	D00N1

7CY1	B25X40	0,000	0,000	DCON1	144,595	DCON1	0,565	DCON1
7CY2	B25X40	1687,500	80,183	DCON5	126,980	DCON4	0,854	DCON1
7CY2	B25X40	3375,000	311,198	DCON5	151,250	DCON5	0,732	DCON1
7CY3	B25X40	0,000	248,114	DCON6	118,198	DCON4	0,898	DCON1
7CY3	B25X40	1518,500	61,270	DCON6	78,548	DCON5	0,249	DCON1
7CY3	B25X40	5000,000	94,745	DCON5	89,611	DCON6	0,325	DCON1
7CY4	B25X40	0,000	14,505	DCON5	2,251	DCON6	0,155	EH
7CY4	B25X40	2500,000	19,827	DCON6	45,642	DCON1	0,065	EH
7CY4	B25X40	5000,000	79,617	DCON6	85,750	DCON6	0,063	EH
7CY5	B25X40	0,000	248,114	DCON6	103,146	DCON6	0,380	DCON1
7CY5	B25X40	2532,500	61,270	DCON5	90,567	DCON5	0,243	DCON1
7CY5	B25X40	5000,000	97,298	DCON5	88,994	DCON5	0,309	DCON1
7CY6	B25X40	0,000	417,103	DCON4	189,635	DCON4	2,964	DCON1
7CY6	B25X40	625,000	321,291	DCON4	130,612	DCON4	2,817	DCON1
7CY6	B25X40	1000,000	311,148	DCON1	155,135	DCON4	2,794	DCON1
7CY7	B25X40	0,000	0,000	DCON1	311,148	DCON1	0,565	DCON1
7CY7	B25X40	1750,000	83,921	DCON4	188,187	DCON3	0,773	DCON1
7CY7	B25X40	3500,000	311,148	DCON4	168,781	DCON4	0,870	DCON1
7CY8	B25X40	0,000	0,000	DCON1	311,148	DCON1	0,658	DCON1
7CY8	B25X40	1750,000	83,367	DCON3	188,166	DCON4	0,773	DCON1
7CY8	B25X40	3500,000	311,148	DCON3	168,873	DCON3	0,878	DCON1
7CY9	B25X40	250,000	417,969	DCON3	200,181	DCON3	2,848	DCON1
7CY9	B25X40	625,000	321,799	DCON3	133,885	DCON3	2,820	DCON1
7CY9	B25X40	1000,000	311,148	DCON3	155,305	DCON3	2,796	DCON1
8B10	BI30X50	0,000	39,731	DCON10	310,108	DCON5	2,784	DCON2
8B10	BI30X50	625,000	216,788	DCON6	128,258	DCON2	2,938	DCON2
8B10	BI30X50	1250,000	511,984	DCON6	297,955	DCON2	2,904	DCON2
8B11	BI30X50	150,000	7,564	DCON10	98,977	DCON5	1,186	DCON1
8B11	BI30X50	500,000	47,127	DCON1	127,306	DCON2	1,147	DCON1
8B11	BI30X50	850,000	0,000	DCON1	184,568	DCON1	1,115	DCON1
8B12	BI30X50	150,000	6,502	DCON10	102,662	DCON5	1,218	DCON1
8B12	BI30X50	500,000	48,079	DCON1	130,355	DCON2	1,174	DCON1
8B12	BI30X50	850,000	0,000	DCON1	133,524	DCON1	1,142	DCON1
8B13	BI30X50	150,000	12,218	DCON9	35,619	DCON2	0,070	EH
8B13	BI30X50	1375,000	18,225	DCON1	77,489	DCON2	0,138	EH
8B13	BI30X50	2600,000	0,737	EH	78,972	DCON1	0,169	DCON1
8B14	BI30X50	150,000	30,009	DCON9	42,670	DCON6	0,273	DCON1
8B14	BI30X50	1375,000	19,341	DCON1	74,893	DCON2	0,186	DCON1
8B14	BI30X50	2600,000	2,702	EH	77,587	DCON1	0,189	DCON2
8B15	BI30X50	0,000	286,118	DCON5	142,173	DCON5	0,072	EH
8B15	BI30X50	3500,000	70,963	DCON5	466,175	DCON2	0,231	EH
8B15	BI30X50	7000,000	43,594	DCON10	229,397	DCON5	0,256	EH
8B16	BI30X50	150,000	209,766	DCON9	111,085	DCON2	0,200	EH
8B16	BI30X50	3500,000	55,415	DCON2	370,528	DCON2	0,192	EH
8B16	BI30X50	6850,000	57,473	DCON6	125,765	DCON5	0,216	EH
8B17	B30X30	150,000	348,963	DCON2	225,177	DCON2	0,594	EH
8B17	B30X30	3500,000	111,610	DCON2	367,304	DCON2	0,228	EH
8B17	B30X30	6850,000	217,971	DCON2	108,069	DCON2	0,279	EH
8B18	BI30X50	0,000	282,009	DCON5	191,875	DCON5	0,385	EH
8B18	BI30X50	3500,000	95,541	DCON5	467,645	DCON2	0,315	EH
8B18	BI30X50	7000,000	89,946	DCON10	306,078	DCON5	0,329	EH
8B19	BI30X50	150,000	230,060	DCON5	188,668	DCON4	0,602	DCON2
8B19	BI30X50	2125,000	96,566	DCON5	115,632	DCON2	0,507	DCON2
8B19	BI30X50	4100,000	190,535	DCON6	250,696	DCON5	0,571	DCON1
8B20	BI30X50	150,000	178,451	DCON5	128,860	DCON10	0,574	DCON2
8B20	BI30X50	2125,000	92,874	DCON5	148,220	DCON5	0,454	DCON2
8B20	BI30X50	4100,000	177,999	DCON5	335,125	DCON5	0,509	DCON1
8B21	BI30X50	150,000	320,603	DCON5	185,285	DCON5	3,260	DCON1
8B21	BI30X50	500,000	221,127	DCON5	187,444	DCON5	3,229	DCON1
8B21	BI30X50	850,000	77,612	DCON5	241,189	DCON6	3,191	DCON1
8B22	B20X30	150,000	235,781	DCON5	152,296	DCON5	2,507	DCON1
8B22	B20X30	500,000	111,085	DCON5	103,500	DCON10	2,464	DCON1
8B22	B20X30	850,000	0,000	DCON1	176,345	DCON6	2,434	DCON1
8B23	BI30X50	0,000	269,594	DCON5	134,011	DCON5	3,805	DCON2
8B23	BI30X50	625,000	974,786	DCON5	308,222	DCON2	3,863	DCON2
8B23	BI30X50	1250,000	984,077	DCON5	477,425	DCON5	3,928	DCON2
8B24	BI30X50	0,000	76,148	DCON2	33,505	DCON2	0,905	DCON2
8B24	BI30X50	675,000	46,213	DCON6	87,815	DCON6	0,845	DCON2

8B14	B180X50	1850,000	1,947	DC0N9	185,947	DC0N8	11,046	DC0N1
8B25	B180X50	250,000	746,482	DC0N2	474,147	DC0N2	4,164	DC0N2
8B35	B180X50	800,000	390,484	DC0N5	241,669	DC0N2	4,084	DC0N2
8B45	B180X50	1850,000	0,000	DC0N1	153,135	DC0N2	4,012	DC0N2
8B26	B180X50	250,000	474,147	DC0N2	910,907	DC0N1	8,992	DC0N2
8B36	B180X50	800,000	145,775	DC0N5	154,357	DC0N1	8,612	DC0N2
8B46	B180X50	1850,000	0,000	DC0N1	930,230	DC0N2	7,644	DC0N1
8B27	B180X50	250,000	901,750	DC0N1	909,861	DC0N1	8,716	DC0N2
8B37	B180X50	800,000	173,077	DC0N5	166,812	DC0N1	8,636	DC0N2
8B47	B180X50	1850,000	0,000	DC0N1	947,218	DC0N1	7,648	DC0N1
8B10	B180X50	250,000	764,481	DC0N2	474,147	DC0N1	9,167	DC0N2
8B20	B180X50	800,000	414,047	DC0N5	240,297	DC0N2	4,047	DC0N2
8B30	B180X50	1850,000	0,000	DC0N1	191,984	DC0N2	3,975	DC0N2
8B28	B180X50	0,000	79,966	DC0N2	38,916	DC0N2	0,756	DC0N1
8B38	B180X50	475,000	30,478	DC0N5	58,573	DC0N5	0,630	DC0N1
8B48	B180X50	1850,000	0,000	DC0N1	190,498	DC0N5	0,598	DC0N1
8B29	B180X50	0,000	864,297	DC0N5	180,650	DC0N5	4,006	DC0N2
8B39	B180X50	625,000	484,109	DC0N5	284,072	DC0N2	4,060	DC0N2
8B49	B180X50	1850,000	1061,099	DC0N5	499,481	DC0N5	4,135	DC0N2
8B31	B180X50	250,000	519,283	DC0N5	113,574	DC0N10	0,867	DC0N2
8B31	B180X50	800,000	479,147	DC0N5	151,386	DC0N10	0,861	DC0N2
8B31	B180X50	850,000	474,147	DC0N5	189,998	DC0N10	0,859	DC0N2
8B32	B180X50	250,000	474,147	DC0N5	90,160	DC0N10	0,914	DC0N2
8B32	B180X50	300,000	470,348	DC0N5	97,539	DC0N10	0,910	DC0N2
8B32	B180X50	350,000	466,868	DC0N5	104,940	DC0N10	0,908	DC0N2
8B33	B180X50	0,000	0,000	DC0N1	474,147	DC0N2	0,892	DC0N1
8B33	B180X50	2185,000	172,915	DC0N2	250,908	DC0N3	1,173	DC0N1
8B33	B180X50	4850,000	587,836	DC0N4	348,466	DC0N7	1,483	DC0N1
8B34	B180X50	0,000	0,000	DC0N1	474,147	DC0N2	0,892	DC0N1
8B34	B180X50	2185,000	170,606	DC0N2	265,372	DC0N4	1,167	DC0N1
8B34	B180X50	4850,000	583,064	DC0N3	343,776	DC0N7	1,459	DC0N1
8B35	B80X50	150,000	76,853	DC0N5	92,855	DC0N8	0,410	DC0N2
8B35	B80X50	1325,000	66,438	DC0N2	66,137	DC0N8	0,370	DC0N2
8B35	B80X50	2500,000	146,447	DC0N2	108,688	DC0N8	0,486	DC0N1
8B36	B80X50	250,000	474,147	DC0N2	274,366	DC0N2	1,168	DC0N2
8B36	B80X50	1600,000	154,716	DC0N2	136,319	DC0N2	0,916	DC0N2
8B36	B80X50	2950,000	5,606	DC0N4	18,996	DC0N5	0,719	DC0N2
8B37	B80X50	0,000	0,000	DC0N1	46,013	DC0N2	1,804	DC0N2
8B37	B80X50	1250,000	474,147	DC0N2	921,871	DC0N2	2,007	DC0N2
8B37	B80X50	2500,000	1010,564	DC0N2	489,848	DC0N2	2,268	DC0N2
8B38	B80X50	0,000	0,000	DC0N1	39,674	DC0N2	1,001	DC0N2
8B38	B80X50	1250,000	154,051	DC0N2	193,283	DC0N2	1,234	DC0N2
8B38	B80X50	2500,000	598,763	DC0N2	389,572	DC0N2	1,484	DC0N2
8B39	B80X50	150,000	129,450	DC0N2	64,565	DC0N2	0,987	DC0N2
8B39	B80X50	1325,000	69,986	DC0N5	126,268	DC0N2	0,774	DC0N2
8B39	B80X50	2500,000	76,947	DC0N10	382,110	DC0N8	0,684	DC0N1
8B40	B80X50	150,000	28,587	DC0N5	31,786	DC0N6	0,445	DC0N1
8B40	B80X50	1325,000	63,636	DC0N2	62,678	DC0N2	0,495	DC0N4
8B40	B80X50	2500,000	157,765	DC0N2	115,692	DC0N2	0,639	DC0N1
8B41	B80X50	0,000	0,000	DC0N1	23,158	DC0N2	0,101	EH
8B41	B80X50	1325,000	37,030	DC0N2	98,881	DC0N2	0,164	EH
8B41	B80X50	2750,000	111,712	DC0N2	93,722	DC0N2	0,196	EH
8B42	B80X50	150,000	34,282	DC0N5	30,862	DC0N6	0,424	DC0N1
8B42	B80X50	1325,000	53,990	DC0N7	63,980	DC0N7	0,497	DC0N4
8B42	B80X50	2500,000	217,483	DC0N2	108,231	DC0N2	0,634	DC0N1
8B43	B80X50	150,000	104,126	DC0N2	86,870	DC0N2	0,949	DC0N2
8B43	B80X50	1325,000	64,496	DC0N5	102,491	DC0N2	0,795	DC0N2
8B43	B80X50	2500,000	111,300	DC0N10	359,582	DC0N5	0,637	DC0N1
8B44	B80X50	0,000	0,000	DC0N1	28,832	DC0N2	1,015	DC0N2
8B44	B80X50	1250,000	201,105	DC0N7	196,948	DC0N2	1,219	DC0N2
8B44	B80X50	2500,000	597,852	DC0N2	391,215	DC0N2	1,470	DC0N2
8B45	B80X50	0,000	0,000	DC0N1	56,015	DC0N2	0,007	DC0N1
8B45	B80X50	1250,000	474,147	DC0N2	240,681	DC0N2	2,210	DC0N2
8B45	B80X50	2500,000	1139,313	DC0N1	549,999	DC0N2	2,462	DC0N2
8B46	B80X50	250,000	781,493	DC0N2	474,147	DC0N2	1,862	DC0N1
8B46	B80X50	1500,000	763,218	DC0N2	251,595	DC0N2	1,610	DC0N2
8B46	B80X50	2750,000	0,000	DC0N1	55,412	DC0N2	1,407	DC0N2

8B47	B40X40	160,000	101,647	DC0N5	50,865	DC0N5	0,488	DC0N2
8B47	B20X50	1025,000	91,995	DC0N5	55,350	DC0N5	0,345	DC0N2
8B47	B30X50	1500,000	147,854	DC0N5	126,092	DC0N5	0,413	DC0N1
8CY1	B25X40	0,000	0,000	DC0N1	465,061	DC0N5	0,460	BH
8CY1	B25X40	1500,000	176,175	DC0N2	196,278	DC0N2	0,460	BH
8CY1	B25X40	2999,999	540,934	DC0N2	911,148	DC0N2	0,460	BH
8CY2	B25X40	0,000	0,000	DC0N1	465,600	DC0N5	0,879	DC0N1
8CY2	B25X40	1650,000	140,968	DC0N1	440,709	DC0N2	0,895	DC0N1
8CY2	B25X40	2700,000	0,000	DC0N1	485,061	DC0N2	0,879	DC0N1
8CY3	B25X40	150,000	541,661	DC0N5	911,148	DC0N5	0,460	BH
8CY3	B25X40	1650,000	176,849	DC0N2	175,845	DC0N2	0,462	BH
8CY3	B25X40	2149,999	0,000	DC0N1	485,500	DC0N2	0,461	BH
8CY4	B25X40	150,000	141,065	DC0N5	70,507	DC0N5	1,647	DC0N2
8CY4	B25X40	500,000	38,091	DC0N5	35,033	DC0N2	1,824	DC0N2
8CY4	B25X40	949,999	0,000	DC0N1	60,190	DC0N2	1,806	DC0N2
8CY5	B25X40	150,000	0,000	DC0N1	70,590	DC0N2	1,695	DC0N2
8CY5	B25X40	500,000	40,750	DC0N5	35,805	DC0N2	1,504	DC0N2
8CY5	B25X40	949,999	148,025	DC0N5	71,176	DC0N2	1,522	DC0N2
8CY6	B25X40	0,000	0,000	DC0N1	162,954	DC0N2	0,314	BH
8CY6	B25X40	1075,000	57,115	DC0N2	57,215	DC0N2	0,260	BH
8CY6	B25X40	2150,000	231,548	DC0N2	114,884	DC0N2	0,406	BH
8CY7	B25X40	0,000	0,000	DC0N1	174,534	DC0N2	0,266	DC0N10
8CY7	B25X40	1075,000	49,824	DC0N2	45,824	DC0N2	0,311	DC0N10
8CY7	B25X40	2150,000	201,290	DC0N2	93,975	DC0N2	0,351	DC0N10
8CY8	B25X40	0,000	0,000	DC0N1	148,601	DC0N2	0,232	DC0N1
8CY8	B25X40	1200,000	40,397	DC0N2	176,501	DC0N2	0,161	DC0N2
8CY8	B25X40	2400,000	0,000	DC0N1	152,854	DC0N2	0,111	DC0N1
8CY9	B25X40	150,000	736,510	DC0N5	110,965	DC0N5	0,150	BH
8CY9	B25X40	3600,000	57,904	DC0N2	67,104	DC0N1	0,190	BH
8CY9	B25X40	5850,000	136,056	DC0N5	67,729	DC0N5	0,190	BH
8D10	B20X50	0,000	0,000	DC0N1	147,703	DC0N2	0,391	BH
8D10	B20X50	2187,500	115,448	DC0N2	115,448	DC0N2	0,481	BH
8D10	B20X50	4375,000	354,435	DC0N2	232,639	DC0N2	0,553	BH
8D11	B20X50	0,000	116,750	DC0N2	58,158	DC0N2	0,155	BH
8D11	B20X50	2250,000	89,025	DC0N2	185,049	DC0N2	0,130	BH
8D11	B20X50	4500,000	8,154	DC0N10	52,087	DC0N5	0,146	BH
8D12	B20X50	0,000	0,000	DC0N1	69,094	DC0N2	0,179	BH
8D12	B20X50	2250,000	36,409	DC0N2	195,721	DC0N2	0,171	BH
8D12	B20X50	4500,000	146,686	DC0N2	72,989	DC0N2	0,208	BH
8D13	B20X50	0,000	0,000	DC0N1	130,117	DC0N2	0,296	BH
8D13	B20X50	2437,500	87,076	DC0N2	262,319	DC0N2	0,377	BH
8D13	B20X50	4875,000	319,634	DC0N2	175,136	DC0N2	0,573	BH
8F10	B20X30	225,000	695,598	DC0N4	154,504	DC0N4	0,694	DC0N1
8F10	B20X30	1237,500	76,610	DC0N4	117,423	DC0N3	0,573	DC0N1
8F10	B20X30	2250,000	0,000	DC0N1	152,885	DC0N2	0,438	DC0N1
8F11	B20X30	0,000	0,000	DC0N1	130,717	DC0N2	0,498	BH
8F11	B20X30	1000,000	92,627	DC0N3	126,743	DC0N4	0,623	BH
8F11	B20X30	2000,000	287,498	DC0N3	178,203	DC0N3	0,779	BH
8F12	B20X30	0,000	0,000	DC0N1	96,147	DC0N3	0,707	DC0N1
8F12	B20X30	625,000	56,585	DC0N4	44,011	DC0N1	0,760	DC0N1
8F12	B20X30	1250,000	178,203	DC0N1	88,474	DC0N1	0,849	DC0N1
8F13	B20X30	0,000	0,000	DC0N1	95,536	DC0N4	0,706	DC0N1
8F13	B20X30	625,000	57,319	DC0N2	44,105	DC0N1	0,758	DC0N1
8F13	B20X30	1250,000	178,203	DC0N1	88,304	DC0N1	0,847	DC0N1
8F14	B20X30	0,000	0,000	DC0N1	148,595	DC0N3	0,473	BH
8F14	B20X30	1000,000	90,746	DC0N4	128,870	DC0N3	0,508	BH
8F14	B20X30	2000,000	281,447	DC0N4	178,203	DC0N4	0,764	BH
8F15	B20X30	225,000	845,566	DC0N3	160,502	DC0N3	0,716	DC0N1
8F15	B20X30	1237,500	79,504	DC0N3	111,110	DC0N4	0,595	DC0N1
8F15	B20X30	2250,000	0,000	DC0N1	151,248	DC0N2	0,459	DC0N1
8F16	B20X30	225,000	251,963	DC0N3	164,638	DC0N3	0,599	BH
8F16	B20X30	1250,000	91,535	DC0N3	127,366	DC0N1	0,808	BH
8F16	B20X30	4275,000	249,030	DC0N4	162,761	DC0N4	0,601	BH
8F17	B20X30	0,000	50,615	DC0N7	178,208	DC0N4	0,482	DC0N2
8F17	B20X30	1637,500	75,396	DC0N4	106,927	DC0N2	0,406	DC0N2
8F17	B20X30	3275,000	232,427	DC0N4	152,120	DC0N4	0,586	DC0N2
8F18	B20X30	225,000	209,214	DC0N3	178,208	DC0N3	0,685	DC0N2
8F18	B20X30	612,500	172,986	DC0N3	106,524	DC0N3	0,636	DC0N2
8F18	B20X30	1000,000	0,000	DC0N1	206,454	DC0N4	0,603	DC0N2

8F18	B20X30	0,000	184,881	DCON4	121,440	DCON4	0,196	DCON2
8F19	B20X30	425,000	59,761	DCON2	124,281	DCON3	2,126	DCON2
8F19	B20X30	850,000	0,000	DCON1	221,089	DCON3	2,055	DCON2
8F20	B20X30	150,000	336,731	DCON2	112,271	DCON2	0,857	DCON2
8F20	B30X30	1750,000	55,854	DCON2	106,041	DCON2	0,806	DCON2
8F20	B30X30	3850,000	0,000	DCON1	145,642	DCON2	0,515	DCON2
8F21	B20X30	150,000	193,876	DCON2	46,401	DCON2	0,464	DCON10
8F21	B30X30	2250,000	49,274	DCON2	97,868	DCON2	0,264	DCON10
8F21	B30X30	4050,000	179,870	DCON4	88,711	DCON4	0,438	DCON10
8F22	B20X30	150,000	191,411	DCON2	85,147	DCON2	0,762	BH
8F22	B30X30	2250,000	48,482	DCON1	105,541	DCON2	0,209	BH
8F22	B30X30	4350,000	158,188	DCON4	78,668	DCON4	0,244	BH
8F23	B20X30	150,000	171,025	DCON2	85,464	DCON2	0,297	BH
8F23	B30X30	2250,000	42,595	DCON1	105,005	DCON2	0,202	BH
8F23	B30X30	4350,000	158,865	DCON3	78,838	DCON4	0,245	BH
8F24	B20X30	150,000	181,383	DCON2	88,886	DCON2	0,446	DCON10
8F24	B30X30	2250,000	48,752	DCON2	98,510	DCON2	0,255	DCON10
8F24	B30X30	4950,000	174,197	DCON3	86,515	DCON3	0,431	DCON10
8F25	B20X30	150,000	222,512	DCON2	110,301	DCON2	0,644	DCON2
8F25	B30X30	1750,000	54,918	DCON2	105,263	DCON2	0,550	DCON2
8F25	B30X30	3850,000	0,000	DCON1	140,119	DCON2	0,509	DCON2
8F26	B20X30	0,000	260,168	DCON3	100,503	DCON2	0,846	DCON2
8F26	B20X30	425,000	64,795	DCON2	121,102	DCON4	2,298	DCON2
8F26	B20X30	850,000	0,000	DCON1	221,352	DCON4	2,215	DCON2
8F27	B20X30	0,000	330,648	DCON4	99,057	DCON2	0,592	DCON5
8F27	B20X30	425,000	79,744	DCON2	79,744	DCON2	0,660	DCON5
8F27	B20X30	850,000	0,000	DCON1	306,930	DCON2	0,484	DCON5
8F28	B30X30	150,000	281,816	DCON2	184,630	DCON2	0,975	DCON6
8F28	B30X30	1750,000	91,659	DCON2	111,885	DCON2	0,769	DCON6
8F28	B30X30	3850,000	0,000	DCON1	267,304	DCON2	0,563	DCON6
8F29	B30X30	150,000	182,943	DCON2	90,830	DCON2	0,300	BH
8F29	B30X30	2250,000	58,648	DCON2	137,780	DCON2	0,166	BH
8F29	B30X30	4350,000	267,304	DCON2	138,027	DCON2	0,311	BH
8F30	B30X30	150,000	267,304	DCON2	141,440	DCON2	0,311	BH
8F30	B30X30	2250,000	70,336	DCON2	157,098	DCON2	0,269	BH
8F30	B30X30	4350,000	186,073	DCON4	90,370	DCON4	0,294	BH
8F31	B30X30	150,000	252,219	DCON2	124,880	DCON2	0,312	BH
8F31	B30X30	2250,000	62,141	DCON2	161,757	DCON2	0,270	BH
8F31	B30X30	4350,000	195,399	DCON3	96,365	DCON3	0,300	BH
8F32	B30X30	150,000	181,256	DCON2	88,995	DCON2	0,298	BH
8F32	B30X30	2250,000	68,228	DCON2	139,470	DCON2	0,268	BH
8F32	B30X30	4350,000	267,304	DCON2	137,177	DCON2	0,311	BH
8F33	B30X30	150,000	267,304	DCON2	173,949	DCON2	0,995	DCON1
8F33	B30X30	1750,000	86,393	DCON2	106,786	DCON2	0,759	DCON1
8F33	B30X30	3850,000	0,000	DCON1	267,304	DCON2	0,560	DCON6
8F34	B20X30	0,000	333,114	DCON3	94,304	DCON2	0,426	DCON2
8F34	B20X30	425,000	71,644	DCON2	71,644	DCON2	0,369	DCON2
8F34	B20X30	850,000	0,000	DCON1	278,110	DCON2	0,286	DCON2
8F35	B20X30	225,000	195,305	DCON4	118,989	DCON2	0,998	BH
8F35	B20X30	2800,000	59,086	DCON2	168,721	DCON2	0,212	BH
8F35	B20X30	4775,000	180,999	DCON3	111,805	DCON2	0,388	BH
8F36	B20X30	225,000	176,908	DCON3	166,516	DCON2	0,432	DCON10
8F36	B20X30	2250,000	50,584	DCON2	131,976	DCON2	0,299	DCON10
8F36	B20X30	4275,000	185,320	DCON4	101,564	DCON2	0,452	DCON10
8F37	B20X30	882,500	112,260	DCON4	79,449	DCON2	0,638	DCON2
8F37	B20X30	775,000	278,791	DCON4	160,490	DCON2	0,711	DCON2
8F38	B20X30	225,000	251,065	DCON3	138,948	DCON2	0,706	DCON10
8F38	B20X30	1862,500	58,919	DCON2	178,208	DCON2	0,467	DCON10
8F38	B20X30	3900,000	20,639	DCON4	106,430	DCON3	0,559	DCON10
8F39	B20X30	225,000	261,334	DCON3	149,244	DCON2	0,419	BH
8F39	B20X30	2250,000	73,977	DCON2	176,202	DCON2	0,306	BH
8F39	B20X30	4275,000	225,433	DCON4	120,020	DCON2	0,405	BH
8F40	B20X30	250,000	346,098	DCON3	178,208	DCON2	0,468	BH
8F40	B20X30	2362,500	99,094	DCON2	176,840	DCON2	0,341	BH
8F40	B20X30	4275,000	190,586	DCON4	125,230	DCON4	0,497	BH
8F41	B20X30	250,000	344,412	DCON4	178,208	DCON2	0,471	BH
8F41	B20X30	2362,500	97,808	DCON2	174,369	DCON2	0,343	BH
8F41	B20X30	4275,000	198,217	DCON3	130,096	DCON3	0,440	BH

8F40	B20X30	150,000	149,140	DC0N4	147,840	DC0N4	0,411	BH
8F42	B20X30	2250,000	73,190	DC0N2	178,203	DC0N2	0,304	BH
8F42	B20X30	4275,000	113,136	DC0N3	118,478	DC0N2	0,403	BH
8F43	B20X30	150,000	151,644	DC0N4	144,429	DC0N3	0,396	DC0N10
8F43	B20X30	1862,500	64,177	DC0N2	178,203	DC0N3	0,456	DC0N10
8F43	B20X30	3500,000	28,863	DC0N2	96,591	DC0N4	0,662	DC0N10
8F44	B20X30	0,000	0,000	DC0N3	174,874	DC0N3	0,614	BH
8F44	B20X30	387,500	119,380	DC0N3	77,496	DC0N2	0,867	DC0N2
8F44	B20X30	775,000	272,045	DC0N3	156,387	DC0N2	0,840	DC0N2
8F45	B20X30	225,000	179,202	DC0N4	111,053	DC0N4	0,496	DC0N10
8F45	B20X30	2250,000	45,350	DC0N2	139,151	DC0N2	0,254	BH
8F45	B20X30	4275,000	179,202	DC0N2	91,177	DC0N2	0,436	DC0N10
8F46	B20X30	225,000	199,803	DC0N3	118,815	DC0N3	0,599	BH
8F46	B20X30	2500,000	58,788	DC0N2	178,201	DC0N2	0,213	BH
8F46	B20X30	4775,000	178,199	DC0N2	108,116	DC0N2	0,252	BH
8F47	B20X30	150,000	94,284	DC0N4	84,608	DC0N3	0,146	DC0N7
8F47	B20X30	1750,000	16,911	DC0N2	16,911	DC0N1	0,148	DC0N1
8F48	B20X30	150,000	23,965	DC0N4	11,976	DC0N4	0,063	BH
8F48	B20X30	2250,000	17,586	DC0N3	30,472	DC0N1	0,043	BH
8F48	B20X30	4350,000	70,761	DC0N2	96,247	DC0N3	0,063	BH
8F49	B20X30	150,000	16,027	DC0N10	32,011	DC0N5	0,161	BH
8F49	B20X30	2250,000	30,149	DC0N2	32,140	DC0N2	0,150	BH
8F49	B20X30	4350,000	130,043	DC0N2	64,633	DC0N2	0,226	BH
8F50	B20X30	150,000	14,795	DC0N10	33,481	DC0N5	0,153	BH
8F50	B20X30	2250,000	30,530	DC0N2	32,530	DC0N2	0,153	BH
8F50	B20X30	4350,000	131,570	DC0N2	65,285	DC0N2	0,229	BH
8F51	B20X30	150,000	22,003	DC0N3	10,988	DC0N3	0,064	BH
8F51	B20X30	2250,000	16,077	DC0N4	30,960	DC0N1	0,054	BH
8F51	B20X30	4350,000	72,763	DC0N4	36,230	DC0N4	0,064	BH
8F52	B20X30	150,000	27,660	DC0N3	30,034	DC0N4	0,141	DC0N2
8F52	B20X30	1750,000	15,639	DC0N2	15,639	DC0N2	0,134	DC0N2
8F52	B20X30	3350,000	62,894	DC0N2	31,334	DC0N2	0,203	DC0N2
8F53	B20X30	150,000	0,000	DC0N1	64,056	DC0N2	0,227	DC0N2
8F53	B20X30	1750,000	33,574	DC0N2	33,574	DC0N2	0,296	DC0N2
8F53	B20X30	3350,000	135,884	DC0N2	67,409	DC0N2	0,368	DC0N1
8F54	B20X30	150,000	72,148	DC0N2	35,923	DC0N2	0,065	BH
8F54	B20X30	2250,000	17,935	DC0N2	39,536	DC0N1	0,065	BH
8F54	B20X30	4350,000	14,864	DC0N3	7,426	DC0N3	0,065	BH
8F55	B20X30	150,000	3,854	DC0N3	45,455	DC0N2	0,182	BH
8F55	B20X30	2250,000	36,699	DC0N2	36,693	DC0N2	0,295	DC0N6
8F55	B20X30	4350,000	148,673	DC0N2	73,697	DC0N2	0,284	DC0N6
8F56	B20X30	150,000	146,081	DC0N2	72,428	DC0N2	0,277	DC0N6
8F56	B20X30	2250,000	36,064	DC0N2	36,064	DC0N2	0,198	DC0N6
8F56	B20X30	4350,000	5,527	DC0N7	41,284	DC0N2	0,178	BH
8F57	B20X30	150,000	14,839	DC0N3	7,243	DC0N3	0,065	BH
8F57	B20X30	2250,000	18,371	DC0N2	39,945	DC0N1	0,065	BH
8F57	B20X30	4350,000	73,954	DC0N2	36,820	DC0N2	0,065	BH
8F58	B20X30	150,000	124,277	DC0N1	61,609	DC0N2	0,336	DC0N1
8F58	B20X30	1750,000	30,737	DC0N2	30,737	DC0N2	0,244	DC0N2
8F58	B20X30	3350,000	0,000	DC0N1	54,969	DC0N2	0,196	DC0N2
8CX10	B25X40	0,000	000,000	DC0N4	251,170	DC0N4	1,178	BH
8CX10	B25X40	2250,000	261,556	DC0N3	311,148	DC0N2	0,804	BH
8CX10	B25X40	4500,000	899,473	DC0N3	430,704	DC0N3	1,310	BH
8CX11	B25X40	0,000	754,079	DC0N3	363,836	DC0N3	1,140	BH
8CX11	B25X40	2500,000	238,599	DC0N3	311,148	DC0N2	0,665	BH
8CX11	B25X40	5000,000	730,276	DC0N4	358,781	DC0N4	1,102	BH
8CX12	B25X40	0,000	822,372	DC0N3	211,818	DC0N3	1,038	BH
8CX12	B25X40	2250,000	236,100	DC0N2	310,185	DC0N2	0,802	BH
8CX12	B25X40	4500,000	875,687	DC0N4	419,843	DC0N4	1,304	BH
8CX13	B25X40	0,000	431,563	DC0N4	231,999	DC0N2	0,988	BH
8CX13	B25X40	2250,000	146,589	DC0N2	311,146	DC0N2	0,558	BH
8CX13	B25X40	4500,000	505,564	DC0N3	296,090	DC0N2	1,037	BH
8CX14	B25X40	0,000	430,558	DC0N3	227,287	DC0N2	0,986	BH
8CX14	B25X40	2250,000	150,498	DC0N2	311,148	DC0N2	0,585	BH
8CX14	B25X40	4500,000	547,291	DC0N4	310,176	DC0N2	1,063	BH
8CX15	B25X40	0,000	0,000	DC0N1	426,255	DC0N2	1,280	DC0N6
8CX15	B25X40	1125,000	138,064	DC0N2	311,148	DC0N2	1,799	DC0N1
8CX15	B25X40	2250,000	460,207	DC0N4	300,417	DC0N4	2,260	DC0N1

3CX16	B25X40	0,000	1100,848	DC0N3	501,285	DC0N3	0,429	DC0N1
3CX15	B25X40	1125,000	311,148	DC0N2	311,148	DC0N2	1,162	DC0N2
3CY16	B25X40	2250,000	0,000	DC0N1	431,457	DC0N2	2,331	DC0N2
3CX17	B25X40	0,000	700,212	DC0N4	309,710	DC0N4	1,060	DC0N10
3CX17	B25X40	2250,000	217,086	DC0N2	174,930	DC0N2	0,658	DC0N10
3CX17	B25X40	4500,000	311,148	DC0N2	175,991	DC0N2	0,912	DC0N10
3CX18	B25X40	0,000	496,945	DC0N3	227,105	DC0N3	1,083	DC0N10
3CX15	B25X40	2250,000	311,148	DC0N2	177,406	DC0N2	0,658	DC0N10
3CX18	B25X40	4500,000	311,148	DC0N2	175,807	DC0N2	0,912	DC0N10
3CY19	B25X40	0,000	1100,910	DC0N4	504,007	DC0N4	1,063	DC0N2
3CY15	B25X40	1125,000	311,148	DC0N2	311,148	DC0N2	1,161	DC0N2
3CY19	B25X40	2250,000	0,000	DC0N1	429,730	DC0N2	2,330	DC0N2
3CX20	B25X40	0,000	0,000	DC0N1	424,545	DC0N2	1,709	DC0N2
3CX20	B25X40	1125,000	137,527	DC0N2	311,148	DC0N2	1,794	DC0N1
3CX20	B25X40	2250,000	458,989	DC0N3	299,606	DC0N3	2,254	DC0N11
3CX21	B25X40	0,000	462,854	DC0N4	248,740	DC0N4	0,940	EM
3CX21	B25X40	2250,000	144,607	DC0N2	311,148	DC0N2	0,562	EM
3CX21	B25X40	4500,000	501,878	DC0N3	192,049	DC0N3	1,040	EM
3CX22	B25X40	0,000	515,714	DC0N4	286,267	DC0N4	1,035	EM
3CX22	B25X40	2250,000	143,044	DC0N2	311,148	DC0N2	0,540	EM
3CX22	B25X40	4500,000	438,975	DC0N3	136,007	DC0N2	0,991	EM
3CX23	B25X40	0,000	535,159	DC0N4	270,095	DC0N4	1,047	EM
3CX23	B25X40	2250,000	283,556	DC0N2	305,186	DC0N2	0,823	EM
3CX23	B25X40	4500,000	870,090	DC0N3	417,283	DC0N3	1,300	EM
3CX24	B25X40	0,000	220,447	DC0N4	321,416	DC0N4	1,156	EM
3CX24	B25X40	2500,000	243,484	DC0N4	311,148	DC0N2	0,878	EM
3CX24	B25X40	5000,000	694,935	DC0N3	336,019	DC0N3	1,087	EM
3CY10	B25X40	950,000	411,037	DC0N4	457,077	DC0N9	1,045	DC0N7
3CY10	B25X40	1425,000	131,697	DC0N5	131,697	DC0N5	1,048	DC0N1
3CY10	B25X40	2600,000	325,837	DC0N5	214,061	DC0N5	1,243	DC0N2
3CY11	B25X40	150,000	430,606	DC0N5	394,303	DC0N10	1,301	DC0N2
3CY11	B25X40	1325,000	151,958	DC0N5	151,958	DC0N5	1,290	DC0N2
3CY11	B25X40	2500,000	613,140	DC0N6	311,148	DC0N5	1,515	DC0N2
3CY12	B25X40	150,000	51,545	DC0N2	90,210	DC0N2	0,281	EM
3CY12	B25X40	1325,000	21,451	DC0N6	44,370	DC0N2	0,161	EM
3CY12	B25X40	2500,000	86,159	DC0N6	42,968	DC0N6	0,275	EM
3CY13	B25X40	0,000	19,449	DC0N6	9,718	DC0N6	0,119	DC0N6
3CY13	B25X40	1262,500	9,949	DC0N5	15,896	DC0N6	0,064	DC0N6
3CY13	B25X40	2525,000	39,873	DC0N5	19,911	DC0N5	0,131	DC0N6
3CY14	B25X40	150,000	81,403	DC0N2	30,640	DC0N2	0,288	EM
3CY14	B25X40	1325,000	21,684	DC0N6	44,465	DC0N2	0,162	EM
3CY14	B25X40	2500,000	87,107	DC0N6	43,429	DC0N6	0,278	EM
3CY15	B25X40	150,000	421,545	DC0N5	342,887	DC0N10	1,312	DC0N2
3CY15	B25X40	1325,000	152,282	DC0N5	152,282	DC0N5	1,316	DC0N2
3CY15	B25X40	2500,000	623,063	DC0N6	311,148	DC0N5	1,541	DC0N2
3CY16	B25X40	150,000	450,051	DC0N5	405,291	DC0N9	1,186	DC0N7
3CY16	B25X40	1425,000	126,160	DC0N5	151,514	DC0N5	0,999	DC0N1
3CY16	B25X40	2600,000	327,401	DC0N5	215,072	DC0N5	1,275	DC0N7
3CY17	B25X40	950,000	317,456	DC0N10	481,860	DC0N5	1,000	DC0N2
3CY17	B25X40	1425,000	139,875	DC0N5	151,650	DC0N2	1,132	DC0N2
3CY17	B25X40	2600,000	329,457	DC0N5	216,402	DC0N5	1,486	DC0N2
3CY18	B25X40	950,000	388,451	DC0N6	336,704	DC0N9	1,157	DC0N7
3CY18	B25X40	1425,000	129,449	DC0N5	129,449	DC0N5	0,950	DC0N1
3CY18	B25X40	2600,000	399,887	DC0N5	334,552	DC0N10	1,150	DC0N2
3CY19	B25X40	125,000	180,309	DC0N3	311,148	DC0N4	1,339	DC0N2
3CY19	B25X40	1250,000	143,168	DC0N4	186,591	DC0N2	1,201	DC0N2
3CY19	B25X40	2375,000	442,512	DC0N4	311,148	DC0N3	1,604	DC0N2
3CY20	B25X40	125,000	345,356	DC0N3	335,510	DC0N3	1,398	DC0N7
3CY20	B25X40	1250,000	112,457	DC0N3	112,457	DC0N3	1,206	DC0N2
3CY20	B25X40	2375,000	159,810	DC0N4	311,148	DC0N3	0,919	DC0N1
3CY21	B25X40	125,000	291,174	DC0N3	195,824	DC0N3	0,677	EM
3CY21	B25X40	2250,000	80,645	DC0N2	194,471	DC0N2	0,414	EM
3CY21	B25X40	4375,000	311,148	DC0N7	147,167	DC0N2	0,677	EM
3CY22	B25X40	125,000	311,148	DC0N3	189,191	DC0N3	0,845	DC0N6
3CY22	B25X40	2250,000	94,005	DC0N3	207,286	DC0N2	0,477	DC0N6
3CY22	B25X40	4375,000	382,001	DC0N4	308,279	DC0N3	0,778	DC0N1
3CY23	B25X40	0,000	104,079	DC0N4	52,011	DC0N4	0,196	DC0N10

[illegible]	[illegible]	[illegible]	[illegible]	[illegible]	[illegible]	[illegible]	[illegible]
9CY29	B25X40	4875,000	95,015	D00N4	88,959	D00N4	0,178	D00N10
9CY30	B25X40	0,000	193,196	D00N5	51,039	D00N5	0,180	D00N10
9CY34	B25X40	0,000	95,846	D00N3	85,646	D00N3	0,196	D00N10
9CY38	B25X40	4875,000	99,111	D00N4	89,465	D00N4	0,178	D00N10
9CY39	B25X40	125,000	911,146	D00N4	190,205	D00N4	0,494	D00N5
9CY35	B25X40	[illegible]	119,195	D00N3	117,901	D00N3	0,497	D00N5
9CY15	B25X40	4875,000	387,497	D00N3	311,148	D00N4	0,798	D00N1
9CY16	B25X40	125,000	285,851	D00N4	157,740	D00N3	0,664	BH
9CY36	B25X40	2750,000	85,005	D00N3	183,617	D00N3	0,465	BH
9CY16	B25X40	4875,000	311,148	D00N3	171,064	D00N3	0,665	BH
9CY17	B25X40	125,000	375,689	D00N4	185,851	D00N3	0,780	BH
9CY37	B25X40	2000,000	185,951	D00N3	164,590	D00N3	0,489	BH
9CY17	B25X40	4875,000	985,701	D00N3	150,877	D00N3	0,493	BH
4EK10	B130X50	0,000	54,864	D00N4	50,804	D00N5	1,010	D00N1
4EK10	B130X50	900,000	710,894	D00N1	180,996	D00N4	3,941	D00N1
4EK10	B130X50	975,000	477,450	D00N1	508,863	D00N4	5,368	D00N1
4EK11	B130X50	0,000	81,019	D00N3	88,119	D00N5	0,899	D00N1
4EK11	B130X50	900,000	241,829	D00N3	148,911	D00N3	2,494	D00N1
4EK11	B130X50	1000,000	474,147	D00N1	300,580	D00N1	2,480	D00N1
4EK12	B130X50	0,000	30,734	D00N4	28,835	D00N5	0,800	D00N1
4EK12	B130X50	900,000	237,031	D00N3	146,966	D00N3	2,474	D00N1
4EK12	B130X50	1000,000	474,147	D00N1	290,964	D00N1	2,444	D00N1
4EK13	B30X50	150,000	660,861	D00N5	474,147	D00N5	1,805	D00N1
4EK13	B30X50	1875,000	130,406	D00N5	144,758	D00N5	1,098	D00N1
4EK13	B30X50	2600,000	461,416	D00N5	365,899	D00N6	1,856	D00N2
4EK14	B30X50	150,000	429,761	D00N5	185,229	D00N6	1,887	D00N1
4EK14	B30X50	1875,000	105,939	D00N5	105,938	D00N5	1,096	D00N1
4EK14	B30X50	2600,000	380,266	D00N6	406,983	D00N5	1,820	D00N1
4EK15	B30X50	150,000	667,052	D00N4	413,669	D00N2	1,509	D00N1
4EK15	B30X50	1875,000	239,474	D00N2	207,917	D00N2	1,939	D00N1
4EK15	B30X50	2750,000	0,279	D00N3	35,815	D00N6	1,882	D00N1
4EK16	B30X50	150,000	1437,662	D00N2	686,797	D00N2	3,110	D00N2
4EK16	B30X50	1875,000	636,214	D00N2	448,537	D00N2	2,747	D00N2
4EK16	B30X50	2750,000	0,000	D00N1	46,694	D00N2	2,463	D00N2
4EK17	B30X50	0,000	0,000	D00N1	26,998	D00N2	1,951	D00N2
4EK17	B30X50	1050,000	474,147	D00N2	364,867	D00N2	2,219	D00N2
4EK17	B30X50	2600,000	1161,578	D00N2	586,814	D00N2	2,576	D00N2
4EK18	B30X50	150,000	474,147	D00N5	196,939	D00N5	1,530	D00N2
4EK18	B30X50	1825,000	148,502	D00N5	142,502	D00N5	1,068	D00N1
4EK18	B30X50	2600,000	502,455	D00N6	479,763	D00N5	1,541	D00N2
4EK19	B30X50	150,000	56,940	D00N2	28,435	D00N2	0,316	D00N6
4EK19	B30X50	1825,000	23,541	D00N5	50,071	D00N5	0,169	D00N6
4EK19	B30X50	2500,000	94,449	D00N6	47,129	D00N6	0,317	D00N6
4EK20	B30X50	0,000	21,427	D00N6	10,709	D00N6	0,057	BH
4EK20	B30X50	1825,000	7,835	D00N5	31,043	D00N5	0,040	BH
4EK20	B30X50	2750,000	31,372	D00N5	25,989	D00N6	0,057	BH
4EK21	B30X50	150,000	56,580	D00N2	28,307	D00N2	0,319	D00N6
4EK21	B30X50	1825,000	24,047	D00N6	49,333	D00N6	0,170	D00N6
4EK21	B30X50	2500,000	96,199	D00N6	48,149	D00N6	0,311	D00N6
4EK22	B30X50	150,000	474,147	D00N5	289,156	D00N5	1,523	D00N2
4EK22	B30X50	1825,000	500,347	D00N6	500,057	D00N6	1,560	D00N2
4EK22	B30X50	2600,000	516,784	D00N6	472,769	D00N5	1,548	D00N2
4EK23	B30X50	0,000	0,000	D00N1	19,228	D00N2	1,914	D00N2
4EK23	B30X50	1250,000	474,147	D00N2	348,540	D00N2	2,198	D00N2
4EK23	B30X50	2500,000	1148,940	D00N2	554,355	D00N2	2,561	D00N2
4EK24	B30X50	150,000	1504,112	D00N2	716,855	D00N2	3,192	D00N2
4EK24	B30X50	1500,000	573,710	D00N2	467,784	D00N2	2,809	D00N2
4EK24	B30X50	2750,000	0,000	D00N1	31,764	D00N2	2,545	D00N2
4EK25	B30X50	150,000	1135,980	D00N2	576,089	D00N2	2,700	D00N2
4EK25	B30X50	1800,000	474,147	D00N2	377,536	D00N2	2,357	D00N2
4EK25	B30X50	2750,000	0,000	D00N1	51,892	D00N2	2,050	D00N2
4EK26	B30X50	150,000	474,147	D00N5	474,147	D00N5	1,384	D00N2
4EK26	B30X50	1425,000	144,842	D00N5	144,842	D00N5	1,384	D00N1
4EK26	B30X50	2600,000	474,147	D00N5	364,406	D00N10	1,465	D00N2
4EK27	B130X50	825,000	367,775	D00N1	182,419	D00N1	3,935	D00N1
4EK27	B130X50	412,500	90,861	D00N1	90,861	D00N1	3,906	D00N1
4EK27	B130X50	1000,000	0,278	BH	301,064	D00N1	3,860	D00N1

[illegible]	[illegible]	[illegible]	[illegible]	[illegible]	[illegible]	[illegible]	[illegible]	[illegible]
4EK04	B18X50	612,500	40,780	DCON1	80,753	DCON1	2,993	DCON1
4EK05	B18X50	1000,000	0,314	EM	300,489	DCON1	3,675	DCON1
[illegible]	[illegible]	[illegible]	[illegible]	[illegible]	[illegible]	[illegible]	[illegible]	[illegible]
4EK09	BT30X50	0,000	8,707	EM	108,744	DCON3	1,580	DCON1
4EK09	BI30X50	387,500	92,053	DCON1	91,053	DCON1	1,207	DCON1
4EK09	BI30X50	775,000	70,712	DCON3	90,314	DCON3	1,035	DCON1
[illegible]	[illegible]	[illegible]	[illegible]	[illegible]	[illegible]	[illegible]	[illegible]	[illegible]
4EK30	BT30X50	0,000	0,145	EM	103,154	DCON1	1,196	DCON1
4EK30	BI30X50	387,500	92,154	DCON1	92,154	DCON1	1,214	DCON1
4EK30	BI30X50	775,000	72,240	DCON4	96,961	DCON4	1,241	DCON1
[illegible]	[illegible]	[illegible]	[illegible]	[illegible]	[illegible]	[illegible]	[illegible]	[illegible]
4CK10	B25X40	0,000	370,194	DCON4	240,240	DCON4	1,130	EM
4CK10	B25X40	2250,000	250,055	DCON2	261,319	DCON2	0,966	EM
4CK10	B25X40	4500,000	1039,120	DCON3	490,865	DCON3	1,440	EM
[illegible]	[illegible]	[illegible]	[illegible]	[illegible]	[illegible]	[illegible]	[illegible]	[illegible]
4CK11	B25X40	0,000	305,789	DCON3	241,364	DCON3	1,164	EM
4CK11	B25X40	1600,000	274,095	DCON3	311,148	DCON2	0,425	EM
4CK11	B25X40	5000,000	668,854	DCON4	324,113	DCON4	1,058	EM
[illegible]	[illegible]	[illegible]	[illegible]	[illegible]	[illegible]	[illegible]	[illegible]	[illegible]
4CK12	B25X40	0,000	311,148	DCON3	193,577	DCON3	1,087	EM
4CK12	B25X40	2250,000	254,364	DCON2	287,455	DCON2	0,860	EM
4CK12	B25X40	4500,000	511,120	DCON4	440,566	DCON4	1,365	EM
[illegible]	[illegible]	[illegible]	[illegible]	[illegible]	[illegible]	[illegible]	[illegible]	[illegible]
4CK13	B25X40	0,000	471,906	DCON3	309,636	DCON3	0,936	DCON10
4CK13	B25X40	2250,000	103,151	DCON2	311,148	DCON2	0,505	DCON10
4CK13	B25X40	4500,000	408,969	DCON4	284,181	DCON2	0,907	DCON10
[illegible]	[illegible]	[illegible]	[illegible]	[illegible]	[illegible]	[illegible]	[illegible]	[illegible]
4CK14	B25X40	0,000	474,785	DCON3	264,787	DCON3	1,009	EM
4CK14	B25X40	2250,000	131,207	DCON2	311,148	DCON2	0,530	EM
4CK14	B25X40	4500,000	462,687	DCON4	260,887	DCON2	0,977	EM
[illegible]	[illegible]	[illegible]	[illegible]	[illegible]	[illegible]	[illegible]	[illegible]	[illegible]
4CK15	B25X40	0,000	453,268	DCON3	319,597	DCON3	1,134	EM
4CK15	B25X40	2250,000	177,550	DCON2	311,148	DCON2	0,657	EM
4CK15	B25X40	4500,000	386,351	DCON4	263,096	DCON4	1,012	EM
[illegible]	[illegible]	[illegible]	[illegible]	[illegible]	[illegible]	[illegible]	[illegible]	[illegible]
4CK16	B25X40	0,000	460,906	DCON4	320,994	DCON4	1,135	EM
4CK16	B25X40	2250,000	178,248	DCON2	311,148	DCON2	0,658	EM
4CK16	B25X40	4500,000	393,983	DCON3	251,179	DCON3	1,011	EM
[illegible]	[illegible]	[illegible]	[illegible]	[illegible]	[illegible]	[illegible]	[illegible]	[illegible]
4CK17	B25X40	0,000	483,231	DCON4	271,128	DCON2	1,016	EM
4CK17	B25X40	2250,000	134,374	DCON2	311,148	DCON2	0,538	EM
4CK17	B25X40	4500,000	441,212	DCON3	245,562	DCON2	0,963	EM
[illegible]	[illegible]	[illegible]	[illegible]	[illegible]	[illegible]	[illegible]	[illegible]	[illegible]
4CK18	B25X40	0,000	427,247	DCON4	235,178	DCON3	0,905	DCON10
4CK18	B25X40	2250,000	133,796	DCON2	311,148	DCON2	0,524	DCON10
4CK18	B25X40	4500,000	473,263	DCON3	270,610	DCON2	0,854	DCON10
[illegible]	[illegible]	[illegible]	[illegible]	[illegible]	[illegible]	[illegible]	[illegible]	[illegible]
4CK19	B25X40	0,000	371,998	DCON4	249,817	DCON4	1,062	EM
4CK19	B25X40	2250,000	128,813	DCON2	280,187	DCON2	0,803	EM
4CK19	B25X40	4500,000	338,767	DCON3	400,904	DCON3	1,381	EM
[illegible]	[illegible]	[illegible]	[illegible]	[illegible]	[illegible]	[illegible]	[illegible]	[illegible]
4CK20	B25X40	0,000	384,362	DCON4	240,708	DCON4	1,101	EM
4CK20	B25X40	2600,000	211,442	DCON3	311,148	DCON2	0,623	EM
4CK20	B25X40	5000,000	663,885	DCON3	321,791	DCON3	1,056	EM
[illegible]	[illegible]	[illegible]	[illegible]	[illegible]	[illegible]	[illegible]	[illegible]	[illegible]
5EK10	B30X50	150,000	474,147	DCON5	245,780	DCON5	1,895	DCON2
5EK10	B30X50	1025,000	122,238	DCON5	132,238	DCON5	1,096	DCON1
5EK10	B30X50	1500,000	474,147	DCON6	261,008	DCON5	1,303	DCON2
[illegible]	[illegible]	[illegible]	[illegible]	[illegible]	[illegible]	[illegible]	[illegible]	[illegible]
5EK11	B30X50	150,000	1130,844	DCON2	545,737	DCON2	2,535	DCON2
5EK11	B30X50	1500,000	474,147	DCON2	357,983	DCON1	2,162	DCON2
5EK11	B30X50	2760,000	0,000	DCON1	18,694	DCON2	1,878	DCON2
[illegible]	[illegible]	[illegible]	[illegible]	[illegible]	[illegible]	[illegible]	[illegible]	[illegible]
5EK12	B30X50	150,000	1498,587	DCON2	714,362	DCON2	3,180	DCON2
5EK12	B30X50	1500,000	569,141	DCON2	456,134	DCON2	2,817	DCON2
5EK12	B30X50	2750,000	0,000	DCON1	33,256	DCON2	2,533	DCON2
[illegible]	[illegible]	[illegible]	[illegible]	[illegible]	[illegible]	[illegible]	[illegible]	[illegible]
5EK13	B30X50	150,000	1174,893	DCON2	599,490	DCON2	2,655	DCON2
5EK13	B30X50	1500,000	474,147	DCON2	372,601	DCON2	2,302	DCON2
5EK13	B30X50	2750,000	0,000	DCON1	49,368	DCON2	2,018	DCON2
[illegible]	[illegible]	[illegible]	[illegible]	[illegible]	[illegible]	[illegible]	[illegible]	[illegible]
5EK14	B30X50	150,000	474,821	DCON5	420,175	DCON5	1,818	DCON2
5EK14	B30X50	1425,000	103,615	DCON5	103,615	DCON5	1,154	DCON1
5EK14	B30X50	2600,000	406,481	DCON5	201,443	DCON5	1,331	DCON2
[illegible]	[illegible]	[illegible]	[illegible]	[illegible]	[illegible]	[illegible]	[illegible]	[illegible]
5EK15	BT30X50	0,000	0,069	EM	294,701	DCON4	4,142	DCON1
5EK15	BI30X50	387,500	120,687	DCON5	111,410	DCON5	4,219	DCON1
5EK15	BI30X50	775,000	452,266	DCON5	223,303	DCON5	4,247	DCON1
[illegible]	[illegible]	[illegible]	[illegible]	[illegible]	[illegible]	[illegible]	[illegible]	[illegible]
5EK16	BT30X50	0,000	0,060	EM	293,893	DCON5	4,177	DCON1
5EK16	BI30X50	387,500	119,917	DCON5	111,096	DCON5	4,204	DCON1
5EK16	BI30X50	775,000	450,991	DCON5	223,273	DCON5	4,232	DCON1
[illegible]	[illegible]	[illegible]	[illegible]	[illegible]	[illegible]	[illegible]	[illegible]	[illegible]
5EK17	BT30X50	0,000	92,703	DCON4	210,684	DCON4	1,710	DCON1
5EK17	S10X50	387,500	52,314	DCON5	52,314	DCON5	1,738	DCON1
5EK17	BI30X50	775,000	138,647	DCON3	66,634	DCON3	1,765	DCON1
[illegible]	[illegible]	[illegible]	[illegible]	[illegible]	[illegible]	[illegible]	[illegible]	[illegible]
5EK18	BT30X50	0,000	91,795	DCON5	210,326	DCON4	1,739	DCON1
5EK18	BI30X50	387,500	52,980	DCON5	52,980	DCON5	1,766	DCON1
5EK18	BI30X50	775,000	138,282	DCON4	67,444	DCON4	1,794	DCON1

6BK10	B30X50	0.000	10,055	D00N4	84,794	D00N3	1,209	D00N1
6BK10	B30X50	387,500	88,563	D00N4	18,817	D00N4	1,036	D00N1
6BK10	B30X50	775,000	173,011	D00N4	86,193	D00N4	1,069	D00N1
6BK11	B30X50	0.000	105,181	D00N4	90,472	D00N4	0,517	D00N1
6BK11	B30X50	500,000	54,290	D00N2	26,106	D00N4	0,491	D00N1
6BK11	B30X50	1000,000	12,062	D00N2	11,026	D00N3	0,456	D00N1
6BK12	B30X50	0.000	109,806	D00N4	94,017	D00N3	0,464	D00N1
6BK12	B30X50	500,000	61,949	D00N2	26,982	D00N2	0,539	D00N1
6BK12	B30X50	1000,000	26,971	D00N2	12,579	D00N2	0,452	D00N1
6BK13	B30X50	750,000	254,806	D00N4	109,995	D00N3	0,944	D00N1
6BK13	B30X50	1425,000	48,544	D00N3	110,596	D00N2	0,617	D00N1
6BK13	B30X50	2600,000	196,405	D00N3	97,291	D00N3	0,844	D00N2
6BK14	B30X50	150,000	169,087	D00N3	84,956	D00N3	0,861	D00N1
6BK14	B30X50	1875,000	44,142	D00N3	143,642	D00N1	0,507	D00N1
6BK14	D00X50	3600,000	90,109	D00N4	177,090	D00N3	0,701	D00N1
6BK15	B30X50	150,000	461,130	D00N2	435,177	D00N2	1,509	D00N1
6BK15	B30X50	1500,000	249,151	D00N1	314,030	D00N2	1,230	D00N1
6BK15	B30X50	2750,000	0,000	D00N1	29,628	D00N1	1,004	D00N1
6BK16	B30X50	150,000	1358,048	D00N2	650,584	D00N2	2,871	D00N2
6BK16	B30X50	1800,000	500,038	D00N2	425,870	D00N2	2,608	D00N2
6BK16	B30X50	2750,000	0,000	D00N1	49,520	D00N2	2,834	D00N2
6BK17	B30X50	150,000	1182,845	D00N2	569,830	D00N2	2,673	D00N2
6BK17	B30X50	1500,000	474,147	D00N2	373,509	D00N2	2,260	D00N2
6BK17	B30X50	2750,000	0,000	D00N1	23,254	D00N2	1,976	D00N2
6BK18	B30X50	150,000	330,997	D00N5	164,310	D00N5	0,997	D00N2
6BK18	B30X50	1825,000	174,508	D00N2	107,790	D00N2	0,955	D00N2
6BK18	B30X50	3500,000	437,360	D00N2	216,592	D00N2	1,268	D00N2
6BK19	B30X50	150,000	57,896	D00N2	28,917	D00N2	0,237	PM
6BK19	B30X50	1825,000	15,428	D00N1	23,413	D00N2	0,122	PM
6BK19	B30X50	3500,000	61,821	D00N2	30,870	D00N2	0,240	PM
6BK20	B30X50	0.000	24,272	D00N1	11,134	D00N1	0,047	PM
6BK20	B30X50	1375,000	6,562	D00N1	20,336	D00N2	0,047	PM
6BK20	B30X50	2750,000	35,731	D00N1	12,859	D00N1	0,047	PM
6BK21	B30X50	150,000	57,891	D00N2	28,910	D00N2	0,235	PM
6BK21	B30X50	1825,000	15,509	D00N2	28,247	D00N2	0,123	PM
6BK21	B30X50	3500,000	62,159	D00N2	31,035	D00N2	0,240	PM
6BK22	B30X50	150,000	840,522	D00N5	169,098	D00N5	0,986	D00N2
6BK22	B30X50	1825,000	117,933	D00N2	77,630	D00N2	0,782	D00N2
6BK22	B30X50	3500,000	313,697	D00N2	155,782	D00N2	1,115	D00N2
6BK23	B30X50	150,000	1138,445	D00N2	544,843	D00N2	2,521	D00N2
6BK23	B30X50	1500,000	474,147	D00N2	357,407	D00N2	2,158	D00N2
6BK23	B30X50	2750,000	0,000	D00N1	18,780	D00N2	1,874	D00N2
6BK24	B30X50	150,000	1486,000	D00N2	706,478	D00N2	3,164	D00N2
6BK24	B30X50	1500,000	582,668	D00N2	462,508	D00N2	2,796	D00N2
6BK24	B30X50	2750,000	0,000	D00N1	36,486	D00N2	2,512	D00N2
6BK25	B30X50	150,000	1141,478	D00N2	560,169	D00N2	2,496	D00N2
6BK25	B30X50	1500,000	474,147	D00N2	367,286	D00N2	2,273	D00N2
6BK25	B30X50	2750,000	0,000	D00N1	50,010	D00N2	1,989	D00N2
6BK26	B30X50	150,000	194,995	D00N4	914,880	D00N5	0,754	D00N2
6BK26	B30X50	1425,000	60,161	D00N5	60,161	D00N5	0,706	D00N1
6BK26	B30X50	2600,000	242,520	D00N5	120,674	D00N5	0,870	D00N2
6CY10	B25X40	0.000	180,851	D00N5	89,886	D00N5	0,697	PM
6CY10	B25X40	2387,500	109,896	D00N6	220,284	D00N5	0,277	PM
6CY10	B25X40	4775,000	337,207	D00N6	221,412	D00N6	0,277	PM
6CY11	B25X40	0.000	185,272	D00N5	91,082	D00N5	0,279	PM
6CY11	B25X40	2387,500	110,268	D00N6	220,584	D00N5	0,279	PM
6CY11	B25X40	4775,000	338,440	D00N6	222,209	D00N6	0,279	PM
6CY12	B25X40	0.000	202,675	D00N6	914,440	D00N5	0,449	D00N1
6CY12	B25X40	2375,000	81,801	D00N5	81,801	D00N5	0,373	D00N2
6CY12	B25X40	4750,000	311,148	D00N5	164,493	D00N5	0,507	D00N1
6CY13	B25X40	0.000	396,054	D00N4	914,201	D00N4	0,703	D00N1
6CY13	B25X40	375,000	523,959	D00N4	232,372	D00N4	0,735	D00N1
6CY13	B25X40	750,000	738,284	D00N4	364,180	D00N4	0,748	D00N1
6CY14	B25X40	0.000	265,844	D00N5	134,893	D00N5	0,554	PM
6CY14	B25X40	3500,000	118,994	D00N5	371,942	D00N1	0,259	PM
6CY14	B25X40	7000,000	366,212	D00N4	240,130	D00N4	0,259	PM
6CY15	B25X40	150,000	738,066	D00N3	354,079	D00N3	0,748	D00N1
6CY15	B25X40	625,000	513,733	D00N3	232,305	D00N3	0,735	D00N1

[illegible]	[illegible]	[illegible]	[illegible]	[illegible]	[illegible]	[illegible]	[illegible]	[illegible]
7CY10	B25X40	250,000	183,297	DC0N6	133,028	DC0N6	0,477	DC0N1
7CY10	B25X40	2375,000	74,180	DC0N6	74,180	DC0N6	0,480	DC0N1
7CY10	B25X40	4500,000	301,146	DC0N4	148,030	DC0N4	0,595	DC0N1
7CY11	B25X40	0,000	27,574	DC0N5	18,777	DC0N5	0,038	EH
7CY11	B25X40	0125,000	3,478	DC0N5	71,096	DC0N5	0,008	EH
7CY11	B25X40	4250,000	37,994	DC0N6	16,948	DC0N6	0,036	EH
7CY12	B25X40	250,000	197,459	DC0N5	133,178	DC0N6	0,468	DC0N1
7CY12	B25X40	2375,000	74,107	DC0N5	74,107	DC0N5	0,474	DC0N1
7CY12	B25X40	4500,000	306,946	DC0N4	153,196	DC0N5	0,580	DC0N1
7CY13	B25X40	0,000	0,000	DC0N1	400,966	DC0N1	0,348	DC0N10
7CY13	B25X40	0375,000	136,776	DC0N1	136,776	DC0N1	0,457	DC0N10
7CY13	B25X40	4750,000	445,140	DC0N6	160,156	DC0N7	0,543	DC0N10
7CY14	B25X40	0,000	0,000	DC0N1	396,130	DC0N2	0,351	DC0N10
7CY14	B25X40	2375,000	129,841	DC0N1	129,841	DC0N1	0,443	DC0N10
7CY14	B25X40	4750,000	430,395	DC0N6	161,348	DC0N7	0,535	DC0N10
7CY15	B25X40	250,000	314,199	DC0N4	206,629	DC0N4	0,733	DC0N1
7CY15	B25X40	2375,000	102,559	DC0N4	143,575	DC0N3	0,595	DC0N1
7CY15	B25X40	4500,000	0,194	EH	253,716	DC0N1	0,467	DC0N1
7CY16	B25X40	250,000	315,883	DC0N3	207,817	DC0N3	0,735	DC0N1
7CY16	B25X40	2375,000	103,097	DC0N3	148,344	DC0N4	0,597	DC0N1
7CY16	B25X40	4500,000	0,144	EH	253,840	DC0N1	0,470	DC0N1
7CY17	B25X40	225,000	280,420	DC0N4	124,171	DC0N4	0,440	EH
7CY17	B25X40	1962,500	100,920	DC0N1	196,080	DC0N3	0,440	EH
7CY17	B25X40	2500,000	14,177	EH	311,148	DC0N1	0,440	EH
7CY18	B25X40	0,000	8,819	EH	921,376	DC0N1	0,854	DC0N10
7CY18	B25X40	1137,500	143,038	DC0N2	143,038	DC0N2	0,998	DC0N10
7CY18	B25X40	2275,000	447,307	DC0N1	288,948	DC0N2	1,167	DC0N10
7CY19	B25X40	0,000	0,000	DC0N1	170,111	DC0N2	0,574	EH
7CY19	B25X40	2137,500	183,717	DC0N2	183,717	DC0N2	0,899	EH
7CY19	B25X40	4275,000	573,092	DC0N2	311,148	DC0N2	0,960	EH
7CY20	B25X40	0,000	0,000	DC0N1	170,280	DC0N2	0,570	EH
7CY20	B25X40	2137,500	179,647	DC0N2	179,647	DC0N2	0,686	EH
7CY20	B25X40	4275,000	559,800	DC0N2	311,148	DC0N2	0,960	EH
7CY21	B25X40	0,000	9,653	EH	919,489	DC0N1	0,859	DC0N10
7CY21	B25X40	1137,500	143,947	DC0N2	143,947	DC0N2	1,003	DC0N10
7CY21	B25X40	2275,000	450,446	DC0N1	290,700	DC0N2	1,172	DC0N10
7CY22	B25X40	225,000	284,038	DC0N3	116,113	DC0N3	0,442	EH
7CY22	B25X40	1962,500	99,951	DC0N1	199,595	DC0N4	0,442	EH
7CY22	B25X40	2500,000	15,076	EH	311,148	DC0N1	0,447	EH
7CY23	B25X40	0,000	8,855	EH	311,148	DC0N1	1,087	DC0N1
7CY23	B25X40	1137,500	97,676	DC0N1	143,634	DC0N5	1,307	DC0N1
7CY23	B25X40	2250,000	311,148	DC0N6	177,408	DC0N6	1,530	DC0N1
7CY24	B25X40	0,000	0,000	DC0N1	311,148	DC0N1	0,527	DC0N6
7CY24	B25X40	1250,000	96,701	DC0N1	311,148	DC0N1	0,710	DC0N6
7CY24	B25X40	2500,000	58,994	DC0N6	49,300	DC0N6	0,951	DC0N6
7CY25	B25X40	0,000	0,000	DC0N1	744,697	DC0N2	1,290	DC0N2
7CY25	B25X40	1135,000	235,882	DC0N2	311,148	DC0N2	1,586	DC0N2
7CY25	B25X40	2250,000	504,888	DC0N6	282,588	DC0N2	2,963	DC0N2
7CY26	B25X40	1250,000	192,717	DC0N2	420,841	DC0N2	0,846	DC0N6
7CY26	B25X40	2500,000	0,000	DC0N1	409,062	DC0N2	0,325	DC0N6
7CY27	B25X40	0,000	0,000	DC0N1	311,148	DC0N1	0,500	DC0N6
7CY27	B25X40	1250,000	134,521	DC0N2	413,737	DC0N2	0,854	DC0N6
7CY27	B25X40	2500,000	0,000	DC0N1	414,991	DC0N2	0,313	DC0N6
7CY28	B25X40	0,000	0,000	DC0N1	751,966	DC0N2	2,000	DC0N2
7CY28	B25X40	1125,000	297,967	DC0N2	311,148	DC0N2	3,499	DC0N2
7CY29	B25X40	0,000	0,000	DC0N1	311,148	DC0N1	0,540	DC0N6
7CY29	B25X40	1250,000	89,811	DC0N1	303,361	DC0N1	0,702	DC0N6
7CY29	B25X40	2500,000	100,598	DC0N6	80,133	DC0N6	0,940	DC0N6
7CY30	B25X40	0,000	9,461	EH	920,935	DC0N1	1,110	DC0N1
7CY30	B25X40	1125,000	104,706	DC0N1	167,469	DC0N5	1,336	DC0N1
7CY30	B25X40	2250,000	311,148	DC0N6	170,366	DC0N6	1,598	DC0N1
7CY31	B25X40	0,000	29,197	EH	196,949	DC0N1	0,460	EH
7CY31	B25X40	1250,000	46,312	DC0N1	513,906	DC0N1	0,474	EH
7CY31	B25X40	2500,000	98,015	DC0N4	48,850	DC0N4	0,709	EH
7CY32	B25X40	0,000	375,801	DC0N2	246,306	DC0N2	1,272	DC0N2
7CY32	B25X40	1250,000	122,149	DC0N2	122,149	DC0N2	0,997	DC0N2
7CY32	B25X40	2500,000	32,239	EH	165,045	DC0N1	0,701	DC0N2

7CY32	B25X40	0,000	130,141	DC0N2	46,984	DC0N2	0,448	BH
7CY33	B25X40	2250,000	143,875	DC0N1	311,148	DC0N1	0,363	BH
7CY33	B25X40	4500,000	441,215	DC0N1	298,821	DC0N1	0,940	BH
7CY34	B25X40	0,000	137,146	DC0N2	49,168	DC0N2	0,469	BH
7CY34	B25X40	2250,000	146,400	DC0N1	311,148	DC0N1	0,370	BH
7CY34	B25X40	4500,000	452,928	DC0N1	295,706	DC0N1	0,948	BH
7CY35	B25X40	0,000	610,539	DC0N2	268,500	DC0N2	1,800	DC0N1
7CY35	B25X40	1250,000	130,610	DC0N1	190,610	DC0N1	1,280	DC0N1
7CY35	B25X40	2500,000	61,151	BH	262,778	DC0N1	0,874	DC0N1
7CY36	B25X40	0,000	78,691	BH	299,548	DC0N1	0,601	DC0N1
7CY36	B25X40	1250,000	73,902	DC0N1	157,821	DC0N1	0,704	DC0N1
7CY36	B25X40	2500,000	119,497	DC0N2	58,814	DC0N2	0,979	DC0N2
7CY37	B25X40	250,000	311,146	DC0N5	178,704	DC0N5	1,556	DC0N1
7CY37	B25X40	1375,000	92,364	DC0N1	197,428	DC0N6	1,196	DC0N1
7CY37	B25X40	2500,000	8,082	BH	311,146	DC0N1	1,075	DC0N1
7CY38	B25X40	150,000	364,490	DC0N5	150,802	DC0N5	1,674	DC0N1
7CY38	B25X40	1325,000	105,280	DC0N1	215,044	DC0N1	1,232	DC0N1
7CY38	B25X40	2500,000	3,789	BH	315,457	DC0N1	0,943	DC0N1
7CY39	B25X40	0,000	0,000	DC0N1	402,855	DC0N2	2,748	DC0N2
7CY39	B25X40	1125,000	244,206	DC0N2	244,205	DC0N2	3,044	DC0N2
7CY39	B25X40	2250,000	772,864	DC0N2	378,639	DC0N2	8,421	DC0N2
7CY40	B25X40	250,000	1046,975	DC0N2	492,866	DC0N2	0,842	DC0N2
7CY40	B25X40	1375,000	311,148	DC0N2	311,148	DC0N2	0,841	BH
7CY40	B25X40	2500,000	0,000	DC0N1	334,245	DC0N2	0,812	BH
7CY41	B25X40	250,000	1086,348	DC0N2	514,906	DC0N2	1,030	DC0N2
7CY41	B25X40	1375,000	315,802	DC0N5	311,148	DC0N2	0,864	BH
7CY41	B25X40	2500,000	0,000	DC0N1	315,791	DC0N2	0,836	BH
7CY42	B25X40	0,000	0,000	DC0N1	701,892	DC0N2	3,026	DC0N2
7CY42	B25X40	1125,000	287,869	DC0N2	287,869	DC0N2	3,372	DC0N2
7CY42	B25X40	2250,000	821,136	DC0N2	440,869	DC0N2	3,749	DC0N2
7CY43	B25X40	0,000	169,543	DC0N5	84,301	DC0N5	1,123	DC0N2
7CY43	B25X40	1250,000	84,915	DC0N1	256,285	DC0N1	0,848	DC0N2
7CY43	B25X40	2500,000	5,436	BH	311,148	DC0N1	0,601	DC0N2
7CY44	B25X40	250,000	311,607	DC0N5	204,800	DC0N5	1,648	DC0N1
7CY44	B25X40	1375,000	101,737	DC0N5	132,598	DC0N6	1,380	DC0N1
7CY44	B25X40	2500,000	8,223	BH	321,853	DC0N1	1,159	DC0N1
7CY45	B25X40	125,000	79,814	DC0N5	93,803	DC0N6	0,618	DC0N1
7CY45	B25X40	1200,000	67,015	DC0N4	91,813	DC0N3	0,655	DC0N2
7CY45	B25X40	2275,000	271,700	DC0N4	134,626	DC0N4	0,890	DC0N1
7CY46	B25X40	025,000	245,056	DC0N5	121,534	DC0N3	0,793	DC0N1
7CY46	B25X40	1300,000	60,924	DC0N3	101,004	DC0N4	0,549	DC0N1
7CY46	B25X40	2375,000	93,267	DC0N4	100,589	DC0N3	0,671	DC0N1
7CY47	B25X40	025,000	290,052	DC0N5	201,891	DC0N5	0,611	BH
7CY47	B25X40	2250,000	113,406	DC0N4	160,558	DC0N2	0,488	BH
7CY47	B25X40	4275,000	348,241	DC0N4	228,539	DC0N4	0,706	BH
7CY48	B25X40	225,000	311,148	DC0N4	174,599	DC0N5	0,695	DC0N6
7CY48	B25X40	2250,000	103,284	DC0N3	157,888	DC0N2	0,409	DC0N6
7CY48	B25X40	4275,000	316,468	DC0N3	257,996	DC0N3	0,775	DC0N6
7CY49	B25X40	225,000	315,938	DC0N4	208,245	DC0N4	0,441	BH
7CY49	B25X40	1062,500	103,431	DC0N4	128,171	DC0N3	0,441	BH
7CY49	B25X40	2500,000	1,275	BH	224,486	DC0N1	0,441	BH
7CY50	B25X40	0,000	1,999	BH	335,856	DC0N3	0,748	DC0N10
7CY50	B25X40	1137,500	194,333	DC0N3	134,333	DC0N3	0,918	DC0N10
7CY50	B25X40	2276,000	414,094	DC0N3	071,105	DC0N3	1,082	DC0N10
8CY10	B25X40	150,000	207,268	DC0N2	107,918	DC0N2	0,315	DC0N4
8CY10	B25X40	3500,000	51,286	DC0N2	51,286	DC0N2	0,164	DC0N5
8CY10	B25X40	6850,000	168,799	DC0N2	93,907	DC0N2	0,302	DC0N5
8CY11	B25X40	150,000	140,291	DC0N5	69,782	DC0N5	0,094	BH
8CY11	B25X40	3500,000	34,814	DC0N5	132,350	DC0N1	0,094	BH
8CY11	B25X40	6850,000	112,903	DC0N6	56,242	DC0N6	0,094	BH
8CY12	B25X40	150,000	119,268	DC0N5	59,401	DC0N5	0,066	BH
8CY12	B25X40	3500,000	29,643	DC0N5	127,890	DC0N1	0,085	BH
8CY12	B25X40	6850,000	119,409	DC0N6	59,480	DC0N6	0,085	BH
8CY13	B25X40	150,000	147,951	DC0N2	99,814	DC0N2	0,301	BH
8CY13	B25X40	3500,000	48,999	DC0N2	69,498	DC0N5	0,167	BH
8CY13	B25X40	6850,000	148,376	DC0N2	73,827	DC0N2	0,280	BH
8CY14	B25X40	150,000	107,980	DC0N2	113,130	DC0N2	0,150	BH

8CY14	B25X40	3500,000	56,356	DCON2	83,830	DCON1	0,150	BH
8CY14	B25X40	6850,000	118,341	DCON6	58,941	DCON6	0,150	BH
8CY15	B25X40	0,000	0,000	DCON1	134,715	DCON2	0,254	DCON1
8CY15	B25X40	1700,000	43,259	DCON2	179,863	DCON2	0,164	DCON2
8CY15	B25X40	2400,000	0,000	DCON1	174,534	DCON2	0,110	DCON1
8CY16	B25X40	150,000	266,167	DCON2	141,714	DCON2	0,469	BH
8CY16	B25X40	1225,000	70,532	DCON2	70,532	DCON2	0,453	BH
8CY16	B25X40	3300,000	0,000	DCON1	140,601	DCON2	0,377	BH
8CY17	B25X40	150,000	211,148	DCON2	155,357	DCON2	0,439	BH
8CY17	B25X40	1225,000	75,281	DCON2	77,291	DCON2	0,453	BH
8CY17	B25X40	2300,000	0,000	DCON1	134,716	DCON2	0,407	BH
8CY18	B25X40	150,000	144,871	DCON2	75,247	DCON1	1,770	DCON1
8CY18	B25X40	500,000	32,697	DCON2	37,929	DCON1	1,751	DCON2
8CY18	B25X40	849,999	0,000	DCON1	111,846	DCON2	1,733	DCON2
8CY19	B25X40	150,000	565,821	DCON2	311,148	DCON2	0,473	BH
8CY19	B25X40	1650,000	181,481	DCON2	181,481	DCON2	0,473	BH
8CY19	B25X40	3149,999	0,000	DCON1	419,856	DCON2	0,473	BH
8CY20	B25X40	0,000	0,000	DCON1	419,856	DCON2	0,371	DCON1
8CY20	B25X40	1350,000	126,538	DCON2	445,996	DCON1	0,390	DCON1
8CY20	B25X40	2700,000	0,000	DCON1	421,399	DCON2	0,369	DCON1
8CY21	B25X40	0,000	0,000	DCON1	421,399	DCON2	0,470	BH
8CY21	B25X40	1500,000	179,907	DCON2	179,907	DCON2	0,470	BH
8CY21	B25X40	2999,999	560,714	DCON2	311,148	DCON2	0,470	BH
8CY22	B25X40	150,000	0,000	DCON1	73,757	DCON2	1,291	DCON2
8CY22	B25X40	500,000	30,746	DCON2	30,746	DCON2	1,309	DCON2
8CY22	B25X40	849,999	123,735	DCON2	61,616	DCON2	1,327	DCON2

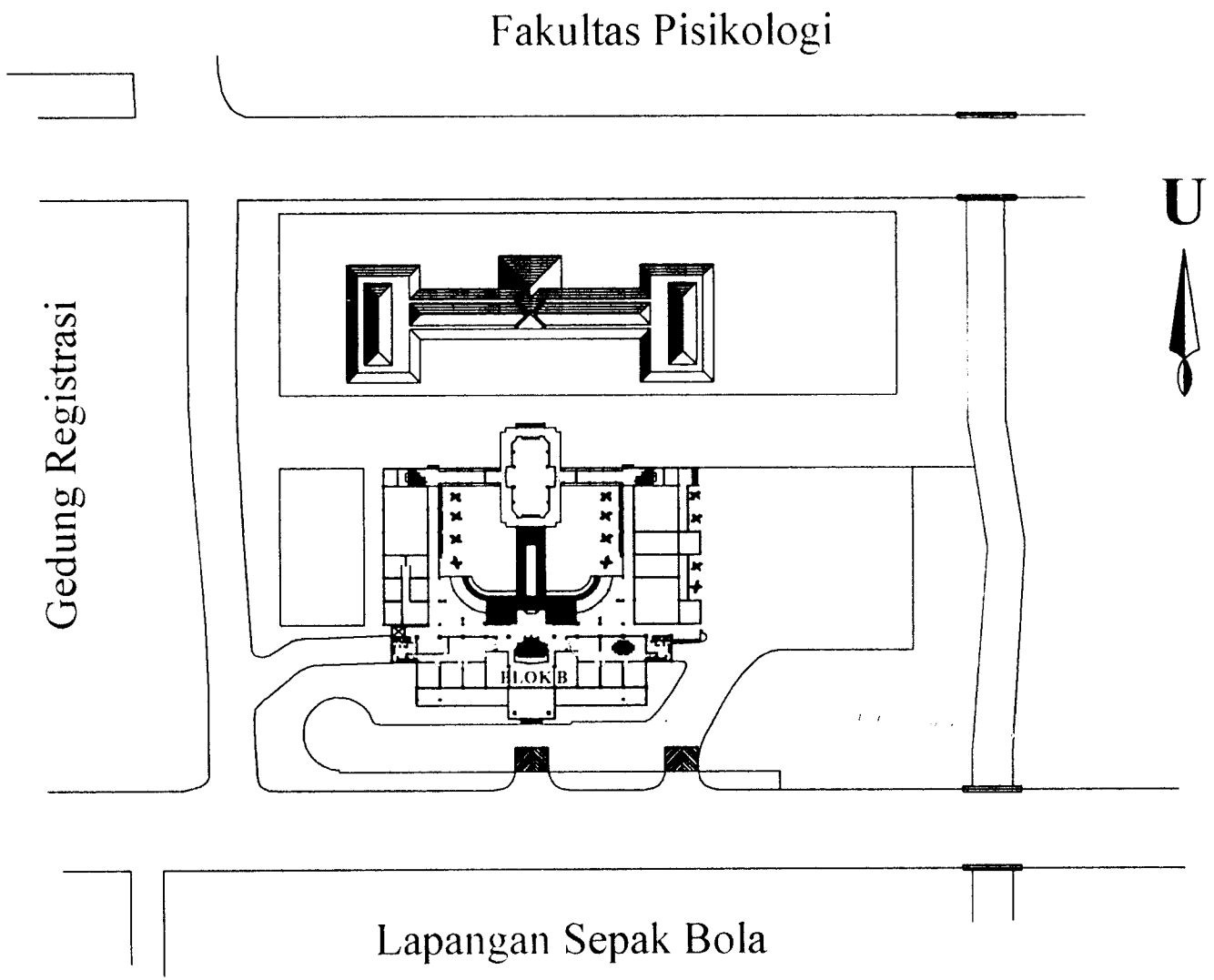

PETA SITUASI PROYEK D3 EKONAMI UII

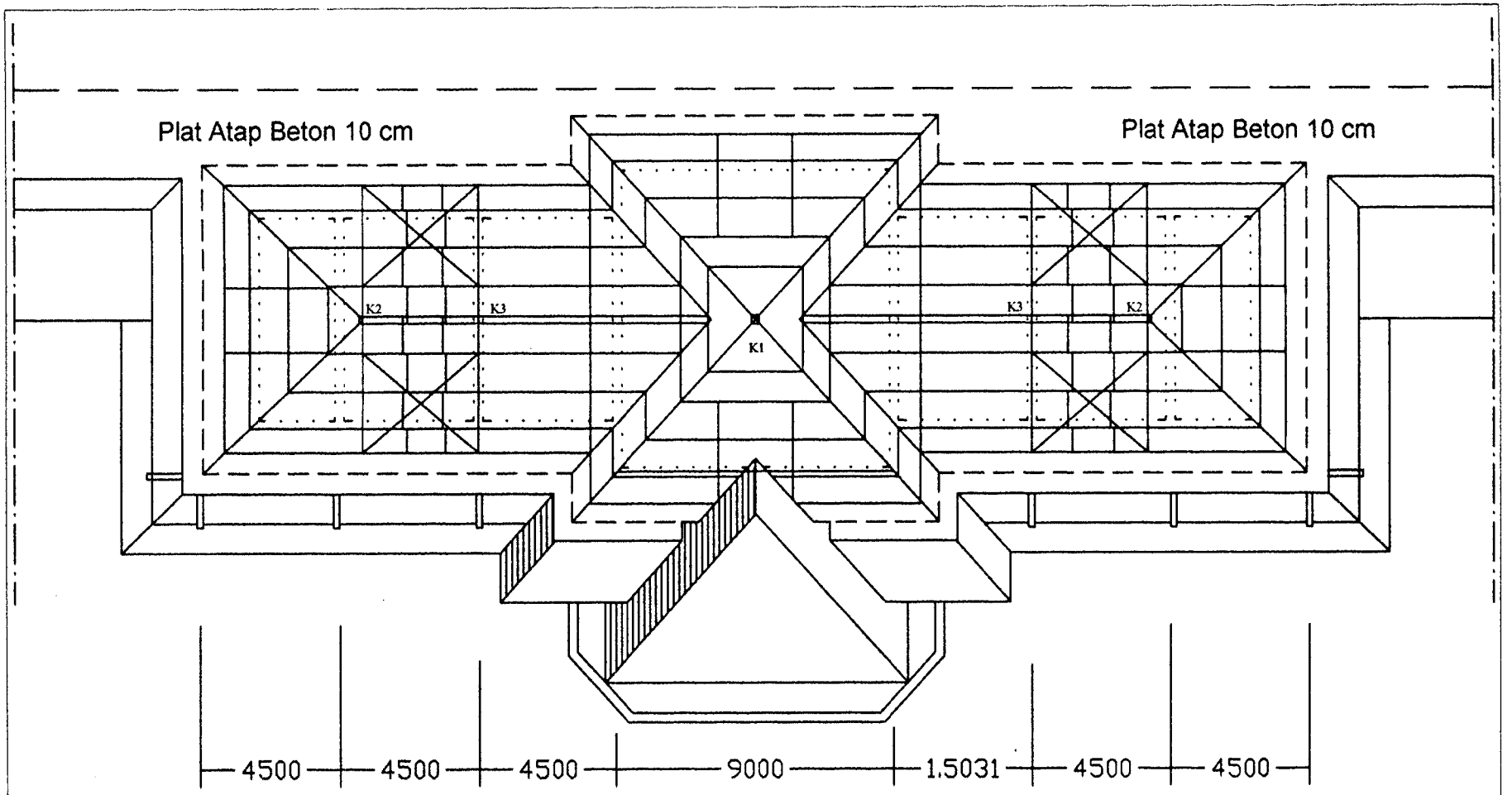

Rencana Atap Blok B

Skala 1 : 200

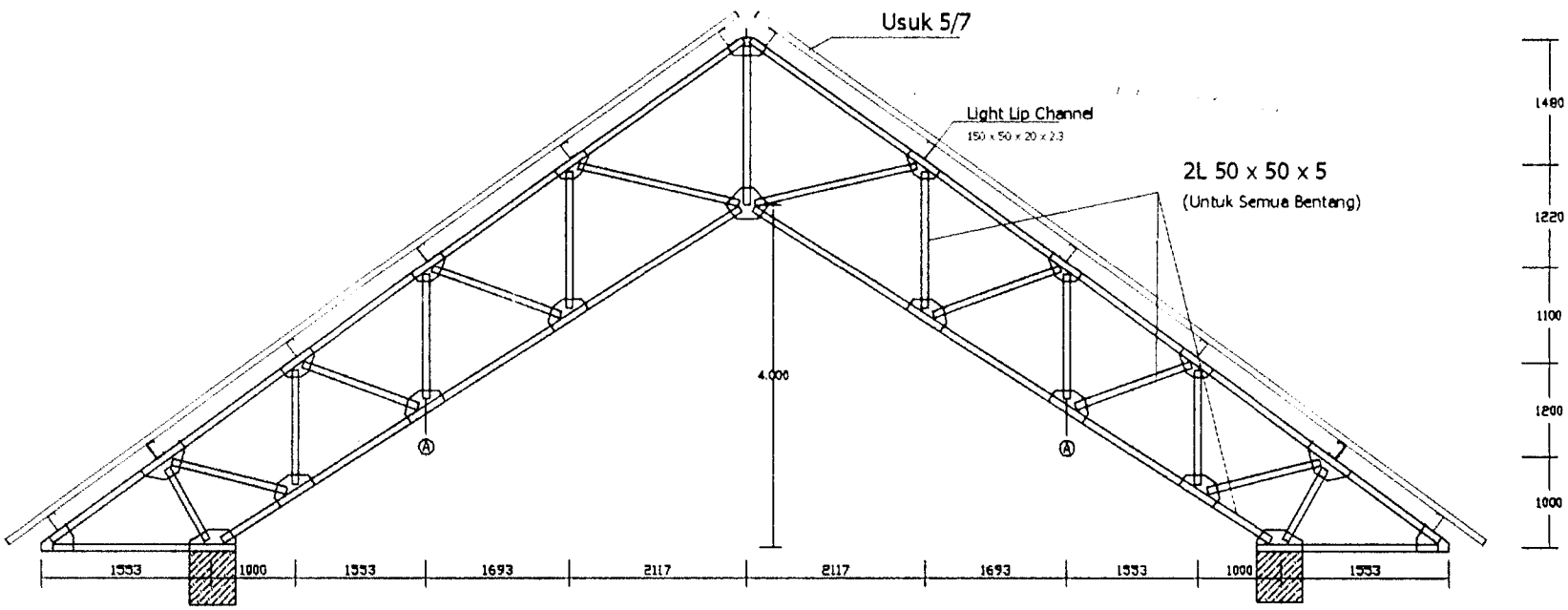

Kuda-kuda I (KI)

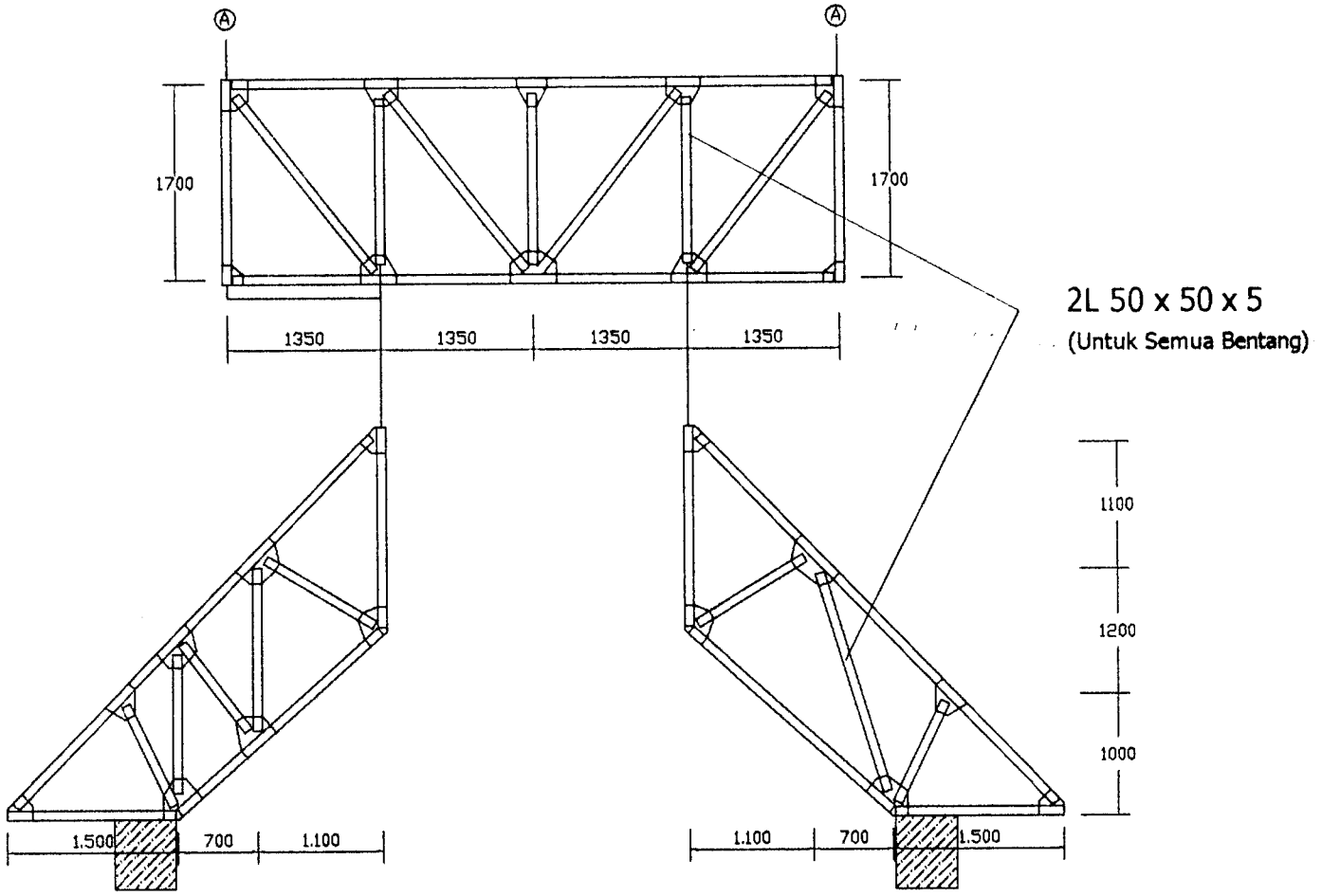

Kuda-kuda I (KI)

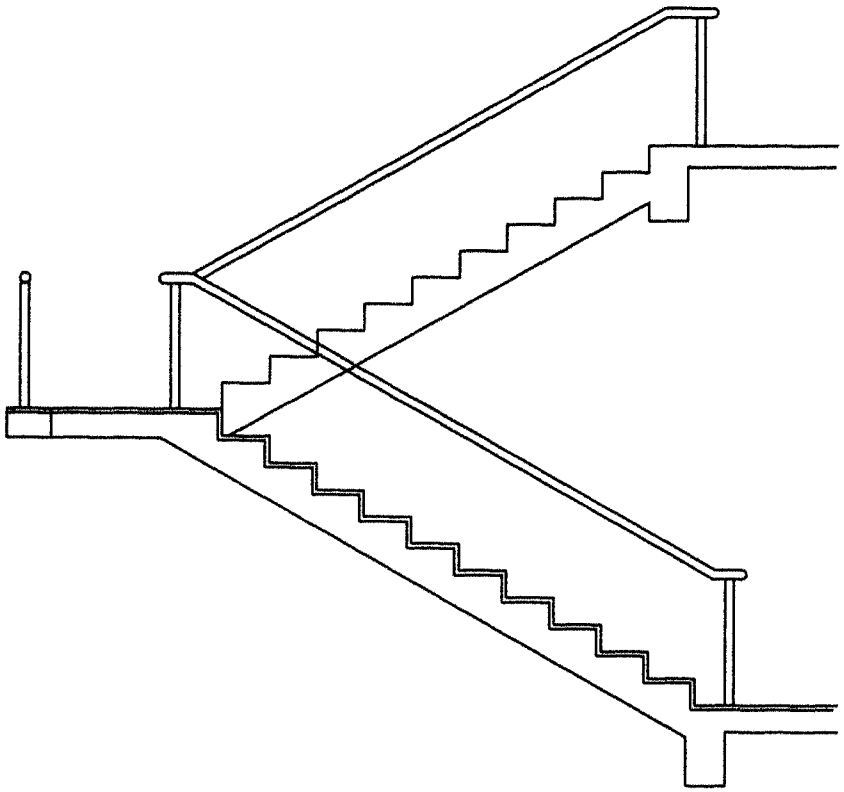

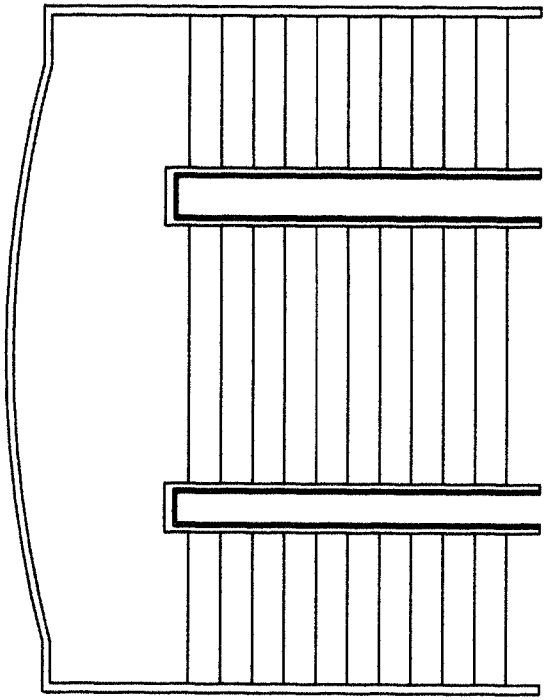

Rencana Tangga

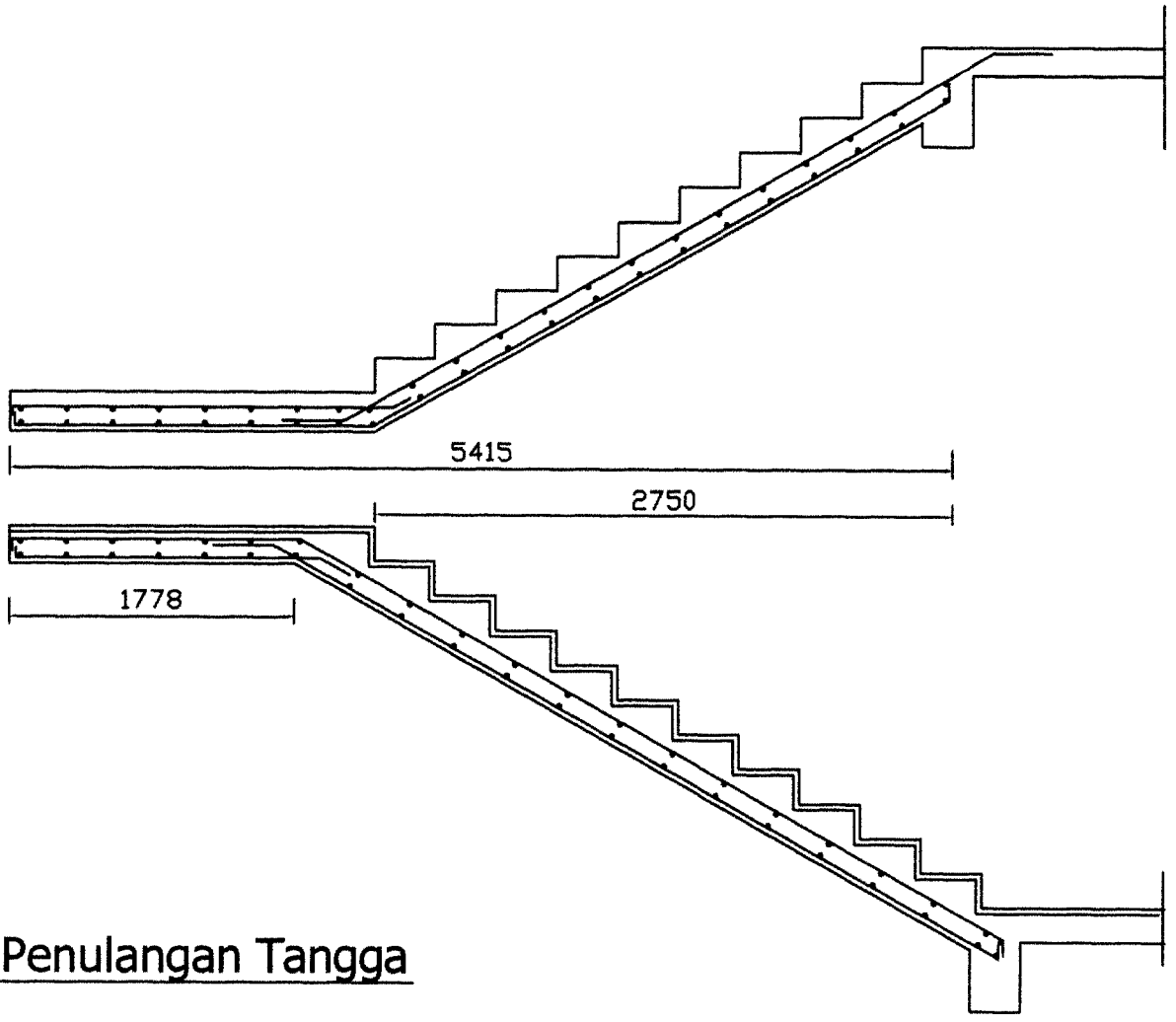

Rencana Penulangan Tangga

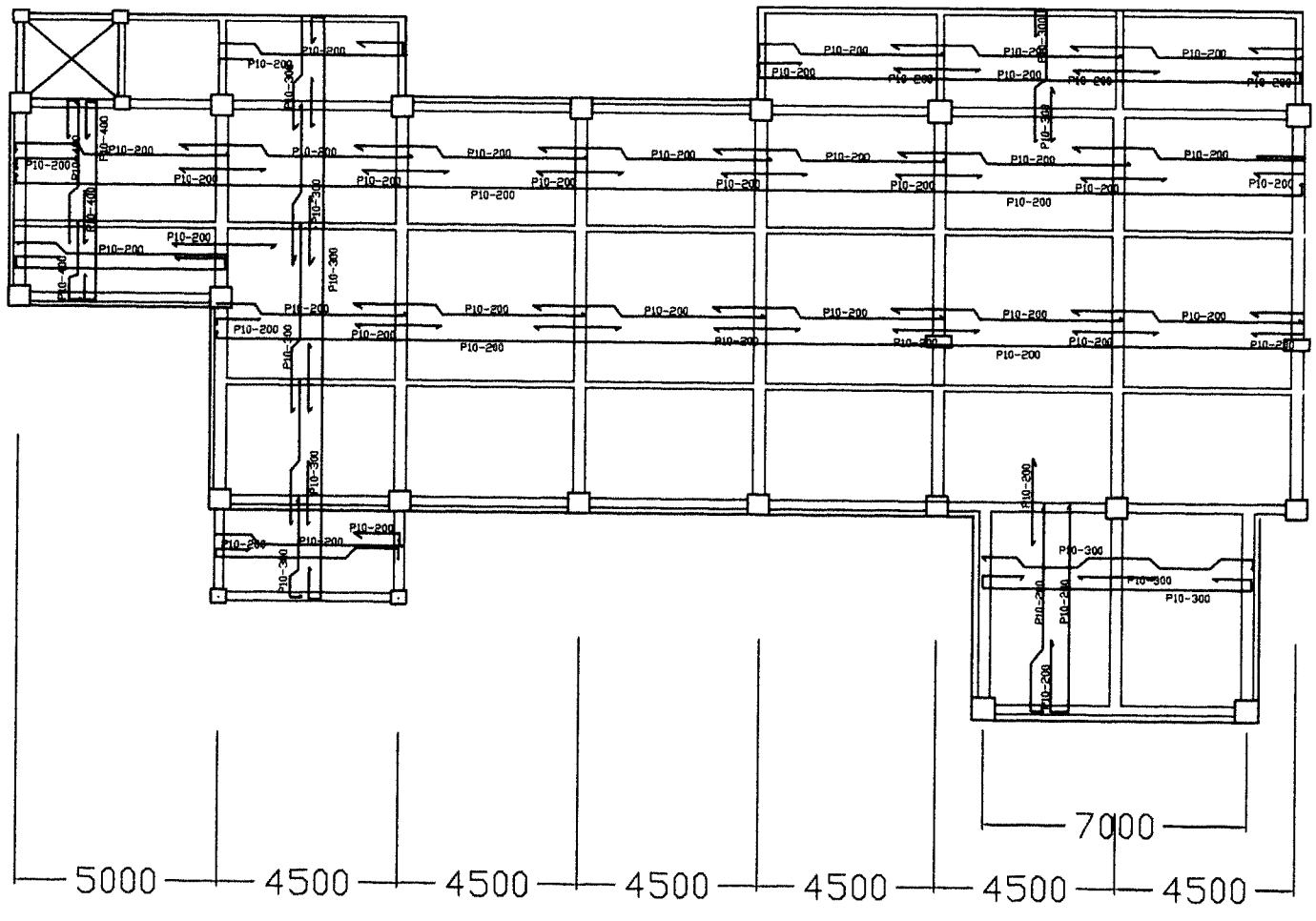

Rencana Tulangan Plat Lantai

Skala 1 : 150

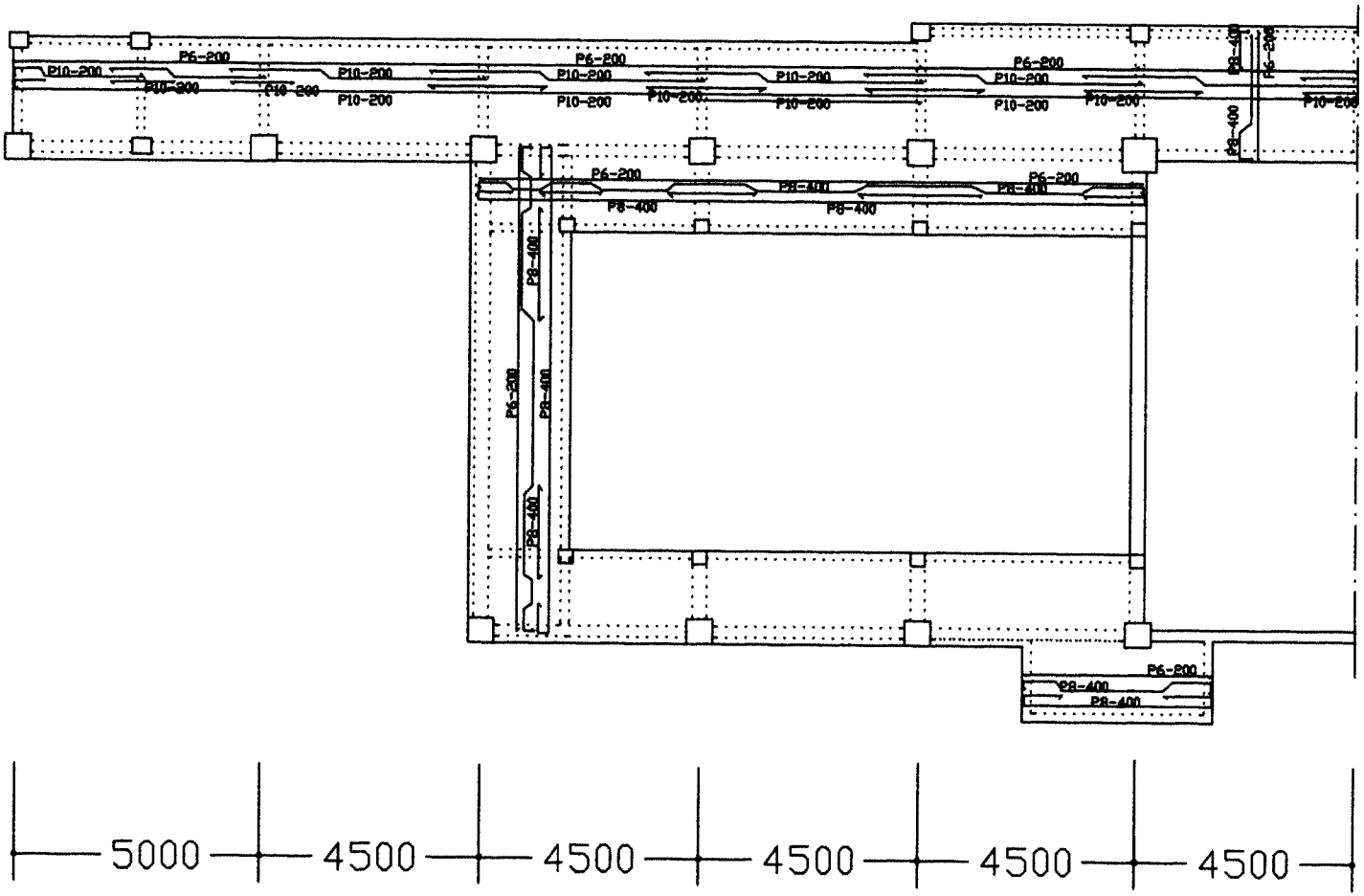

Rencana Tulangan Plat Atap

Skala 1 : 100

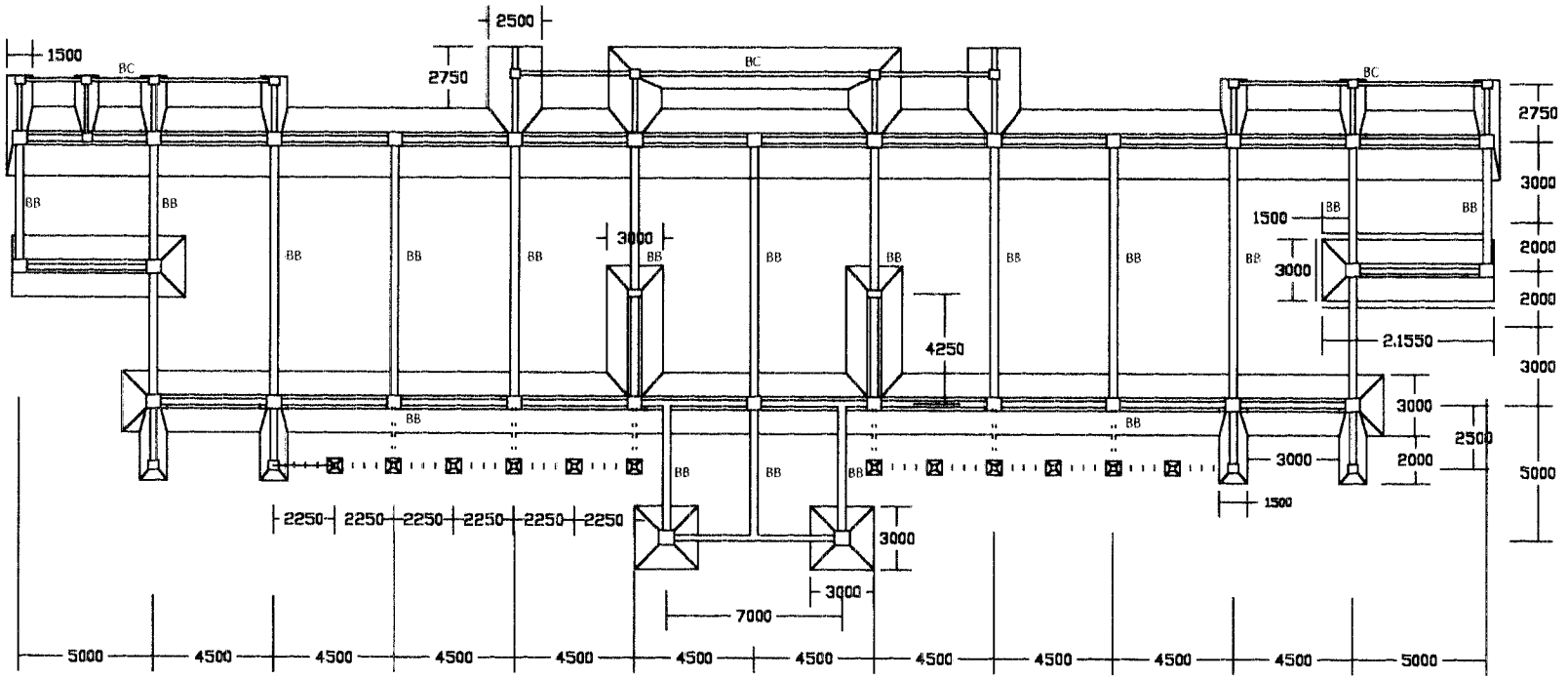

Keterangan

BB = 30X50
BC = 25X40

Rencana Pondasi

Skala 1 : 250

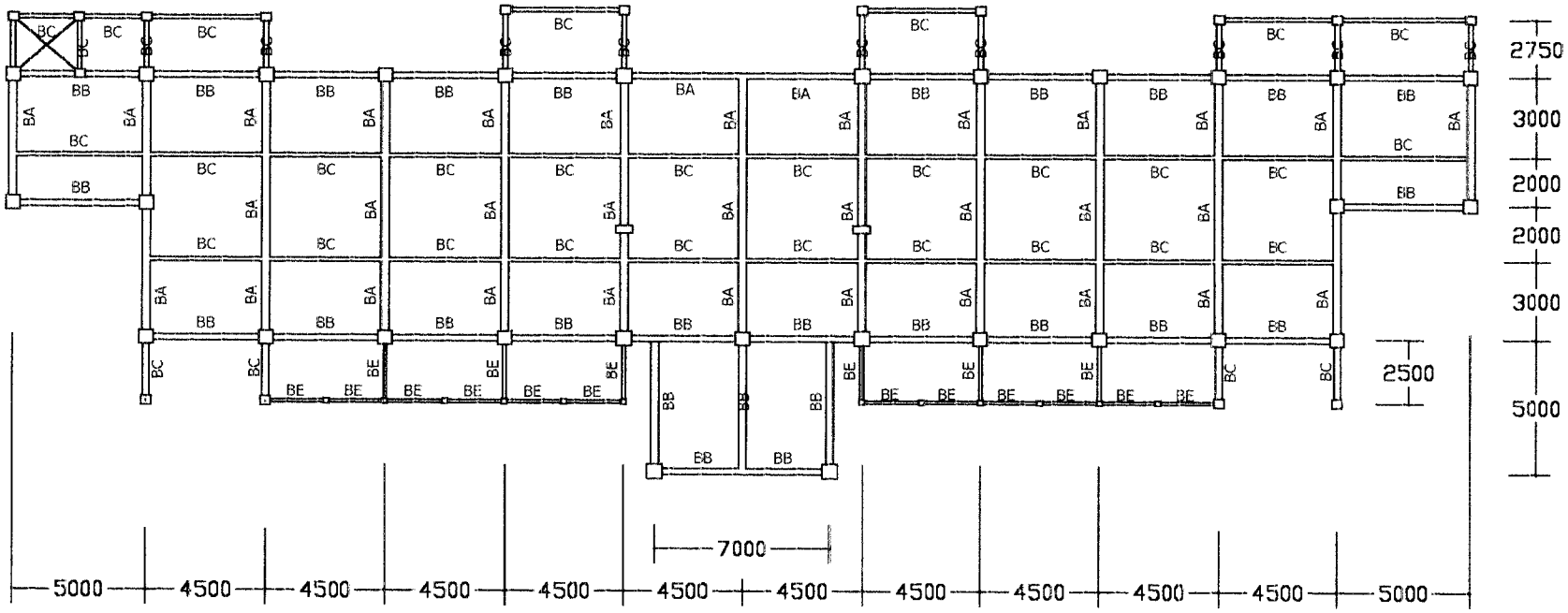

Keterangan
BA = 45X70
BB = 30X50
BC = 25X40
BE = 15X20

Rencana Balok Lantai Besement

Skala 1 : 250

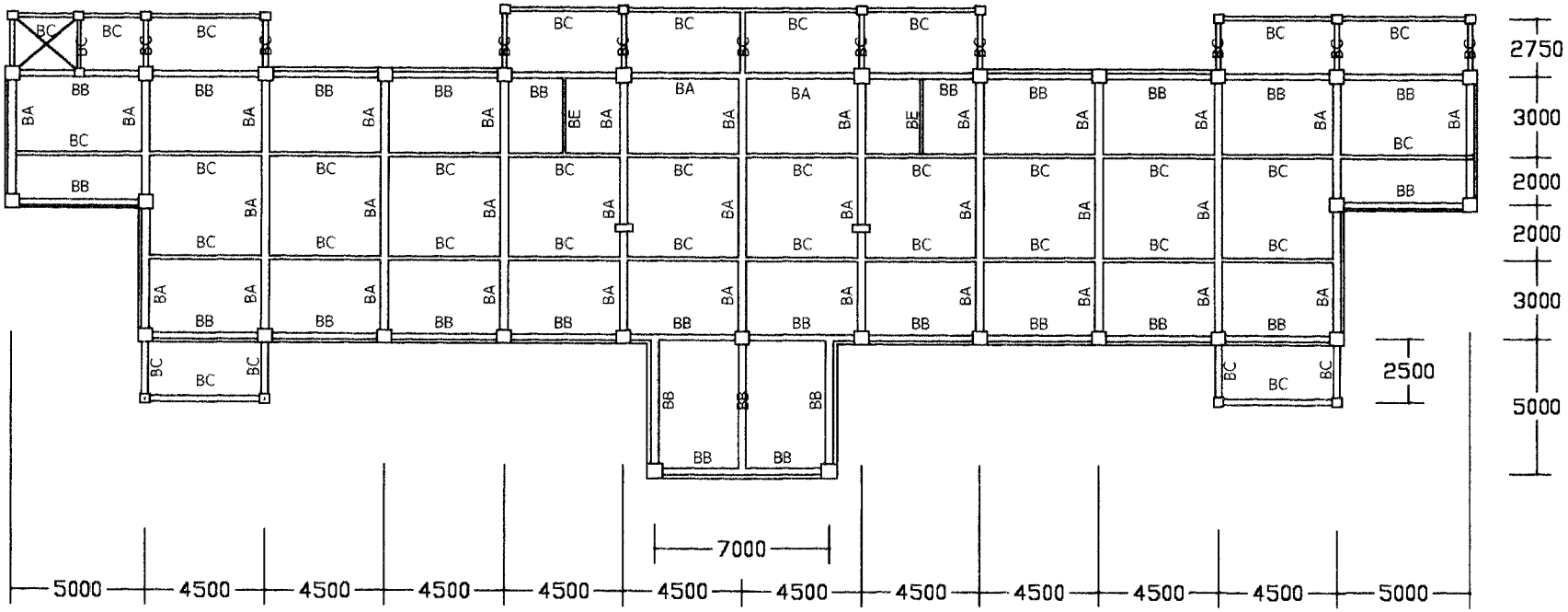

Keterangan

BA = 45X70
BB = 30X50
BC = 25X40
BE = 15X20

Rencana Balok Lantai 1

Skala 1 : 250

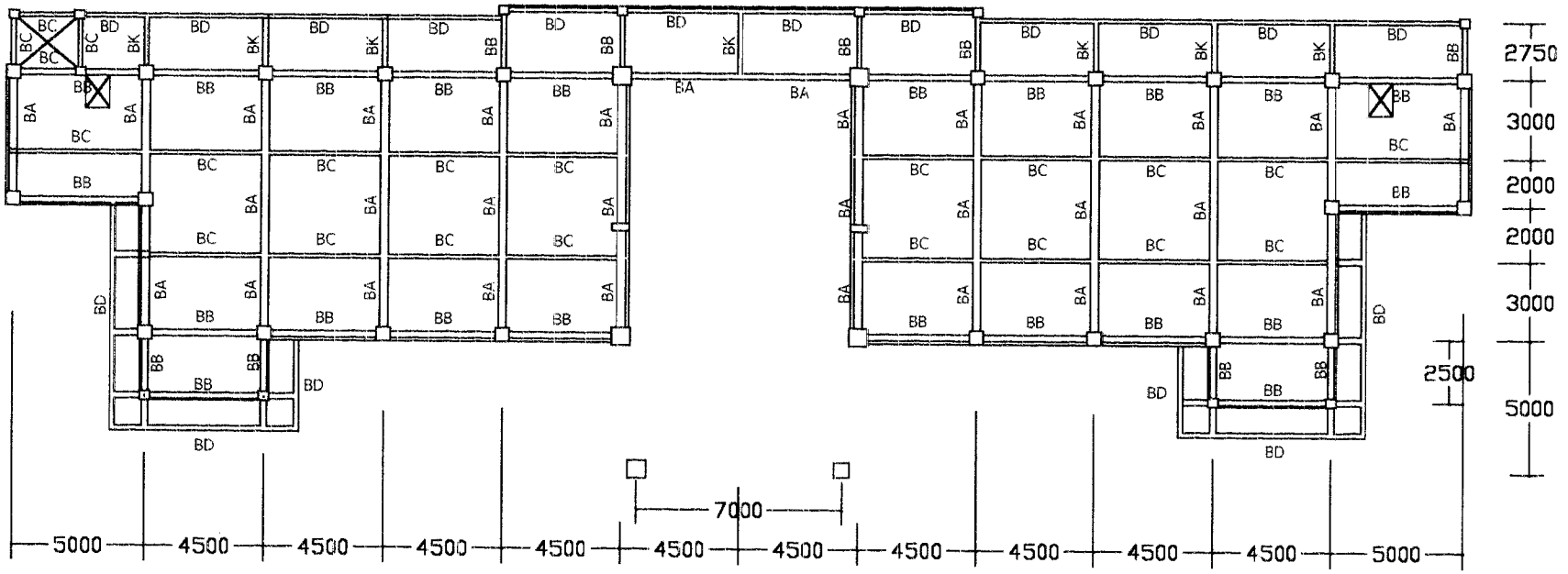

Keterangan

BA = 45X70
BB = 30X50
BC = 25X40
BK = 30X50
BD = 20X50

Rencana Bolok Lantai 2

Skala 1 : 250

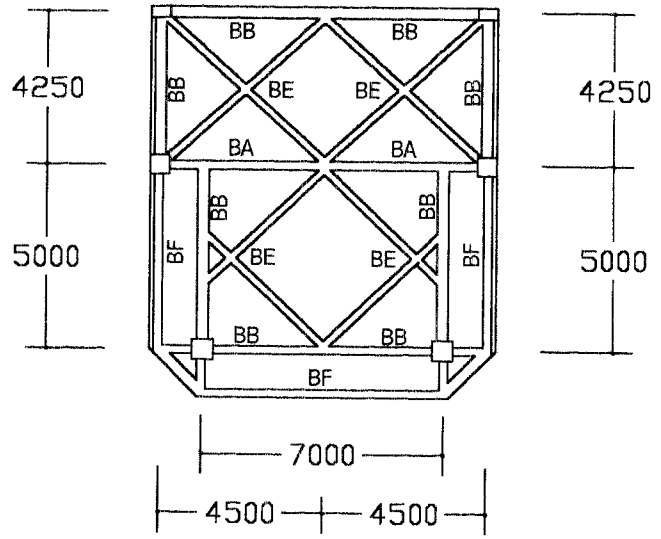

Keterangan

BA = 40X70
BB = 30X50
BE = 20X30
BF = 20X50

Rencana Balok Lantai 2.5

Skala 1 : 250

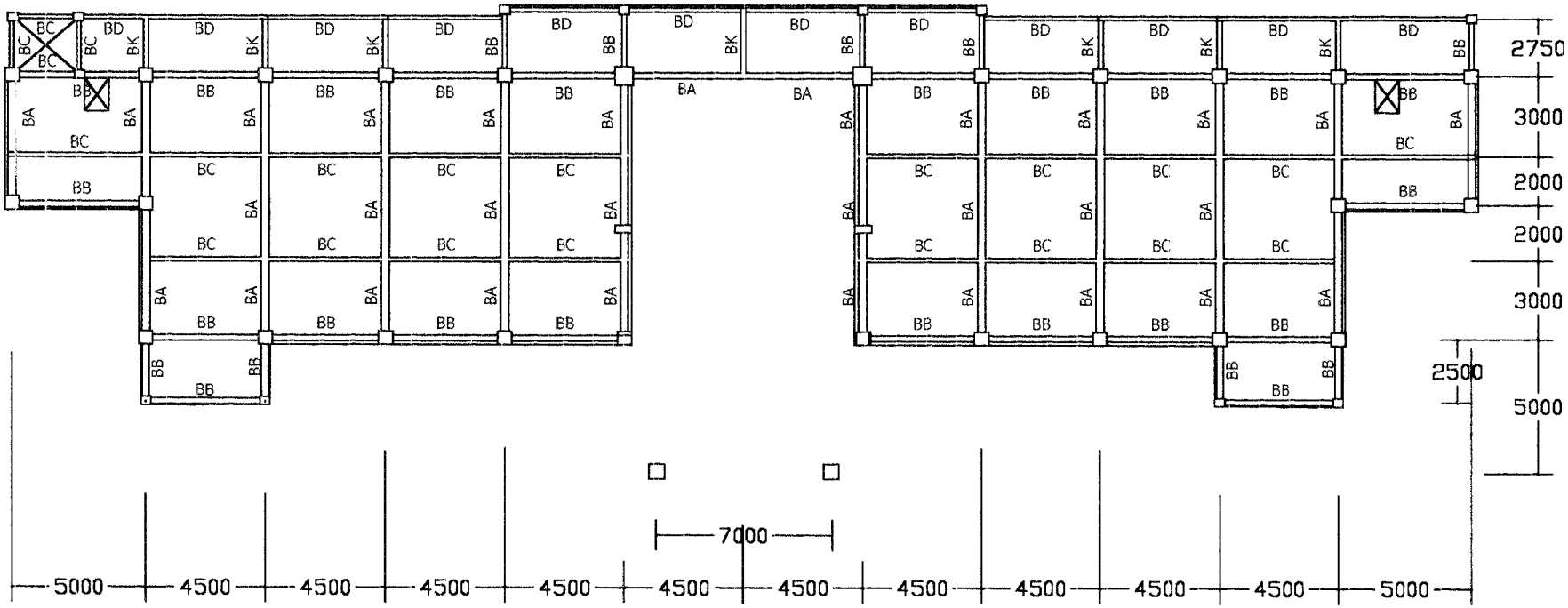

Keterangan

BA = 45X70
BB = 30X50
BC = 25X40
BK = 30X50
BD = 20X50

Rencana Balok Lantai 3

Skala 1 : 250

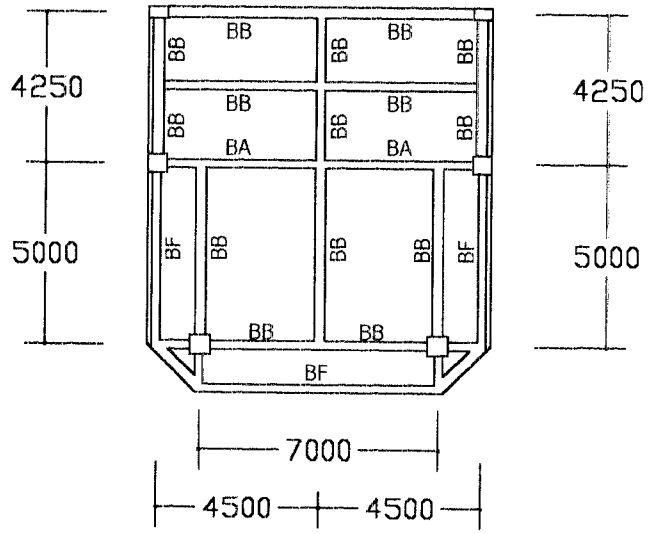

Keterangan

BA = 45X70
BB = 30X50
BC = 25X40
BF = 20X30

Rencana Balok Lantai 3.5

Skala 1 : 250

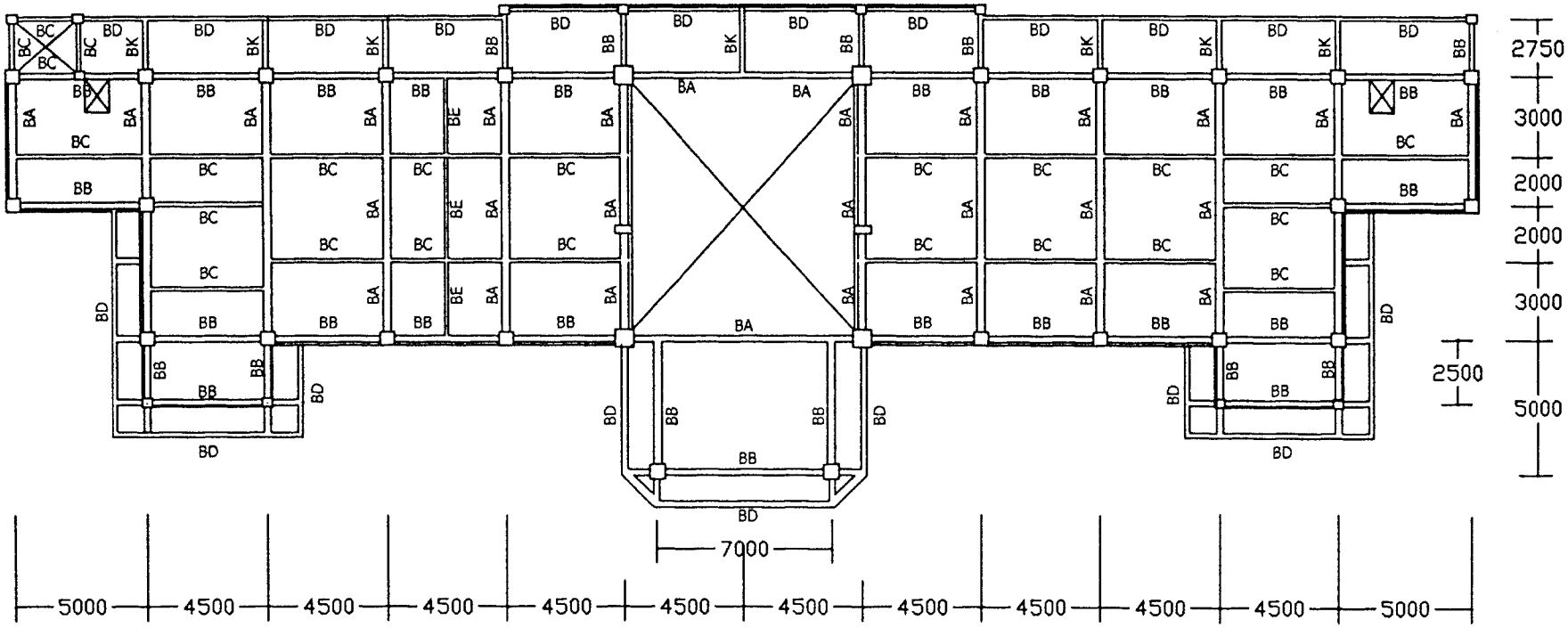

Keterangan

BA = 45X70
BB = 30X50
BC = 25X40
BK = 30X50
BD = 20X50
BE = 15X20

Rencana Balok Lantai 4

Skala 1 : 250

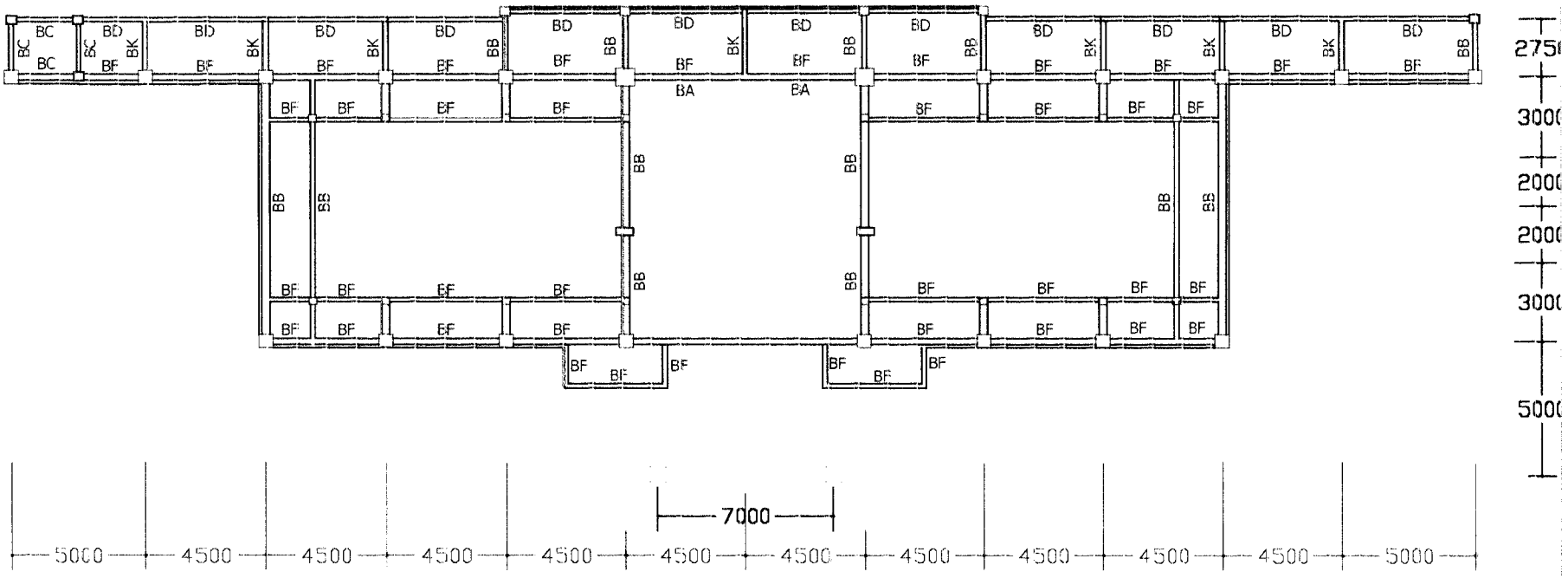

Keterangan

BA = 45X70
BB = 30X50
BC = 25X40
BK = 30X50
BD = 20X50
BF = 20X30

Rencana Balok Lantai Atap

Skala 1 : 250

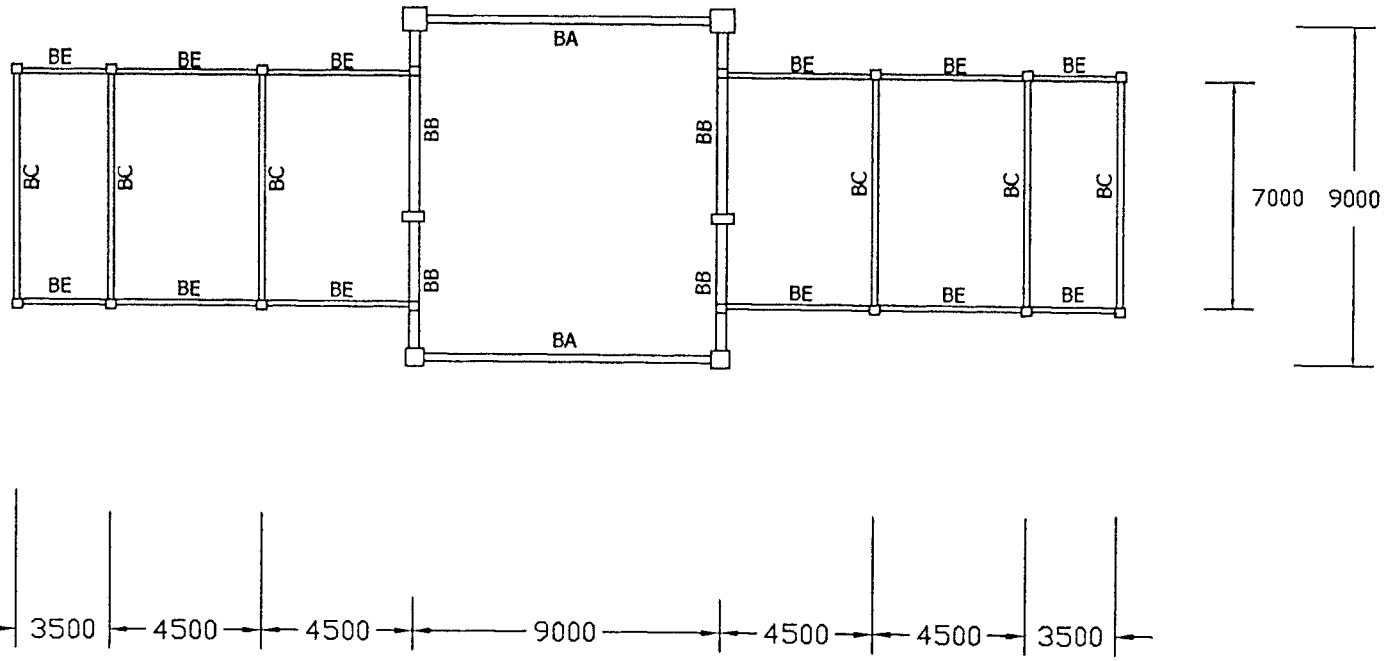

Keterangan

BA = 45X70
BB = 30X50
BC = 25X40
BE = 20X30

Rencana Balok Atap

Skala 1 : 250

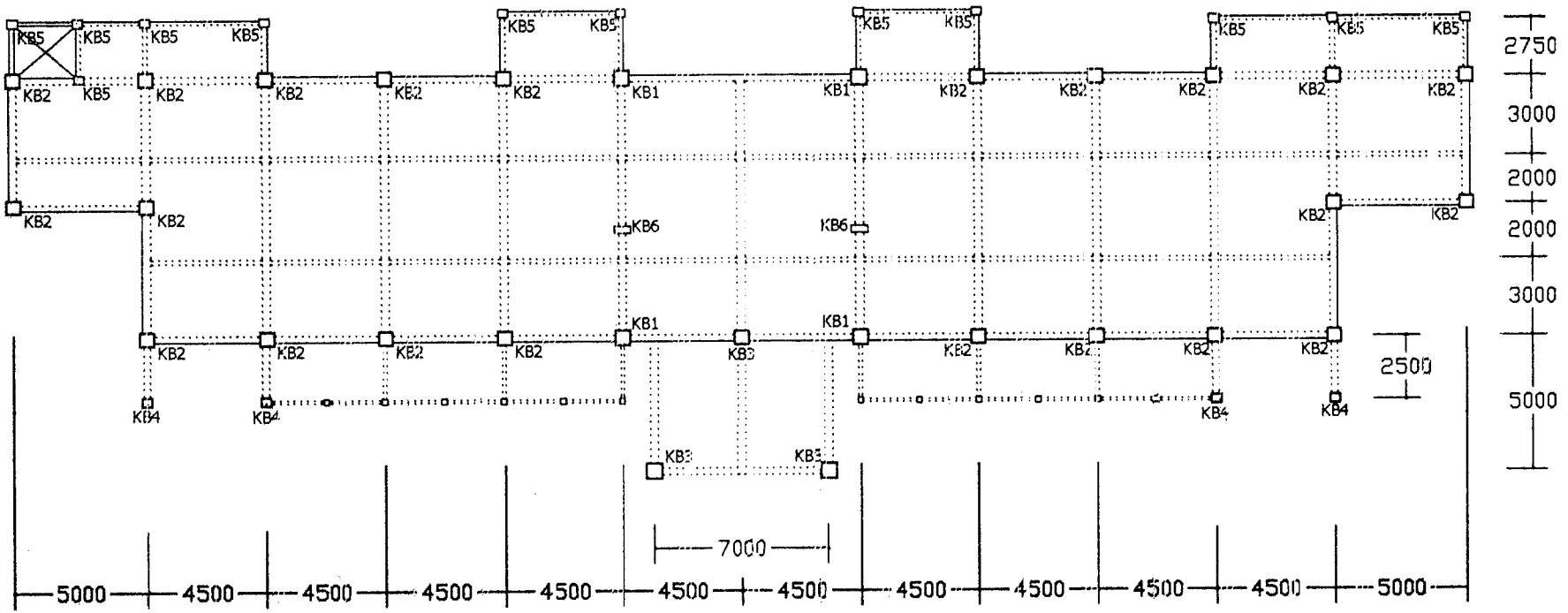

Keterangan

KB1 = 50X50
KB2 = 45X50
KB3 = 45X45
KB4 = 30X30
KB5 = 30X25
KB6 = 30X50

Rencana Kolom Lantai Besement

Skala 1 : 250

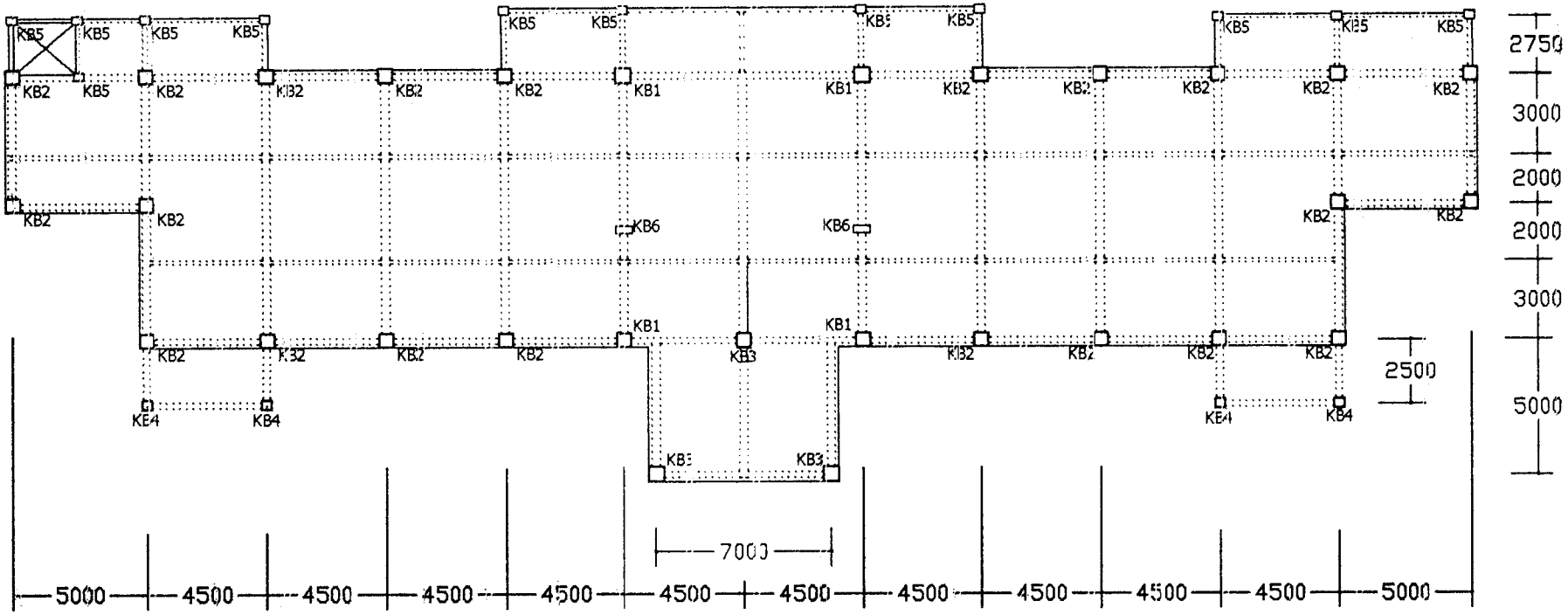

Keterangan

KB1 = 50X50
KB2 = 45X50
KB3 = 45X45
KB4 = 30X30
KB5 = 30X25
KB6 = 30X50

Rencana Kolom Lantai 1

Skala 1 : 250

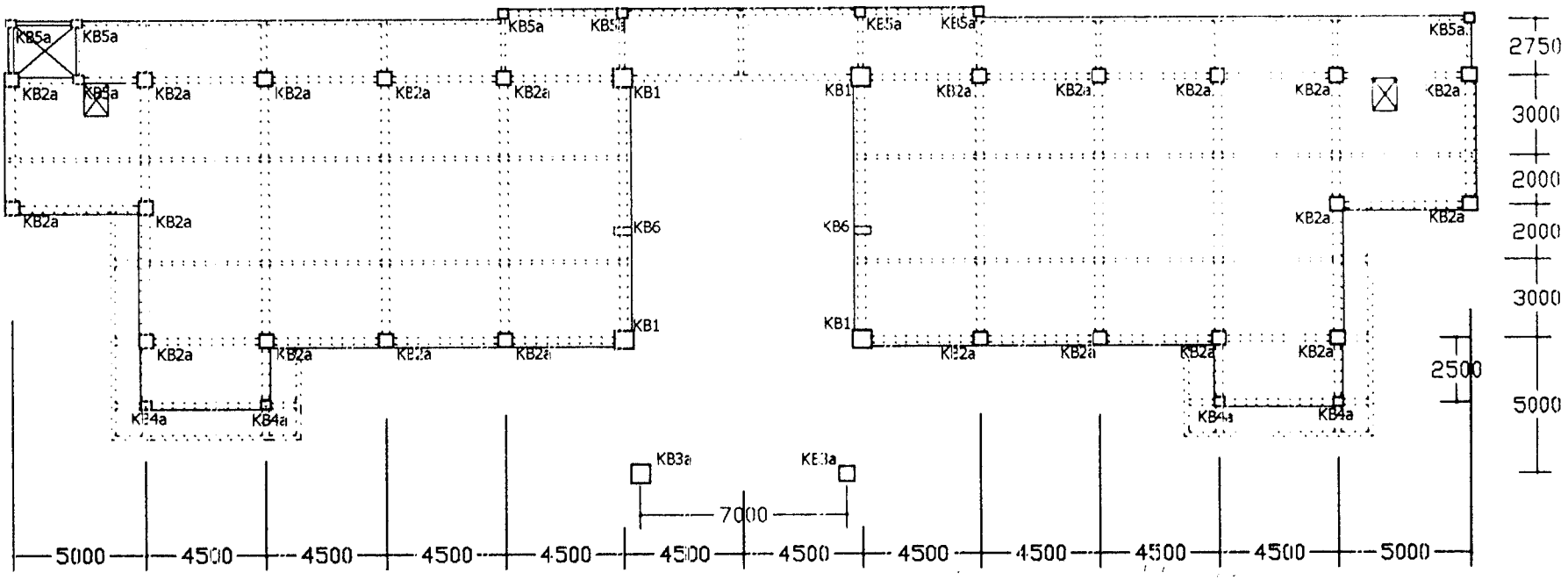

Keterangan

KB1 = 50X50
KB2a = 45X50
KB3a = 45X45
KB4a = 30X30
KB5a = 30X25
KB6 = 30X50

Rencana Kolom Lantai 2

Skala 1 : 250

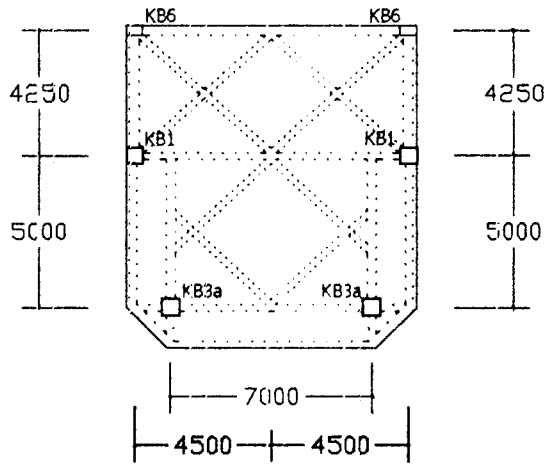

Keterangan

KB1 = 50X50
KB3a = 45X45
KB6 = 30X50

Rencana Kolom Lantai 2.5

Skala 1 : 250

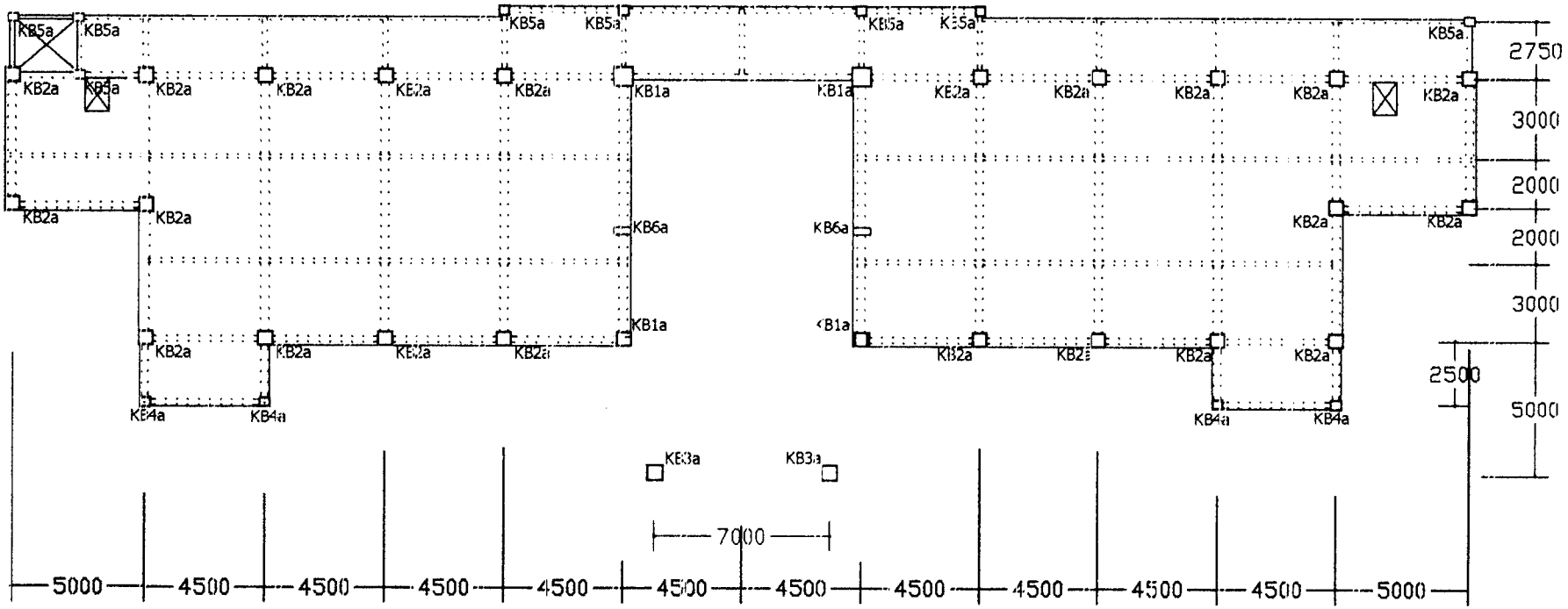

Keterangan

KB1a = 50X50
KB2a = 45X50
KB3a = 45X45
KB4a = 30X30
KB5a = 30X25
KB6a = 30X50

Rencana Kolom Lantai 3

Skala 1 : 250

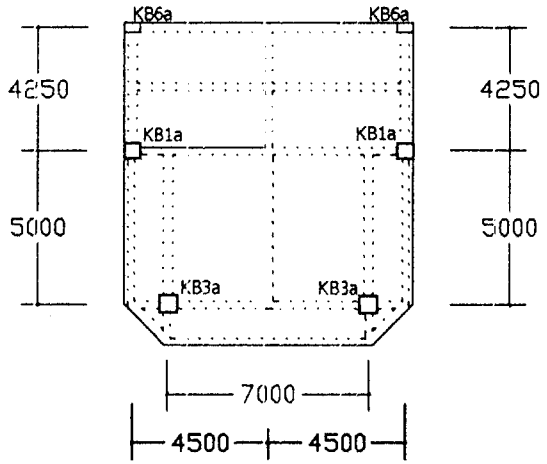

Keterangan

KB1a = 50X50
KB3a = 45X45
KB6a = 30X50

Rencana Kolom Lantai 3.5

Skala 1 : 250

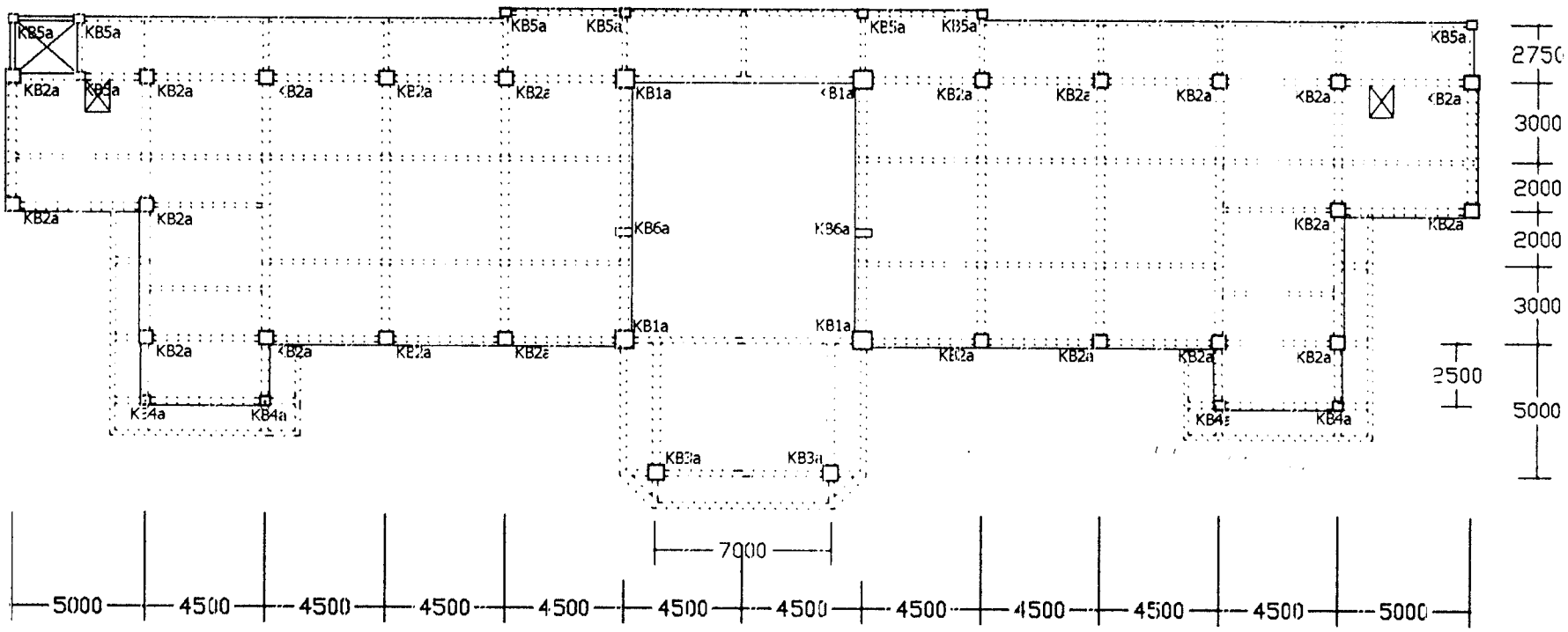

Keterangan

KB1a = 50X50
KB2a = 45X50
KB3a = 45X45
KB4a = 30X30
KB5a = 30X25
KB6a = 30X50

Rencana Kolom Lantai 4

Skala 1 : 250

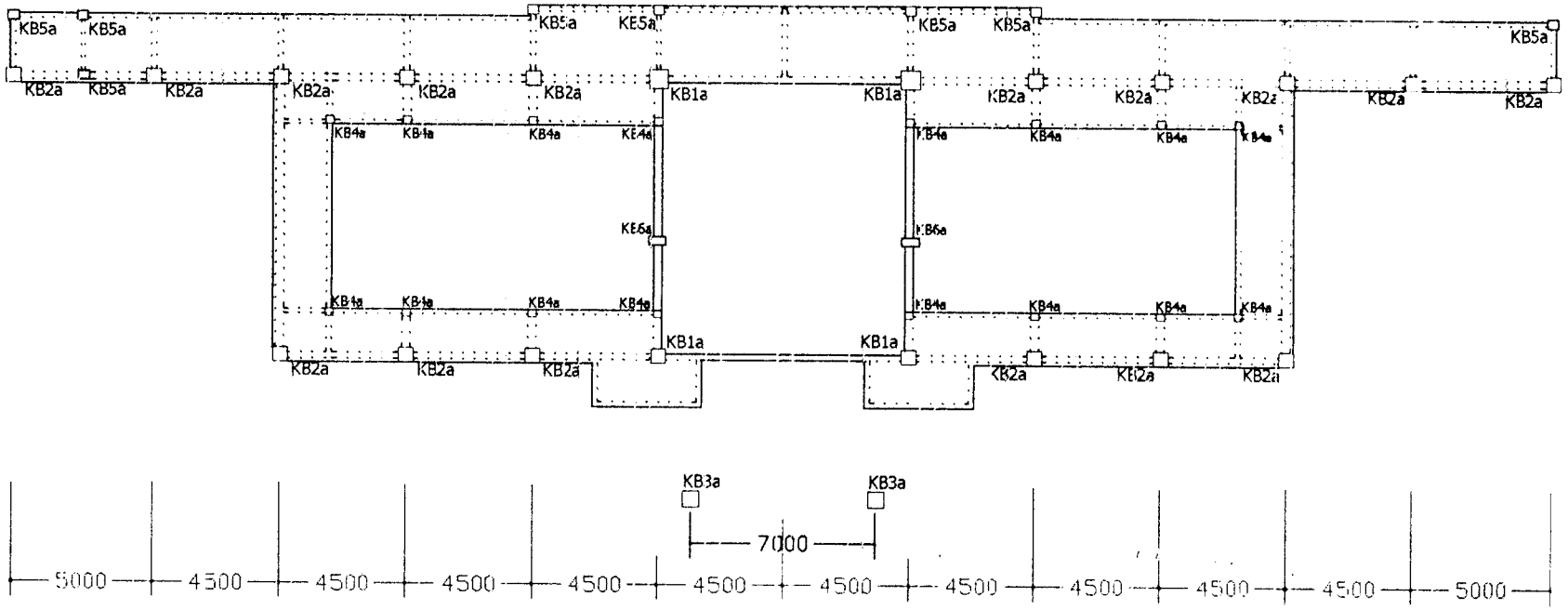

Keterangan

KB1a = 50X50
KB2a = 45X50
KB3a = 45X45
KB4a = 30X30
KB5a = 30X25
KB6a = 30X50

Rencana Kolom Lantai Atap

Skala 1 : 250

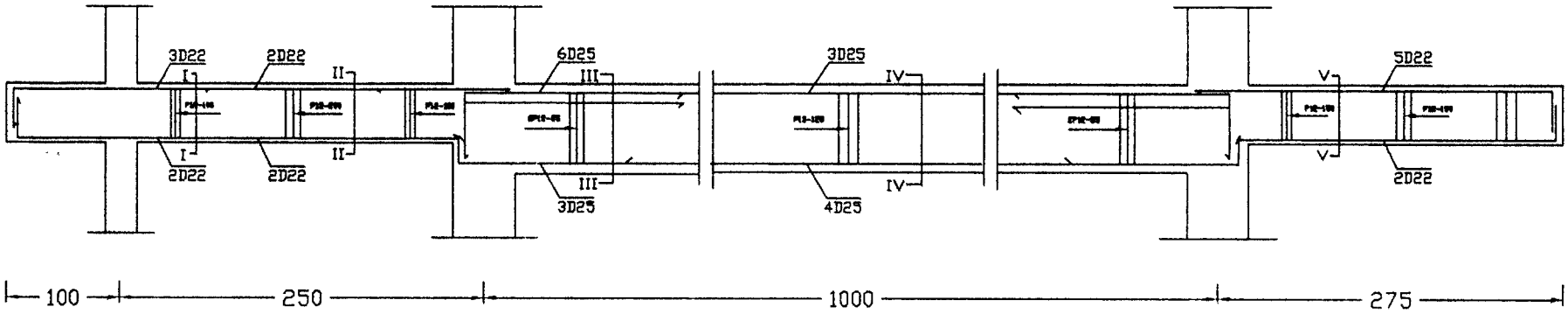

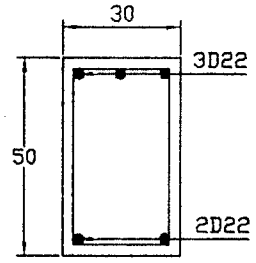

POT I-I
BB 30x50

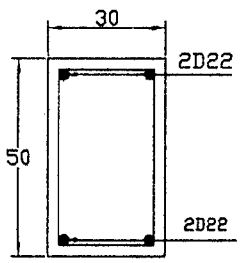

POT II-II
BB 30x50

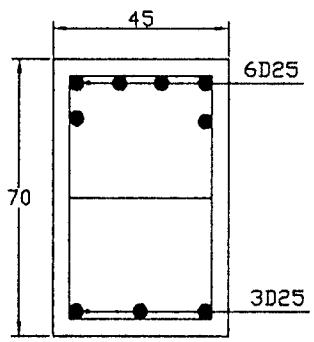

POT III-III
BA 40x70

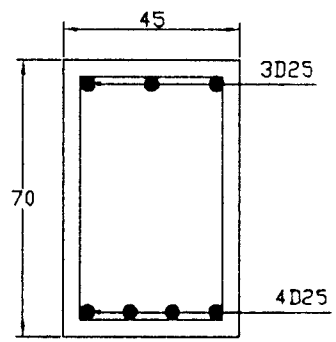

POT IV-IV
BA 40x70

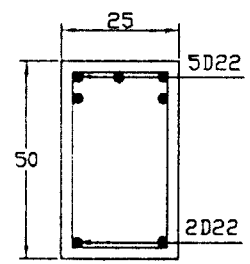

POT V-V
BK 30x50

Detail Balok BA, BB dan BK

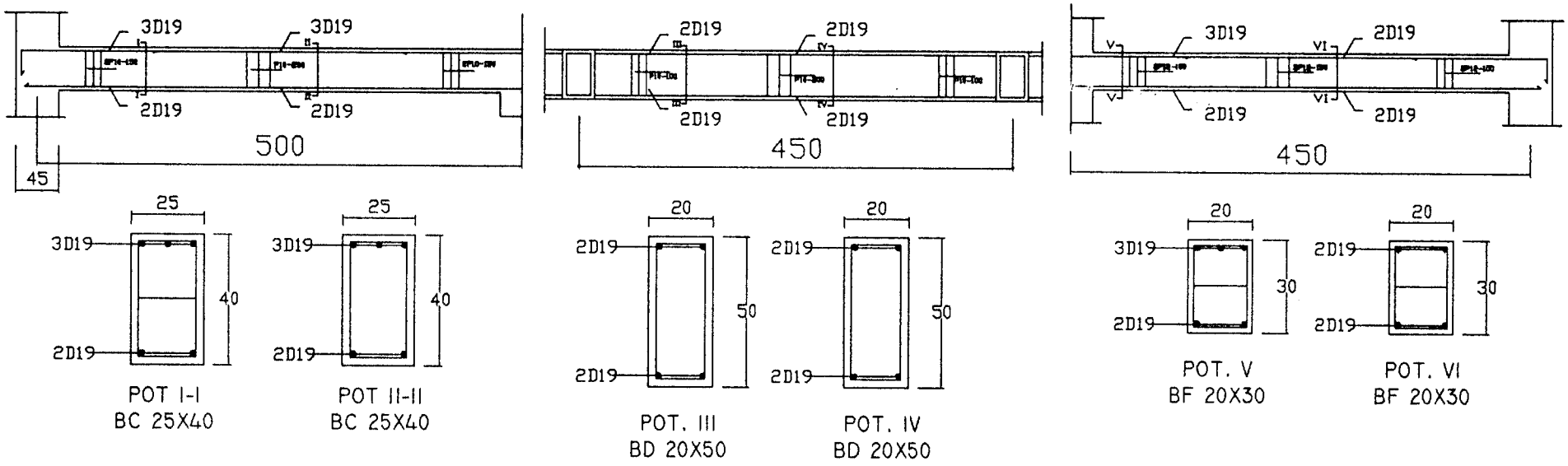

Detail Balok BA, BB dan BK

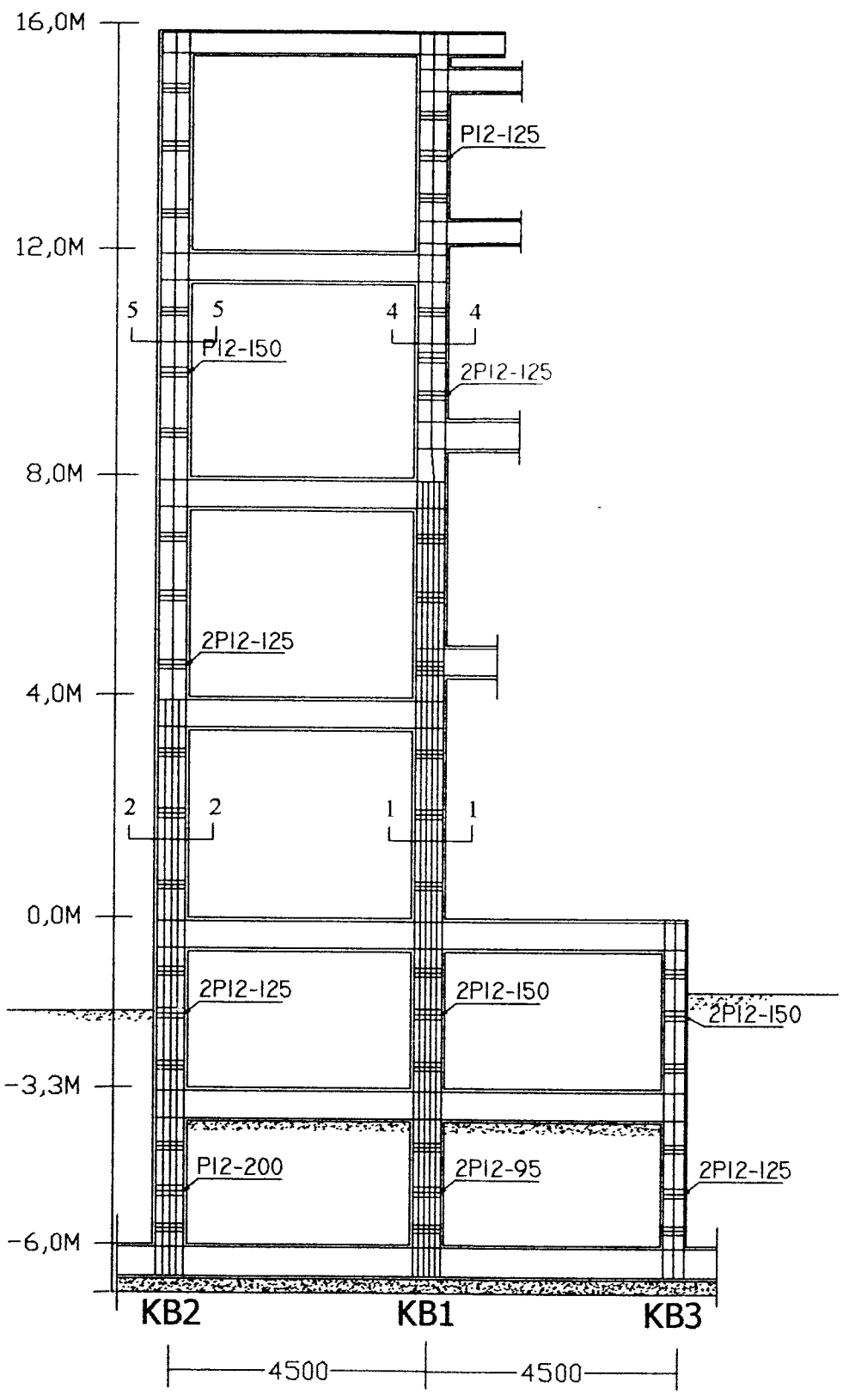

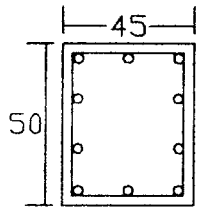

POT 5-5
KB2a-10D25

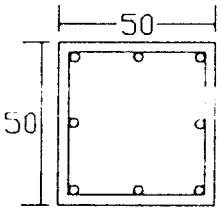

POT 4-4
KB1a-8D25

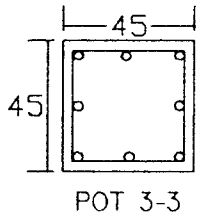

POT 3-3
KB3-8D19

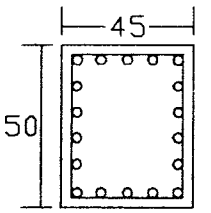

POT 2-2
KB2-18D25

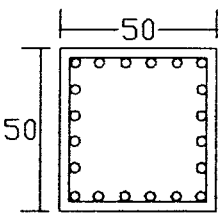

POT 1-1
KB1-20D25

Detail Kolom KB1,KB2,KB3 dan KB1a,KB2a

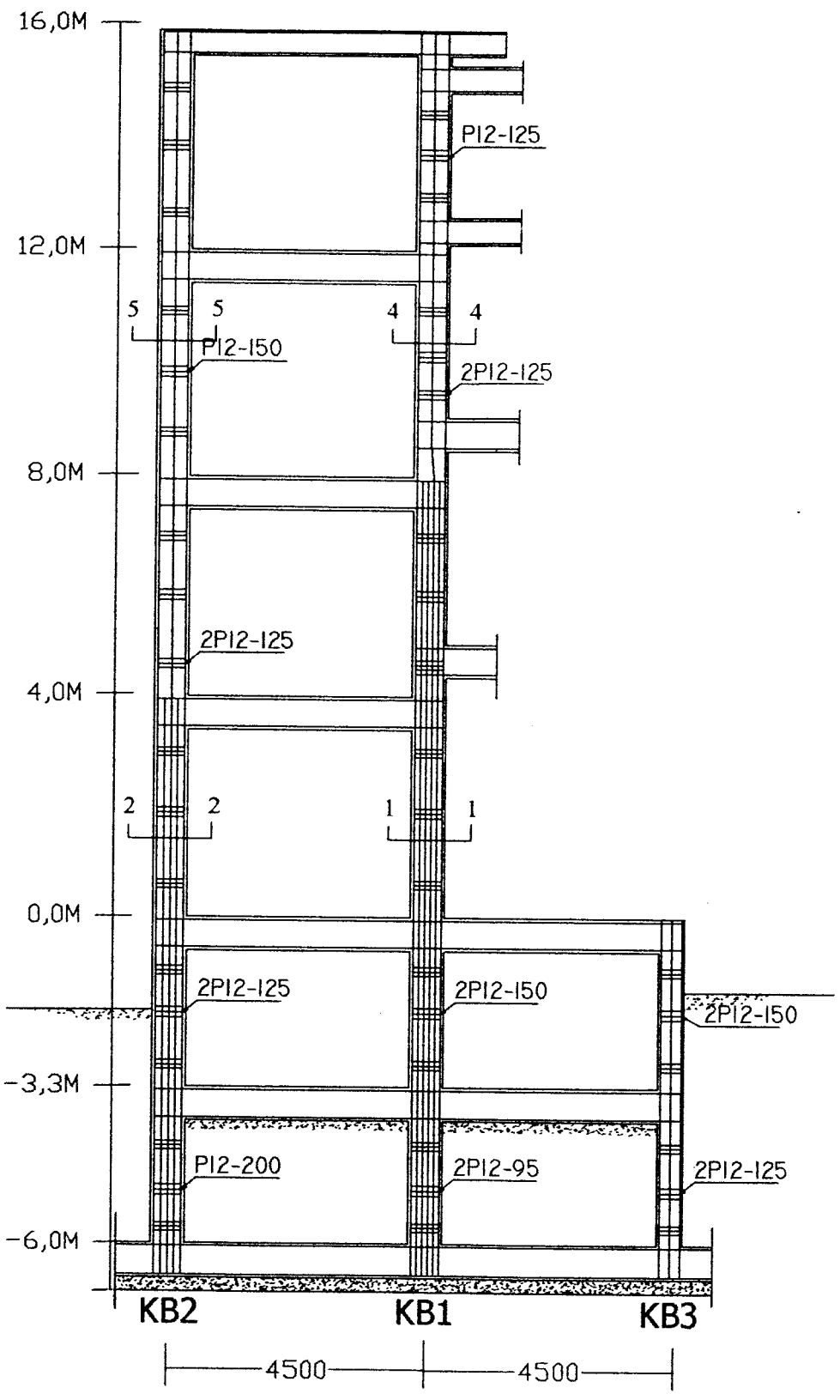

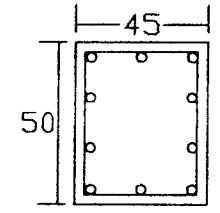

POT 5-5
KB2a-10D25

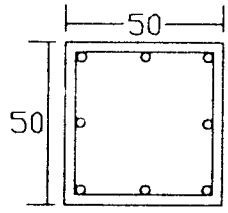

POT 4-4
KB1a-8D25

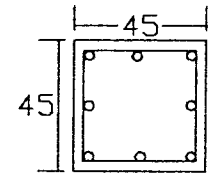

POT 3-3
KB3-8D19

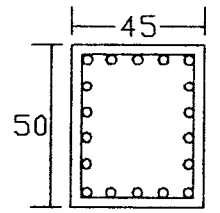

POT 2-2
KB2-18D25

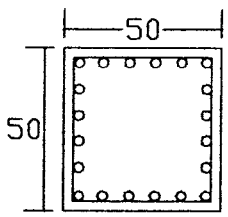

POT 1-1
KB1-20D25

Detail Kolom KB1,KB2,KB3 dan KB1a,KB2a

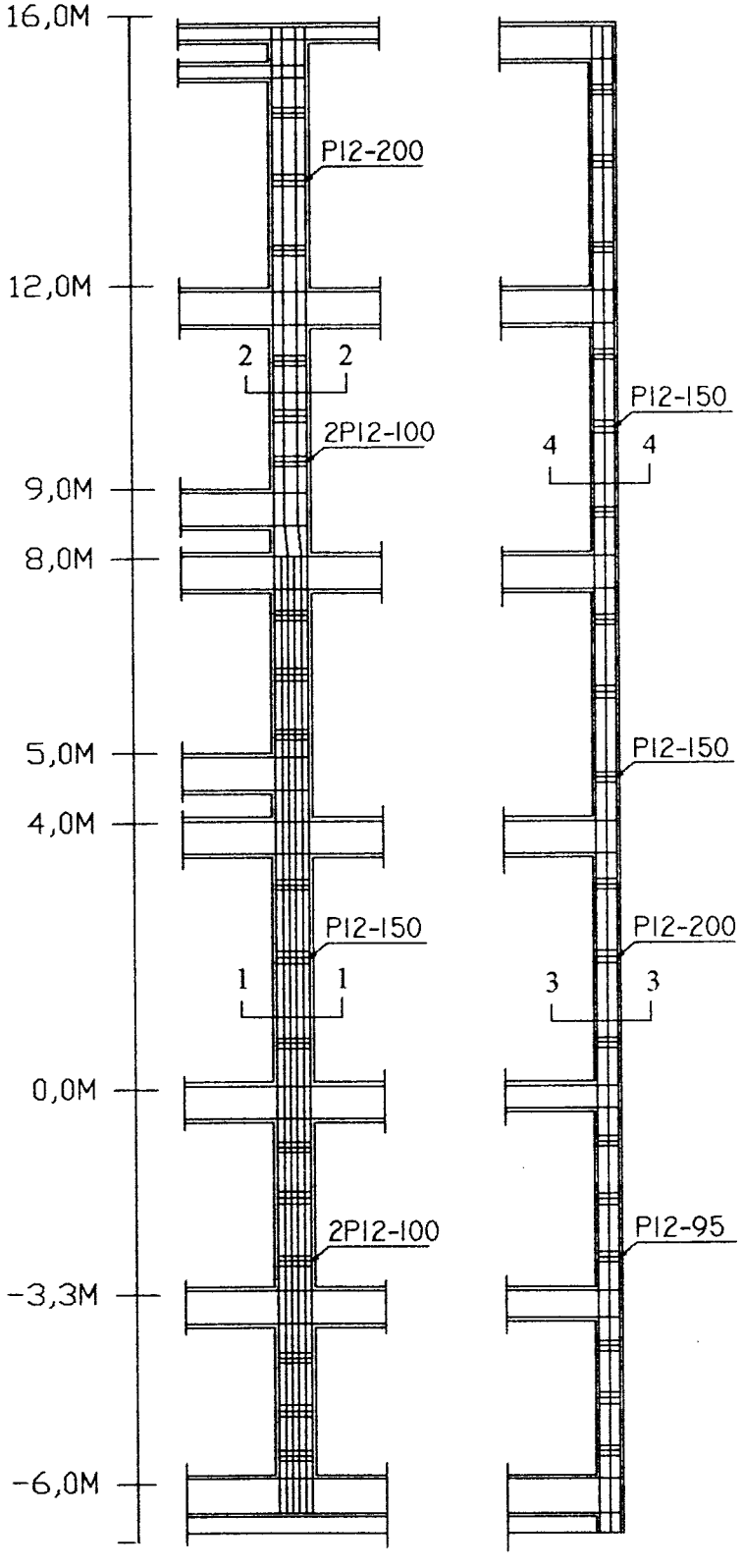

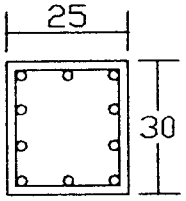

POT 4-4
KB5a-8D19

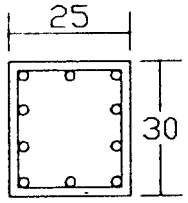

POT 3-3
KB5-10D19

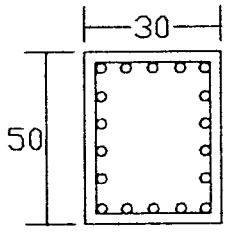

POT 2-2
KB6a-10D25

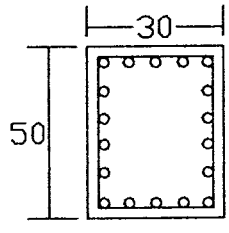

POT 1-1
KB6-18D25

Detail Kolom KB5,KB5a, dan KB6,KB6a

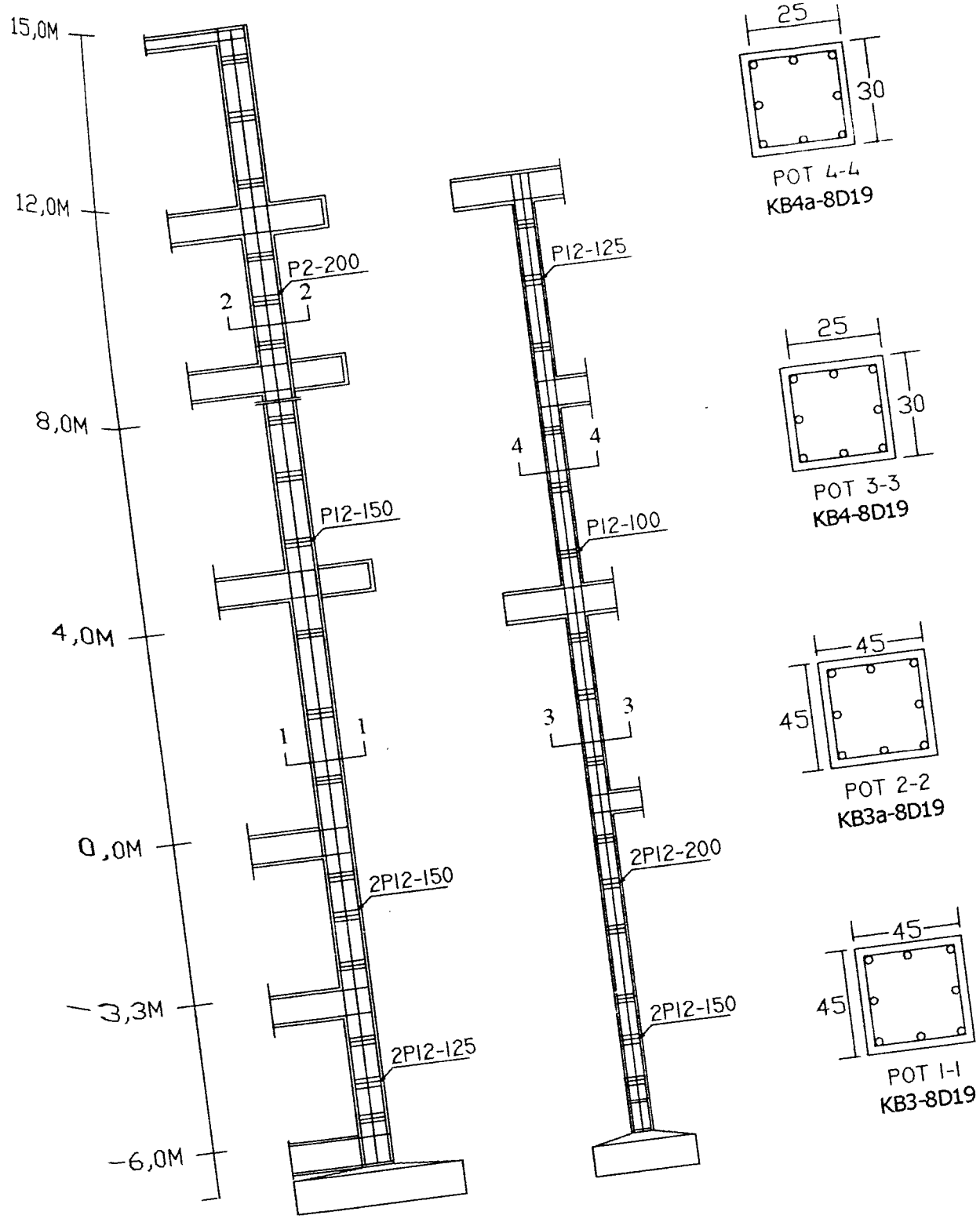

Detail Kolom KB3,KB3a dan KB4,KB4a