Lampiran C PEFD

PROCESS ENGINEERING FLOW DIAGRAM
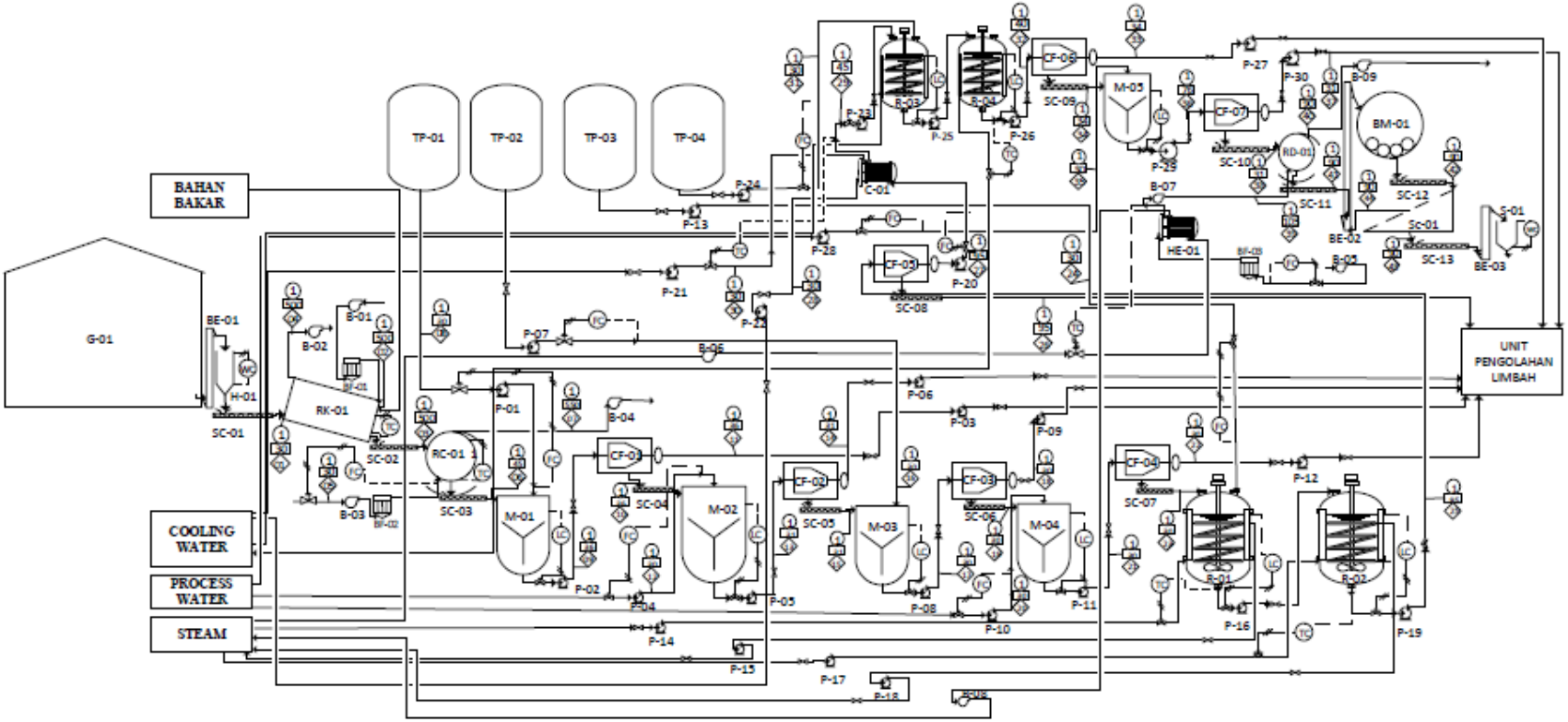
PRA RANCANGAN PABRIK *SILICA POWDER* DARI SEKAM PADI DENGAN KAPASITAS 60.000 TON/TAHUN